Návod na montáž

Fúrik s dvoma kolesami



Náradie potrebné k montáži (nie je súčasťou balenia)

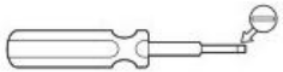



Zoznam dielov

Pol.	Diel	Názov	ks	Pol.	Diel	Názov	ks
A		Korba	1	G		Podporná noha	2
B		Koleso	2	H		Oceľová rukoväť	2
				I		Spojovací materiál	1
C		Zadná vzpera	1	J	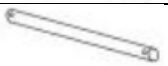	Osa	1
				K		Spojovací materiál	2
D		Príchytka korby - 1	2	L		Vložka	2
E		Príchytka korby - 2	2	M		Krytka hriadeľa kolesa	2
F		Predná vzpera	1	N		Závlačka	2

O		Veľká podložka	2	Q		Skrutka M8x50 mm	4
				R		Skrutka M8x40 mm	2
P		Skrutka M8x80 mm	8	S	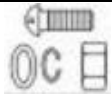	Skrutka M8x20 mm	6

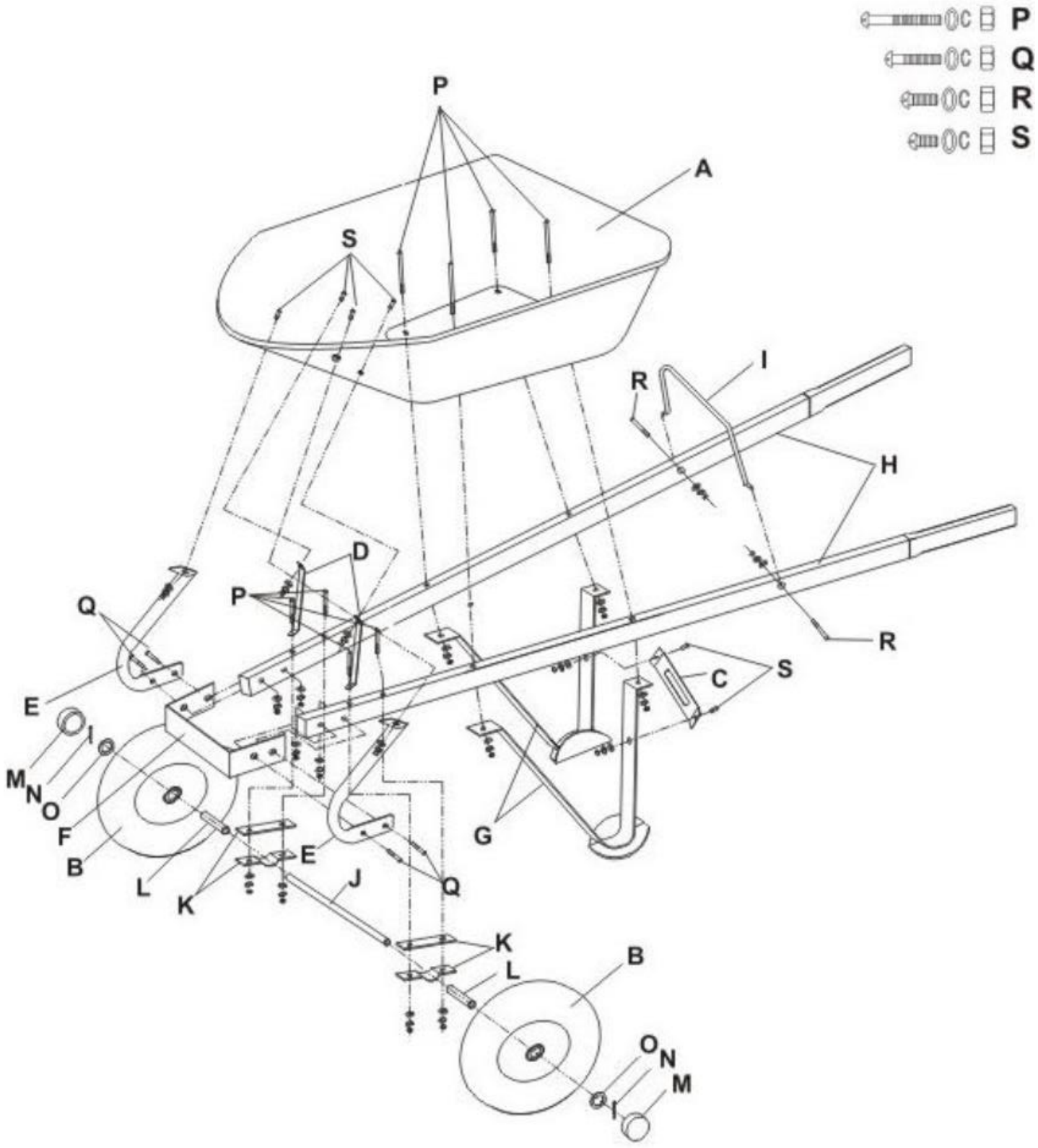
P
Q
R
S
P
A
S
I
R
H
D
P
Q
R
E
C
S
I
M
N
O
F
B
G
E
L
K
J
Q
K
L
B
O
N
M
I