STREND PRO®

SK Elektrický ohrievač
CZ Elektrický ohřívač
HU Elektromos hősugárzó
HR Električni grijač
RO Încălzitor electric
EN Electric heater
DE Elektrischer Heizlüfter
SI Električni grelnik



BGP3001-30

Preklad originálneho návodu na použitie
Překlad originálního návodu k použití
Az eredeti használati útmutató fordítása
Prijevod originalnih uputa za uporabu
Traducerea instrucțiunilor originale de utilizare
Instruction manual
Übersetzung der originalen Bedienungsanleitung
Prevod originalnih navodil za uporabo

CE

TENTO VÝROBOK JE URČENÝ IBA DO DOBRE IZOLOVANÝCH PRIESTOROV ALEBO NA PRÍLEŽITOSTNÉ POUŽITIE!
TENTO VÝROBEK JE URČEN POUZE DO DOBŘE IZOLOVANÝCH PROSTOR NEBO K PŘÍLEŽITOSTNÉMU POUŽITÍ!
EZ A TERMÉK KIZÁRÓLAG JÓL SZIGETELT HELYISÉGEKBEN VAGY ALKALOMSZERŰ HASZNÁLATRA RENDELTETETT!
OVAJ PROIZVOD NAMIJENJEN JE ISKLJUČIVO ZA DOBRO IZOLIRANE PROSTORE ILI ZA POVREMENU UPORABU!
ACEST PRODUS ESTE DESTINAT NUMAI PENTRU SPAȚII BINE IZOLATE SAU PENTRU UTILIZARE OCAZIONALĂ!
THIS PRODUCT IS ONLY SUITABLE FOR WELL INSULATED SPACES OR OCCASIONAL USE!
DIESES PRODUKT IST NUR FÜR GUT ISOLIERTE RÄUME ODER DEN GELEGENTLICHEN GEBRAUCH GEEIGNET!
TA IZDELEK JE NAMENJEN SAMO ZA DOBRO IZOLIRANE PROSTORE ALI ZA OBČASNO UPORABO!

SK Slovenský

TECHNICKÉ PARAMETRE	
NAPÄTIE/FREKVENCIA	230 V / 50 Hz
VÝKON	3 000 W
NASTAVENIE TEPELNÉHO VÝKONU	3 (40 W, 1 500 W, a 3 000 W)
PRÚD	12,5-13,6 A
TEPELNÁ POISTKA	121 °C
MATERIÁL RÁMU	plast + nízkouhlíková oceľ valcovaná za studená
ROZMERY	350 x 235 x 330 mm
CELKOVÁ HMOTNOSŤ	7,3 kg
NETTO HMOTNOSŤ	6 kg
PRIETOK VZDUCHU	284 m^3/h
DĹŽKA NAPÁJACIEHO KÁBLA	1,6 m
STUPEŇ OCHRANY	IP24
TERMOSTAT PROTI PREHRIATIU	70 °C

VYSVETLIVKY SYMBOLOV	
CE	Výrobok je v súlade s platnými európskymi smernicami a bola vykonaná metóda hodnotenia zhody týchto smerníc.
	Nevyhadzujte do bežného domového odpadu. Namiesto toho, ekologicky prijateľnou cestou sa obráťte na recyklačné strediská. Prosím venujte starostlivosť ochrane životného prostredia.
IP24	Stupeň ochrany IP24
	VAROVANIE: Nezakrývajte ohrievač, mohlo by dôjsť k prehriatiu
	Zaobchádzajte so zariadením opatrne.
	Touto stranou nahor.
	Chráňte zariadenie pred vlhkom.
	Pozor krehké!
	Nebezpečenstvo úrazu elektrickým prúdom! Rozoberať, prerábať prístroj alebo jeho príslušenstvo je prísne zakázané! V prípade akéhokoľvek poškodenia prístroja alebo jeho súčasti okamžite ho odpojte od elektrickej siete a obráťte sa na odborný servis!
	Trieda ochrany I.

SK Slovenský

POPIS PRODUKTU

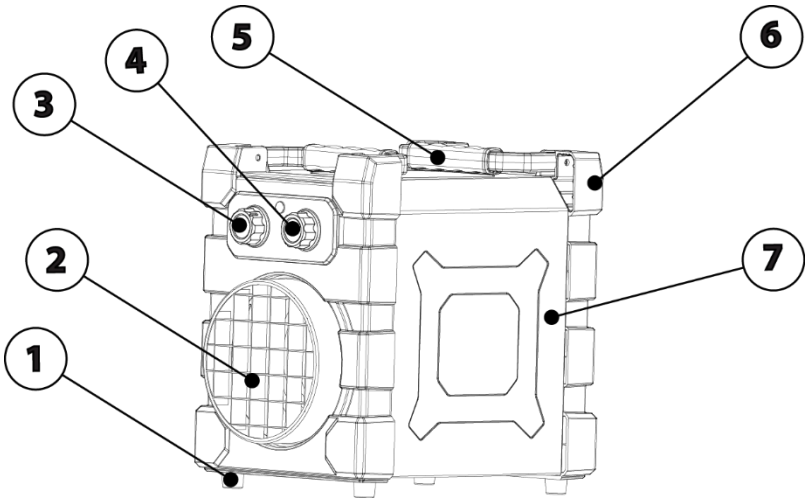

1	Nožičky
2	Predná ochranná mriežka
3	Regulátor priestorového termostatu
4	Nastavenie tepelného výkonu
5	Rukoväť
6	Plastové ochranné časti
7	Oceľový plášť

BEZPEČNOSTNÉ POKYNY

- POZORNE SI PREČÍTAJTE TENTO NÁVOD NA POUŽITIE PREDTÝM AKO ZAČNETE OHRIEVAČ POUŽÍVAŤ.

- Vybaľte ohrievač z balenia a uistite sa, či nie je poškodený. Poškodený ohrievač nepoužívajte a kontaktujte predajcu. Obalové materiály nenechávajte v blízkosti deti.
- Spotrebič nie je určený na používanie osobami (vrátane detí), ktorým fyzická, zmyslová alebo mentálna neschopnosť či nedostatok skúseností a znalostí zabraňuje v jeho bezpečnom používaní, ak na ne nebude dohliadané alebo ak neboli inštruované ohľadom použitia spotrebiča osobou zodpovednou za ich bezpečnosť. Dávajte pozor na deti, aby ste zabezpečili, že sa nebudú môcť s výrobkom hrať.
- Spotrebič držte mimo dosahu detí do 3 rokov, okrem prípadu, keď deti máte neustále pod dozorom.
- Deti staršie ako 3 roky a mladšie ako 8 rokov môžu spotrebič len zapnúť a vypnúť za predpokladu, že je umiestnený a inštalovaný vo svojej normálnej prevádzkovej polohe, ak sú deti pod dozorom alebo boli poučené o bezpečnom používaní spotrebiča a pochopili možné nebezpečenstvá pri jeho používaní.
- Deti staršie ako 3 roky a mladšie ako 8 rokov nesmú spotrebič pripojiť do elektrickej zásuvky, regulovať, čistiť alebo vykonávať jeho údržbu.
- Pred pripojením ohrievača k zdroju elektrickej energie sa uistite či napätie vo vašej elektrickej zásuvke zodpovedá údajom na štítku zariadenia.
- Skontrolujte, či nie je napájací kábel poškodený. V prípade že je, nechajte ho vymeniť v autorizovanom servise, aby sa predišlo nebezpečenstvu.
- Napájací kábel úplne rozviňte!
- Na pripojenie ohrievača k zdroju elektrickej energie nepoužívajte predlžovací kábel ani rozbočovacie zásuvky!
- Napájací kábel neveďte cez ohrievač, v blízkosti povrchu vykurovacích telies alebo popod koberec, rohožku, atď.! Umiestnite ho tak, aby sa ani náhodou nevytiahol zo zásuvky, a aby sa oň nikto nemohol potknúť!
- Je **ZAKÁZANÉ** používať spotrebič vonku, vo vlhkom prostredí, v bezprostrednej blízkosti vane, umývadla, sprchy, plaveckého bazénu alebo sauny!

SK Slovenský

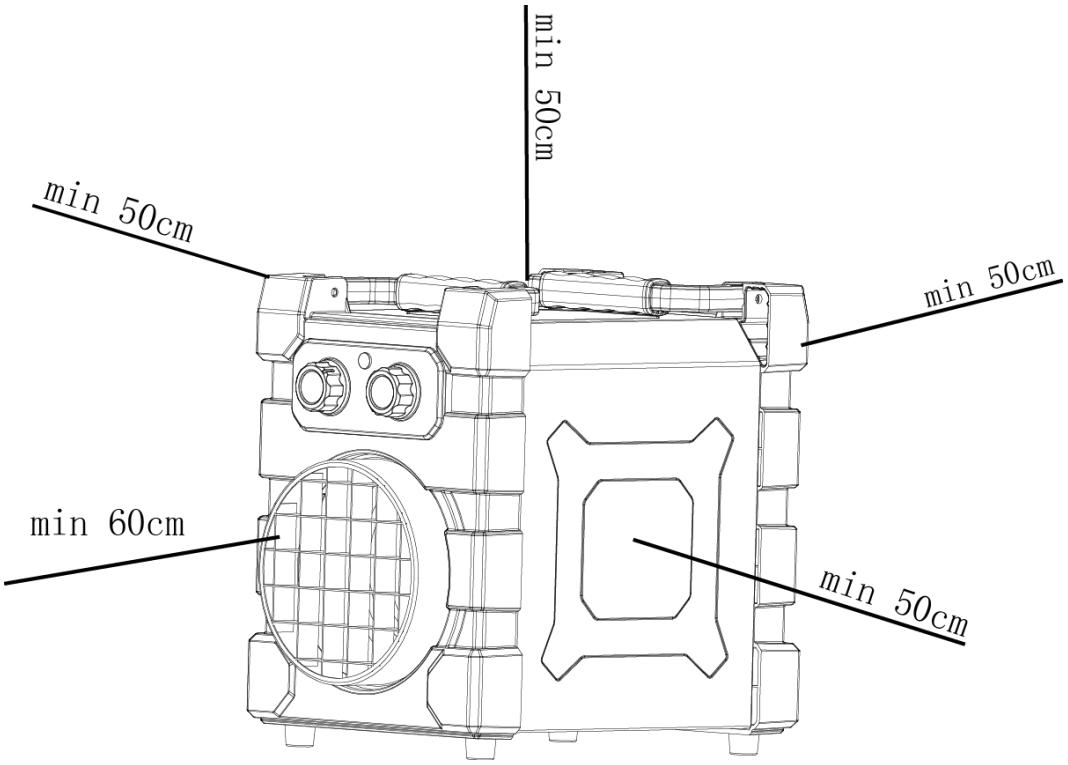

- Uvedomte si, že ohrievač sa môže počas prevádzky zahriať na vysokú teplotu, preto ho umiestnite na pevný, vodorovný nehorľavý povrch (napr. kameň, mramor, dlaždice) mimo dosahu deti a v dostatočnej vzdialenosti od horľavých materiálov (napr. záclony), tak, aby bol zabezpečený jednoduchý prístup k zástrčke a aby bolo možné napájací kábel kedykoľvek jednoducho vytiahnuť! Neumiestňujte ho do rohu miestnosti a, dodržujte minimálne vzdialenosti. **VAROVANIE:** Nezakrývajte ohrievač, mohlo by dôjsť k prehriatiu.
- Dbajte na to, aby teplý vzduch nebol nasmerovaný priamo na záclony alebo iný horľavý materiál!
- Nikdy neumiestňujte ohrievač tesne pred alebo pod elektrickú zásuvku. Elektrická zásuvka nesmie byť vystavená vplyvu horúceho vzduchu prudiaceho z ohrievača.
- Nikdy nepoužívajte ohrievač v blízkosti horľavých alebo výbušných materiálov.
- Ohrievač nepoužívajte v motorových vozidlách alebo v úzkych, uzavretých miestnostiach (< 5 m^2, napr. výťah)!
- Nikdy ohrievač neponárajte do vody prípadne inej tekutiny. Hrozí nebezpečenstvo úrazu elektrickým prúdom. Zariadenie čistite podľa pokynov uvedených v časti „Údržba a čistenie“. Akékoľvek množstvo vody, ktoré sa dostane do vnútra zariadenia ho môže poškodiť.
- Nepoužívajte ohrievač s programátorom, časovým spínačom, samostatný systémom na diaľkové ovládanie alebo s akýmkoľvek iným zariadením, ktoré automaticky spína ohrievač, pretože existuje nebezpečenstvo vzniku požiaru, ak je ohrievač zakrytý alebo nesprávne umiestnený.
- Ohrievač je určený výlučne na ohrievanie vzduchu. Akékoľvek iné použitie je považované ako prípad nesprávneho použitia. Používateľ/obsluha a nie výrobca bude zodpovedný za akékoľvek poškodenie, alebo zranenia spôsobené týmto nesprávnym používaním.
- Vždy ohrievač odpojte od zdroja elektrickej energie pred jeho čistením alebo ak ho dlhšiu dobu nebudete používať. Zariadenie nikdy nevyťahujte zo zásuvky za napájací kábel pokiaľ je zapnuté a ak máte mokré alebo vlhké ruky. Uistite sa, že napájací kábel nie je poškodený.
- Pred premiestnením ohrievača ho vždy najprv odpojte od zdroja elektrickej energie! Ohrievač premiestňujte výlučne uchopením za prenosnú rukoväť!
- Ochranná mriežka slúži ako ochrana proti priamemu dotyku vyhrievacích telies. Je zakázané používať ohrievač bez riadne namontovanej ochrannej mriežky! Ochranná mriežka neposkytuje úplnú ochranu pre malé deti a starších alebo chorých ľudí! **Nenechávajte ohrievač počas prevádzky bez dozoru!** Nevkladajte žiadne predmety

cez ochrannú mriežku ohrievača ani do vnútra ohrievača.
- Nikdy sa počas prevádzky a tesne po vypnutí ohrievača nedotýkajte mriežky a kovových časti ohrievača, aby nedošlo k popáleniu pokožky **VAROVANIE:** Niektoré časti tohto výrobku sa môžu stať veľmi horúcimi a môžu spôsobiť popálenie. Zvláštnu pozornosť venujte vtedy, ak sú prítomné zraniteľné osoby alebo deti.
- Nepoužívajte príslušenstvo, ktoré nie je odporúčane výrobcom. Použitie nesprávneho príslušenstva môže predstavovať nebezpečenstvo pre používateľa a vážne poškodiť vaše zariadenie.
- V prípade zistenia akejkoľvek poruchy (napr. nezvyčajný hluk, alebo zápach spálenia) ohrievač okamžite vypnite a odpojte od zdroja elektrickej energie!
- Chráňte ohrievač pred prachom, parou, slnečným a priamym tepelným žiarením!

(*) Autorizovaný servis: Servisné oddelenie výrobcu alebo dovozcu alebo iná osoba, ktorá je kvalifikovaná, oprávnená a spôsobilá vykonávať tento typ opravy. Ohrievač musí byť v prípade opravy odovzdaný takémuto servisu.

OVLÁDACÍ PANEL

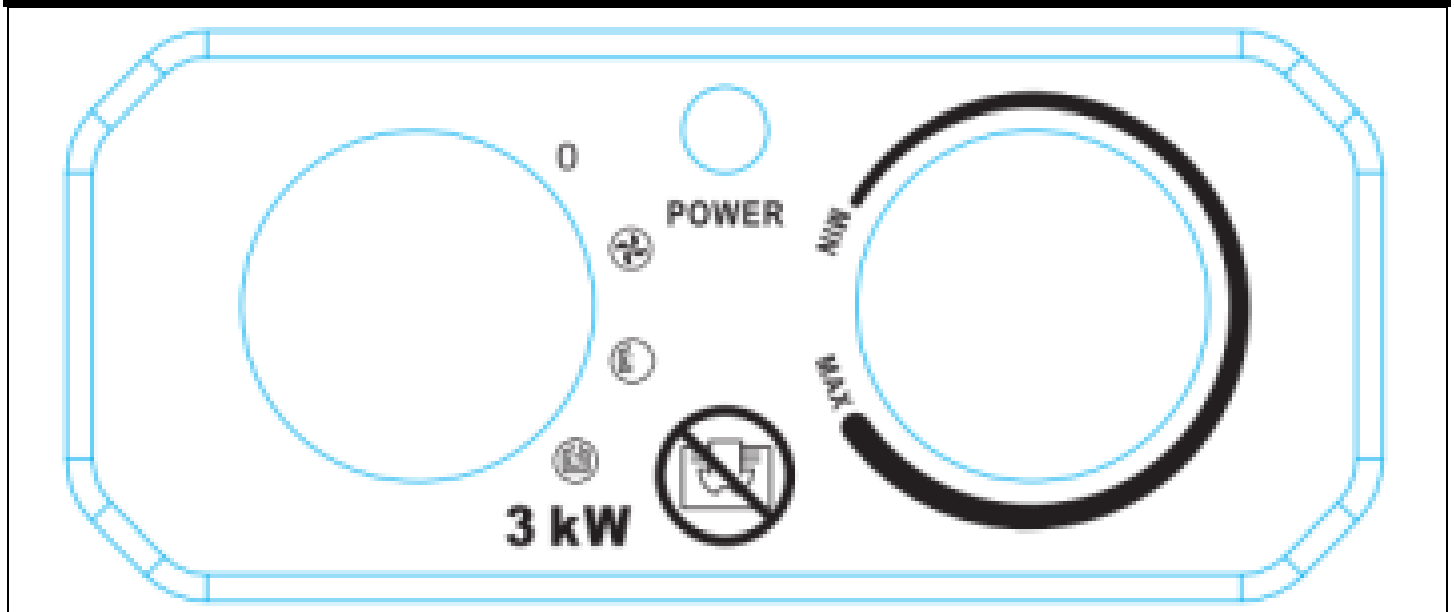

regulátor priestorového termostatu	nastavenie tepelného výkonu

PREVÁDZKA

REŽIMY NASTAVENIA TEPELNÉHO VÝKONU:

- ○ vypnutie
- v prevádzke je len ventilátor
- v prevádzke je ventilátor a jeden vyhrievací článok je zapnutý (1 500 W)
- v prevádzke je ventilátor a obidve vyhrievacie články sú zapnuté (max. 3000 W)

- Uvedomte si, že ohrievač sa môže počas prevádzky zahriať na vysokú teplotu, preto ho umiestnite na pevný, vodorovný nehorľavý povrch (napr. kameň, mramor, dlaždice) mimo dosahu deti a v dostatočnej vzdialenosti od horľavých materiálov (napr. záclony), tak, aby bol zabezpečený jednoduchý prístup k zástrčke a aby bolo možné napájací kábel kedykoľvek jednoducho vytiahnuť! Neumiestňujte ho do rohu miestnosti a, dodržujte minimálne vzdialenosti. **VAROVANIE:** Nezakrývajte ohrievač, mohlo by dôjsť k prehriatiu.
- Nastavte ohrievač do režimu ○.

SK Slovenský

- Pripojte ohrievač k zdroju elektrickej energie.
- Nastavte regulátor priestorového termostatu do polohy MAX.
- Ohrievač sa zapne nastavením jedného z troch režimov tepelného výkonu. (, ,).
- Pomocou priestorového termostatu môžete nastaviť stálu teplotu v miestnosti. Ohrievanie v režime alebo sa zapne, hneď ako teplota vzduchu klesne pod nastavenú teplotu. Po dosiahnutí nastavenej teploty, sa vyhrievacie články vypnú, ale ventilátor je naďalej v prevádzke.
- V prípade, ak chcete nastaviť vyššiu teplotu, otočte regulátor priestorového termostatu v smere hodinových ručičiek, ak chcete nastaviť nižšiu teplotu, otočte regulátor priestorového termostatu proti smeru hodinových ručičiek.
- Pred vypnutím nastavte ohrievač do režimu , aby bol v prevádzke len ventilátor. Spotrebič takto ochladzujte po dobu 2 minút a potom ho vypnite.
- V prípade prehriatia termostat proti prehriatiu ohrievač automaticky vypne. Spotrebič odpojte od zdroja elektrickej energie vytiahnutím elektrickej zástrčky zo zásuvky a nechajte ho minimálne 30 minút vychladnúť. Skontrolujte otvor na prívod studeného vzduchu a otvor pre odvod teplého vzduchu a v prípade potreby ich vyčistite. Spotrebič znovu zapnite. Ak sa spotrebič nezapne alebo tepelná poistka spotrebič znovu vypne, odpojte spotrebič od zdroja elektrickej energie a kontaktujte autorizovaný servis.
- Pri prvom použití ohrievača môžete pozorovať mierne zadymenie. Tento jav je celkom normálny a prestane po krátkom čase. Ohrievač je vyrobený z ocele, ktorá je potiahnutá vrstvou ochranného oleja. Dym je spôsobený vyparovaním oleja počas prevádzky.

ČISTENIE A ÚDRŽBA

- Pred čistením spotrebiča ho odpojte od zdroja elektrickej energie a nechajte ho vychladnúť.
- Ochranný kryt ohrievača sa ľahko zašpiní, preto ho pravidelne čistite s mäkkou handričkou. Na veľmi špinavé časti použite navlhčenú handričku v mydlovej vode, ktorej teplota je menej ako 50°C. Následne ochranný kryt ohrievača vysušte čistou suchou handričkou.
- Dávajte pozor aby sa voda nedostala do vnútra spotrebiča. Nešpliechajte vodu na ohrievač a nikdy nepoužívajte na jeho čistenie rozpúšťadlá ako je benzín, izoamylacetát, toluén atď.
- Napájací kábel a zástrčku najprv očistite, dôkladne vysušte a následne ich uložte do plastového vrecúška.
- Ohrievač udržujte v čistote, pred uskladnením ho nechajte vychladnúť. Skladujte na suchom, dobre vetranom mieste.

RIEŠENIA PROBLÉMOV

- Množstvo bežných problémov môžete ľahko vyriešiť sami a ušetriť tak náklady súvisiace s opravou spotrebiča. Skôr ako kontaktujete autorizovaný servis, vyskúšajte nižšie uvedené pokyny.

PROBLÉM	PRÍČINA	RIEŠENIE
Spotrebič neohrieva vzduch, je zapojený k zdroju elektrickej energie, je nastavený tepelný výkon aj požadovaná teplota	Uvoľnená zásuvka, poškodená zásuvka alebo zástrčka.	Odpojte ohrievač od zdroja elektrickej energie a skontrolujte zásuvku a zástrčku.
	Prerušenie prívodu elektrickej energie.	Skontrolujte prívod elektrickej energie.
Spotrebič neohrieva vzduch	Príliš vysoké alebo nízke napätie.	Uistite či napätie vo vašej elektrickej zásuvke zodpovedá údajom na štítku zariadenia.
	Zanesený alebo zablokovaný otvor na prívod studeného	Vyčistite otvor na prívod studeného vzduchu. Udržujte ohrievač v dostatočnej vzdialenosti od predmetov, ako napr. záclony, papier a iné veci,

	vzduchu.	ktoré môžu zakryť otvor na prívod studeného vzduchu.
	Aktivovala sa ochrana proti prehriatiu	Nechajte zariadenie bežať, aby sa znížila vnútorná teplota. Po resetovaní automatickej tepelnej ochrany môže zariadenie pokračovať v ohrievaní.
	Aktivoval sa termostat proti prehriatiu	Skontrolujte otvor na prívod studeného vzduchu a otvor pre odvod teplého vzduchu a v prípade potreby ich vyčistite. Spotrebič odpojte od zdroja elektrickej energie vytiahnutím elektrickej zástrčky zo zásuvky a nechajte ho minimálne 10 minút vychladnúť pred pokusom o jeho opätovne zapnutie.
	Manuálny reset termostatu	Otvor kryt zariadenia. Jemne stlačte tlačidlo resetu. Keď počujete „kliknutie“, termostat bol resetovaný a je opäť pripravený na použitie
Spotrebič vydáva abnormálny zvuk	Spotrebič nestojí vzpriamene.	Umiestnite spotrebič na pevný, vodorovný nehorľavý povrch.

OCHRANA ŽIVOTNÉHO PROSTREDIA



Symbol prečiarknutej nádoby na odpad na produktoch alebo v sprievodných dokumentoch znamená, že použité elektrické a elektronické výrobky nesmú byť pridané do bežného komunálneho odpadu. Pre správnu likvidáciu, obnovu a recykláciu doručte tieto výrobky na určené zberné miesta, kde budú prijaté zdarma. Alternatívne v niektorých krajinách môžete vrátiť svoje výrobky miestnemu predajcovi pri kúpe ekvivalentného nového produktu. Správnou likvidáciou tohto produktu pomôžete zachovať cenné prírodné zdroje a napomáhate prevencii potenciálnych negatívnych dopadov na životné prostredie a ľudské zdravie, čo by mohli byť dôsledky nesprávnej likvidácie odpadov. Ďalšie podrobnosti si vyžiadajte od miestneho úradu alebo najbližšieho zberného miesta. Pri nesprávnej likvidácii tohto druhu odpadu môžu byť v súlade s národnými predpismi udelené pokuty.

EU VYHLÁSENIE O ZHODE
EU DECLARATION OF CONFORMITY

vydané/issued by

Výrobca/Producer: S L O V A K I A T R E N D E X P O R T - I M P O R T, s . r . o .
Sídlo/Seated: Michalovská 87/1414, Sobrance 07301, Slovensko
IČO/ID Nr: 46512250

Vyhlasuje na vlastnú zodpovednosť, že následne označené zariadenie na základe svojej koncepcie a konštrukcie, rovnako ako do obehu uvedené vyhotovenie, zodpovedá základným bezpečnostným požiadavkám príslušných legislatívnych predpisov / hereby declares that this appliance is in compliance with all basic safety requirements of all relevant directives.

Elektrický ohrievač / Electric heater Strend Pro BGP3001-30, 230 V, 50 Hz, max. 3 kW, Class I, IP24
TYP/TYPE: BGP3001-30

bolo navrhnuté a vyrobené v zhode s nasledujúcimi normami / was constructed and produced in compliance with following standards:
EN IEC 55014-1:2021
EN IEC 55014-2:2021
EN IEC 61000-3-2:2019 + A1
EN 61000-3-3:2013 + A1 + A2
EN 60335-1:2012+A11+A13+A1+A14+A2+A15
EN 60335-2-30:2009+A11+A1+A12+A2+A13
EN 62233:2008
AfPS GS 2019:01 PAK
EK1 527-12 Rev.2

a nasledujúcimi predpismi (všetko v platnom znení) / and all relevant directives (all in compliance):
EMC 2014/30/EU
LVD 2014/35/EU
RoHS 2011/65/EU

Všetky súbory technickej dokumentácie sa nachádzajú k nahliadnutiu na adrese: /All related technical documentation and test report are available for checking at seat of company on following address: Slovakia TREND Export – Import s.r.o, Michalovská 87/1414, 073 01 Sobrance, Slovenská Republika

Last two digits when product has been introduced on market
/ Posledné dve číslice roka, kedy bol výrobok označený značkou CE: 26

JUDr. Michal ŽEŇUCH
per procuram
SLOVAKIA TREND EXPORT - IMPORT, s.r.o.
Michalovská 87/1414
073 01 S O B R A N C E
IČO: 46512250, DIČ: 2023403371

Sobrance 27.5.2026
Dátum a miesto vydania vyhlásenia
Place and date of issue

.....
Vydal / Issued by: JUDr. Michal Ženuch
Konateľ / Obchodný riaditeľ
Managing Director / Commercial Director

Pečiatka / Podpis
Stamp / Signature

STREND PRO®

Záručný list / Warranty

Výrobné číslo:	Dátum predaja:	Podpis a pečiatka predajcu:

Meno zákazníka (názov firmy):	Adresa zákazníka (sídlo firmy):

Zákazník svojím podpisom potvrdzuje, že mu bolo zariadenie predvedené a vysvetlené, že bol oboznámený s návodom na obsluhu, nasadením a užívaním stroja a že mu zariadenie bolo vydané kompletné.	Podpis zákazníka:

Záznamy o reklamáciách- záručných opravách

Dátum prijatia reklamácie:	Dátum ukončenia reklamácie:	Evidenčné číslo reklamácie:	Podpis prevedenej záručnej opravy (Záznam o neoprávnenej reklamácie)	Pečiatka servisného technika:

Podmienky záruky

1. Dodávateľ poskytuje na tento výrobok záručnú dobu uvedenú v tomto záručnom liste za podmienok dodržania spôsobu používania a skladovania výrobku v súlade s platnými podmienkami a normami, ako i návodom na obsluhu. Záručná doba začína plynúť od dátumu predaja. Záruka na batérie je 12 mesiacov.
2. Predĺžená záručná doba 5 rokov sa poskytuje na výrobok za podmienok, že tento výrobok je dodávateľom označený v zozname výrobkov s predĺženou zárukou, konečným zákazníkom je spotrebiteľ a výrobok nebude používaný na komerčné nasadenie. Predĺžená záruka je podmienená pravidelnými servisnými prehliadkami v autorizovaných servisných strediskách dodávateľa.
3. Záručná doba sa predlžuje o dobu, počas ktorej bol výrobok v záručnej oprave a je o tom uvedený záznam v zozname o záručných opravách tohto záručného listu. Právo na záručnú opravu si spotrebiteľ môže uplatniť v niektorom autorizovanom servisnom stredisku, podľa priloženého zoznamu „A“ servisných stredísk. Servisné strediská „B“ prevádzajú záručné opravy len na výrobky, ktoré boli predané v ich prevádzkach. Zoznam servisných stredísk je pravidelne aktualizovaný u predajcov a na stránke dovozu: www.strendpro.sk.
4. Servisné stredisko je povinné zabezpečiť záručnú opravu v zákonom stanovenej lehote. Zákonom stanovená lehota na vybavenie reklamácie začína plynúť nasledujúcim dňom po dátume prijatia reklamácie v servisnom stredisku.
5. Bezplatná záručná oprava nemôže byť uplatňovaná ak ide o poruchy, ktoré boli spôsobené používaním výrobku v rozpore s ustanoveniami uvedenými v návode na obsluhu, nesprávnou manipuláciou, mechanickým poškodením, bežným mechanickým opotrebením dielov spôsobeným prevádzkou stroja, vinou obsluhy, živelnou pohromou, neoprávneným zásahom do výrobku, poruchy zapríčinené použitím nevhodných náhradných dielov, použitím nevhodného paliva, a zrejmé preťaženie stroja v dôsledku trvalého prekračovania hornej hranice výkonu. Práce spojené s čistením, základnou údržbou, ošetrovaním alebo nastavením zariadenia, ktoré môže previesť obsluha a sú uvedené v návode na obsluhu, nespadajú do rozsahu záruky.
6. Za bežné opotrebenie dielov sa pouvažuje hlavne opotrebenie: všetkých rotujúcich a pohyblivých časti, reznych častí a ich krytov, strižných skrutiek a klinov, prevodových a klinových remeňov, reťazových prevodov, trecie plochy bŕzd a spojok, dezény pneumatík a diely bežnej údržby ako sú: vzduchové, hydraulické a olejové filtre, zapaľovacie sviečky, olejové a chladiace náplne.
7. Z predĺženej záruky sú vyňaté časti strojov a zariadení, na ktoré ich konkrétny výrobca poskytuje kratšiu záruku ako dodávateľ na samotný výrobok, v ktorom sú namontované. Do tejto kategórie častí patria: akumulátory, žiarovky a podobne.
8. Právo uplatniť nároky plynúce zo záruky ma vlastník výrobku, pokiaľ tak urobí najneskôr v posledný deň záručnej doby.
9. Pri reklamáciách sa postupuje podľa príslušných ustanovení Občianskeho zákonníka a Zákona o ochrane spotrebiteľa.
10. Servisné prehliadky, ktoré sú podmienkou predĺženej 5 ročnej záruky, musia byť prevádzané len v autorizovanom servisnom stredisku dodávateľa, v pravidelných intervaloch a obdobie medzi jednotlivými prehliadkami nesmie prekročiť dobu 12 mesiacov. Prvá servisná prehliadka musí byť vykonaná najneskôr do 12 mesiacov od dátumu predaja výrobku. Servisné prehliadky vykonávajú servisné strediská v období posledných troch a prvých dvoch mesiacoch kalendárneho roku. Každá servisná prehliadka musí byť zaznamenaná v tomto záručnom liste s uvedeným dátumom prehliadky, podpisom a pečiatkou servisného strediska. Servisnou prehliadkou sa rozumie kontrola stroja, výmena náplní a filtrov podľa odporučenia výrobcu, výmena opotrebených a poškodených dielov, ktoré môžu ovplyvniť poškodenie alebo opotrebenie iných dielov a samotné nastavenie stroja. Úkon servisnej prehliadky a použitý materiál sa účtuje podľa platného cenníka servisného strediska.

Pri uplatňovaní reklamácie je reklamujúci povinný predložiť k reklamácii čistý výrobok, doklad o kúpe alebo vyplnený a potvrdený záručný list. V prípade predĺženej záruky, záznamy o servisných prehliadkach a daňove doklady za jednotlivé prehliadky. Pri nesplnení niektorej z podmienok predĺženej záruky uvedenej v tomto záručnom liste, sa na výrobok poskytuje záručná doba 2 roky.

ZÁRUČNÝ A POZÁRUČNÝ SERVIS VYKONÁVA VÝROBCA

Slovakia Trend Export-Import s.r.o., Michalovská 87/1414, 073 01 Sobrance
Fax: **(056) 652-2329** Tel: **0915 392 687** E-mail: **servis@slovakia-trend.sk**

CZ Český

TECHNICKÉ PARAMETRY	
NAPĚTÍ/FREKVENCE	230 V / 50 Hz
VÝKON	3 000 W
NASTAVENÍ TEPELNÉHO VÝKONU	3 (40 W, 1 500 W, a 3 000 W)
PROUD	12,5-13,6 A
TEPELNÁ POJISTKA	121 °C
MATERIÁL RÁMU	plast + nízkouhlíková ocel válcovaná za studena
ROZMĚRY	350 x 235 x 330 mm
CELKOVÁ HMOTNOST	7,3 kg
NETTO HMOTNOST	6 kg
PRŮTOK VZDUCHU	284 m^3/h
DÉLKA NAPÁJECÍHO KABELU	1,6 m
STUPEŇ OCHRANY	IP24
TERMOSTAT PROTI PŘEHŘÁTÍ	70 °C

VYSVĚTLIVKY SYMBOLŮ	
CE	Výrobek je v souladu s platnými evropskými směrnicemi a byla provedena metoda posouzení shody těchto směrnic.
	Nevyhazujte do běžného domovního odpadu. Místo toho se ekologicky šetrným způsobem obraťte na recyklační střediska. Prosím věnujte pozornost ochraně životního prostředí.
IP24	Stupeň ochrany IP24
	VAROVÁNÍ: Nezakrývejte ohřívač, mohlo by dojít k přehřátí
	Se zařízením zacházejte opatrně.
	Touto stranou nahoru.
	Chraňte zařízení před vlhkostí.
	Pozor křehké!
	Nebezpečí úrazu elektrickým proudem! Rozebírání, úpravy přístroje nebo jeho příslušenství jsou přísně zakázány! V případě jakéhokoli poškození přístroje nebo jeho součásti jej okamžitě odpojte od elektrické sítě a obraťte se na odborný servis!
	Třída ochrany I.

CZ Český

POPIS PRODUKTU

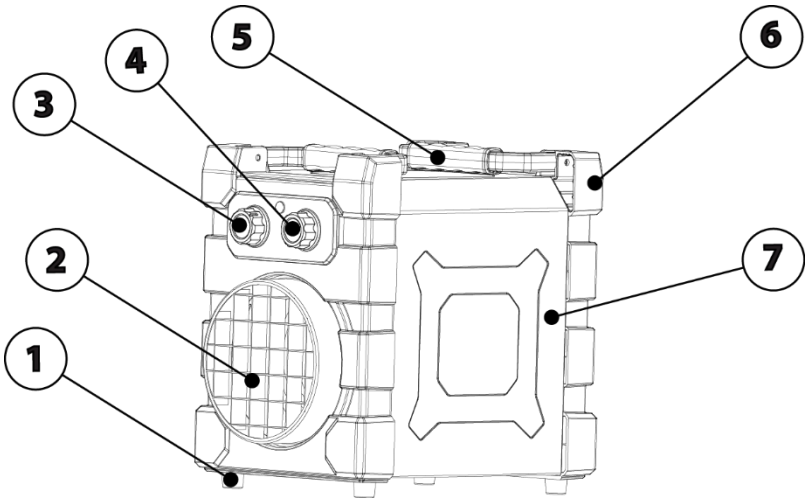

1	Nožičky
2	Přední ochranná mřížka
3	Regulátor prostorového termostatu
4	Nastavení tepelného výkonu
5	Rukojeť
6	Plastové ochranné části
7	Ocelový plášť

BEZPEČNOSTNÍ POKYNY

- POZORNĚ SI PŘEČTĚTE TENTO NÁVOD K POUŽITÍ DŘÍVE, NEŽ ZAČNETE OHŘÍVAČ POUŽÍVAT.

- Vybalte ohřívač z obalu a ujistěte se, že není poškozen. Poškozený ohřívač nepoužívejte a kontaktujte prodejce. Obalové materiály nenechávejte v blízkosti dětí.
- Spotřebič není určen k používání osobami (včetně dětí), kterým fyzická, smyslová nebo mentální neschopnost či nedostatek zkušeností a znalostí brání v jeho bezpečném používání, pokud na ně nebude dohlíženo nebo pokud nebyly instruovány ohledně použití spotřebiče osobou odpovědnou za jejich bezpečnost. Dávejte pozor na děti, aby si s výrobkem nemohly hrát.
- Spotřebič držte mimo dosah dětí do 3 let, kromě případu, kdy jsou děti neustále pod dohledem.
- Děti starší 3 let a mladší 8 let mohou spotřebič pouze zapnout a vypnout za předpokladu, že je umístěn a instalován ve své normální provozní poloze, pokud jsou pod dohledem nebo byly poučeny o bezpečném používání spotřebiče a pochopily možná nebezpečí při jeho používání.
- Děti starší 3 let a mladší 8 let nesmí spotřebič připojovat do elektrické zásuvky, regulovat, čistit ani provádět jeho údržbu.
- Před připojením ohřívače ke zdroji elektrické energie se ujistěte, že napětí ve vaší elektrické zásuvce odpovídá údajům na štítku zařízení.
- Zkontrolujte, zda není napájecí kabel poškozen. V případě poškození jej nechte vyměnit v autorizovaném servisu, aby se předešlo nebezpečí.
- Napájecí kabel úplně rozviňte!
- K připojení ohřívače ke zdroji elektrické energie nepoužívejte prodlužovací kabel ani rozbočovací zásuvky!
 Napájecí kabel neveďte přes ohřívač, v blízkosti povrchu topných těles ani pod kobercem, rohožkou apod.! Umístěte jej tak, aby se nemohl náhodně vytáhnout ze zásuvky a aby o něj nikdo nemohl zakopnout!
- Je **ZAKÁZÁNO** používat spotřebič venku, ve vlhkém prostředí, v bezprostřední blízkosti vany, umyvadla, sprchy, plaveckého bazénu nebo sauny!

CZ Český

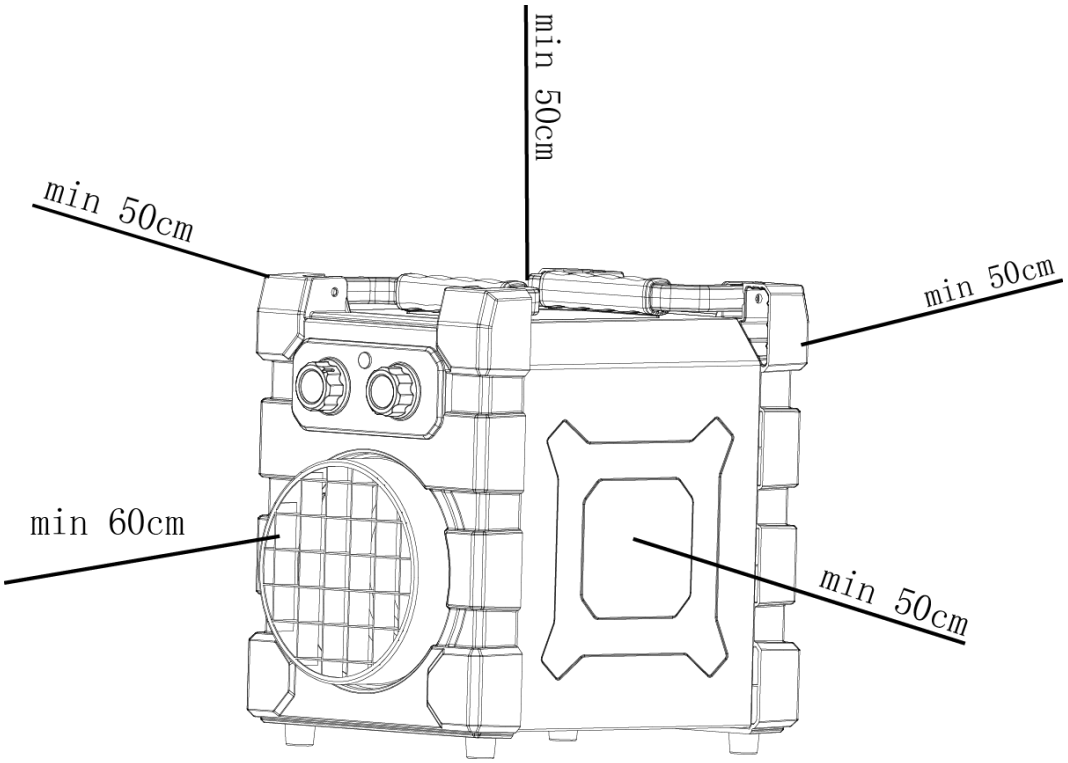

- Uvědomte si, že ohřívač se může během provozu zahřát na vysokou teplotu, proto jej umístěte na pevný, vodorovný nehořlavý povrch (např. kámen, mramor, dlažba) mimo dosah dětí a v dostatečné vzdálenosti od hořlavých materiálů (např. záclon), aby byl zajištěn snadný přístup k zástrčce a aby bylo možné napájecí kabel kdykoliv jednoduše vytáhnout! Neumisťujte jej do rohu místnosti a dodržujte minimální vzdálenosti.
VAROVÁNÍ: Nezakrývejte ohřívač, mohlo by dojít k přehřátí.
- Dbejte na to, aby teplý vzduch nesměřoval přímo na záclony nebo jiný hořlavý materiál!
- Nikdy neumísťujte ohřívač těsně před nebo pod elektrickou zásuvku. Elektrická zásuvka nesmí být vystavena vlivu horkého vzduchu proudícího z ohřívače.
- Nikdy nepoužívejte ohřívač v blízkosti hořlavých nebo výbušných materiálů.
- Ohřívač nepoužívejte v motorových vozidlech nebo v úzkých, uzavřených místnostech (< 5 m2, např. výtah)!
- Nikdy neponořujte ohřívač do vody nebo jiné tekutiny. Hrozí nebezpečí úrazu elektrickým proudem. Zařízení čistěte podle pokynů uvedených v části „Údržba a čištění“. Jakékoli množství vody, které se dostane do vnitřku zařízení, jej může poškodit.
- Nepoužívejte ohřívač s programátorem, časovým spínačem, samostatným systémem dálkového ovládání nebo jakýmkoli jiným zařízením, které automaticky zapíná ohřívač, protože existuje nebezpečí vzniku požáru, pokud je ohřívač zakrytý nebo nesprávně umístěný.
- Ohřívač je určen výhradně k ohřevu vzduchu. Jakékoli jiné použití je považováno za nesprávné použití. Uživatel/obsluha, a nikoli výrobce, bude odpovědný za jakékoli škody nebo zranění způsobené tímto nesprávným používáním.
- Před čištěním nebo pokud nebudete ohřívač delší dobu používat, jej vždy odpojte od zdroje elektrické energie. Nikdy nevytahujte zařízení ze zásuvky za napájecí kabel, pokud je zapnuté, a pokud máte mokré nebo vlhké ruce. Ujistěte se, že napájecí kabel není poškozen.
- Před přemístěním ohřívače jej vždy nejprve odpojte od zdroje elektrické energie! Ohřívač přemisťujte výhradně uchopením za přenosnou rukojeť!
- Ochranná mřížka slouží jako ochrana proti přímému dotyku topných těles. Je zakázáno používat ohřívač bez řádně namontované ochranné mřížky! Ochranná mřížka neposkytuje úplnou ochranu malým dětem a starším

nebo nemocným osobám! **Nenechávejte ohřívač během provozu bez dozoru!** Nevkládejte žádné předměty přes ochrannou mřížku ohřívače ani do jeho vnitřku.
- Nikdy se během provozu a krátce po vypnutí ohřívače nedotýkejte mřížky a kovových částí ohřívače, aby nedošlo k popálení pokožky. **VAROVÁNÍ:** Některé části tohoto výrobku se mohou stát velmi horkými a mohou způsobit popáleniny. Zvláštní pozornost věnujte tehdy, jsou-li přítomny zranitelné osoby nebo děti.
- Nepoužívejte příslušenství, které není doporučeno výrobcem. Použití nesprávného příslušenství může představovat nebezpečí pro uživatele a vážně poškodit vaše zařízení.
- V případě zjištění jakékoli poruchy (např. neobvyklý hluk nebo zápach spáleniny) ohřívač okamžitě vypněte a odpojte od zdroje elektrické energie!
- Chraňte ohřívač před prachem, párou, slunečním a přímým tepelným zářením!

(*) Autorizovaný servis: Servisní oddělení výrobce nebo dovozce nebo jiná osoba, která je kvalifikovaná, oprávněná a způsobilá provádět tento typ opravy. Ohřívač musí být v případě opravy předán takovému servisu.

OVLÁDACÍ PANEL

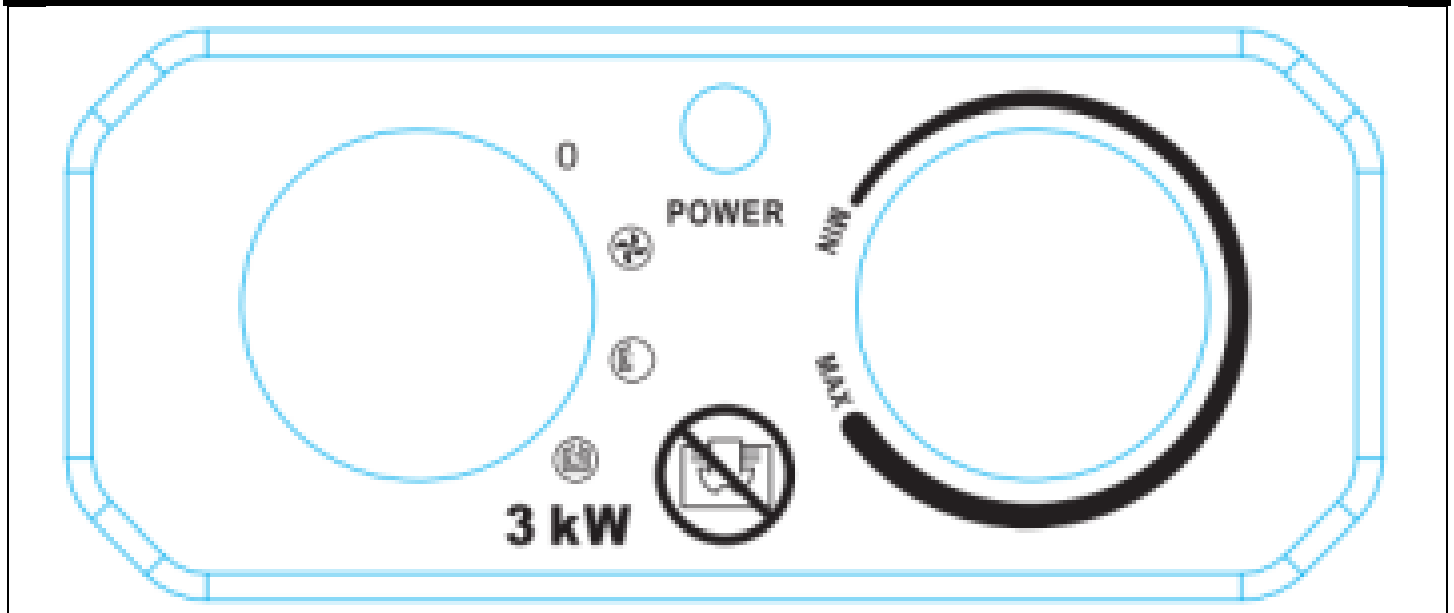

regulátor prostorového termostatu	nastavení tepelného výkonu

PROVOZ

REŽIMY NASTAVENÍ TEPELNÉHO VÝKONU:

- Vypnuto
- v provozu je pouze ventilátor
- v provozu je ventilátor a jeden topný článek je zapnutý (1 500 W)
- v provozu je ventilátor a oba topné články jsou zapnuté (max. 3000 W)

- Uvědomte si, že ohřívač se může během provozu zahřát na vysokou teplotu, proto jej umístěte na pevný, vodorovný nehořlavý povrch (např. kámen, mramor, dlažba) mimo dosah dětí a v dostatečné vzdálenosti od hořlavých materiálů (např. záclon), aby byl zajištěn snadný přístup k zástrčce a aby bylo možné napájecí kabel kdykoliv jednoduše vytáhnout! Neumisťujte jej do rohu místnosti a dodržujte minimální vzdálenosti.
VAROVÁNÍ: Nezakrývejte ohřívač, mohlo by dojít k přehřátí.

- Nastavte ohřívač do režimu ○.
- Připojte ohřívač ke zdroji elektrické energie.
- Nastavte regulátor prostorového termostatu do polohy MAX.
- Ohřívač se zapne nastavením jednoho ze tří režimů tepelného výkonu. (, ,).
- Pomocí prostorového termostatu můžete nastavit stálou teplotu v místnosti. Ohřívání v režimu nebo se zapne, jakmile teplota vzduchu klesne pod nastavenou teplotu. Po dosažení nastavené teploty se topné články vypnou, ale ventilátor zůstává nadále v provozu.
- Pokud chcete nastavit vyšší teplotu, otočte regulátorem prostorového termostatu ve směru hodinových ručiček, pokud chcete nastavit nižší teplotu, otočte regulátorem prostorového termostatu proti směru hodinových ručiček.
- Před vypnutím nastavte ohřívač do režimu , aby byl v provozu pouze ventilátor. Spotřebič takto ochlazujte po dobu 2 minut a poté jej vypněte.
- V případě přehřátí tepelná ochrana ohřívač automaticky vypne. Spotřebič odpojte od zdroje elektrické energie vytažením elektrické zástrčky ze zásuvky a nechte jej minimálně 30 minut vychladnout. Zkontrolujte otvor pro přívod studeného vzduchu a otvor pro odvod teplého vzduchu a v případě potřeby je vyčistěte. Spotřebič znovu zapněte. Pokud se spotřebič nezapne nebo tepelná pojistka spotřebič znovu vypne, odpojte spotřebič od zdroje elektrické energie a kontaktujte autorizovaný servis.
- Při prvním použití ohřívače můžete zaznamenat mírné kouření. Tento jev je zcela normální a po krátké době přestane. Ohřívač je vyroben z oceli, která je potažena vrstvou ochranného oleje. Kouř je způsoben odpařováním oleje během provozu.

ČIŠTĚNÍ A ÚDRŽBA

- Před čištěním spotřebič odpojte od zdroje elektrické energie a nechte jej vychladnout.
- Ochranný kryt ohřívače se snadno zašpiní, proto jej pravidelně čistěte měkkým hadříkem. Na velmi znečištěné části použijte navlhčený hadřík v mýdlové vodě, jejíž teplota je nižší než 50 °C. Následně ochranný kryt ohřívače osušte čistým suchým hadříkem.
- Dávejte pozor, aby se voda nedostala do vnitřku spotřebiče. Nestříkejte vodu na ohřívač a nikdy nepoužívejte k jeho čištění rozpouštědla jako benzín, izoamylacetát, toluen atd.
- Napájecí kabel a zástrčku nejprve očistěte, důkladně osušte a následně je uložte do plastového sáčku.
- Udržujte ohřívač v čistotě, před uskladněním jej nechte vychladnout. Skladujte na suchém, dobře větraném místě.

ŘEŠENÍ PROBLÉMŮ

- Mnoho běžných problémů můžete snadno vyřešit sami a ušetřit tak náklady spojené s opravou spotřebiče. Než kontaktujete autorizovaný servis, vyzkoušejte níže uvedené pokyny.

PROBLÉM	PŘÍČINA	ŘEŠENÍ
Spotřebič neohřívá vzduch, je připojen ke zdroji elektrické energie, je nastaven tepelný výkon i požadovaná teplota	Uvolněná zásuvka, poškozená zásuvka nebo zástrčka.	Odpojte ohřívač od zdroje elektrické energie a zkontrolujte zásuvku a zástrčku.
	Přerušení přívodu elektrické energie.	Zkontrolujte přívod elektrické energie.
Spotřebič neohřívá vzduch	Příliš vysoké nebo nízké napětí.	Ujistěte se, že napětí ve vaší elektrické zásuvce odpovídá údajům na štítku zařízení.
	Zanesený nebo zablokovaný otvor pro	Vyčistěte otvor pro přívod studeného vzduchu. Udržujte ohřívač v dostatečné vzdálenosti od

	přívod studeného vzduchu.	předmětů, jako jsou záclony, papír a jiné věci, které mohou zakrýt otvor pro přívod studeného vzduchu.
	Aktivovala se ochrana proti přehřátí	Nechte zařízení běžet, aby se snížila vnitřní teplota. Po resetování automatické tepelné ochrany může zařízení pokračovat v ohřívání.
	Aktivoval se termostat proti přehřátí	Zkontrolujte otvor pro přívod studeného vzduchu a otvor pro odvod teplého vzduchu a v případě potřeby je vyčistěte. Spotřebič odpojte od zdroje elektrické energie vytažením elektrické zástrčky ze zásuvky a nechte jej minimálně 10 minut vychladnout před pokusem o opětovné zapnutí.
	Manuální reset termostatu	Otevřete kryt zařízení. Jemně stiskněte tlačítko resetu. Když uslyšíte „kliknutí“, termostat byl resetován a je opět připraven k použití.
Spotřebič vydává abnormální zvuk	Spotřebič nestojí rovně.	Umístěte spotřebič na pevný, vodorovný nehořlavý povrch.

OCHRANA ŽIVOTNÍHO PROSTŘEDÍ



Symbol přeškrtnuté nádoby na odpad na výrobcích nebo v průvodních dokumentech znamená, že použité elektrické a elektronické výrobky nesmí být přidávány do běžného komunálního odpadu. Pro správnou likvidaci, obnovu a recyklaci odevzdejte tyto výrobky na určená sběrná místa, kde budou přijaty zdarma. Alternativně v některých zemích můžete vrátit své výrobky místnímu prodejci při koupi ekvivalentního nového produktu. Správnou likvidací tohoto produktu pomůžete zachovat cenné přírodní zdroje a napomáháte prevenci potenciálních negativních dopadů na životní prostředí a lidské zdraví, které by mohly být důsledkem nesprávné likvidace odpadů. Další podrobnosti si vyžádejte od místního úřadu nebo nejbližšího sběrného místa. Při nesprávné likvidaci tohoto druhu odpadu mohou být v souladu s národními předpisy uděleny pokuty.

EU PROHLÁŠENÍ O SHODĚ
EU DECLARATION OF CONFORMITY

vydano/issued by

Výrobce/Producer: S L O V A K I A T R E N D E X P O R T - I M P O R T, s . r . o .
Sídlo/Seated: Michalovská 87/1414, Sobrance 07301, Slovensko
IČO/ID Nr: 46512250

Prohlašuje na svou vlastní odpovědnost, že níže označené zařízení na základě své koncepce a konstrukce, stejně jako provedení uvedené do oběhu, odpovídá základním bezpečnostním požadavkům příslušných právních předpisů. / hereby declares that this appliance is in compliance with all basic safety requirements of all relevant directives.

Elektrický ohřívač / Electric heater Strend Pro BGP3001-30, 230 V, 50 Hz, max. 3 kW, Class I, IP24
TYP/TYPE: BGP3001-30

bylo navrženo a vyrobeno v souladu s následujícími normami / was constructed and produced in compliance with following standards:
EN IEC 55014-1:2021
EN IEC 55014-2:2021
EN IEC 61000-3-2:2019 + A1
EN 61000-3-3:2013 + A1 + A2
EN 60335-1:2012+A11+A13+A1+A14+A2+A15
EN 60335-2-30:2009+A11+A1+A12+A2+A13
EN 62233:2008
AfPS GS 2019:01 PAK
EK1 527-12 Rev.2

a nasledujúcimi predpismi (všetko v platnom znení) / and all relevant directives (all in compliance):
EMC 2014/30/EU
LVD 2014/35/EU
RoHS 2011/65/EU

Veškeré soubory technické dokumentace jsou k nahlédnutí na adrese: /All related technical documentation and test report are available for checking at seat of company on following address: Slovakia TREND Export – Import s.r.o, Michalovská 87/1414, 073 01 Sobrance, Slovenská Republika

Last two digits when product has been introduced on market / Poslední dvě číslice roku, kdy byl výrobek označen značkou CE: 26

JUDr. Michal ŽEŇUCH
per procuram
SLOVAKIA TREND EXPORT - IMPORT, s.r.o.
Michalovská 87/1414
073 01 SOBRANCE
IČO: 46512250, DIČ: 2023403371

Sobrance 27.5.2026
Datum a místo vydání prohlášení
Place and date of issue

.....
Vydal / Issued by: JUDr. Michal Ženuch
Jednatel / Obchodní ředitel
Managing Director / Commercial Director

Razítko / Podpis
Stamp / Signature

STREND PRO®

Záruční list / Warranty

Výrobní číslo:	Dátum prodeje:	Podpis a razítko prodejce:

Meno zákazníka (názov firmy):	Adresa zákazníka (sídlo firmy):

Zákazník svým podpisem potvrzuje, že mu bylo zařízení předvedeno a vysvětleno, že byl seznámen s návodem k obsluze, nasazením a užíváním stroje a že mu zařízení bylo vydáno kompletní.	Podpis zákazníka:

Záznamy o reklamacích – záručních opravách

Dátum přijetí reklamace:	Datum ukončení reklamace:	Evidenční číslo reklamace:	Podpis prevedené záruční opravy (Záznam o neoprávněné reklamace)	Razítko servisního technika:

Podmínky záruky

1. Dodavatel poskytuje na tento výrobek záruční dobu uvedenou v tomto záručním listu za podmínek dodržení způsobu používání a skladování výrobku v souladu s platnými podmínkami a normami, jako i návodem k obsluze. Záruční doba začíná běžet od data prodeje. Záruka na baterie je 12 měsíců.
2. Prodloužená záruční doba 5 let se poskytuje na výrobek za podmínek, že tento výrobek je dodavatelem označený v seznamu výrobků s prodlouženou zárukou, konečným zákazníkům je spotřebitel a výrobek nebude používaný na komerční nasazení. Prodloužená záruka je podmíněna pravidelnými servisními prohlídkami v autorizovaných servisních střediscích dodavatele.
3. Záruční doba se prodlužuje o dobu, po kterou byl výrobek v záruční opravě a je o tom uveden záznam v seznamu o záručních opravách tohoto záručního listu. Právo na záruční opravu si spotřebitel může uplatnit v některém autorizovaném servisním středisku, podle přiloženého seznamu A servisních středisek. Servisní střediska B převádějí záruční opravy pouze na produkty, které byly prodány v jejich provozech. Seznam servisních středisek je pravidelně aktualizován u prodejců a na stránce dovozu: www.strendpro.sk.
4. Servisní středisko je povinné zajistit záruční opravu v zákonem stanovené lhůtě. Zákonem stanovená lhůta pro vyřízení reklamace začíná běžet dnem následujícím po datu přijetí reklamace v servisním středisku..
5. Bezplatná záruční oprava nemůže být uplatňována pokud jde o poruchy, které byly způsobeny používáním výrobku v rozporu s ustanoveními uvedenými v návodu k obsluze, nesprávnou manipulací, mechanickým poškozením, běžným mechanickým opotřebením dílů způsobeným provozem stroje, vinou obsluhy, živelnou pohromou, neoprávněným zásahem do výrobku, poruchy zapříčiněné použitím nevhodných náhradních dílů, použitím nevhodného paliva, a zřejmé přetížení stroje v důsledku trvalého překračování horní hranice výkonu. Práce spojené s čištěním, základní údržbou, ošetřováním nebo nastavením zařízení, které může převést obsluha a jsou uvedeny v návodu k obsluze, nespadají do rozsahu záruky.
6. Za běžné opotřebení dílů se zváží hlavně opotřebení: všech rotujících a pohyblivých části, řezných částí a jejich krytů, střižných šroubů a klínů, převodových a klínových řemenů, řetězových převodů, třecí plochy brzd a spojek, dezény pneumatik a díly běžné údržby jako jsou: vzduchové , hydraulické a olejové filtry, zapalovací svíčky, olejové a chladící náplně.
7. Z prodloužené záruky jsou vyjmuty části strojů a zařízení, na které je konkrétní výrobce poskytuje kratší záruku jako dodavatel na samotný výrobek, ve kterém jsou namontovány. Do této kategorie částí patří: akumulátory, žárovky a podobně.
8. Právo uplatnit nároky plynoucí ze záruky mě vlastník výrobku, pokud tak učiní nejpozději v poslední den záruční doby.
9. Při reklamacích se postupuje podle příslušných ustanovení občanského zákoníku a Zákona o ochraně spotřebitele.
10. Servisní prohlídky, které jsou podmínkou prodloužené 5 leté záruky, musí být prováděny pouze v autorizovaném servisním středisku dodavatele, v pravidelných intervalech a období mezi jednotlivými prohlídkami nesmí překročit dobu 12 měsíců. První servisní prohlídka musí být provedena nejpozději do 12 měsíců od data prodeje výrobku. Servisní prohlídky provádějí servisní střediska v období posledních tří a prvních dvou měsících kalendářního roku. Každá servisní prohlídka musí být zaznamenána v tomto záručním listě s uvedeným datem prohlídky, podpisem a razítkem servisního střediska. Servisní prohlídkou se rozumí kontrola stroje, výměna náplní a filtrů dle doporučení výrobce, výměna opotřebených a poškozených dílů, které mohou ovlivnit poškození nebo opotřebení jiných dílů a samotné nastavení stroje. Úkon servisní prohlídky a použitý materiál se účtuje dle platného ceníku servisního střediska.

Při uplatňování reklamace je reklamující povinen předložit k reklamaci čistý a kompletní výrobek, doklad o koupi nebo vyplněný a potvrzený záruční list. V případě prodloužené záruky, záznamy o servisních prohlídkách a daňové doklady za jednotlivé prohlídky. Při nesplnění některé z podmínek prodloužené záruky uvedené v tomto záručním listu, se na výrobek poskytuje záruční doba 2 roky.

ZÁRUČNÍ A POZÁRUČNÍ SERVIS PROVÁDÍ VÝROBCE

Slovakia Trend Export-Import s.r.o., Michalovská 87/1414, 073 01 Sobrance
Fax: **(056) 652-2329** Tel: **0915 392 687** E-mail: **servis@slovakia-trend.sk**

HU Magyar

MŰSZAKI PARAMÉTEREK	
FESZÜLTSÉG/FREKVENCIA	230 V / 50 Hz
TELJESÍTMÉNY	3 000 W
HŐTELJESÍTMÉNY BEÁLLÍTÁSA	3 (40 W, 1 500 W, a 3 000 W)
ÁRAMERŐSSÉG	12,5-13,6 A
HŐBIZTOSÍTÉK	121 °C
A VÁZ ANYAGA	műanyag + hidegen hengerelt alacsony széntartalmú acél
MÉRETEK	350 x 235 x 330 mm
BRUTTÓ TÖMEG	7,3 kg
NETTÓ TÖMEG	6 kg
LÉGÁRAMLÁS	284 m^3/h
TÁPKÁBEL HOSSZA	1,6 m
VÉDELMI FOKOZAT	IP24
TÚLMELEGEDÉS ELLENI TERMOSZTÁT	70 °C

SZIMBÓLUMOK MAGYARÁZATA	
	A termék megfelel a hatályos európai irányelveknek, és megtörtént ezen irányelvek megfelelőségértékelési eljárása.
	Ne dobja a háztartási hulladék közé. Ehelyett környezetbarát módon forduljon újrahasznosító központokhoz. Kérjük, fordítson figyelmet a környezet védelmére.
	IP24 védettségi fokozat
	**FIGYELMEZTETÉS:** Ne takarja le a fűtőberendezést, mert túlmelegedhet
	A készüléket óvatosan kezelje.
	Ez az oldal felfelé.
	Védje a készüléket a nedvességtől.
	Törékeny!
	Áramütés veszélye! A készülék vagy tartozékainak szétszerelése, átalakítása szigorúan tilos! A készülék vagy bármely alkatrész sérülése esetén azonnal húzza ki a készüléket az elektromos hálózatból, és forduljon szakszervizhez!
	I. érintésvédelmi osztály.

HU Magyar

A TERMÉK LEÍRÁSA

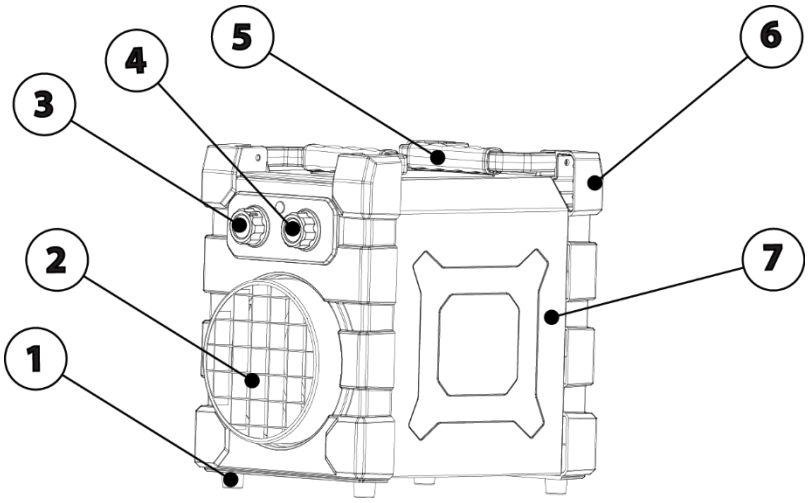

1	Lábak
2	Elülső védőrács
3	Helyiségtermosztát szabályozó
4	Fűtési teljesítmény beállítása
5	Fogantyú
6	Műanyag védőelemek
7	Acélburkolat

BIZTONSÁGI UTASÍTÁSOK

- A FŰTŐBERENDEZÉS HASZNÁLATA ELŐTT FIGYELMESEN OLVASSA EL EZT A HASZNÁLATI ÚTMUTATÓT.

- Csomagolja ki a fűtőberendezést, és győződjön meg arról, hogy nem sérült. Ne használjon sérült fűtőberendezést, és forduljon a forgalmazóhoz. A csomagolóanyagokat ne hagyja gyermekek közelében.
- A készüléket nem használhatják olyan személyek (beleértve a gyermekeket is), akiknek fizikai, érzékszervi vagy mentális képességeik, illetve tapasztalatuk vagy ismereteik hiánya nem teszi lehetővé a készülék biztonságos használatát, kivéve, ha felügyelet alatt állnak, vagy megfelelő oktatásban részesültek egy, a biztonságukért felelős személy által. Ügyeljen arra, hogy a gyermekek ne játszhassanak a készülékkel.
- A készüléket tartsa 3 év alatti gyermekektől távol, kivéve, ha folyamatos felügyelet alatt vannak.
- A 3 évnél idősebb és 8 évnél fiatalabb gyermekek csak be- és kikapcsolhatják a készüléket, feltéve hogy az a normál működési helyzetében van elhelyezve és telepítve, valamint felügyelet alatt vannak vagy oktatást kaptak a készülék biztonságos használatáról és megértették a használatával kapcsolatos veszélyeket.
- A 3 évnél idősebb és 8 évnél fiatalabb gyermekek nem csatlakoztathatják a készüléket az elektromos hálózathoz, nem szabályozhatják, tisztíthatják vagy végezhetik annak karbantartását.
- A fűtőberendezés elektromos hálózathoz történő csatlakoztatása előtt győződjön meg arról, hogy a hálózati feszültség megfelel a készülék adattábláján szereplő értékeknek.
- Ellenőrizze, hogy a tápkábel nem sérült-e. Sérülés esetén a veszély elkerülése érdekében cseréltesse ki hivatalos szervizben.
- A tápkábelt teljesen tekerje ki!
- A fűtőberendezés elektromos hálózathoz történő csatlakoztatásához ne használjon hosszabbítót vagy elosztót!
- Ne vezesse a tápkábelt a fűtőberendezésen keresztül, fűtőtestek közelében vagy szőnyeg, lábtörlő alatt stb.! Úgy helyezze el, hogy véletlenül se húzódhasson ki a csatlakozóból, és senki ne botolhasson meg benne!
- **TILOS** a készüléket kültéren, nedves környezetben, fürdőkád, mosdó, zuhanyzó, úszómedence vagy szauna közvetlen közelében használni!

HU Magyar

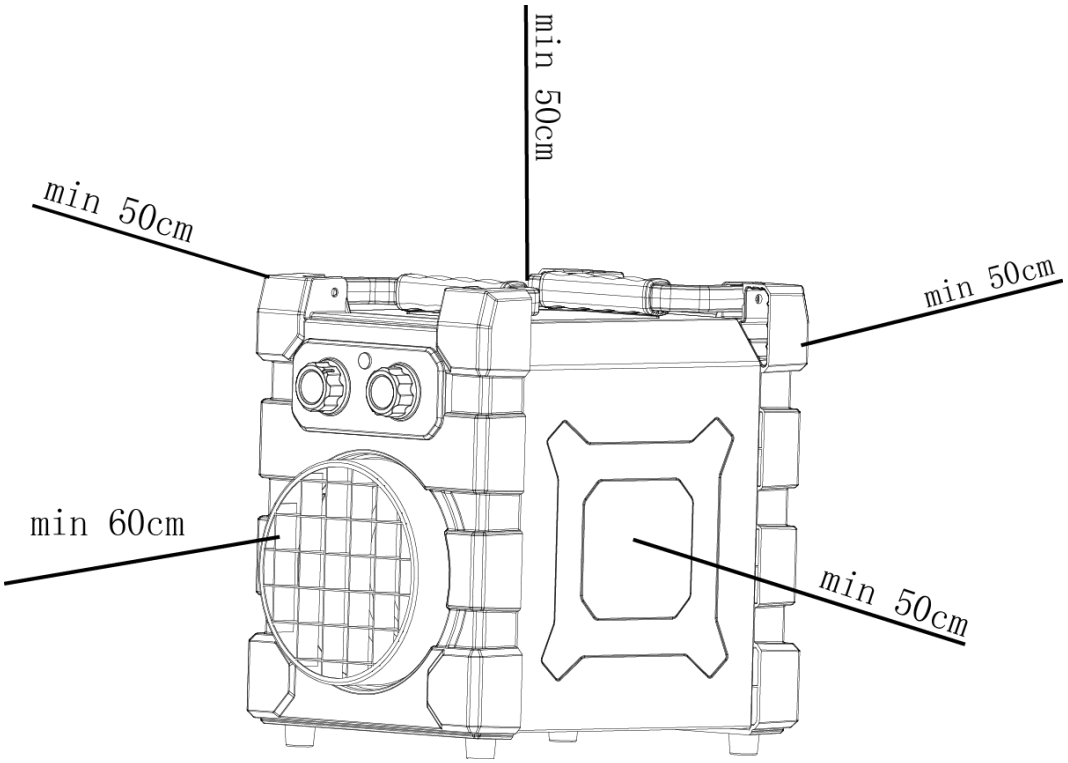

- Vegye figyelembe, hogy a fűtőberendezés működés közben magas hőmérsékletre melegedhet fel, ezért helyezze szilárd, vízszintes, nem gyúlékony felületre (pl. kő, márvány, csempe), gyermekektől távol és megfelelő távolságra gyúlékony anyagoktól (pl. függönyöktől), úgy, hogy a csatlakozódugó könnyen hozzáférhető legyen és a tápkábel bármikor egyszerűen kihúzható legyen! Ne helyezze a szoba sarkába, és tartsa be a minimális távolságokat. **FIGYELMEZTETÉS:** Ne takarja le a fűtőberendezést, mert túlmelegedhet.
- Ügyeljen arra, hogy a meleg levegő ne irányuljon közvetlenül függönyökre vagy más gyúlékony anyagokra!
- Soha ne helyezze a fűtőberendezést közvetlenül elektromos aljzat elé vagy alá. Az elektromos aljzat nem lehet kitéve a fűtőberendezésből áramló forró levegő hatásának.
- Soha ne használja a fűtőberendezést gyúlékony vagy robbanásveszélyes anyagok közelében.
- Ne használja a fűtőberendezést gépjárművekben vagy szűk, zárt helyiségekben (< 5 m2, pl. lift)!
- Soha ne merítse a fűtőberendezést vízbe vagy más folyadékba. Áramütés veszélye áll fenn. A készüléket a „Karbantartás és tisztítás” részben leírtak szerint tisztítsa. Bármilyen víz, amely a készülék belsejébe jut, károsíthatja azt.
- Ne használja a fűtőberendezést programozóval, időkapcsolóval, külön távirányító rendszerrel vagy bármilyen más eszközzel, amely automatikusan bekapcsolja a fűtőberendezést, mert tűzveszély áll fenn, ha a készülék le van takarva vagy helytelenül van elhelyezve.
- A fűtőberendezés kizárólag levegő melegítésére szolgál. Minden más használat nem rendeltetésszerű használatnak minősül. A felhasználó/kezelő, és nem a gyártó felelős az ilyen helytelen használatból eredő károkért vagy sérülésekért.
- A fűtőberendezést mindig húzza ki az elektromos hálózatból tisztítás előtt, vagy ha hosszabb ideig nem használja. Soha ne húzza ki a készüléket a tápkábelnél fogva, ha az be van kapcsolva, illetve nedves vagy vizes kézzel. Győződjön meg arról, hogy a tápkábel nem sérült.
- A fűtőberendezés áthelyezése előtt mindig húzza ki azt az elektromos hálózatból! A készüléket kizárólag a hordozófogantyúnál fogva mozgassa!
- A védőrács a fűtőelemek közvetlen érintése elleni védelemre szolgál. Tilos a fűtőberendezést megfelelően felszerelt védőrács nélkül használni! A védőrács nem nyújt teljes védelmet kisgyermekek és idős vagy beteg

emberek számára! **Működés közben ne hagyja felügyelet nélkül a készüléket!** Ne helyezzen semmilyen tárgyat a védőrácson keresztül vagy a készülék belsejébe.
- Soha ne érintse meg a fűtőberendezés rácsát és fém részeit működés közben vagy közvetlenül kikapcsolás után, hogy elkerülje a bőr égési sérüléseit. **FIGYELMEZTETÉS:** A termék egyes részei nagyon forróvá válhatnak és égési sérüléseket okozhatnak. Különös figyelmet kell fordítani, ha veszélyeztetett személyek vagy gyermekek vannak jelen.
- Ne használjon a gyártó által nem ajánlott tartozékokat. A nem megfelelő tartozékok használata veszélyt jelenthet a felhasználóra, és súlyosan károsíthatja a készüléket.
- Bármilyen meghibásodás észlelése esetén (pl. szokatlan zaj vagy égett szag) azonnal kapcsolja ki a fűtőberendezést, és húzza ki az elektromos hálózatból!
- Óvja a fűtőberendezést portól, gőztől, napsugárzástól és közvetlen hősugárzástól!

(*) Hivatalos szerviz: A gyártó vagy importőr szervizrészlege vagy más olyan személy, aki megfelelő képesítéssel és jogosultsággal rendelkezik az ilyen típusú javítások elvégzéséhez. Javítás esetén a készüléket ilyen szerviznek kell átadni.

VEZÉRLŐPANEL

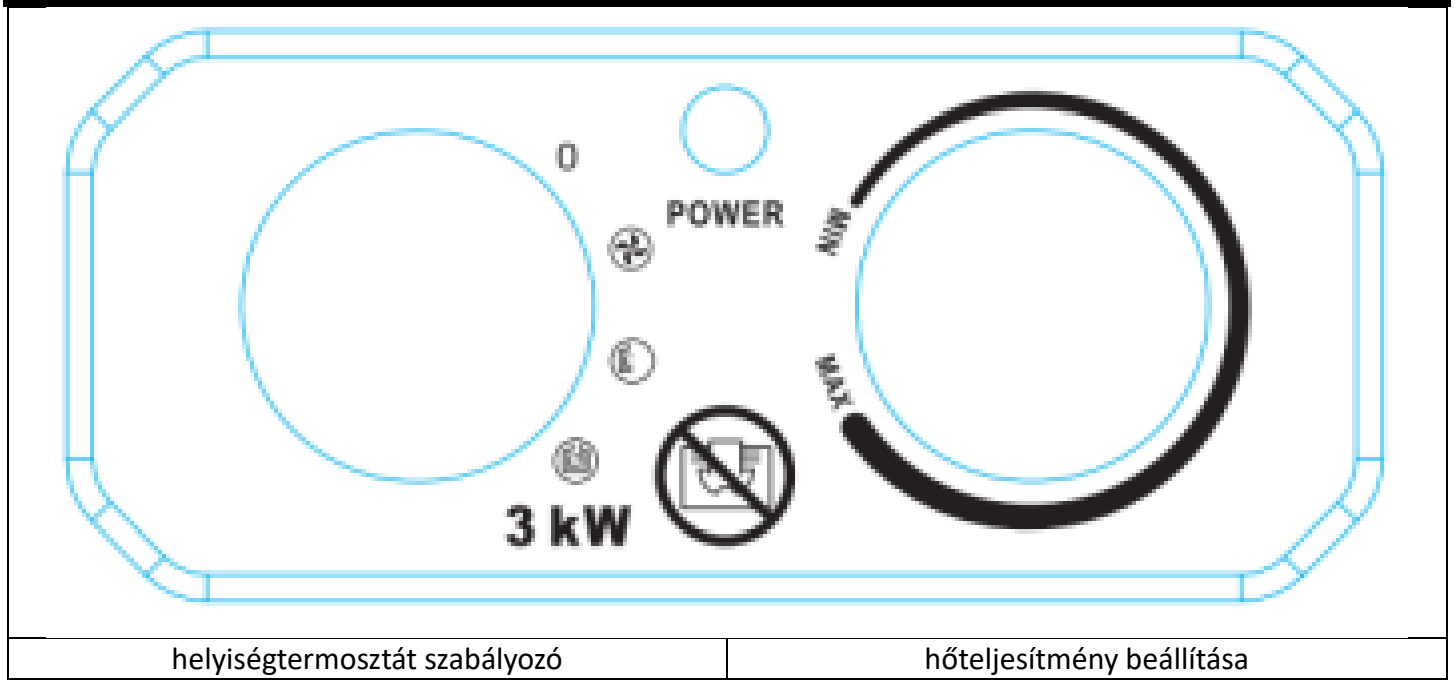

helyiségtermosztát szabályozó	hőteljesítmény beállítása

ÜZEMELTETÉS

A HŐTELJESÍTMÉNY BEÁLLÍTÁSI MÓDJAI:

- kikapcsolás
- csak a ventilátor működik
- a ventilátor működik és egy fűtőelem be van kapcsolva (1 500 W)
- a ventilátor működik és mindkét fűtőelem be van kapcsolva (max. 3000 W)

- Vegye figyelembe, hogy a fűtőberendezés működés közben magas hőmérsékletre melegedhet fel, ezért helyezze szilárd, vízszintes, nem gyúlékony felületre (pl. kő, márvány, csempe), gyermekektől távol és megfelelő távolságra gyúlékony anyagoktól (pl. függönyöktől), úgy, hogy a csatlakozódugó könnyen hozzáférhető legyen és a tápkábel bármikor egyszerűen kihúzható legyen! Ne helyezze a szoba sarkába, és tartsa be a minimális

távolságokat. **FIGYELMEZTETÉS:** Ne takarja le a fűtőberendezést, mert túlmelegedhet.
- Állítsa a fűtőberendezést üzemmódba ○.
- Csatlakoztassa a fűtőberendezést az elektromos hálózathoz.
- Állítsa a helyiségtermosztát szabályozót MAX állásba.
- A fűtőberendezés a három hőteljesítmény-beállítás egyikének kiválasztásával kapcsol be. (, ,).
- A helyiségtermosztát segítségével állandó szobahőmérsékletet állíthat be. A fűtés vagy üzemmódban bekapcsol, amint a levegő hőmérséklete a beállított érték alá csökken. A beállított hőmérséklet elérése után a fűtőelemek kikapcsolnak, de a ventilátor tovább működik.
- Ha magasabb hőmérsékletet szeretne beállítani, forgassa a helyiségtermosztát szabályozót az óramutató járásával megegyező irányba, ha alacsonyabb hőmérsékletet szeretne beállítani, forgassa az óramutató járásával ellentétes irányba.
- Kikapcsolás előtt állítsa a fűtőberendezést üzemmódba, hogy csak a ventilátor működjön. Hagyja így hűlni a készüléket 2 percig, majd kapcsolja ki.
- Túlmelegedés esetén a túlmelegedés elleni termosztát automatikusan kikapcsolja a fűtőberendezést. Húzza ki a készüléket az elektromos hálózatból, és hagyja legalább 30 percig hűlni. Ellenőrizze a hideglevegő-bemeneti és meleglevegő-kimeneti nyílásokat, és szükség esetén tisztítsa meg őket. Kapcsolja be újra a készüléket. Ha a készülék nem kapcsol be, vagy a hőbiztosíték ismét kikapcsolja, húzza ki a készüléket az elektromos hálózatból, és forduljon hivatalos szervizhez.
- A fűtőberendezés első használatakor enyhe füstképződés figyelhető meg. Ez teljesen normális jelenség, és rövid idő után megszűnik. A fűtőberendezés acélból készült, amelyet védőolaj-réteg borít. A füstöt az olaj párolgása okozza működés közben.

TISZTÍTÁS ÉS KARBANTARTÁS

- A készülék tisztítása előtt húzza ki azt az elektromos hálózatból, és hagyja lehűlni.
- A fűtőberendezés védőburkolata könnyen szennyeződik, ezért rendszeresen tisztítsa puha kendővel. Az erősen szennyezett részekhez használjon enyhén nedves, szappanos vízbe mártott kendőt, amelynek hőmérséklete nem haladja meg az 50 °C-ot. Ezután törölje szárazra a védőburkolatot tiszta, száraz kendővel.
- Ügyeljen arra, hogy víz ne kerüljön a készülék belsejébe. Ne fröcsköljön vizet a fűtőberendezésre, és soha ne használjon tisztításhoz oldószereket, például benzint, izoamil-acetátot, toluolt stb.
- Először tisztítsa meg a tápkábelt és a csatlakozódugót, alaposan szárítsa meg őket, majd helyezze műanyag zacskóba.
- Tartsa tisztán a fűtőberendezést, tárolás előtt hagyja lehűlni. Száraz, jól szellőző helyen tárolja.

HIBAELHÁRÍTÁS

- Számos gyakori problémot könnyen megoldhat saját maga, így megtakaríthatja a készülék javításával kapcsolatos költségeket. Mielőtt kapcsolatba lépne a hivatalos szervizzel, próbálja ki az alábbi útmutatásokat.

PROBLÉMA	OK	MEGOLDÁS
A készülék nem fűti a levegőt, csatlakoztatva van az elektromos hálózathoz, a fűtési teljesítmény és a kívánt hőmérséklet be van állítva	Laza aljzat, sérült aljzat vagy csatlakozódugó.	Húzza ki a fűtőberendezést az elektromos hálózatból, és ellenőrizze az aljzatot és a csatlakozódugót.
	Az elektromos áramellátás megszakadt.	Ellenőrizze az elektromos áramellátást.
A készülék nem fűti a levegőt	Túl magas vagy túl	Győződjön meg arról, hogy az elektromos

	alacsony feszültség.	hálózat feszültsége megfelel a készülék adattábláján feltüntetett értékeknek.
	A hideglevegő-bemeneti nyílás eltömődött vagy blokkolt.	Tisztítsa meg a hideglevegő-bemeneti nyílást. Tartsa a fűtőberendezést megfelelő távolságra olyan tárgyaktól, mint a függönyök, papír és egyéb dolgok, amelyek eltakarhatják a hideglevegő-bemeneti nyílást.
	Aktiválódott a túlmelegedés elleni védelem	Hagyja a készüléket működni, hogy a belső hőmérséklet csökkenjen. Az automatikus hővédelem visszaállítása után a készülék folytathatja a fűtést.
	Aktiválódott a túlmelegedés elleni termosztát	Ellenőrizze a hideglevegő-bemeneti és meleglevegő-kimeneti nyílásokat, és szükség esetén tisztítsa meg őket. Húzza ki a készüléket az elektromos hálózatból, és hagyja legalább 10 percig lehűlni, mielőtt újra bekapcsolná.
	A termosztát kézi visszaállítása	Nyissa ki a készülék burkolatát. Finoman nyomja meg a reset gombot. Ha „kattanást” hall, a termosztát visszaállt és ismét használatra kész.
A készülék rendellenes hangot ad ki	A készülék nem áll egyenesen.	Helyezze a készüléket szilárd, vízszintes, nem gyúlékony felületre.

KÖRNYEZETVÉDELEM



A termékeken vagy a kísérő dokumentumokban található áthúzott hulladéktároló szimbólum azt jelenti, hogy a használt elektromos és elektronikus termékeket nem szabad a kommunális hulladék közé dobni. A megfelelő ártalmatlanítás, újrahasznosítás és visszanyerés érdekében adja le ezeket a termékeket a kijelölt gyűjtőhelyeken, ahol ingyenesen átveszik őket. Egyes országokban lehetőség van arra is, hogy a terméket egy új, azzal egyenértékű termék vásárlásakor visszavigye a helyi kereskedőhöz. A termék megfelelő ártalmatlanításával hozzájárul az értékes természeti erőforrások megőrzéséhez, valamint a környezetre és az emberi egészségre gyakorolt esetleges negatív hatások megelőzéséhez, amelyek a nem megfelelő hulladékkezelés következményei lehetnek. További információért forduljon a helyi önkormányzathoz vagy a legközelebbi gyűjtőponthoz. Az ilyen típusú hulladék nem megfelelő ártalmatlanítása a nemzeti előírások szerint bírságot vonhat maga után.

STREND PRO®

Garancialevél/Warranty

Modellszám:	Eladás dátuma:	Eladó aláírása és pecsétje:

Ügyfél neve (cég neve):	Ügyfél címje (Cég címje):

Az ügyfél az aláírásával megerősíti, hogy a készüléket bemutatták és elmagyarázták neki, hogy ismeri a gép üzemeltetésére és használatára vonatkozó utasításokat, valamint hogy a készülék teljesen volt neki kiadva.	Ügyfél aláírása:

Jegyzések a panszokról – jótálási javítások

A panasz elfogadásának dátuma:	A panasz befejezésének dátuma:	A panasz száma:	Aláírás az átvet jótálási javításról (Jegyzések a jogosulatlan panszról)	Serviztechnikus pecsétje:

Jótállás feltételek

1. A szállító biztosítja a termék jótálását amely szerepel a garancialevelen a feltétellel, hogy a használat és tárolás összhangban lesz a feltételekel és normákal, valamint a használati utasítással. A garanciaidő az értékesítés időpontjától kezdődik.
   A jòtálási idő a töltőkre 12 hónap.
2. A kiterjesztett garanciát 5 éves időszakra nyújtják a feltétellel, hogy a termék bevan írva a hoszab garancia termékek listájára, az utolsó használó a vevő, es nemlesz használva kereskedelmi célokra. A kiterjesztett jótállás rendszeres szervizellenőrzést igényel a szállító hivatalos szervizközpontjában.
3. A garancia időtartama meghosszabbodik a termék garanciális idejével mikor a szervizközpontba volt javításba, és a jótállási lapon felvann jegyezve ez az idő. A jótállási igényt a fogyasztó igényelheti egy hivatalos szervizközpontban, a mellékelt "A" szervizközpont lista szerint.
   A "B" szervizközpontokba csak ojan termékeken végeznek javításokat amelyeket ott adtak ell. A szervizközpontok listáját rendszeresen frissítik a gyártók és az import oldalon: www.strendpro.sk.
4. A Szervizközpontnak a törvényi határidőn belül jótállási javítást kell biztosítania. A panaszkezelés törvényes határideje a panasz kézhezvételét követő napon kezdődik
5. Az ingyenes garanciális javítás nem alkalmazható a termék helytelen használatából eredő hibákra, az üzemeltetési utasítás okal elentétben, a nem megfelelő kezelésének, a gép mechanikai károsodásra, az általános mechanikai károsodásra amely általános használatkor keletkezik, az üzemeltető helytelen használatára, természeti katasztrófáknál, a termékkel való illetéktelen beavatkozásnél , a nem megfelelő pótalkatrészek használatánál a nem megfelelő tüzelőanyag használatnál és a látszólagos gépi túlterhelés következtében fellépő hibáknál a felső teljesítmény határ folyamatos túllépése miatt. Az üzemeltető által kezelhető, és a használati utasításban felsorolt tisztítási, karbantartási, gondoskodás és a beálltási munkák nem tartoznak a jótállás hatálya alá.
6. Az alkatrészek kopásának elsősorban ojan alkatrészek kopása érthető mind: minden forgó és mozgó alkatrész, vágó rész és burkolat, kapcsok és ékek, fogaskerekek és ékszíjak, láncos fogaskerekek, súrlódás és tengelykapcsoló súrlódó felületek, gumiabroncs futófelületek és rutinszerű karbantartási alkatrészek, mint például: , hidraulikus és olajszűrők, gyújtógyertyák, olaj- és hűtőfolyadék-kazetták
7. A kiterjesztett garanciából kivannnak hagyva olyan gépek és berendezések mentesített részeit, amelyeknél az adott gyártó rövidebb garanciát nyújt, mint maga a termék gyártója. Ez a kategória magában foglalja: akkumulátorok, izzók és hasonlók
8. A garancia alá tartozó igények igénybevételéhez való jog a termék tulajdonosa, feltéve hogy ezt legkésőbb a jótállási időszak utolsó napján teszi meg.
9. A követelések feldolgozása a Polgári Törvénykönyv és a Fogyasztóvédelmi Törvény vonatkozó rendelkezéseinek megfelelően történik.
10. A meghosszabbított 5 éves garanciális feltételeknek megfelelő szervizellenőrzést csak rendszeres időközönként, a szállító hivatalos szervizközpontjában lehet elvégezni, és az egyes vizsgálatok közötti időszak nem haladhatja meg a 12 hónapot. Az első szervizvizsgálatot legkésőbb a termék értékesítésének napjától számított 12 hónapon belül kell elvégezni. A szervizvizsgálatokat a naptári év utolsó három és első két hónapjában szervizközpontok végzik. Minden szervizvizsgálatot fel kell jegyezni a jótállási jegyen a szervizközpont ellenőrzésének, aláírásának és bélyegzőjének dátumával. A szervizvizsgálat a gyártó által ajánlott gépellenőrzést, a patronok és szűrők cseréjét, a kopott és sérült alkatrészek cseréjét, amelyek a más alkatrészek károsodását, kopását és a gép beállítását érinthetik. A szolgáltatási ellenőrzést és a felhasznált anyagot egy érvényes kiszolgálóközponti árlista szerint kell kiszámítani.

A panasz benyújtásakor a panaszolt köteles benyújtani egy tiszta és teljes terméket, a vásárlás igazolását, vagy egy kitöltött és megerősített garanciajegyet a panaszra. A kiterjesztett garancia esetén a szervizvizsgálatok és az egyes túrák adózási dokumentumait rögzítik.
Ha a garanciális kártyán a meghosszabbított garanciális feltételek egyikének sem felel meg, a termék 2 év garanciát vállal.

A SZAVATOSSÁGI ES A JÓTÁLÁSI SZERVISZT A GYÁRTÓ BISZTOSÍTJA

Slovakia Trend Export-Import s.r.o., Michalovská 87/1414, 073 01 Sobrance
Fax: **(056) 652-2329** Tel: **0915 392 687** E-mail: **servis@slovakia-trend.sk**

HR Hrvatski

TEHNIČKI PARAMETRI	
NAPON/FREKVENCIJA	230 V / 50 Hz
SNAGA	3 000 W
PODEŠAVANJE TOPLINSKE SNAGE	3 (40 W, 1 500 W, a 3 000 W)
STRUJA	12,5-13,6 A
TOPLINSKI OSIGURAČ	121 °C
MATERIJAL OKVIRA	plastika + niskougljični čelik valjan na hladno
DIMENZIJE	350 x 235 x 330 mm
UKUPNA MASA	7,3 kg
NETO MASA	6 kg
PROTOK ZRAKA	284 m^3/h
DULJINA NAPOJNOG KABLA	1,6 m
STUPANJ ZAŠTITE	IP24
TERMOSTAT PROTIV PREGRIJAVANJA	70 °C

OBJAŠNJENJE SIMBOLA	
CE	Proizvod je u skladu s važećim europskim direktivama i provedena je metoda ocjene sukladnosti tih direktiva.
	Ne odlažite u obični kućanski otpad. Umjesto toga, na ekološki prihvatljiv način obratite se centrima za recikliranje. Molimo vodite računa o zaštiti okoliša.
IP24	Stupanj zaštite IP24
	UPOZORENJE: Ne prekrivajte grijalicu, moglo bi doći do pregrijavanja
	Pažljivo rukujte uređajem.
	Ovom stranom prema gore.
	Zaštitite uređaj od vlage.
	Pažnja, lomljivo!
	Opasnost od strujnog udara! Rastavljanje, preinake uređaja ili njegove dodatne opreme strogo su zabranjeni! U slučaju bilo kakvog oštećenja uređaja ili njegovog dijela odmah ga isključite iz električne mreže i obratite se stručnom servisu!
	Klasa zaštite I.

HR Hrvatski

OPIS PROIZVODA

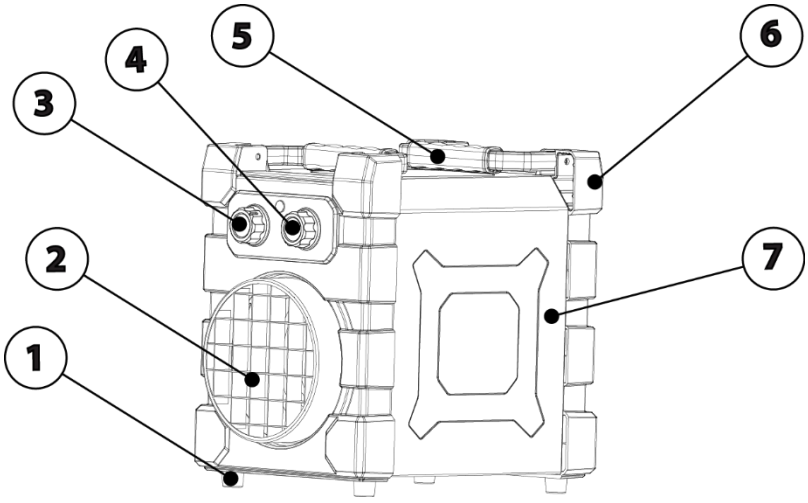

1	Nožice
2	Prednja zaštitna rešetka
3	Regulator sobnog termostata
4	Podešavanje toplinskog učinka
5	Ručka
6	Plastični zaštitni dijelovi
7	Čelično kućište

SIGURNOSNE UPUTE

- PAŽLJIVO PROČITAJTE OVE UPUTE ZA UPORABU PRIJE NEGO ŠTO POČNETE KORISTITI GRIJALICU.

- Izvadite grijalicu iz ambalaže i provjerite je li oštećena. Ne koristite oštećenu grijalicu i kontaktirajte prodavača. Ambalažni materijal ne ostavljajte u blizini djece.
- Uređaj nije namijenjen za uporabu osobama (uključujući djecu) čije fizičke, osjetilne ili mentalne sposobnosti ili nedostatak iskustva i znanja onemogućuju sigurno korištenje uređaja, osim ako nisu pod nadzorom ili su dobile upute o uporabi uređaja od osobe odgovorne za njihovu sigurnost. Pazite na djecu kako biste osigurali da se ne igraju s uređajem.
- Držite uređaj izvan dohvata djece mlađe od 3 godine, osim ako nisu pod stalnim nadzorom.
- Djeca starija od 3 godine i mlađa od 8 godina smiju samo uključivati i isključivati uređaj pod uvjetom da je postavljen i instaliran u svom normalnom radnom položaju, ako su pod nadzorom ili su poučena o sigurnoj uporabi uređaja i razumiju moguće opasnosti povezane s njegovom uporabom.
- Djeca starija od 3 godine i mlađa od 8 godina ne smiju priključivati uređaj u električnu utičnicu, regulirati ga, čistiti ili održavati.
- Prije priključivanja grijalice na izvor električne energije provjerite odgovara li napon u vašoj električnoj mreži podacima na oznaci uređaja.
- Provjerite je li napojni kabel oštećen. Ako jest, neka ga zamijeni ovlašteni servis kako bi se izbjegla opasnost.
- Potpuno odmotajte napojni kabel!
- Za priključivanje grijalice na električnu mrežu nemojte koristiti produžni kabel niti razdjelne utičnice!
- Ne provodite napojni kabel preko grijalice, blizu površine grijaćih tijela ili ispod tepiha, otirača itd.! Postavite ga tako da se ne može slučajno izvući iz utičnice i da se nitko ne može spotaknuti o njega!
- **ZABRANJENO** je koristiti uređaj na otvorenom, u vlažnom okruženju, u neposrednoj blizini kade, umivaonika, tuša, bazena ili saune!

HR Hrvatski

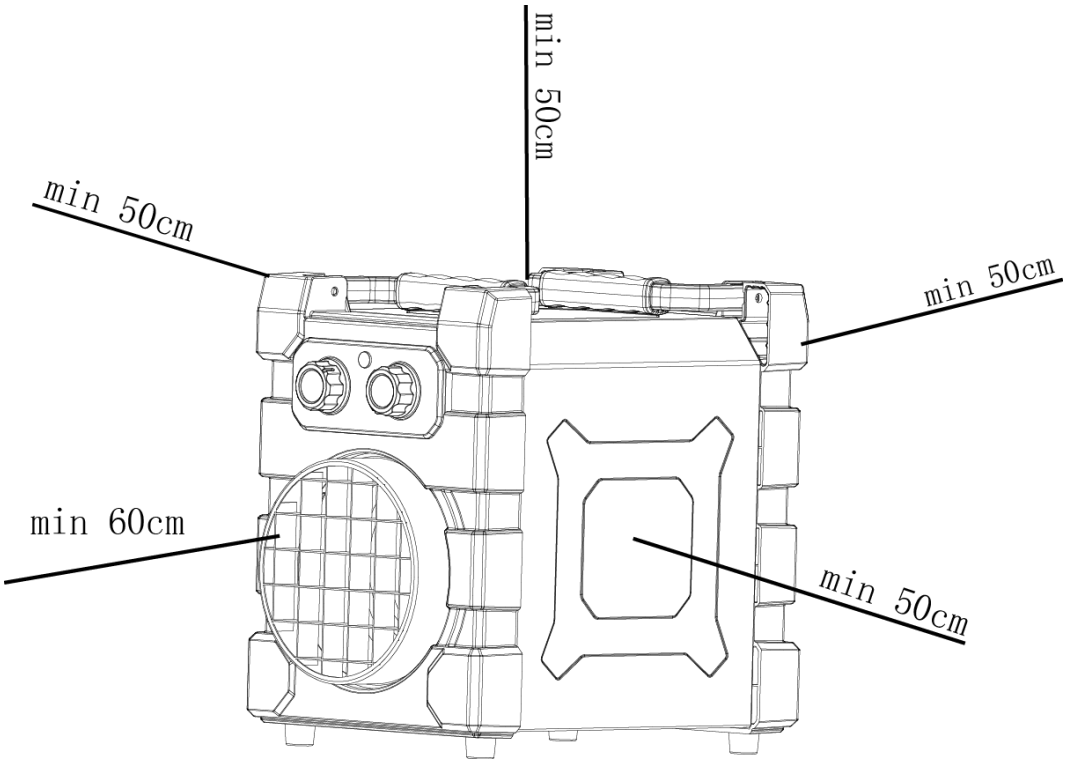

- Imajte na umu da se grijalica tijekom rada može zagrijati na visoku temperaturu, stoga je postavite na čvrstu, vodoravnu nezapaljivu površinu (npr. kamen, mramor, pločice) izvan dohvata djece i na dovoljnoj udaljenosti od zapaljivih materijala (npr. zavjesa), tako da bude osiguran jednostavan pristup utikaču i da se napojni kabel može u svakom trenutku lako isključiti! Nemojte je postavljati u kut prostorije i pridržavajte se minimalnih udaljenosti. **UPOZORENJE:** Ne prekrivajte grijalicu, moglo bi doći do pregrijavanja.
- Pazite da topli zrak ne bude usmjeren izravno prema zavjesama ili drugom zapaljivom materijalu!
- Nikada ne postavljajte grijalicu neposredno ispred ili ispod električne utičnice. Električna utičnica ne smije biti izložena djelovanju vrućeg zraka koji izlazi iz grijalice.
- Nikada ne koristite grijalicu u blizini zapaljivih ili eksplozivnih materijala.
- Ne koristite grijalicu u motornim vozilima ili u uskim, zatvorenim prostorijama (< 5 m2, npr. dizalo)!
- Nikada ne uranjajte grijalicu u vodu ili drugu tekućinu. Postoji opasnost od strujnog udara. Uređaj čistite prema uputama navedenim u odjeljku „Održavanje i čišćenje“. Svaka količina vode koja dospije u unutrašnjost uređaja može ga oštetiti.
- Ne koristite grijalicu s programatorom, vremenskim prekidačem, zasebnim sustavom za daljinsko upravljanje ili bilo kojim drugim uređajem koji automatski uključuje grijalicu, jer postoji opasnost od požara ako je grijalica prekrivena ili nepravilno postavljena.
- Grijalica je namijenjena isključivo zagrijavanju zraka. Svaka druga uporaba smatra se nepravilnom uporabom. Korisnik/rukovatelj, a ne proizvođač, odgovoran je za svaku štetu ili ozljedu uzrokovanu takvom nepravilnom uporabom.
- Uvijek isključite grijalicu iz izvora električne energije prije čišćenja ili ako je nećete koristiti dulje vrijeme. Nikada ne izvlačite uređaj iz utičnice povlačenjem za napojni kabel dok je uključen ili ako imate mokre ili vlažne ruke. Provjerite da napojni kabel nije oštećen.
- Prije premještanja grijalice uvijek je prvo isključite iz izvora električne energije! Grijalicu premještajte isključivo držeći je za prijenosnu ručku!
- Zaštitna mrežica služi kao zaštita od izravnog dodira grijaćih elemenata. Zabranjeno je koristiti grijalicu bez pravilno postavljene zaštitne mrežice! Zaštitna mrežica ne pruža potpunu zaštitu za malu djecu te starije ili

bolesne osobe! **Ne ostavljajte grijalicu bez nadzora tijekom rada!** Ne umećite nikakve predmete kroz zaštitnu mrežicu ili u unutrašnjost grijalice.
- Nikada ne dodirujte mrežicu i metalne dijelove grijalice tijekom rada i neposredno nakon isključivanja kako biste izbjegli opekline kože. **UPOZORENJE:** Neki dijelovi ovog proizvoda mogu postati vrlo vrući i uzrokovati opekline. Posebnu pažnju obratite kada su prisutne ranjive osobe ili djeca.
- Ne koristite dodatnu opremu koju nije preporučio proizvođač. Uporaba nepravilne dodatne opreme može predstavljati opasnost za korisnika i ozbiljno oštetiti uređaj.
- U slučaju bilo kakvog kvara (npr. neobičan zvuk ili miris paljevine), odmah isključite grijalicu i odspojite je iz izvora električne energije!
- Zaštitite grijalicu od prašine, pare, sunčeve svjetlosti i izravnog toplinskog zračenja!

(*) Ovlašteni servis: Servisni odjel proizvođača ili uvoznika ili druga osoba koja je kvalificirana, ovlaštena i osposobljena za izvođenje ove vrste popravka. U slučaju popravka grijalica mora biti predana takvom servisu.

UPRAVLJAČKA PLOČA

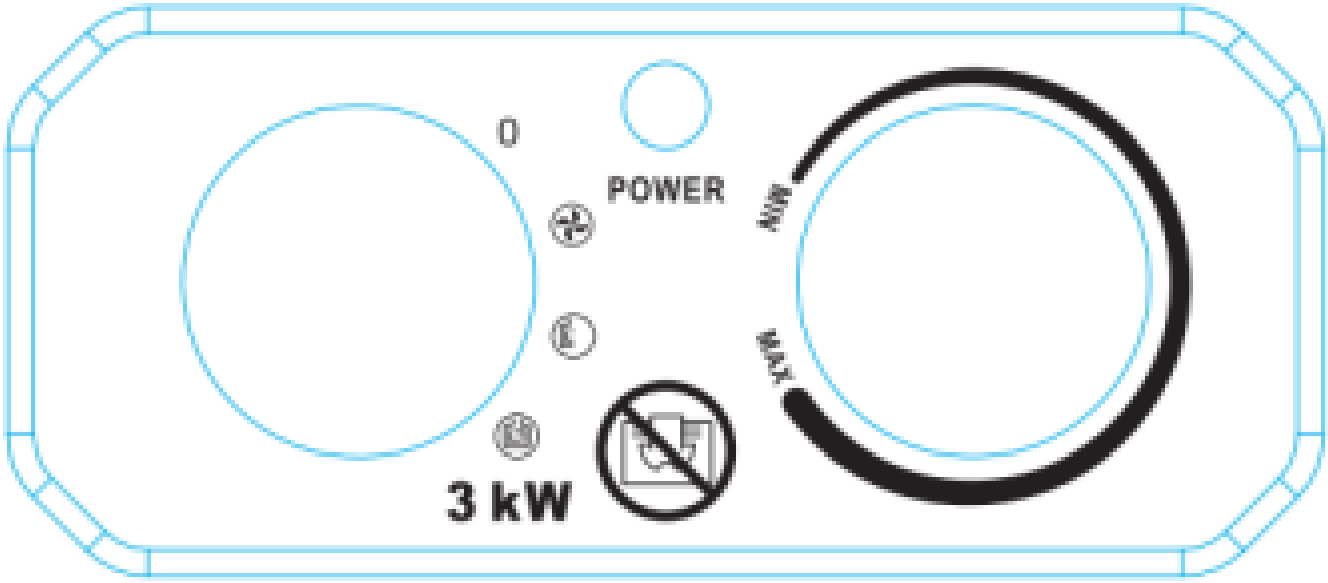

regulator sobnog termostata	podešavanje toplinske snage

RAD

NAČINI PODEŠAVANJA TOPLINSKE SNAGE:

- ○ isključeno
- u radu je samo ventilator
- u radu je ventilator i uključen je jedan grijaći element (1 500 W)
- u radu je ventilator i uključena su oba grijaća elementa (max. 3000 W)

- Imajte na umu da se grijalica tijekom rada može zagrijati na visoku temperaturu, stoga je postavite na čvrstu, vodoravnu nezapaljivu površinu (npr. kamen, mramor, pločice) izvan dohvata djece i na dovoljnoj udaljenosti od zapaljivih materijala (npr. zavjesa), tako da bude osiguran jednostavan pristup utikaču i da se napojni kabel može u svakom trenutku lako isključiti! Nemojte je postavljati u kut prostorije i pridržavajte se minimalnih udaljenosti.

UPOZORENJE: Ne prekrivajte grijalicu, moglo bi doći do pregrijavanja.
- Postavite grijalicu u način rada ○.

HR Hrvatski

- Priključite grijalicu na izvor električne energije.
- Postavite regulator sobnog termostata u položaj MAX.
- Grijalica će se uključiti odabirom jednog od tri načina toplinske snage. (, , ).
- Pomoću sobnog termostata možete postaviti stalnu temperaturu u prostoriji. Grijanje u načinu rada  ili  uključit će se čim temperatura zraka padne ispod postavljene temperature. Nakon postizanja zadane temperature, grijaći elementi će se isključiti, ali ventilator će i dalje raditi.
- Ako želite postaviti višu temperaturu, okrenite regulator sobnog termostata u smjeru kazaljke na satu, a ako želite postaviti nižu temperaturu, okrenite ga suprotno od smjera kazaljke na satu.
- Prije isključivanja postavite grijalicu u način rada , tako da radi samo ventilator. Na taj način hladite uređaj tijekom 2 minute, a zatim ga isključite.
- U slučaju pregrijavanja, termostat zaštite od pregrijavanja automatski će isključiti grijalicu. Isključite uređaj iz izvora električne energije izvlačenjem utikača iz utičnice i ostavite ga da se hladi najmanje 30 minuta. Provjerite otvor za dovod hladnog zraka i otvor za izlaz toplog zraka te ih po potrebi očistite. Ponovno uključite uređaj. Ako se uređaj ne uključi ili toplinska zaštita ponovno isključi uređaj, isključite uređaj iz izvora električne energije i kontaktirajte ovlašteni servis.
- Prilikom prve uporabe grijalice možete primijetiti lagano dimljenje. Ova pojava je potpuno normalna i prestat će nakon kratkog vremena. Grijalica je izrađena od čelika premazanog zaštitnim slojem ulja. Dim nastaje zbog isparavanja ulja tijekom rada.

ČIŠĆENJE I ODRŽAVANJE

- Prije čišćenja uređaj isključite iz izvora električne energije i pustite da se ohladi.
- Zaštitni pokrov grijalice lako se zaprlja, stoga ga redovito čistite mekom krpom. Za jako zaprljane dijelove koristite navlaženu krpu u sapunici temperature niže od 50 °C. Nakon toga zaštitni pokrov osušite čistom suhom krpom.
- Pazite da voda ne dospije u unutrašnjost uređaja. Ne prskajte vodu po grijalici i nikada ne koristite otapala poput benzina, izoamil acetata, toluena itd. za njezino čišćenje.
- Napojni kabel i utikač najprije očistite, temeljito osušite i zatim ih spremite u plastičnu vrećicu.
- Održavajte grijalicu čistom, prije skladištenja pustite da se ohladi. Čuvajte na suhom i dobro prozračenom mjestu.

RJEŠAVANJE PROBLEMA

- Mnoge uobičajene probleme možete lako riješiti sami i tako uštedjeti troškove povezane s popravkom uređaja. Prije nego kontaktirate ovlašteni servis, isprobajte dolje navedene upute.

PROBLEM	UZROK	RJEŠENJE
Uređaj ne zagrijava zrak, priključen je na izvor električne energije, postavljena je toplinska snaga i željena temperatura	Labava utičnica, oštećena utičnica ili utikač.	Isključite grijalicu iz izvora električne energije i provjerite utičnicu i utikač.
	Prekid napajanja električnom energijom.	Provjerite napajanje električnom energijom.
Uređaj ne zagrijava zrak	Previsok ili prenizak napon.	Provjerite odgovara li napon u vašoj električnoj mreži podacima na natpisnoj pločici uređaja.
	Začepljen ili blokiran otvor za dovod hladnog zraka.	Očistite otvor za dovod hladnog zraka. Držite grijalicu na dovoljnoj udaljenosti od predmeta kao što su zavjese, papir i druge stvari koje

		mogu prekriti otvor za dovod hladnog zraka.
	Aktivirala se zaštita od pregrijavanja	Ostavite uređaj da radi kako bi se smanjila unutarnja temperatura. Nakon resetiranja automatske toplinske zaštite uređaj može nastaviti grijati.
	Aktivirao se termostat protiv pregrijavanja	Provjerite otvor za dovod hladnog zraka i otvor za odvod toplog zraka te ih po potrebi očistite. Isključite uređaj iz izvora električne energije izvlačenjem utikača iz utičnice i ostavite ga da se hladi najmanje 10 minuta prije ponovnog uključivanja.
	Ručni reset termostata	Otvorite poklopac uređaja. Lagano pritisnite tipku za resetiranje. Kada čujete „klik“, termostat je resetiran i ponovno spreman za uporabu.
Uređaj proizvodi abnormalan zvuk	Uređaj ne stoji uspravno.	Postavite uređaj na čvrstu, vodoravnu nezapaljivu površinu.

ZAŠTITA OKOLIŠA



Simbol prekrižene kante za otpad na proizvodima ili u pratećoj dokumentaciji znači da se rabljeni električni i elektronički proizvodi ne smiju odlagati zajedno s običnim komunalnim otpadom. Radi pravilnog zbrinjavanja, obnove i recikliranja, ove proizvode odnesite na određena sabirna mjesta gdje će biti besplatno prihvaćeni. Alternativno, u nekim zemljama proizvode možete vratiti lokalnom prodavatelju prilikom kupnje novog ekvivalentnog proizvoda. Pravilnim odlaganjem ovog proizvoda pomažete očuvanju vrijednih prirodnih resursa i sprječavanju mogućih negativnih utjecaja na okoliš i ljudsko zdravlje koji bi mogli nastati zbog nepravilnog odlaganja otpada. Dodatne informacije zatražite od lokalnih vlasti ili najbližeg sabirnog mjesta. Za nepravilno odlaganje ove vrste otpada mogu biti izrečene kazne u skladu s nacionalnim propisima.

STREND PRO®

Jamstveni list

Proizvodni broj:	Datum prodaje:	Potpis i pečat prodavatelja:

Ime kupca (naziv tvrtke):	Adresa kupca (sjedište tvrtke):

Kupac svojim potpisom potvrđuje da je upoznat s uvjetima i opsegom jamstva, načinom rukovanja, postavljanja i korištenja uređaja te da mu je uređaj predan kompletan	Potpis kupca:

Evidencija reklamacija – jamstvenih popravaka

Datum zaprimanja reklamacije:	Datum završetka reklamacije:	Evidencijski broj reklamacije:	Potpis izvršenog jamstvenog popravka (Zapis o neopravdanoj reklamaciji)	Pečat servisnog tehničara:

Uvjeti jamstva

1. Dobavljač pruža za ovaj proizvod jamstveni rok naveden u ovom jamstvenom listu pod uvjetom pridržavanja načina uporabe i skladištenja proizvoda u skladu s važećim uvjetima i normama te uputama za uporabu. Jamstveni rok počinje teći od datuma prodaje. Jamstvo na bateriju iznosi 12 mjeseci.
2. Produženo jamstvo u trajanju od 5 godina pruža se za proizvod pod uvjetom da je proizvod dobavljača označen na popisu proizvoda s produženim jamstvom, krajnji kupac je potrošač i proizvod se neće koristiti u komercijalne svrhe. Produženo jamstvo vrijedi samo pod uvjetima navedenima u servisnim centrima dobavljača.
3. Jamstveni rok produžuje se za vrijeme tijekom kojeg je proizvod bio u ovlaštenom servisu prema potvrdi o izvršenom jamstvenom popravku ovog jamstvenog lista. Pravo na jamstveni popravak potrošač može ostvariti u nekom od ovlaštenih servisnih centara prema priloženom popisu „A servisnih centara". Servisni centri „B" obavljaju jamstvene popravke samo za proizvode koji su kupljeni u njihovim poslovnicama. Popis servisnih centara redovito se ažurira kod prodavatelja i na internetskoj stranici uvoznika: www.strendpro.sk.
4. Servisni centar obvezan je izvršiti jamstveni popravak u zakonski propisanom roku. Zakonski propisani rok za rješavanje reklamacije počinje teći sljedeći dan nakon datuma zaprimanja reklamacije u servisnom centru.
5. Besplatan jamstveni popravak ne može se ostvariti ako se radi o kvarovima nastalim korištenjem proizvoda protivno odredbama navedenima u uputama za uporabu, nepravilnim rukovanjem, mehaničkim oštećenjem, uobičajenim mehaničkim trošenjem dijelova uzrokovanim redovitom uporabom, krivnjom korisnika, živelnom nepogodom, neovlaštenim zahvatom na proizvodu, kvarovima uzrokovanim uporabom neodgovarajućih dijelova, uporabom neodgovarajućeg goriva te očitim preopterećenjem stroja zbog trajnog prekoračenja gornje granice snage. Radovi povezani s čišćenjem, osnovnim održavanjem, oštrenjem ili podešavanjem uređaja koje je moguće izvršiti prema uputama za uporabu ne spadaju u opseg jamstva.
6. Uobičajenim trošenjem dijelova smatra se uglavnom trošenje: svih rotirajućih i pokretnih dijelova, reznih dijelova i njihovih pokrova, reznih noževa, pogonskih i klinastih remena, pogonskih kotača, tarnih ploča spojke, guma i dijelova redovitog održavanja kao što su: filtri zraka, hidraulički i uljni filtri, svjećice, uljna i rashladna punjenja.
7. Iz produženog jamstva izuzimaju se dijelovi uređaja i opreme za koje dobavljač pruža zakonsko jamstvo na sam proizvod u koji su ugrađeni. U ovu kategoriju dijelova spadaju: akumulatori, žarulje i slično.
8. Jamstvo ne vrijedi za proizvode koji su vlasništvo pravnih osoba ili poduzetnika od dana kupnje.
9. Pri reklamaciji se primjenjuju odgovarajuće odredbe Zakona o zaštiti potrošača.
10. Servisne preglede, koji su uvjet za produženo jamstvo od 5 godina, mora obavljati isključivo ovlašteni servisni centar dobavljača u redovitim intervalima i u razdoblju između pojedinih pregleda ne smije proći više od 12 mjeseci. Prvi servisni pregled mora biti obavljen najkasnije 12 mjeseci od datuma prodaje proizvoda. Servisni pregledi obavljaju se u servisnim centrima tijekom posljednja tri i prva dva mjeseca kalendarske godine. Svaki servisni pregled mora biti potvrđen u ovom jamstvenom listu s datumom pregleda, potpisom i pečatom servisnog centra. Servisnim pregledom smatra se kontrola uređaja, zamjena punjenja i filtara prema preporuci proizvođača, zamjena istrošenih i oštećenih dijelova koje je potrebno zamijeniti ili drugih istrošenih dijelova te samo podešavanje uređaja. Trošak servisnog pregleda i korištenog materijala naplaćuje se prema važećem cjeniku servisnog centra.

Prilikom podnošenja reklamacije kupac je dužan priložiti čist proizvod, dokaz o kupnji ili ispunjen i potvrđen jamstveni list.
U slučaju produženog jamstva potrebno je priložiti evidenciju servisnih pregleda i račune za pojedine preglede. Ako nije ispunjen neki od uvjeta produženog jamstva navedenih u ovom jamstvenom listu, na proizvod se primjenjuje jamstveni rok od 2 godine.

JAMSTVENI I POSTJAMSTVENI SERVIS OBAVLJA PROIZVOĐAČ

Slovakia Trend Export-Import s.r.o., Michalovská 87/1414, 073 01 Sobrance
Fax: **(056) 652-2329** Tel: **0915 392 687** E-mail: **servis@slovakia-trend.sk**

RO Română

PARAMETRI TEHNICI	
TENSIUNE/FRECVENȚĂ	230 V / 50 Hz
PUTERE	3 000 W
SETAREA PUTERII TERMICE	3 (40 W, 1 500 W, a 3 000 W)
CURENT	12,5-13,6 A
SIGURANȚĂ TERMICĂ	121 °C
MATERIALUL CADRULUI	plastic + oțel cu conținut scăzut de carbon laminat la rece
DIMENSIUNI	350 x 235 x 330 mm
GREUTATE TOTALĂ	7,3 kg
GREUTATE NETĂ	6 kg
DEBIT DE AER	284 m^3/h
LUNGIMEA CABLULUI DE ALIMENTARE	1,6 m
GRAD DE PROTECȚIE	IP24
TERMOSTAT ÎMPOTRIVA SUPRAÎNCĂLZIRII	70 °C

EXPLICAȚIA SIMBOLURILOR	
CE	Produsul este în conformitate cu directivele europene aplicabile și a fost efectuată metoda de evaluare a conformității acestor directive.
	Nu aruncați produsul împreună cu deșeurile menajere obișnuite. În schimb, apelați într-un mod ecologic la centrele de reciclare. Vă rugăm să acordați atenție protecției mediului.
IP24	Grad de protecție IP24
	AVERTISMENT: Nu acoperiți încălzitorul, poate apărea supraîncălzirea
	Manipulați dispozitivul cu grijă.
	Această parte în sus.
	Protejați dispozitivul împotriva umezelii.
	Fragil!
	Pericol de electrocutare! Demontarea, modificarea aparatului sau a accesoriilor acestuia este strict interzisă! În cazul oricărei deteriorări a aparatului sau a unei componente, deconectați-l imediat de la rețeaua electrică și contactați un service autorizat!
	Clasa de protecție I.

RO Română

DESCRIEREA PRODUSULUI

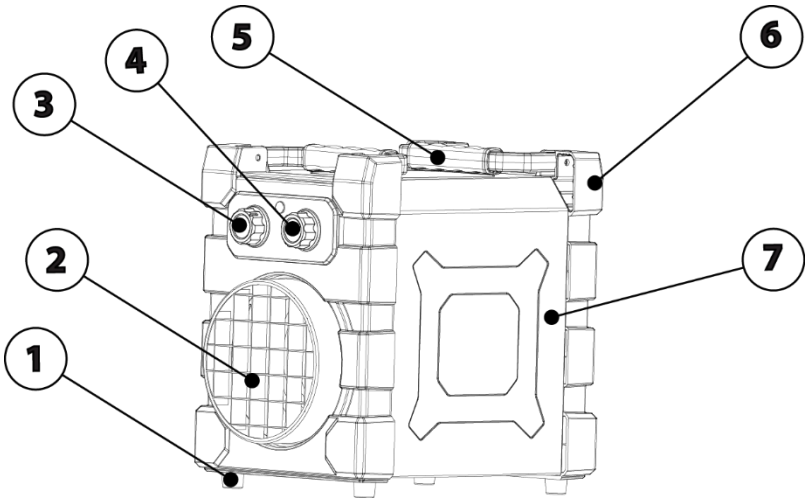

1	Picioruşe
2	Grilaj frontal de protecţie
3	Regulator termostat de cameră
4	Reglarea puterii termice
5	Mâner
6	Piese de protecţie din plastic
7	Carcasă din oţel

INSTRUCŢIUNI DE SIGURANŢĂ

- CITIŢI CU ATENŢIE ACEST MANUAL DE UTILIZARE ÎNAINTE DE A ÎNCEPE SĂ FOLOSIŢI ÎNCĂLZITORUL.

- Despachetaţi încălzitorul şi asiguraţi-vă că nu este deteriorat. Nu utilizaţi un încălzitor deteriorat şi contactaţi distribuitorul. Nu lăsaţi materialele de ambalare în apropierea copiilor.
- Aparatul nu este destinat utilizării de către persoane (inclusiv copii) ale căror capacităţi fizice, senzoriale sau mentale ori lipsa experienţei şi cunoştinţelor împiedică utilizarea în siguranţă a acestuia, cu excepţia cazului în care sunt supravegheate sau instruite privind utilizarea aparatului de către o persoană responsabilă pentru siguranţa lor. Supravegheaţi copiii pentru a vă asigura că nu se joacă cu produsul.
- Ţineţi aparatul departe de copiii cu vârsta sub 3 ani, cu excepţia cazului în care sunt supravegheaţi permanent.
- Copiii cu vârsta peste 3 ani şi sub 8 ani pot doar să pornească şi să oprească aparatul, cu condiţia ca acesta să fie amplasat şi instalat în poziţia sa normală de funcţionare, dacă sunt supravegheaţi sau au fost instruiţi privind utilizarea în siguranţă a aparatului şi înţeleg pericolele posibile asociate utilizării acestuia.
- Copiii cu vârsta peste 3 ani şi sub 8 ani nu trebuie să conecteze aparatul la priză, să îl regleze, să îl cureţe sau să efectueze întreţinerea acestuia.
- Înainte de conectarea încălzitorului la sursa de alimentare, asiguraţi-vă că tensiunea prizei electrice corespunde valorilor indicate pe eticheta aparatului.
- Verificaţi dacă cablul de alimentare nu este deteriorat. Dacă este deteriorat, solicitaţi înlocuirea acestuia într-un service autorizat pentru a evita pericolele.
- Desfăşuraţi complet cablul de alimentare!
- Nu utilizaţi prelungitoare sau prize multiple pentru conectarea încălzitorului la sursa de alimentare!
- Nu treceţi cablul de alimentare peste încălzitor, în apropierea suprafeţei elementelor de încălzire sau sub covor, preş etc.! Amplasaţi-l astfel încât să nu poată fi scos accidental din priză şi să nu existe riscul de împiedicare!
- **ESTE INTERZISĂ** utilizarea aparatului în exterior, în mediu umed, în imediata apropiere a căzii, chiuvetei, duşului, piscinei sau saunei!

RO Română

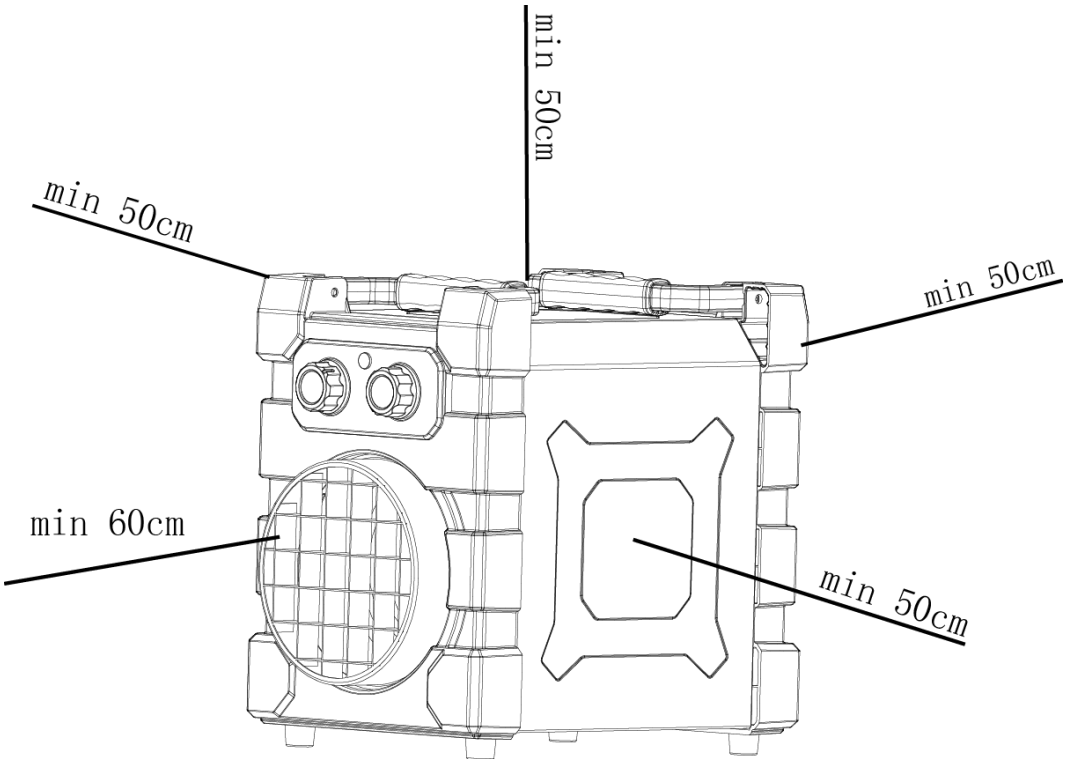

- Rețineți că încălzitorul se poate încălzi la temperaturi ridicate în timpul funcționării, de aceea amplasați-l pe o suprafață solidă, orizontală și neinflamabilă (de ex. piatră, marmură, gresie), departe de copii și la o distanță suficientă de materialele inflamabile (de ex. perdele), astfel încât accesul la fișă să fie facil și cablul de alimentare să poată fi deconectat oricând cu ușurință! Nu amplasați aparatul în colțul încăperii și respectați distanțele minime. **AVERTISMENT:** Nu acoperiți încălzitorul, poate apărea supraîncălzirea.
- Aveți grijă ca aerul cald să nu fie direcționat direct spre perdele sau alte materiale inflamabile!
- Nu amplasați niciodată încălzitorul direct în fața sau sub o priză electrică. Priza electrică nu trebuie să fie expusă influenței aerului fierbinte evacuat de încălzitor.
- Nu utilizați niciodată încălzitorul în apropierea materialelor inflamabile sau explozive.
- Nu utilizați încălzitorul în autovehicule sau în încăperi înguste și închise (< 5 m2, de ex. lift)!
- Nu introduceți niciodată încălzitorul în apă sau în alte lichide. Există pericol de electrocutare. Curățați aparatul conform instrucțiunilor din secțiunea „Întreținere și curățare”. Orice cantitate de apă care pătrunde în interiorul aparatului îl poate deteriora.
- Nu utilizați încălzitorul cu programator, temporizator, sistem separat de telecomandă sau cu orice alt dispozitiv care pornește automat încălzitorul, deoarece există pericol de incendiu dacă încălzitorul este acoperit sau amplasat incorect.
- Încălzitorul este destinat exclusiv încălzirii aerului. Orice altă utilizare este considerată utilizare necorespunzătoare. Utilizatorul/operatorul și nu producătorul va fi responsabil pentru orice daune sau vătămări cauzate de această utilizare necorespunzătoare.
- Deconectați întotdeauna încălzitorul de la sursa de alimentare înainte de curățare sau dacă nu îl veți utiliza o perioadă mai lungă de timp. Nu scoateți niciodată aparatul din priză trăgând de cablul de alimentare atunci când este pornit sau dacă aveți mâinile ude sau umede. Asigurați-vă că cablul de alimentare nu este deteriorat.
- Înainte de mutarea încălzitorului, deconectați-l întotdeauna mai întâi de la sursa de alimentare! Mutați încălzitorul exclusiv ținându-l de mânerul de transport!
- Grilajul de protecție servește drept protecție împotriva atingerii directe a elementelor de încălzire. Este interzisă utilizarea încălzitorului fără grilajul de protecție montat corespunzător! Grilajul de protecție nu oferă

protecție completă copiilor mici și persoanelor în vârstă sau bolnave! **Nu lăsați încălzitorul nesupravegheat în timpul funcționării!** Nu introduceți obiecte prin grilajul de protecție sau în interiorul încălzitorului.
- Nu atingeți niciodată grilajul și părțile metalice ale încălzitorului în timpul funcționării și imediat după oprire pentru a evita arsurile pielii. **AVERTISMENT:** Unele părți ale acestui produs pot deveni foarte fierbinți și pot provoca arsuri. Acordați o atenție deosebită atunci când sunt prezente persoane vulnerabile sau copii.
- Nu utilizați accesorii care nu sunt recomandate de producător. Utilizarea accesoriilor necorespunzătoare poate reprezenta un pericol pentru utilizator și poate deteriora grav aparatul.
- În cazul detectării oricărei defecțiuni (de ex. zgomot neobișnuit sau miros de ars), opriți imediat încălzitorul și deconectați-l de la sursa de alimentare!
- Protejați încălzitorul împotriva prafului, aburului, radiațiilor solare și radiațiilor termice directe!

(*) Service autorizat: Departamentul de service al producătorului sau importatorului ori altă persoană calificată, autorizată și competentă să efectueze acest tip de reparație. În caz de reparație, încălzitorul trebuie predat unui astfel de service.

PANOU DE CONTROL

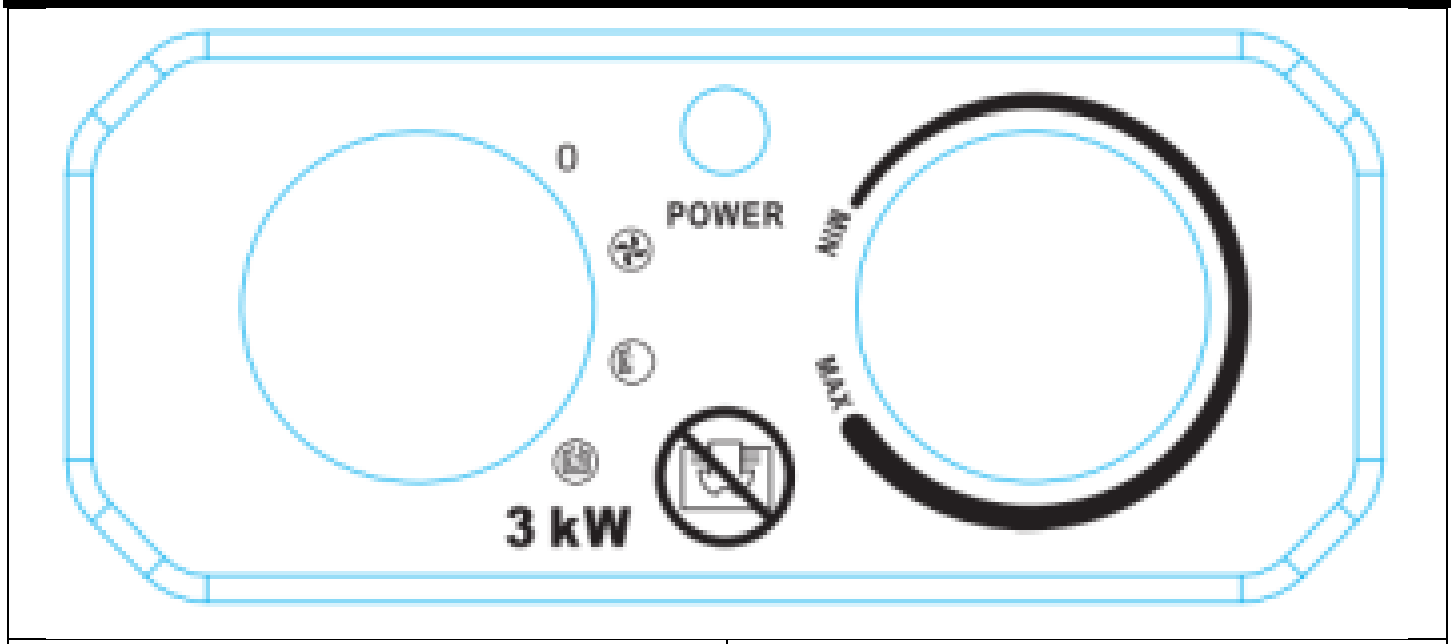

regulatorul termostatului de cameră	setarea puterii termice

FUNCȚIONARE

MODURI DE SETARE A PUTERII TERMICE:

- oprit
- funcționează doar ventilatorul
- funcționează ventilatorul și un element de încălzire este pornit (1 500 W)
- funcționează ventilatorul și ambele elemente de încălzire sunt pornite (max. 3000 W)

- Rețineți că încălzitorul se poate încălzi la temperaturi ridicate în timpul funcționării, de aceea amplasați-l pe o suprafață solidă, orizontală și neinflamabilă (de ex. piatră, marmură, gresie), departe de copii și la o distanță suficientă de materialele inflamabile (de ex. perdele), astfel încât accesul la fișă să fie facil și cablul de alimentare să poată fi deconectat oricând cu ușurință! Nu amplasați aparatul în colțul încăperii și respectați distanțele minime. **AVERTISMENT:** Nu acoperiți încălzitorul, poate apărea supraîncălzirea.

RO Română

- Setați încălzitorul în modul ○.
- Conectați încălzitorul la sursa de alimentare electrică.
- Setați regulatorul termostatului de cameră în poziția MAX.
- Încălzitorul va porni prin selectarea unuia dintre cele trei moduri de putere termică. (, ,).
- Cu ajutorul termostatului de cameră puteți seta o temperatură constantă în încăpere. Încălzirea în modul sau va porni imediat ce temperatura aerului scade sub temperatura setată. După atingerea temperaturii setate, elementele de încălzire se vor opri, dar ventilatorul va continua să funcționeze.
- Dacă doriți să setați o temperatură mai ridicată, rotiți regulatorul termostatului de cameră în sensul acelor de ceasornic; dacă doriți să setați o temperatură mai scăzută, rotiți-l în sens invers acelor de ceasornic.
- Înainte de oprire, setați încălzitorul în modul , astfel încât să funcționeze doar ventilatorul. Lăsați aparatul să se răcească astfel timp de 2 minute, apoi opriți-l.
- În caz de supraîncălzire, termostatul de protecție va opri automat încălzitorul. Deconectați aparatul de la sursa de alimentare prin scoaterea fișei din priză și lăsați-l să se răcească cel puțin 30 de minute. Verificați orificiul de admisie a aerului rece și orificiul de evacuare a aerului cald și curățați-le dacă este necesar. Porniți din nou aparatul. Dacă aparatul nu pornește sau protecția termică oprește din nou aparatul, deconectați-l de la sursa de alimentare și contactați un service autorizat.
- La prima utilizare a încălzitorului puteți observa un ușor fum. Acest fenomen este complet normal și va dispărea după scurt timp. Încălzitorul este fabricat din oțel acoperit cu un strat protector de ulei. Fumul este cauzat de evaporarea uleiului în timpul funcționării.

CURĂȚARE ȘI ÎNTREȚINERE

- Înainte de curățare, deconectați aparatul de la sursa de alimentare și lăsați-l să se răcească.
- Carcasa de protecție a încălzitorului se murdărește ușor, de aceea curățați-o regulat cu o cârpă moale. Pentru părțile foarte murdare utilizați o cârpă umedă în apă cu săpun, cu temperatura mai mică de 50 °C. Apoi uscați carcasa de protecție cu o cârpă curată și uscată.
- Aveți grijă ca apa să nu pătrundă în interiorul aparatului. Nu stropiți încălzitorul cu apă și nu utilizați niciodată solvenți precum benzină, acetat de izoamil, toluen etc. pentru curățare.
- Curățați mai întâi cablul de alimentare și fișa, uscați-le bine și apoi depozitați-le într-o pungă de plastic.
- Mențineți încălzitorul curat, iar înainte de depozitare lăsați-l să se răcească. Depozitați-l într-un loc uscat și bine ventilat.

REZOLVAREA PROBLEMELOR

- Multe probleme obișnuite pot fi rezolvate ușor de către dumneavoastră, economisind astfel costurile legate de repararea aparatului. Înainte de a contacta un service autorizat, încercați instrucțiunile de mai jos.

PROBLEMĂ	CAUZĂ	SOLUȚIE
Aparatul nu încălzește aerul, este conectat la sursa de alimentare electrică, puterea termică și temperatura dorită sunt setate	Priză slăbită, priză sau fișă deteriorată.	Deconectați încălzitorul de la sursa de alimentare și verificați priza și fișa.
	Întreruperea alimentării electrice.	Verificați alimentarea electrică.
Aparatul nu încălzește aerul	Tensiune prea mare sau prea mică.	Asigurați-vă că tensiunea din priză corespunde valorilor indicate pe eticheta aparatului.
	Orificiul de admisie a aerului rece este înfundat sau blocat.	Curățați orificiul de admisie a aerului rece. Mențineți încălzitorul la o distanță suficientă de obiecte precum perdele, hârtie și alte lucruri care pot acoperi orificiul de admisie a

		aerului rece.
	S-a activat protecția împotriva supraîncălzirii	Lăsați aparatul să funcționeze pentru a reduce temperatura internă. După resetarea protecției termice automate, aparatul poate continua încălzirea.
	S-a activat termostatul de protecție împotriva supraîncălzirii	Verificați orificiul de admisie a aerului rece și orificiul de evacuare a aerului cald și curățați-le dacă este necesar. Deconectați aparatul de la sursa de alimentare scoțând fișa din priză și lăsați-l să se răcească cel puțin 10 minute înainte de a încerca să îl porniți din nou.
	Resetarea manuală a termostatului	Deschideți capacul aparatului. Apăsați ușor butonul de resetare. Când auziți un „clic”, termostatul a fost resetat și este din nou pregătit pentru utilizare.
Aparatul emite un sunet anormal	Aparatul nu stă în poziție verticală.	Așezați aparatul pe o suprafață solidă, orizontală și neinflamabilă.

PROTECȚIA MEDIULUI



Simbolul coșului de gunoi barat de pe produse sau din documentele însoțitoare indică faptul că produsele electrice și electronice uzate nu trebuie aruncate împreună cu deșeurile menajere obișnuite. Pentru eliminarea, recuperarea și reciclarea corectă, predați aceste produse la punctele de colectare desemnate, unde vor fi acceptate gratuit. Alternativ, în unele țări puteți returna produsele dumneavoastră distribuitorului local la achiziționarea unui produs nou echivalent. Eliminarea corectă a acestui produs ajută la conservarea resurselor naturale valoroase și contribuie la prevenirea potențialelor efecte negative asupra mediului și sănătății umane, care ar putea rezulta din eliminarea necorespunzătoare a deșeurilor. Pentru mai multe informații, contactați autoritățile locale sau cel mai apropiat punct de colectare. Eliminarea necorespunzătoare a acestui tip de deșeuri poate fi sancționată conform legislației naționale.

STREND PRO®

Lista de garanție / Warranty

Numărul de fabricație:	Data vânzării:	Semnătura și ștampila vânzătorului:

Numele clientului (denumirea firmei):	Adresa clientului (sediul firmei):

Clientul prin semnătura sa confirmă, că instalația i-a fost prezentată și explicată, că a fost încunoștințat cu modul de folosire, punerea în funcțiune a mașinii și utilizare, și că instalația i-a fost eliberată (predată) completă.	Semnătura clientului:

Note despre reparații – reparații de garanție

Data primirii reclamației:	Data de sfârșit al reclamției:	Numărul de evidență a reclamatiei:	Semnătura de reparație garantată (nota despre reparația nexecutată)	Ștampila tehnicianului serviciului:

Condițiile de garanție

1. Furnizorul oferă pentru acest produs perioada de garanție menționată în această listă de garanție cu respectarea condițiilor modului de utilizare și depozitare a produsului, corespunzător cu condițiile și normele în vigoare, în sensul indicațiilor de utilizare. Periada de garanție începe la data vânzării produsului. Garanția pentru baterii este de 12 luni.
2. Perioada de garanție prelungită de 5 ani se acordă clienților pentru produsul trecut în tabelul produselor cu garanția prezentată. Ultimul client este consumatorul, în condițiile că produsul nu va fi folosit ca obiect de comerț.Perioada prelungită este condiționată de control reglementar la centre de servicii autorizate ale furnizorului.
3. Perioada de garanție se prelungește cu timpul cât a fost produsul în reparații de garanție. Această condiție este consemnată și în tabelul de reparații garantate. Beneficiarul poate revendica dreptul la asigurarea reparației la unul din centre de servis autorizat conform tabelului anexă „A“ – centre de serviciu. Centre de serviciu „B“ execută reparații de garanție numai la produsele, care au fost vândute la centrele lor de desrfacere. Tabelul centrelor de serviciu este actualizat regulat la vânzători, cât și pe siteul de import: www.strendpro.sk.
4. Centrul de servicii este obligat să asigure reparația în termen stabilit de lege.Termenul stabilit de lege pentru rezolvarea reclamației începe cu ziua următoare după data de primire a reclamației de centru de servicii.
5. Reparația garantată fără plată poate nu fi revendicată când este vorba despre defecțiuni care au fost produse de folosirea produsului contrar prevederilor din indicațiile de utilizare, manipulare necorespunzătoare, defectarea mecanică curentă, uyarea produsă de funcționarea mașinii, din vina deservirii, dezastru nestăvilit, intervenție neîndreptățită în produs, defecțiuni pricinuite de folosira pieselor necorespunzătoare, carburanților necorespuzători și supraîncărcarea mașinii ca urmare a depășirii continue a limitei superioare de randament. Lucrările de curațire, întreținere curentă, repararea sau reglarea instalației, care poate executată de deservirea și sunt cuprinse în indicații de utilizare, nu fac parte din prevederile garanției.
6. Drept uzura curentă a pieselor se consideră uzura principală: a tuturor pieselor rotative și în mișcare, părților de tăiere și capacelor, șuruburilor tăietoare și pironului, curelelor de trsnsmisie, transmisie în lanț, suprafației de frecare a frânelor și ambreaj, dezenul anvelopelor și piesele de întreținere curentă cum sunt: filtre de aer, hidraulice și de ulei, lumânări de aprindere, rezervoare de ulei și de răcire.
7. Din garanția prelungită sunt scoase părțile mașinilor și instalației pentru care producătorul concret al acestor piese acordă garanția mai scurtă decât furnizorul pentru fiecare product în care sunt montate. Din această categorie fac parte: acumulatoarele, becurile și etc.
8. Dreptul de aplicare a revendicării rezultat din garanție are proprietarul produsului, dacă face acest lucru cel târziu în ultima zi a perioadei de garanție.
9. La rezolvarea reclamațiilor se procedează conform prevederilor corespunzătoare ale Codului comercial și Legii de protecție a consumatorului.
10. Controlul de servicii, care constituie condiția garanției prelungite de 5 ani poate fi efectuat numai în centrul de servicii autorizat al furnizorului, în intervale regulate; perioada între două controale nu poate depăși 12 luni. Primul control de servicii trebuie făcut cel târxiu 12 luni de la data vânzării produsului. Controlul serviciilor efectuează centrele de servicii în perioada ultimelor trei luni și primelor două luni anului calendaristic. Fiecare control de servicii trebuie înregistrat în această listă de garanție cu întroducerea datei controlului, semnătura și ștampila serviciului de control. Prin controlul serviciilor se înțelege controlul mașinii, înlocuirea materialului de umplutură și filtrelor conform recomandării producătorului, înlocuire pieselor uzate și defecte, cât și reglarea proprie a mașinii. Randamentul controlului de servicii și materialul folosit se stabilește conform tarifului valabil al centrului de servicii.

La aplicarea reclamației reclamantul este obligat să preyinte pe lângă reclamație produsul complet și curat, documentul de cumpărare sau lista de garanție completată și confirmată. În cayul garanției prelungite înregistrări ale controlului de servicii și documentele de impoyit pentru fiecare control. În cayul neîndeplinirii a vreunei condiții garanției prelungite cuprinse în această listă de garanție, se acorda pentru produs perioada de garanție de 2 ani.

SERVICIUL DE GARANȚIE ȘI POSTGARANȚIE EFECTUEAZĂ PRODUCĂTOR

Slovakia Trend Export-Import s.r.o., Michalovská 87/1414, 073 01 Sobrance

Fax: **(056) 652-2329** Tel: **0915 392 687** E-mail: **servis@slovakia-trend.sk**

EN English

TECHNICAL PARAMETERS	
VOLTAGE/FREQUENCY	230 V / 50 Hz
POWER	3 000 W
HEAT OUTPUT SETTING	3 (40 W, 1 500 W, a 3 000 W)
CURRENT	12,5-13,6 A
THERMAL FUSE	121 °C
FRAME MATERIAL	plastic + cold-rolled low-carbon steel
DIMENSIONS	350 x 235 x 330 mm
GROSS WEIGHT	7,3 kg
NET WEIGHT	6 kg
AIR FLOW	284 m^3/h
POWER CABLE LENGTH	1,6 m
PROTECTION CLASS	IP24
OVERHEAT THERMOSTAT	70 °C

EXPLANATION OF SYMBOLS	
	The product complies with applicable European directives and the conformity assessment procedure for these directives has been carried out.
	Do not dispose of with normal household waste. Instead, use environmentally friendly recycling centres. Please pay attention to environmental protection.
	Protection class IP24
	**WARNING:** Do not cover the heater, overheating may occur
	Handle the device carefully.
	This side up.
	Protect the device from moisture.
	Fragile!
	Risk of electric shock! Disassembling, modifying the appliance or its accessories is strictly prohibited! In the event of any damage to the appliance or any of its parts, immediately disconnect it from the power supply and contact a professional service centre!
	Protection class I.

EN English

PRODUCT DESCRIPTION

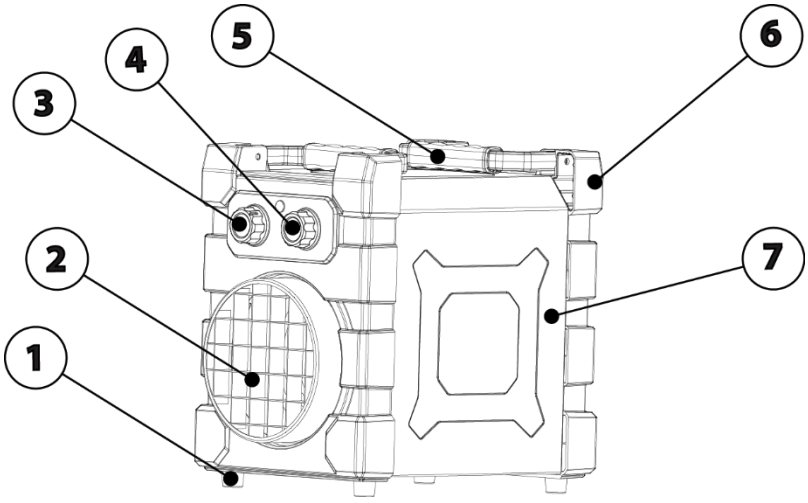

1	Feet
2	Front protective grille
3	Room thermostat regulator
4	Heat output setting
5	Handle
6	Plastic protective parts
7	Steel housing

SAFETY INSTRUCTIONS

- READ THIS USER MANUAL CAREFULLY BEFORE USING THE HEATER.

- Unpack the heater and make sure it is not damaged. Do not use a damaged heater and contact the dealer. Do not leave packaging materials near children.
- The appliance is not intended for use by persons (including children) whose physical, sensory or mental capabilities or lack of experience and knowledge prevent them from using it safely unless they are supervised or instructed concerning the use of the appliance by a person responsible for their safety. Children should be supervised to ensure that they do not play with the appliance.
- Keep the appliance out of reach of children under 3 years of age unless they are continuously supervised.
- Children older than 3 years and younger than 8 years may only switch the appliance on and off provided that it has been placed or installed in its intended normal operating position and they have been given supervision or instruction concerning use of the appliance in a safe way and understand the hazards involved.
- Children older than 3 years and younger than 8 years shall not plug in, regulate, clean or maintain the appliance.
- Before connecting the heater to the power supply, make sure that the voltage in your electrical outlet corresponds to the values stated on the appliance rating label.
- Check whether the power cable is damaged. If it is damaged, have it replaced by an authorised service centre in order to avoid danger.
- Fully unwind the power cable!
- Do not use extension cords or multiple socket adapters to connect the heater to the power supply!
- Do not run the power cable over the heater, near heating surfaces or under carpets, mats, etc.! Place it so that it cannot be accidentally pulled out of the socket and so that nobody can trip over it!
- It is **FORBIDDEN** to use the appliance outdoors, in damp environments, in the immediate vicinity of a bathtub, washbasin, shower, swimming pool or sauna!

EN English

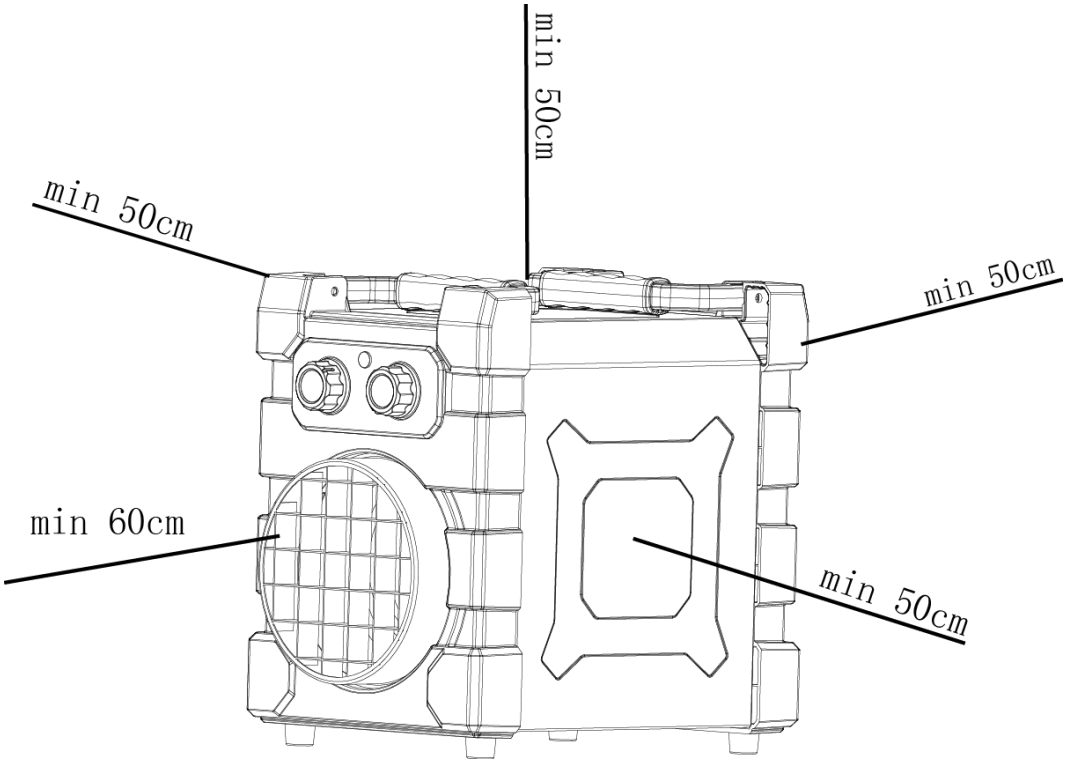

- Be aware that the heater may become very hot during operation, therefore place it on a solid, horizontal, non-flammable surface (e.g. stone, marble, tiles) out of reach of children and at a sufficient distance from flammable materials (e.g. curtains), ensuring easy access to the plug and allowing the power cable to be unplugged at any time! Do not place it in the corner of a room and observe the minimum distances. **WARNING:** Do not cover the heater, overheating may occur.
- Make sure that the hot air is not directed directly at curtains or other flammable materials!
- Never place the heater directly in front of or below an electrical socket. The electrical socket must not be exposed to the hot air flowing from the heater.
- Never use the heater near flammable or explosive materials.
- Do not use the heater in motor vehicles or in narrow, enclosed rooms (< 5 m2, e.g. lift)!
- Never immerse the heater in water or any other liquid. Risk of electric shock! Clean the appliance according to the instructions in the “Maintenance and Cleaning” section. Any amount of water entering the inside of the appliance may damage it.
- Do not use the heater with a programmer, timer switch, separate remote-control system or any other device that switches the heater on automatically, as there is a risk of fire if the heater is covered or incorrectly positioned.
- The heater is intended exclusively for heating air. Any other use is considered improper use. The user/operator and not the manufacturer shall be liable for any damage or injury caused by such improper use.
- Always disconnect the heater from the power supply before cleaning or if it will not be used for a long period of time. Never unplug the appliance by pulling the power cable while it is switched on or if you have wet or damp hands. Make sure that the power cable is not damaged.
- Always disconnect the heater from the power supply before moving it! Move the heater only by holding the carrying handle!
- The protective grille serves as protection against direct contact with the heating elements. It is forbidden to use the heater without the protective grille properly installed! The protective grille does not provide complete protection for small children and elderly or ill persons! **Do not leave the heater unattended during operation!** Do not insert any objects through the protective grille or into the inside of the heater.

EN English

- Never touch the grille and metal parts of the heater during operation and immediately after switching it off in order to avoid skin burns. **WARNING:** Some parts of this product may become very hot and cause burns. Particular attention must be paid when vulnerable persons or children are present.
- Do not use accessories that are not recommended by the manufacturer. The use of improper accessories may present a danger to the user and seriously damage your appliance.
- In the event of any malfunction (e.g. unusual noise or smell of burning), switch off the heater immediately and disconnect it from the power supply!
- Protect the heater from dust, steam, sunlight and direct heat radiation!

(*) Authorised service centre: The service department of the manufacturer or importer or another person qualified, authorised and competent to carry out this type of repair. In the event of repair, the heater must be handed over to such a service centre.

CONTROL PANEL

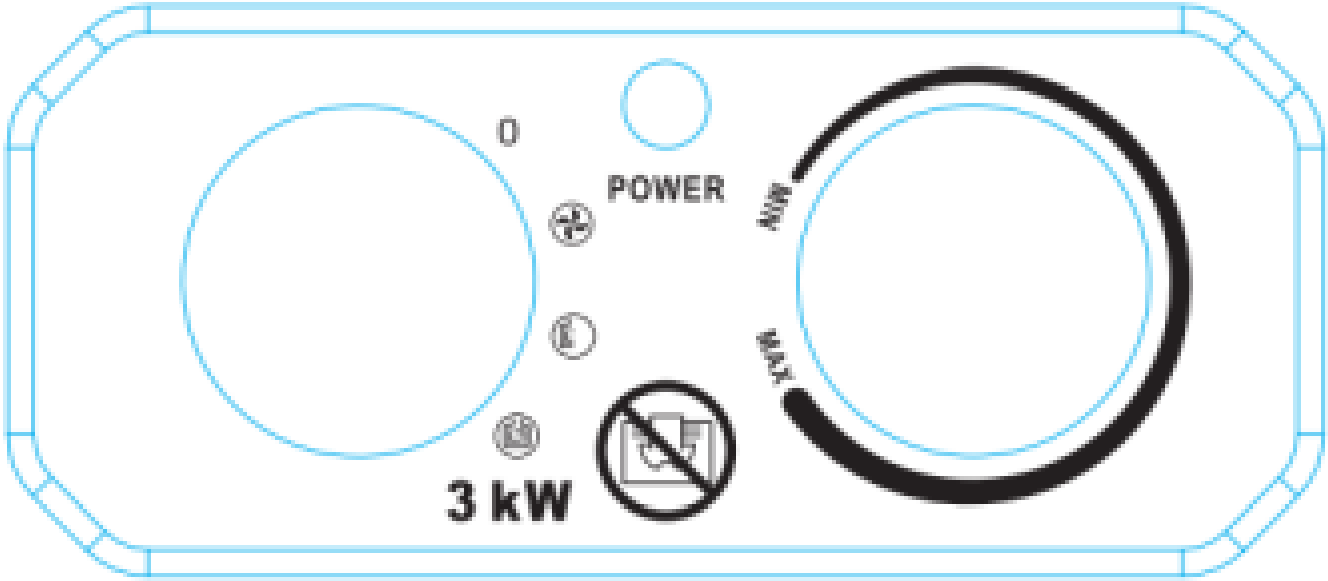

room thermostat control	heat output setting

OPERATION

HEAT OUTPUT SETTING MODES:

- ○ off
- only the fan is operating
- the fan is operating and one heating element is switched on (1 500 W)
- the fan is operating and both heating elements are switched on (max. 3000 W)

- Be aware that the heater may become very hot during operation, therefore place it on a solid, horizontal, non-flammable surface (e.g. stone, marble, tiles) out of reach of children and at a sufficient distance from flammable materials (e.g. curtains), ensuring easy access to the plug and allowing the power cable to be unplugged at any time! Do not place it in the corner of a room and observe the minimum distances. **WARNING:** Do not cover the heater, overheating may occur.
- Set the heater to mode ○.
- Connect the heater to the power supply.

EN English

- Set the room thermostat control to the MAX position.
- The heater will switch on by selecting one of the three heat output modes. (, , ).
- Using the room thermostat, you can set a constant room temperature. Heating in mode  or  will switch on as soon as the air temperature drops below the set temperature. After the set temperature is reached, the heating elements will switch off, but the fan will continue operating.
- If you want to set a higher temperature, turn the room thermostat control clockwise; if you want to set a lower temperature, turn it counterclockwise.
- Before switching off, set the heater to mode  so that only the fan operates. Let the appliance cool in this way for 2 minutes and then switch it off.
- In the event of overheating, the overheating protection thermostat will automatically switch off the heater. Disconnect the appliance from the power supply by unplugging it from the socket and allow it to cool down for at least 30 minutes. Check the cold air inlet and warm air outlet openings and clean them if necessary. Switch the appliance on again. If the appliance does not switch on or the thermal fuse switches it off again, disconnect the appliance from the power supply and contact an authorised service centre.
- During the first use of the heater, you may notice slight smoke. This phenomenon is completely normal and will stop after a short time. The heater is made of steel coated with a protective oil layer. The smoke is caused by the evaporation of the oil during operation.

CLEANING AND MAINTENANCE

- Before cleaning the appliance, disconnect it from the power supply and allow it to cool down.
- The protective cover of the heater gets dirty easily, therefore clean it regularly with a soft cloth. For very dirty parts, use a damp cloth with soapy water at a temperature below 50 °C. Afterwards, dry the protective cover with a clean dry cloth.
- Be careful not to let water enter the inside of the appliance. Do not splash water onto the heater and never use solvents such as petrol, isoamyl acetate, toluene, etc. for cleaning.
- First clean the power cable and plug, dry them thoroughly and then place them in a plastic bag.
- Keep the heater clean and allow it to cool down before storage. Store in a dry, well-ventilated place.

TROUBLESHOOTING

- Many common problems can be easily solved by yourself, saving the costs associated with appliance repair. Before contacting an authorised service centre, try the instructions below.

PROBLEM	CAUSE	SOLUTION
The appliance does not heat the air, it is connected to the power supply, the heat output and required temperature are set	Loose socket, damaged socket or plug.	Disconnect the heater from the power supply and check the socket and plug.
	Power supply interruption.	Check the power supply.
The appliance does not heat the air	Voltage too high or too low.	Make sure that the voltage in your electrical outlet corresponds to the values stated on the appliance rating label.
	Blocked or clogged cold air inlet opening.	Clean the cold air inlet opening. Keep the heater at a sufficient distance from objects such as curtains, paper and other items that may cover the cold air inlet opening.
	Overheating	Let the appliance run to reduce the internal

	protection activated	temperature. After the automatic thermal protection resets, the appliance may continue heating.
	Overheating thermostat activated	Check the cold air inlet and warm air outlet openings and clean them if necessary. Disconnect the appliance from the power supply by unplugging it from the socket and allow it to cool down for at least 10 minutes before attempting to switch it on again.
	Manual thermostat reset	Open the appliance cover. Gently press the reset button. When you hear a “click”, the thermostat has been reset and is ready for use again.
The appliance makes an abnormal noise	The appliance is not standing upright.	Place the appliance on a solid, horizontal, non-flammable surface.

ENVIRONMENTAL PROTECTION



The crossed-out wheeled bin symbol on products or accompanying documents indicates that used electrical and electronic products must not be disposed of with regular household waste. For proper disposal, recovery and recycling, take these products to designated collection points where they will be accepted free of charge. Alternatively, in some countries you may return your products to your local retailer when purchasing an equivalent new product. Correct disposal of this product helps conserve valuable natural resources and prevents potential negative effects on the environment and human health that could result from improper waste disposal. For more details, contact your local authority or the nearest collection point. Penalties may apply for incorrect disposal of this type of waste in accordance with national regulations.

STREND PRO®

Warranty Certificate

Serial number:	Date of sale:	Seller's signature and stamp:

Customer name (company name):	Customer address (company registered office):

By signing, the customer confirms that they have been informed about the warranty conditions and scope, as well as the operation, installation and use of the appliance, and that the appliance was delivered complete.	Customer signature:

Records of Complaints – Warranty Repairs

Date of complaint receipt:	Date of complaint completion:	Complaint reference number:	Signature confirming completed warranty repair (Record of unjustified complaint)	Service technician's stamp:

Warranty Conditions

1. The supplier provides a warranty period for this product as stated in this warranty certificate, provided that the product is used and stored in accordance with the applicable conditions, standards and operating instructions. The warranty period begins on the date of sale. The warranty period for the battery is 12 months.
2. An extended warranty period of 5 years is provided for the product provided that the supplier's product is marked in the list of products with extended warranty, the end customer is a consumer, and the product will not be used for commercial purposes. The extended warranty is valid only under the conditions specified by the supplier's service centres.
3. The warranty period is extended by the time during which the product was under repair at an authorised service centre according to the confirmation of warranty repair in this warranty certificate. The consumer may exercise the right to warranty repair at any authorised service centre according to the attached list of "A service centres". "B service centres" provide warranty repairs only for products purchased at their own stores. The list of service centres is regularly updated by the seller and on the importer's website: www.strendpro.sk.
4. The service centre is obliged to perform the warranty repair within the legally prescribed period. The legally prescribed complaint handling period begins on the day following the date of receipt of the complaint at the service centre.
5. Free warranty repair cannot be claimed for defects caused by use contrary to the operating instructions, improper handling, mechanical damage, normal wear of parts caused by regular use, user negligence, natural disasters, unauthorised interference with the product, defects caused by the use of unsuitable parts, unsuitable fuel, or obvious overloading of the machine due to permanent exceeding of the upper performance limit. Work related to cleaning, basic maintenance, sharpening or adjustment of the equipment that can be performed according to the operating instructions is not covered by the warranty.
6. Normal wear of parts mainly includes wear of: all rotating and moving parts, cutting parts and their covers, cutting blades, drive and V-belts, drive wheels, clutch friction plates, tyres and regular maintenance parts such as: air filters, hydraulic and oil filters, spark plugs, oil and coolant fillings.
7. The extended warranty does not apply to parts of the machine and accessories for which the supplier provides only the statutory warranty for the product in which they are installed. This category includes: batteries, bulbs and similar items.
8. The warranty does not apply to products owned by legal entities or entrepreneurs from the date of purchase.
9. Relevant provisions of consumer protection legislation apply when making a complaint.
10. Service inspections, which are a condition for the 5-year extended warranty, must be carried out exclusively by an authorised service centre of the supplier at regular intervals, and no more than 12 months may pass between individual inspections. The first service inspection must be carried out no later than 12 months from the product sale date. Service inspections are carried out at service centres during the last three and first two months of the calendar year. Each inspection must be confirmed in this warranty certificate with the inspection date, signature and stamp of the service centre. A service inspection includes inspection of the machine, replacement of fillings and filters according to the manufacturer's recommendation, replacement of worn or damaged parts that need replacement, or other worn parts, and adjustment of the machine itself. The cost of the service inspection and materials used is charged according to the valid price list of the service centre.

When making a complaint, the customer is required to submit a clean product, proof of purchase, or a completed and confirmed warranty certificate.
In the case of an extended warranty, records of service inspections and invoices for individual inspections must also be submitted. If any of the conditions of the extended warranty specified in this warranty certificate are not met, the product is covered by a 2-year warranty period.

DE Deutsch

TECHNISCHE PARAMETER	
SPANNUNG/FREQUENZ	230 V / 50 Hz
LEISTUNG	3 000 W
EINSTELLUNG DER HEIZLEISTUNG	3 (40 W, 1 500 W, a 3 000 W)
STROMSTÄRKE	12,5-13,6 A
THERMOSICHERUNG	121 °C
RAHMENMATERIAL	Kunststoff + kaltgewalzter kohlenstoffarmer Stahl
ABMESSUNGEN	350 x 235 x 330 mm
GESAMTGEWICHT	7,3 kg
NETTOGEWICHT	6 kg
LUFTDURCHSATZ	284 m^3/h
LÄNGE DES NETZKABELS	1,6 m
SCHUTZART	IP24
ÜBERHITZUNGSTHERMOSTAT	70 °C

ERKLÄRUNG DER SYMBOLE	
CE	Das Produkt entspricht den geltenden europäischen Richtlinien und das Konformitätsbewertungsverfahren dieser Richtlinien wurde durchgeführt.
	Nicht mit dem normalen Hausmüll entsorgen. Wenden Sie sich stattdessen auf umweltfreundliche Weise an Recyclingzentren. Bitte achten Sie auf den Umweltschutz.
IP24	Schutzart IP24
	WARNUNG: Heizgerät nicht abdecken, Überhitzung möglich
	Gehen Sie vorsichtig mit dem Gerät um.
	Diese Seite nach oben.
	Schützen Sie das Gerät vor Feuchtigkeit.
	Vorsicht zerbrechlich!
	Gefahr eines elektrischen Schlages! Das Zerlegen, Umbauen des Geräts oder seines Zubehörs ist streng verboten! Im Falle einer Beschädigung des Geräts oder eines seiner Teile trennen Sie es sofort vom Stromnetz und wenden Sie sich an einen Fachservice!
	Schutzklasse I.

DE Deutsch

PRODUKTBESCHREIBUNG

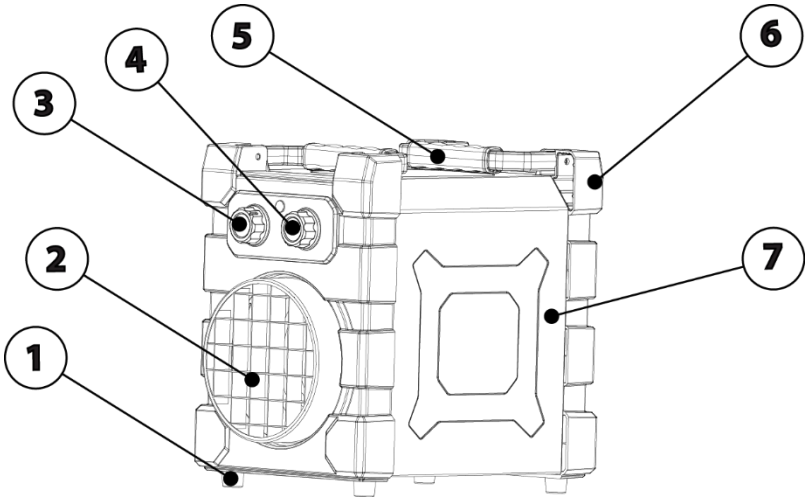

1	Füße
2	Vorderes Schutzgitter
3	Raumthermostatregler
4	Einstellung der Heizleistung
5	Griff
6	Kunststoffschutzteile
7	Stahlgehäuse

SICHERHEITSHINWEISE

- LESEN SIE DIESE BEDIENUNGSANLEITUNG SORGFÄLTIG DURCH, BEVOR SIE DAS HEIZGERÄT BENUTZEN.
- Packen Sie das Heizgerät aus und stellen Sie sicher, dass es nicht beschädigt ist. Verwenden Sie kein beschädigtes Heizgerät und kontaktieren Sie den Händler. Lassen Sie Verpackungsmaterialien nicht in der Nähe von Kindern liegen.
- Das Gerät ist nicht für die Benutzung durch Personen (einschließlich Kinder) bestimmt, deren physische, sensorische oder geistige Fähigkeiten oder mangelnde Erfahrung und Kenntnisse eine sichere Benutzung verhindern, es sei denn, sie werden beaufsichtigt oder bezüglich der Benutzung des Geräts durch eine für ihre Sicherheit verantwortliche Person unterwiesen. Kinder müssen beaufsichtigt werden, damit sie nicht mit dem Gerät spielen.
- Halten Sie das Gerät außerhalb der Reichweite von Kindern unter 3 Jahren, es sei denn, sie werden ständig beaufsichtigt.
- Kinder über 3 Jahre und unter 8 Jahren dürfen das Gerät nur ein- und ausschalten, sofern es in seiner vorgesehenen normalen Betriebsposition aufgestellt oder installiert wurde und sie beaufsichtigt werden oder Anweisungen zum sicheren Gebrauch des Geräts erhalten haben und die damit verbundenen Gefahren verstehen.
- Kinder über 3 Jahre und unter 8 Jahren dürfen das Gerät nicht an die Steckdose anschließen, einstellen, reinigen oder warten.
- Vergewissern Sie sich vor dem Anschluss des Heizgeräts an das Stromnetz, dass die Spannung Ihrer Steckdose mit den Angaben auf dem Typenschild des Geräts übereinstimmt.
- Überprüfen Sie, ob das Netzkabel beschädigt ist. Falls ja, lassen Sie es von einem autorisierten Kundendienst austauschen, um Gefahren zu vermeiden.
- Rollen Sie das Netzkabel vollständig ab!
- Verwenden Sie zum Anschluss des Heizgeräts an das Stromnetz keine Verlängerungskabel oder Mehrfachsteckdosen!
- Verlegen Sie das Netzkabel nicht über das Heizgerät, in der Nähe von Heizflächen oder unter Teppichen, Fußmatten usw.! Platzieren Sie es so, dass es nicht versehentlich aus der Steckdose gezogen werden kann und niemand darüber stolpern kann!
- Es ist **VERBOTEN**, das Gerät im Freien, in feuchter Umgebung, in unmittelbarer Nähe von Badewannen, Waschbecken, Duschen, Schwimmbädern oder Saunen zu benutzen!

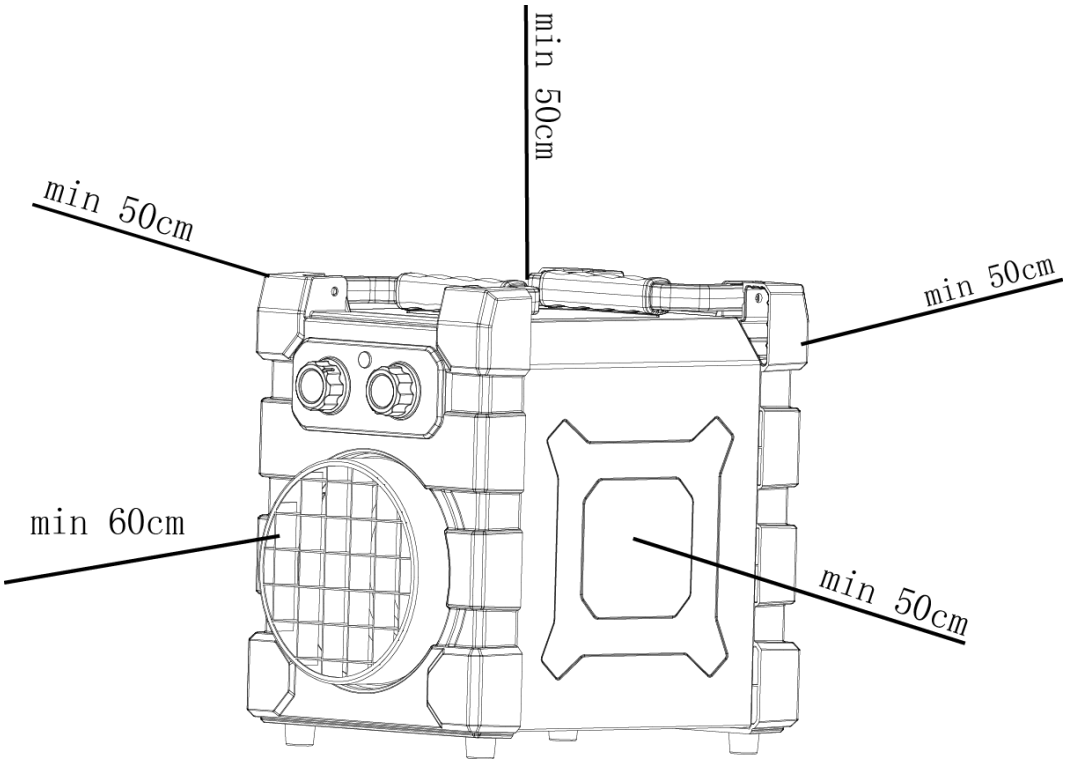

- Beachten Sie, dass das Heizgerät während des Betriebs sehr heiß werden kann. Stellen Sie es daher auf eine feste, waagerechte, nicht brennbare Oberfläche (z. B. Stein, Marmor, Fliesen), außerhalb der Reichweite von Kindern und in ausreichendem Abstand zu brennbaren Materialien (z. B. Vorhängen), sodass ein einfacher Zugang zum Stecker gewährleistet ist und das Netzkabel jederzeit leicht herausgezogen werden kann! Stellen Sie das Gerät nicht in eine Ecke des Raumes und halten Sie die Mindestabstände ein. **WARNUNG:** Heizgerät nicht abdecken, Überhitzung möglich.
- Achten Sie darauf, dass die warme Luft nicht direkt auf Vorhänge oder andere brennbare Materialien gerichtet wird!
- Stellen Sie das Heizgerät niemals direkt vor oder unter eine Steckdose. Die Steckdose darf nicht dem heißen Luftstrom aus dem Heizgerät ausgesetzt sein.
- Verwenden Sie das Heizgerät niemals in der Nähe von brennbaren oder explosiven Materialien.
- Verwenden Sie das Heizgerät nicht in Kraftfahrzeugen oder in engen, geschlossenen Räumen (< 5 m2, z. B. Aufzug)!
- Tauchen Sie das Heizgerät niemals in Wasser oder andere Flüssigkeiten ein. Es besteht Stromschlaggefahr. Reinigen Sie das Gerät gemäß den Anweisungen im Abschnitt „Wartung und Reinigung“. Jegliche Wassermenge, die in das Innere des Geräts gelangt, kann es beschädigen.
- Verwenden Sie das Heizgerät nicht mit einem Programmierer, einer Zeitschaltuhr, einem separaten Fernbedienungssystem oder einem anderen Gerät, das das Heizgerät automatisch einschaltet, da Brandgefahr besteht, wenn das Heizgerät abgedeckt oder falsch aufgestellt ist.
- Das Heizgerät ist ausschließlich zum Erwärmen von Luft bestimmt. Jede andere Verwendung gilt als unsachgemäße Verwendung. Der Benutzer/Bediener und nicht der Hersteller haftet für Schäden oder Verletzungen, die durch eine solche unsachgemäße Verwendung verursacht werden.
- Trennen Sie das Heizgerät immer vom Stromnetz, bevor Sie es reinigen oder wenn es längere Zeit nicht benutzt wird. Ziehen Sie das Gerät niemals am Netzkabel aus der Steckdose, wenn es eingeschaltet ist oder wenn Sie nasse oder feuchte Hände haben. Stellen Sie sicher, dass das Netzkabel nicht beschädigt ist.
- Trennen Sie das Heizgerät vor dem Umstellen immer zuerst vom Stromnetz! Bewegen Sie das Heizgerät ausschließlich am Tragegriff!

DE Deutsch

- Das Schutzgitter dient als Schutz vor direktem Kontakt mit den Heizelementen. Es ist verboten, das Heizgerät ohne ordnungsgemäß montiertes Schutzgitter zu verwenden! Das Schutzgitter bietet keinen vollständigen Schutz für kleine Kinder sowie ältere oder kranke Personen! **Lassen Sie das Heizgerät während des Betriebs nicht unbeaufsichtigt!** Stecken Sie keine Gegenstände durch das Schutzgitter oder in das Innere des Heizgeräts.
- Berühren Sie während des Betriebs und kurz nach dem Ausschalten niemals das Gitter und die Metallteile des Heizgeräts, um Hautverbrennungen zu vermeiden. **WARNUNG:** Einige Teile dieses Produkts können sehr heiß werden und Verbrennungen verursachen. Besondere Vorsicht ist geboten, wenn sich gefährdete Personen oder Kinder in der Nähe befinden.
- Verwenden Sie kein Zubehör, das nicht vom Hersteller empfohlen wird. Die Verwendung von ungeeignetem Zubehör kann eine Gefahr für den Benutzer darstellen und das Gerät schwer beschädigen.
- Im Falle einer Störung (z. B. ungewöhnliche Geräusche oder Brandgeruch) schalten Sie das Heizgerät sofort aus und trennen Sie es vom Stromnetz!
- Schützen Sie das Heizgerät vor Staub, Dampf, Sonnenlicht und direkter Wärmestrahlung!

(*) Autorisierter Kundendienst: Serviceabteilung des Herstellers oder Importeurs oder eine andere qualifizierte, autorisierte und befugte Person zur Durchführung dieser Art von Reparatur. Im Reparaturfall muss das Heizgerät einem solchen Kundendienst übergeben werden.

BEDIENFELD

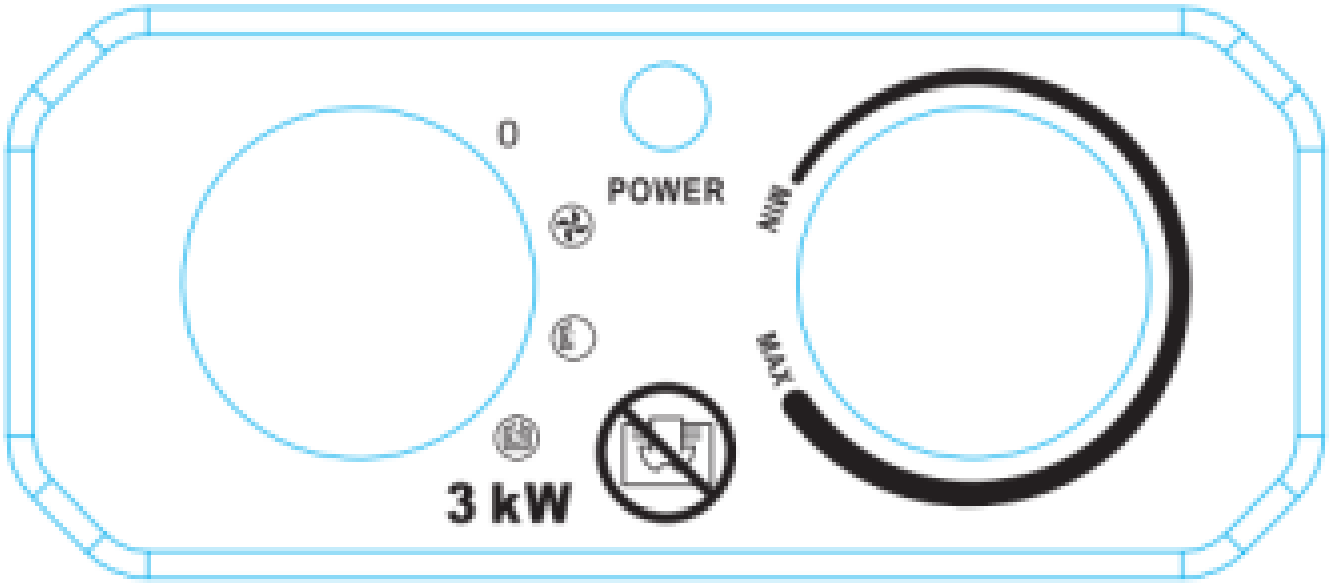

Raumthermostatregler	Einstellung der Heizleistung

BETRIEB

BETRIEBSARTEN DER HEIZLEISTUNGSEINSTELLUNG:

- ausgeschaltet
- nur der Ventilator ist in Betrieb
- der Ventilator ist in Betrieb und ein Heizelement ist eingeschaltet (1 500 W)
- der Ventilator ist in Betrieb und beide Heizelemente sind eingeschaltet (max. 3000 W)

- Beachten Sie, dass das Heizgerät während des Betriebs sehr heiß werden kann. Stellen Sie es daher auf eine

feste, waagerechte, nicht brennbare Oberfläche (z. B. Stein, Marmor, Fliesen), außerhalb der Reichweite von Kindern und in ausreichendem Abstand zu brennbaren Materialien (z. B. Vorhängen), sodass ein einfacher Zugang zum Stecker gewährleistet ist und das Netzkabel jederzeit leicht herausgezogen werden kann! Stellen Sie das Gerät nicht in eine Ecke des Raumes und halten Sie die Mindestabstände ein. **WARNUNG:** Heizgerät nicht abdecken, Überhitzung möglich.

- Stellen Sie das Heizgerät auf den Modus ○.
- Schließen Sie das Heizgerät an die Stromversorgung an.
- Stellen Sie den Raumthermostatregler auf die Position MAX.
- Das Heizgerät schaltet sich durch Auswahl eines der drei Heizleistungsmodi ein. (, ,).
- Mit dem Raumthermostat können Sie eine konstante Raumtemperatur einstellen. Die Heizung im Modus oder schaltet sich ein, sobald die Lufttemperatur unter die eingestellte Temperatur fällt. Nach Erreichen der eingestellten Temperatur schalten sich die Heizelemente aus, aber der Ventilator läuft weiter.
- Wenn Sie eine höhere Temperatur einstellen möchten, drehen Sie den Raumthermostatregler im Uhrzeigersinn; wenn Sie eine niedrigere Temperatur einstellen möchten, drehen Sie ihn gegen den Uhrzeigersinn.
- Stellen Sie das Heizgerät vor dem Ausschalten auf den Modus , damit nur der Ventilator läuft. Lassen Sie das Gerät auf diese Weise 2 Minuten abkühlen und schalten Sie es dann aus.
- Im Falle einer Überhitzung schaltet der Überhitzungsschutzthermostat das Heizgerät automatisch aus. Trennen Sie das Gerät vom Stromnetz, indem Sie den Netzstecker aus der Steckdose ziehen, und lassen Sie es mindestens 30 Minuten abkühlen. Überprüfen Sie die Öffnung für die Kaltluftzufuhr und die Öffnung für den Warmluftauslass und reinigen Sie diese bei Bedarf. Schalten Sie das Gerät wieder ein. Wenn sich das Gerät nicht einschaltet oder die Thermosicherung das Gerät erneut ausschaltet, trennen Sie das Gerät vom Stromnetz und wenden Sie sich an einen autorisierten Kundendienst.
- Bei der ersten Verwendung des Heizgeräts kann eine leichte Rauchentwicklung auftreten. Dieses Phänomen ist völlig normal und verschwindet nach kurzer Zeit. Das Heizgerät besteht aus Stahl, der mit einer Schutzölschicht überzogen ist. Der Rauch entsteht durch die Verdampfung des Öls während des Betriebs.

REINIGUNG UND WARTUNG

- Trennen Sie das Gerät vor der Reinigung vom Stromnetz und lassen Sie es abkühlen.
- Die Schutzabdeckung des Heizgeräts verschmutzt leicht, reinigen Sie sie daher regelmäßig mit einem weichen Tuch. Für stark verschmutzte Teile verwenden Sie ein angefeuchtetes Tuch mit Seifenwasser, dessen Temperatur unter 50 °C liegt. Trocknen Sie anschließend die Schutzabdeckung mit einem sauberen, trockenen Tuch ab.
- Achten Sie darauf, dass kein Wasser in das Innere des Geräts gelangt. Spritzen Sie kein Wasser auf das Heizgerät und verwenden Sie niemals Lösungsmittel wie Benzin, Isoamylacetat, Toluol usw. zur Reinigung.
- Reinigen Sie zuerst das Netzkabel und den Stecker, trocknen Sie sie gründlich und bewahren Sie sie anschließend in einem Plastikbeutel auf.
- Halten Sie das Heizgerät sauber und lassen Sie es vor der Lagerung abkühlen. Lagern Sie es an einem trockenen, gut belüfteten Ort.

FEHLERBEHEBUNG

- Viele häufige Probleme können Sie selbst leicht beheben und dadurch Kosten für die Reparatur des Geräts sparen. Bevor Sie einen autorisierten Kundendienst kontaktieren, versuchen Sie die folgenden Anweisungen.

PROBLEM	URSACHE	LÖSUNG
Das Gerät erwärmt die Luft nicht, ist an die Stromversorgung angeschlossen, die Heizleistung und die gewünschte Temperatur sind eingestellt	Lockere Steckdose, beschädigte Steckdose oder Stecker.	Trennen Sie das Heizgerät von der Stromversorgung und überprüfen Sie Steckdose und Stecker.
	Unterbrechung der Stromversorgung.	Überprüfen Sie die Stromversorgung.
Das Gerät erwärmt die Luft nicht	Zu hohe oder zu niedrige Spannung.	Stellen Sie sicher, dass die Spannung Ihrer Steckdose den Angaben auf dem Typenschild des Geräts entspricht.
	Verstopfte oder blockierte Kaltlufteinlassöffnung.	Reinigen Sie die Kaltlufteinlassöffnung. Halten Sie das Heizgerät in ausreichendem Abstand zu Gegenständen wie Vorhängen, Papier und anderen Dingen, die die Kaltlufteinlassöffnung verdecken könnten.
	Überhitzungsschutz wurde aktiviert	Lassen Sie das Gerät laufen, damit die Innentemperatur sinkt. Nach dem Zurücksetzen des automatischen Wärmeschutzes kann das Gerät weiter heizen.
	Überhitzungsthermostat wurde aktiviert	Überprüfen Sie die Öffnung für die Kaltluftzufuhr und die Öffnung für den Warmluftauslass und reinigen Sie diese bei Bedarf. Trennen Sie das Gerät vom Stromnetz, indem Sie den Netzstecker aus der Steckdose ziehen, und lassen Sie es mindestens 10 Minuten abkühlen, bevor Sie versuchen, es erneut einzuschalten.
	Manueller Thermostat-Reset	Öffnen Sie die Geräteabdeckung. Drücken Sie vorsichtig die Reset-Taste. Wenn Sie ein „Klicken“ hören, wurde der Thermostat zurückgesetzt und ist wieder einsatzbereit.
Das Gerät erzeugt ungewöhnliche Geräusche	Das Gerät steht nicht aufrecht.	Stellen Sie das Gerät auf eine feste, waagerechte, nicht brennbare Oberfläche.

UMWELTSCHUTZ



Das Symbol der durchgestrichenen Mülltonne auf Produkten oder Begleitdokumenten bedeutet, dass gebrauchte elektrische und elektronische Produkte nicht mit dem normalen Hausmüll entsorgt werden dürfen. Zur ordnungsgemäßen Entsorgung, Wiederverwertung und zum Recycling bringen Sie diese Produkte zu den dafür vorgesehenen Sammelstellen, wo sie kostenlos angenommen werden. Alternativ können Sie in einigen Ländern Ihre Produkte beim Kauf eines gleichwertigen neuen Produkts an Ihren örtlichen Händler zurückgeben. Durch die ordnungsgemäße Entsorgung dieses Produkts tragen Sie zum Schutz wertvoller natürlicher Ressourcen bei und helfen, mögliche negative Auswirkungen auf Umwelt und menschliche Gesundheit zu vermeiden, die durch unsachgemäße Abfallentsorgung entstehen könnten. Weitere Informationen erhalten Sie

bei Ihrer örtlichen Behörde oder der nächstgelegenen Sammelstelle. Bei unsachgemäßer Entsorgung dieser Abfallart können gemäß den nationalen Vorschriften Geldstrafen verhängt werden.

STREND PRO®

Garantieschein

Seriennummer:	Verkaufsdatum:	Unterschrift und Stempel des Verkäufers:

Name des Kunden (Firmenname):	Adresse des Kunden (Firmensitz):

Mit seiner Unterschrift bestätigt der Kunde, dass er mit den Garantiebedingungen und dem Garantieumfang sowie mit der Bedienung, Installation und Verwendung des Geräts vertraut gemacht wurde und dass ihm das Gerät vollständig übergeben wurde.	Unterschrift des Kunden:

Aufzeichnungen über Reklamationen – Garantiereparaturen

Datum der Annahme der Reklamation:	Datum des Abschlusses der Reklamation:	Reklamationsnummer:	Unterschrift über die durchgeführte Garantiereparatur (Vermerk über unberechtigte Reklamation)	Stempel des Servicetechnikers:

Garantiebedingungen

1. Der Lieferant gewährt für dieses Produkt die in diesem Garantieschein angegebene Garantiezeit unter der Voraussetzung, dass die vorgeschriebene Verwendung und Lagerung des Produkts gemäß den geltenden Bedingungen, Normen und der Bedienungsanleitung eingehalten werden. Die Garantiezeit beginnt mit dem Verkaufsdatum.
Die Garantiezeit für die Batterie beträgt 12 Monate.
2. Eine verlängerte Garantiezeit von 5 Jahren wird für das Produkt gewährt, sofern das Produkt des Lieferanten in der Liste der Produkte mit verlängerter Garantie aufgeführt ist, der Endkunde Verbraucher ist und das Produkt nicht gewerblich genutzt wird. Die verlängerte Garantie gilt nur unter den Bedingungen der Servicezentren des Lieferanten.
3. Die Garantiezeit verlängert sich um die Zeit, während der sich das Produkt laut Bestätigung der durchgeführten Garantiereparatur dieses Garantiescheins in einer autorisierten Servicestelle befand. Der Verbraucher kann das Recht auf Garantiereparatur in einer der autorisierten Servicestellen gemäß der beigefügten Liste der „A-Servicestellen" geltend machen. „B-Servicestellen" führen Garantiereparaturen nur für Produkte durch, die in ihren eigenen Verkaufsstellen gekauft wurden. Die Liste der Servicestellen wird regelmäßig beim Verkäufer und auf der Website des Importeurs aktualisiert: www.strendpro.sk.
4. Die Servicestelle ist verpflichtet, die Garantiereparatur innerhalb der gesetzlich vorgeschriebenen Frist durchzuführen. Die gesetzliche Frist zur Bearbeitung einer Reklamation beginnt am Tag nach Eingang der Reklamation in der Servicestelle.
5. Eine kostenlose Garantiereparatur kann nicht geltend gemacht werden bei Schäden, die durch Verwendung entgegen der Bedienungsanleitung, unsachgemäße Handhabung, mechanische Beschädigung, normalen Verschleiß der Teile durch gewöhnlichen Gebrauch, Verschulden des Benutzers, höhere Gewalt, unbefugte Eingriffe am Produkt, Verwendung ungeeigneter Teile oder ungeeigneten Kraftstoffs sowie offensichtliche Überlastung der Maschine durch dauerhaftes Überschreiten der Leistungsgrenze verursacht wurden. Arbeiten im Zusammenhang mit Reinigung, Grundwartung, Schärfen oder Einstellung des Geräts, die gemäß Bedienungsanleitung durchgeführt werden können, fallen nicht unter die Garantie.
6. Als normaler Verschleiß von Teilen gilt insbesondere der Verschleiß aller rotierenden und beweglichen Teile, Schneidteile und deren Abdeckungen, Schneidmesser, Antriebs- und Keilriemen, Antriebsräder, Kupplungsreibplatten, Reifen sowie Teile der regelmäßigen Wartung wie Luftfilter, Hydraulik- und Ölfilter, Zündkerzen, Öl- und Kühlfüllungen.
7. Von der verlängerten Garantie ausgeschlossen sind Teile der Maschine und Zubehörteile, für die der Lieferant lediglich die gesetzliche Garantie für das Produkt gewährt, in dem sie eingebaut sind. Zu dieser Kategorie gehören: Batterien, Glühbirnen und Ähnliches.
8. Die Garantie gilt nicht für Produkte, die Eigentum juristischer Personen oder Unternehmer sind, ab dem Kaufdatum.
9. Bei Reklamationen gelten die entsprechenden Bestimmungen des Verbraucherschutzgesetzes.
10. Serviceinspektionen, die Voraussetzung für die 5-jährige verlängerte Garantie sind, müssen ausschließlich von einer autorisierten Servicestelle des Lieferanten in regelmäßigen Abständen durchgeführt werden, wobei zwischen einzelnen Inspektionen nicht mehr als 12 Monate vergehen dürfen. Die erste Serviceinspektion muss spätestens 12 Monate nach dem Verkaufsdatum des Produkts durchgeführt werden. Serviceinspektionen werden in den letzten drei und den ersten zwei Monaten des Kalenderjahres durchgeführt. Jede Serviceinspektion muss in diesem Garantieschein mit Datum der Inspektion, Unterschrift und Stempel der Servicestelle bestätigt werden. Eine Serviceinspektion umfasst die Kontrolle der Maschine, den Austausch von Füllungen und Filtern gemäß Empfehlung des Herstellers, den Austausch verschlissener oder beschädigter Teile, die ersetzt werden müssen, sowie die Einstellung der Maschine. Die Kosten der Serviceinspektion und des verwendeten Materials werden gemäß der gültigen Preisliste der Servicestelle berechnet.

Bei der Geltendmachung einer Reklamation ist der reklamierende Kunde verpflichtet, ein sauberes Produkt, den Kaufbeleg oder den ausgefüllten und bestätigten Garantieschein vorzulegen.
Im Falle einer verlängerten Garantie müssen außerdem Nachweise über die Serviceinspektionen und Rechnungen für die einzelnen Inspektionen vorgelegt werden. Werden die Bedingungen der verlängerten Garantie gemäß diesem Garantieschein nicht erfüllt, gilt für das Produkt eine Garantiezeit von 2 Jahren.

GARANTIE- UND NACHGARANTIESERVICE WIRD VOM HERSTELLER DURCHGEFÜHRT

Slovakia Trend Export-Import s.r.o., Michalovská 87/1414, 073 01 Sobrance
Fax: **(056) 652-2329** Tel: **0915 392 687** E-mail: **servis@slovakia-trend.sk**

SI Slovenski

TEHNIČNI PARAMETRI	
NAPETOST/FREKVENCA	230 V / 50 Hz
MOČ	3 000 W
NASTAVITEV TOPLOTNE MOČI	3 (40 W, 1 500 W, a 3 000 W)
TOK	12,5-13,6 A
TOPLOTNA VAROVALKA	121 °C
MATERIAL OGRODJA	plastika + hladno valjano nizkoogljično jeklo
DIMENZIJE	350 x 235 x 330 mm
SKUPNA MASA	7,3 kg
NETO MASA	6 kg
PRETOK ZRAKA	284 m^3/h
DOLŽINA NAPAJALNEGA KABLA	1,6 m
STOPNJA ZAŠČITE	IP24
TERMOSTAT PROTI PREGREVANJU	70 °C

RAZLAGA SIMBOLOV	
CE	Izdelek je skladen z veljavnimi evropskimi direktivami in izveden je bil postopek ugotavljanja skladnosti teh direktiv.
	Ne odlagajte med običajne gospodinjske odpadke. Namesto tega se na okolju prijazen način obrnite na centre za recikliranje. Prosimo, posvetite pozornost varovanju okolja.
IP24	Stopnja zaščite IP24
	OPOZORILO: Grelnika ne prekrivajte, lahko pride do pregrevanja
	Z napravo ravnajte previdno.
	Ta stran navzgor.
	Zaščitite napravo pred vlago.
	Pozor, lomljivo!
	Nevarnost električnega udara! Razstavljanje, predelava naprave ali njene dodatne opreme je strogo prepovedano! V primeru kakršnekoli poškodbe naprave ali njenega dela jo takoj izključite iz električnega omrežja in se obrnite na strokovni servis!
	Razred zaščite I.

SI Slovenski

OPIS IZDELKA

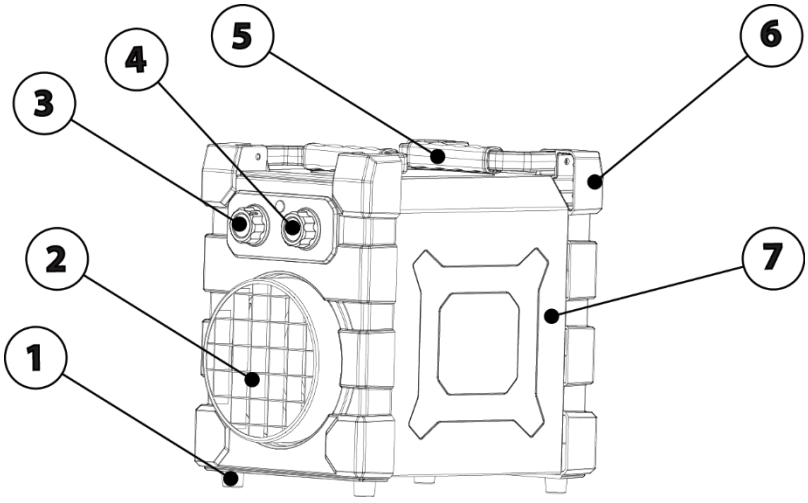

1	Nožice
2	Sprednja zaščitna mreža
3	Regulator prostorskega termostata
4	Nastavitev toplotne moči
5	Ročaj
6	Plastični zaščitni deli
7	Jekleno ohišje

VARNOSTNA NAVODILA

- PRED UPORABO GRELNIKA POZORNO PREBERITE TA NAVODILA ZA UPORABO.

- Odstranite grelnik iz embalaže in preverite, ali ni poškodovan. Poškodovanega grelnika ne uporabljajte in se obrnite na prodajalca. Embalažnega materiala ne puščajte v bližini otrok.
- Naprava ni namenjena uporabi osebam (vključno z otroki), katerih fizične, senzorične ali duševne sposobnosti oziroma pomanjkanje izkušenj in znanja preprečujejo varno uporabo naprave, razen če so pod nadzorom ali so prejele navodila glede uporabe naprave s strani osebe, odgovorne za njihovo varnost. Pazite na otroke, da se ne bodo igrali z izdelkom.
- Napravo hranite izven dosega otrok, mlajših od 3 let, razen če so pod stalnim nadzorom.
- Otroci, starejši od 3 let in mlajši od 8 let, lahko napravo samo vklopijo in izklopijo, če je nameščena v svojem običajnem delovnem položaju ter so pod nadzorom ali so bili poučeni o varni uporabi naprave in razumejo možne nevarnosti pri njeni uporabi.
- Otroci, starejši od 3 let in mlajši od 8 let, naprave ne smejo priključiti v električno vtičnico, je nastavljati, čistiti ali vzdrževati.
- Pred priključitvijo grelnika na električno omrežje se prepričajte, da napetost v električni vtičnici ustreza podatkom na tipski ploščici naprave.
- Preverite, ali napajalni kabel ni poškodovan. Če je poškodovan, ga mora zamenjati pooblaščeni servis, da se prepreči nevarnost.
- Napajalni kabel popolnoma odvijte!
- Za priključitev grelnika na električno omrežje ne uporabljajte podaljškov ali razdelilnih vtičnic!
- Napajalnega kabla ne vodite preko grelnika, v bližini grelnih površin ali pod preprogami, predpražniki itd.! Namestite ga tako, da ga ni mogoče po nesreči izvleči iz vtičnice in da se nihče ne more spotakniti ob njega!
- **PREPOVEDANA** je uporaba naprave na prostem, v vlažnem okolju, v neposredni bližini kadi, umivalnika, prhe, bazena ali savne!

SI Slovenski

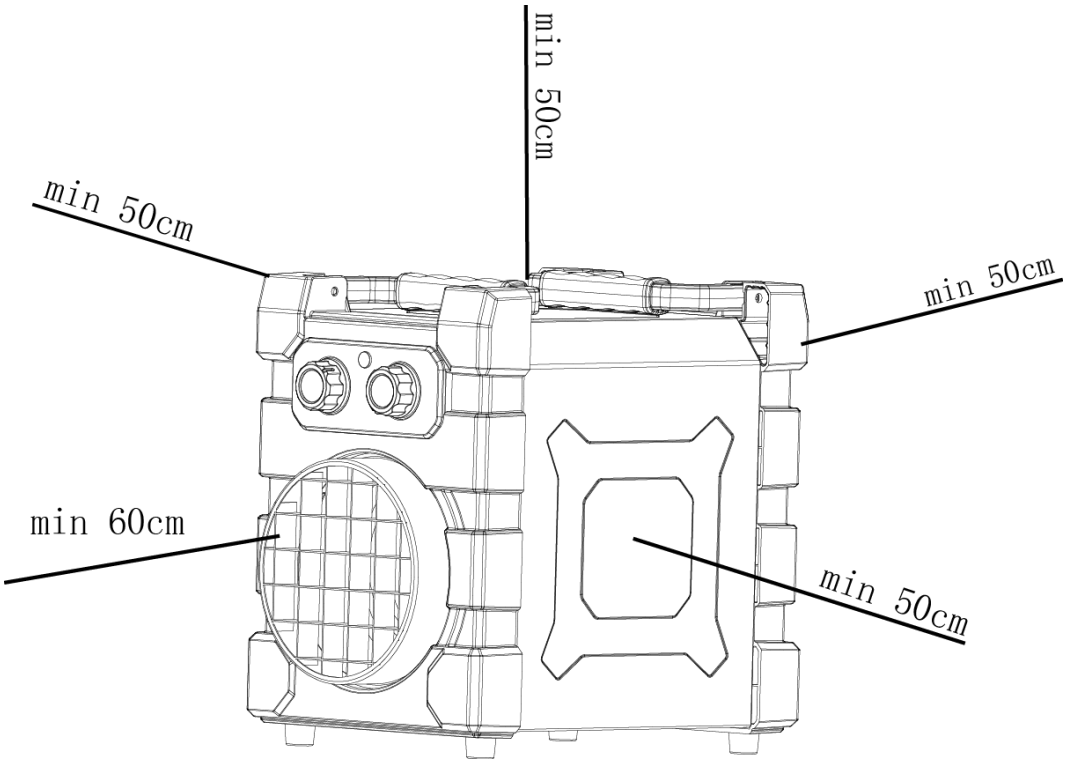

- Zavedajte se, da se lahko grelnik med delovanjem močno segreje, zato ga postavite na trdno, vodoravno, negorljivo površino (npr. kamen, marmor, ploščice), izven dosega otrok in na zadostni razdalji od vnetljivih materialov (npr. zaves), tako da je zagotovljen enostaven dostop do vtiča in da je mogoče napajalni kabel kadarkoli enostavno izvleči! Naprave ne postavljajte v kot prostora in upoštevajte minimalne razdalje.

OPOZORILO: Grelnika ne prekrivajte, lahko pride do pregrevanja.

- Pazite, da topel zrak ni usmerjen neposredno v zavese ali drug vnetljiv material!
- Grelnika nikoli ne postavljajte neposredno pred ali pod električno vtičnico. Električna vtičnica ne sme biti izpostavljena vplivu vročega zraka, ki izhaja iz grelnika.
- Grelnika nikoli ne uporabljajte v bližini vnetljivih ali eksplozivnih materialov.
- Grelnika ne uporabljajte v motornih vozilih ali v ozkih, zaprtih prostorih (< 5 m2, npr. dvigalo)!
- Grelnika nikoli ne potapljajte v vodo ali drugo tekočino. Obstaja nevarnost električnega udara. Napravo čistite v skladu z navodili v poglavju »Vzdrževanje in čiščenje«. Vsaka količina vode, ki pride v notranjost naprave, jo lahko poškoduje.
- Grelnika ne uporabljajte s programatorjem, časovnim stikalom, ločenim sistemom daljinskega upravljanja ali katerokoli drugo napravo, ki samodejno vklopi grelnik, saj obstaja nevarnost požara, če je grelnik prekrit ali nepravilno nameščen.
- Grelnik je namenjen izključno ogrevanju zraka. Vsaka druga uporaba velja za nepravilno uporabo. Uporabnik/upravljavec in ne proizvajalec je odgovoren za kakršnokoli škodo ali poškodbe, nastale zaradi takšne nepravilne uporabe.
- Pred čiščenjem ali če grelnika dlje časa ne boste uporabljali, ga vedno izključite iz električnega omrežja. Naprave nikoli ne izključujte iz vtičnice z vlečenjem za napajalni kabel, če je vklopljena ali če imate mokre ali vlažne roke. Prepričajte se, da napajalni kabel ni poškodovan.
- Pred premikanjem grelnika ga vedno najprej izključite iz električnega omrežja! Grelnik premikajte izključno tako, da ga držite za prenosni ročaj!
- Zaščitna mreža služi kot zaščita pred neposrednim dotikom grelnih elementov. Prepovedano je uporabljati grelnik brez pravilno nameščene zaščitne mreže! Zaščitna mreža ne zagotavlja popolne zaščite za majhne

otroke ter starejše ali bolne osebe! Med delovanjem grelnika ne puščajte brez nadzora! Ne vstavljajte predmetov skozi zaščitno mrežo ali v notranjost grelnika.
- Med delovanjem in takoj po izklopu se nikoli ne dotikajte mreže in kovinskih delov grelnika, da preprečite opekline kože. OPOZORILO: Nekateri deli tega izdelka lahko postanejo zelo vroči in povzročijo opekline. Posebno pozornost namenite, kadar so prisotne ranljive osebe ali otroci.
- Ne uporabljajte dodatkov, ki jih proizvajalec ne priporoča. Uporaba neustreznih dodatkov lahko predstavlja nevarnost za uporabnika in resno poškoduje napravo.
- V primeru kakršnekoli okvare (npr. nenavaden hrup ali vonj po zažganem) grelnik takoj izklopite in ga odklopite iz električnega omrežja!
- Grelnik zaščitite pred prahom, paro, sončno svetlobo in neposrednim toplotnim sevanjem!

(*) Pooblaščeni servis: Servisni oddelek proizvajalca ali uvoznika ali druga oseba, ki je usposobljena, pooblaščena in pristojna za izvajanje tovrstnih popravil. V primeru popravila je treba grelnik predati takšnemu servisu.

UPRAVLJALNA PLOŠČA

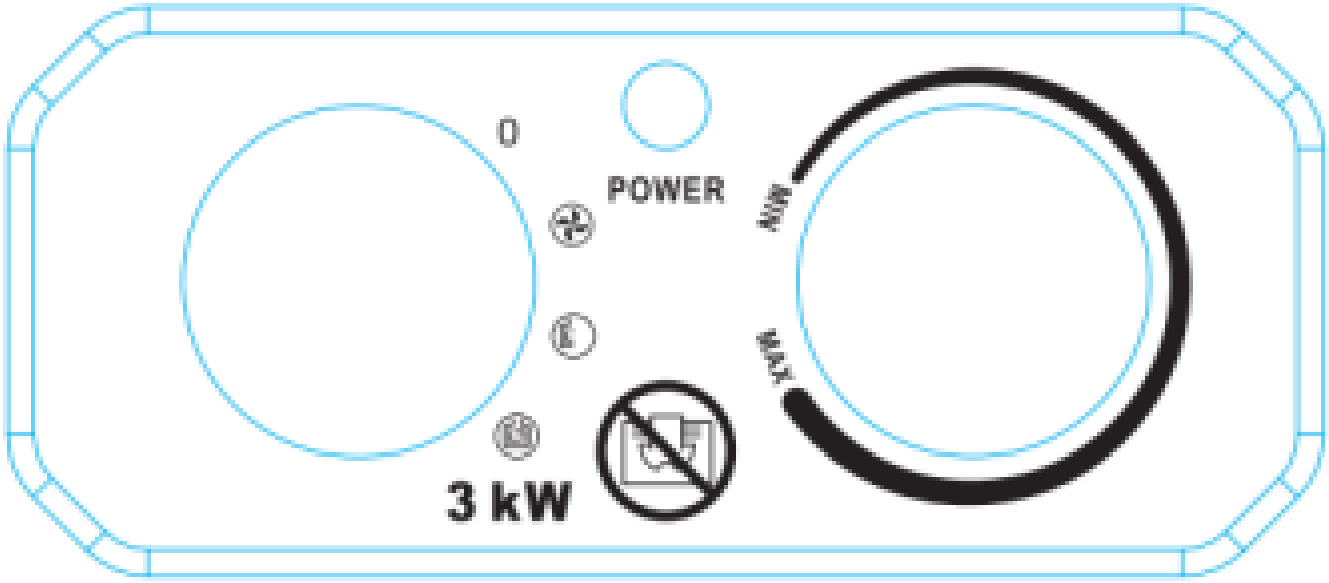

regulator sobnega termostata	nastavitev toplotne moči

DELOVANJE

NAČINI NASTAVITVE TOPLOTNE MOČI:

- ○ izklopljeno
- deluje samo ventilator
- deluje ventilator in en grelni element je vključen (1 500 W)
- deluje ventilator in oba grelna elementa sta vključena (max. 3000 W)

- Zavedajte se, da se lahko grelnik med delovanjem močno segreje, zato ga postavite na trdno, vodoravno, negorljivo površino (npr. kamen, marmor, ploščice), izven dosega otrok in na zadostni razdalji od vnetljivih materialov (npr. zaves), tako da je zagotovljen enostaven dostop do vtiča in da je mogoče napajalni kabel kadarkoli enostavno izvleči! Naprave ne postavljajte v kot prostora in upoštevajte minimalne razdalje.

OPOZORILO: Grelnika ne prekrivajte, lahko pride do pregrevanja.
- Nastavite grelnik na način ○.

SI Slovenski

- Priključite grelnik na električno omrežje.
- Nastavite regulator sobnega termostata v položaj MAX.
- Grelnik se vklopi z izbiro enega izmed treh načinov toplotne moči. (, , ).
- S pomočjo sobnega termostata lahko nastavite stalno temperaturo v prostoru. Ogrevanje v načinu ali se vklopi takoj, ko temperatura zraka pade pod nastavljeno temperaturo. Ko je nastavljena temperatura dosežena, se grelni elementi izklopijo, ventilator pa še naprej deluje.
- Če želite nastaviti višjo temperaturo, zavrtite regulator sobnega termostata v smeri urinega kazalca, če želite nastaviti nižjo temperaturo, ga zavrtite v nasprotni smeri urinega kazalca.
- Pred izklopom nastavite grelnik na način , da deluje samo ventilator. Napravo tako hladite 2 minuti in jo nato izklopite.
- V primeru pregrevanja bo termostat za zaščito pred pregrevanjem samodejno izklopil grelnik. Napravo odklopite iz električnega omrežja tako, da izvlečete vtikač iz vtičnice, in pustite, da se hladi najmanj 30 minut. Preverite odprtino za dovod hladnega zraka in odprtino za odvod toplega zraka ter ju po potrebi očistite. Napravo ponovno vklopite. Če se naprava ne vklopi ali jo toplotna varovalka ponovno izklopi, napravo odklopite iz električnega omrežja in se obrnite na pooblaščeni servis.
- Pri prvi uporabi grelnika lahko opazite rahlo dimljenje. Ta pojav je povsem normalen in po kratkem času preneha. Grelnik je izdelan iz jekla, prevlečenega z zaščitno plastjo olja. Dim nastane zaradi izhlapevanja olja med delovanjem.

ČIŠČENJE IN VZDRŽEVANJE

- Pred čiščenjem napravo izključite iz električnega omrežja in pustite, da se ohladi.
- Zaščitni pokrov grelnika se zlahka umaže, zato ga redno čistite z mehko krpo. Za zelo umazane dele uporabite navlaženo krpo v milnici s temperaturo nižjo od 50 °C. Nato zaščitni pokrov obrišite s čisto suho krpo.
- Pazite, da voda ne pride v notranjost naprave. Na grelnik ne škropite vode in za čiščenje nikoli ne uporabljajte topil, kot so bencin, izoamil acetat, toluen itd.
- Najprej očistite napajalni kabel in vtikač, ju temeljito posušite in nato shranite v plastično vrečko.
- Grelnik vzdržujte čist, pred shranjevanjem ga pustite, da se ohladi. Shranjujte ga v suhem, dobro prezračevanem prostoru.

ODPRAVLJANJE TEŽAV

- Veliko običajnih težav lahko enostavno odpravite sami in tako prihranite stroške popravila naprave. Preden se obrnete na pooblaščeni servis, preizkusite spodnja navodila.

TEŽAVA	VZROK	REŠITEV
Naprava ne segreva zraka, priključena je na električno omrežje, nastavljena sta toplotna moč in želena temperatura	Zrahljana vtičnica, poškodovana vtičnica ali vtikač.	Izključite grelnik iz električnega omrežja in preverite vtičnico ter vtikač.
	Prekinitev električnega napajanja.	Preverite električno napajanje.
Naprava ne segreva zraka	Previsoka ali prenizka napetost.	Prepričajte se, da napetost v električni vtičnici ustreza podatkom na oznaki naprave.
	Zamašena ali blokirana odprtina za dovod hladnega zraka.	Očistite odprtino za dovod hladnega zraka. Grelnik naj bo na zadostni razdalji od predmetov, kot so zavese, papir in druge stvari, ki lahko prekrijejo odprtino za dovod hladnega zraka.

	Aktivirala se je zaščita pred pregrevanjem	Napravo pustite delovati, da se notranja temperatura zmanjša. Po ponastavitvi samodejne toplotne zaščite lahko naprava nadaljuje z ogrevanjem.
	Aktiviral se je termostat proti pregrevanju	Preverite odprtino za dovod hladnega zraka in odprtino za odvod toplega zraka ter ju po potrebi očistite. Napravo izključite iz električnega omrežja tako, da izvlečete vtikač iz vtičnice, in pustite, da se hladi najmanj 10 minut, preden jo ponovno vklopite.
	Ročna ponastavitev termostata	Odprite pokrov naprave. Nežno pritisnite gumb za ponastavitev. Ko zaslišite »klik«, je bil termostat ponastavljen in je ponovno pripravljen za uporabo.
Naprava oddaja nenavaden zvok	Naprava ne stoji pokončno.	Napravo postavite na trdno, vodoravno, negorljivo površino.

VARSTVO OKOLJA



Simbol prečrtanega zabojnika za odpadke na izdelkih ali spremljajoči dokumentaciji pomeni, da rabljenih električnih in elektronskih izdelkov ni dovoljeno odlagati med običajne komunalne odpadke. Za pravilno odstranjevanje, predelavo in recikliranje te izdelke oddajte na določena zbirna mesta, kjer jih bodo brezplačno sprejeli. V nekaterih državah lahko izdelke ob nakupu enakovrednega novega izdelka vrnete tudi lokalnemu prodajalcu. S pravilnim odstranjevanjem tega izdelka pomagate ohranjati dragocene naravne vire in preprečevati morebitne negativne vplive na okolje in zdravje ljudi, ki bi lahko nastali zaradi nepravilnega odstranjevanja odpadkov. Za dodatne informacije se obrnite na lokalni urad ali najbližje zbirno mesto. Za nepravilno odstranjevanje tovrstnih odpadkov so lahko v skladu z nacionalnimi predpisi predpisane kazni.

STREND PRO®

Garancijski list

Serijska številka:	Datum prodaje:	Podpis in žig prodajalca:

Ime kupca (naziv podjetja):	Naslov kupca (sedež podjetja):

Kupec s svojim podpisom potrjuje, da je bil seznanjen s pogoji in obsegom garancije, načinom uporabe, namestitve in uporabe naprave ter da mu je bila naprava izročena kompletna.	Podpis kupca:

Evidenca reklamacij – garancijskih popravil

Datum prejema reklamacije:	Datum zaključka reklamacije:	Evidenčna številka reklamacije:	Podpis izvedenega garancijskega popravila (Zapis o neupravičeni reklamaciji)	Žig servisnega tehnika:

Garancijski pogoji

1. Dobavitelj za ta izdelek zagotavlja garancijsko dobo, navedeno v tem garancijskem listu, pod pogojem upoštevanja načina uporabe in skladiščenja izdelka v skladu z veljavnimi pogoji, standardi in navodili za uporabo. Garancijska doba začne teči z dnem prodaje. Garancija za baterijo znaša 12 mesecev.
2. Podaljšana garancija v trajanju 5 let se zagotavlja za izdelek pod pogojem, da je izdelek dobavitelja označen na seznamu izdelkov s podaljšano garancijo, da je končni kupec potrošnik in da izdelek ne bo uporabljen za komercialne namene. Podaljšana garancija velja samo pod pogoji servisnih centrov dobavitelja.
3. Garancijska doba se podaljša za čas, v katerem je bil izdelek v pooblaščenem servisu glede na potrdilo o opravljenem garancijskem popravilu iz tega garancijskega lista. Potrošnik lahko pravico do garancijskega popravila uveljavlja v katerem koli pooblaščenem servisnem centru v skladu s priloženim seznamom »A servisnih centrov«. »B servisni centri« izvajajo garancijska popravila samo za izdelke, kupljene v njihovih poslovalnicah. Seznam servisnih centrov se redno posodablja pri prodajalcu in na spletni strani uvoznika: www.strendpro.sk.
4. Servisni center je dolžan opraviti garancijsko popravilo v zakonsko določenem roku. Zakonski rok za reševanje reklamacije začne teči naslednji dan po prejemu reklamacije v servisnem centru.
5. Brezplačnega garancijskega popravila ni mogoče uveljavljati pri okvarah, ki so nastale zaradi uporabe izdelka v nasprotju z navodili za uporabo, nepravilnega ravnanja, mehanskih poškodb, običajne obrabe delov zaradi redne uporabe, krivde uporabnika, naravnih nesreč, nepooblaščenih posegov v izdelek, uporabe neustreznih delov ali goriva ter očitne preobremenitve stroja zaradi trajnega prekoračevanja zgornje meje zmogljivosti. Dela, povezana s čiščenjem, osnovnim vzdrževanjem, brušenjem ali nastavitvijo naprave, ki jih je mogoče opraviti v skladu z navodili za uporabo, niso predmet garancije.
6. Za običajno obrabo delov se šteje predvsem obraba vseh vrtljivih in gibljivih delov, rezalnih delov in njihovih pokrovov, rezil, pogonskih in klinastih jermenov, pogonskih koles, tornih plošč sklopke, pnevmatik ter delov rednega vzdrževanja, kot so zračni filtri, hidravlični in oljni filtri, svečke, oljna in hladilna polnila.
7. Iz podaljšane garancije so izključeni deli stroja in dodatna oprema, za katere dobavitelj zagotavlja samo zakonsko garancijo za izdelek, v katerega so vgrajeni. V to kategorijo spadajo: akumulatorji, žarnice in podobno.
8. Garancija ne velja za izdelke, ki so v lasti pravnih oseb ali podjetnikov od dneva nakupa.
9. Pri uveljavljanju reklamacije se uporabljajo ustrezne določbe zakonodaje o varstvu potrošnikov.
10. Servisne preglede, ki so pogoj za 5-letno podaljšano garancijo, mora izvajati izključno pooblaščeni servisni center dobavitelja v rednih intervalih, pri čemer med posameznimi pregledi ne sme preteči več kot 12 mesecev. Prvi servisni pregled mora biti opravljen najpozneje 12 mesecev od datuma prodaje izdelka. Servisni pregledi se izvajajo v servisnih centrih v zadnjih treh in prvih dveh mesecih koledarskega leta. Vsak servisni pregled mora biti potrjen v tem garancijskem listu z datumom pregleda, podpisom in žigom servisnega centra. Servisni pregled vključuje pregled stroja, menjavo polnil in filtrov v skladu s priporočili proizvajalca, menjavo obrabljenih ali poškodovanih delov, ki jih je treba zamenjati, ter nastavitev stroja. Stroški servisnega pregleda in uporabljenega materiala se obračunajo v skladu z veljavnim cenikom servisnega centra.

Ob uveljavljanju reklamacije mora kupec predložiti čist izdelek, dokazilo o nakupu ali izpolnjen in potrjen garancijski list.
V primeru podaljšane garancije je treba predložiti tudi evidenco servisnih pregledov in račune za posamezne preglede. Če kateri od pogojev podaljšane garancije, navedenih v tem garancijskem listu, ni izpolnjen, za izdelek velja 2-letna garancijska doba.

GARANCIJSKI IN IZVEN GARANCIJSKI SERVIS IZVAJA PROIZVAJALEC

Slovakia Trend Export-Import s.r.o., Michalovská 87/1414, 073 01 Sobrance
Fax: **(056) 652-2329** Tel: **0915 392 687** E-mail: **servis@slovakia-trend.sk**