STREND PRO®
PREMIUM

SK **REZAČ DLAŽBY**

CZ **ŘEZAČ DLAŽBY**

HU **CSEMPEVÁGÓ**

RO **DISPOZITIV DE TĂIAT PLĂCI CERAMICE ȘI GRESIE**

EN **MANUAL TILE CUTTER**

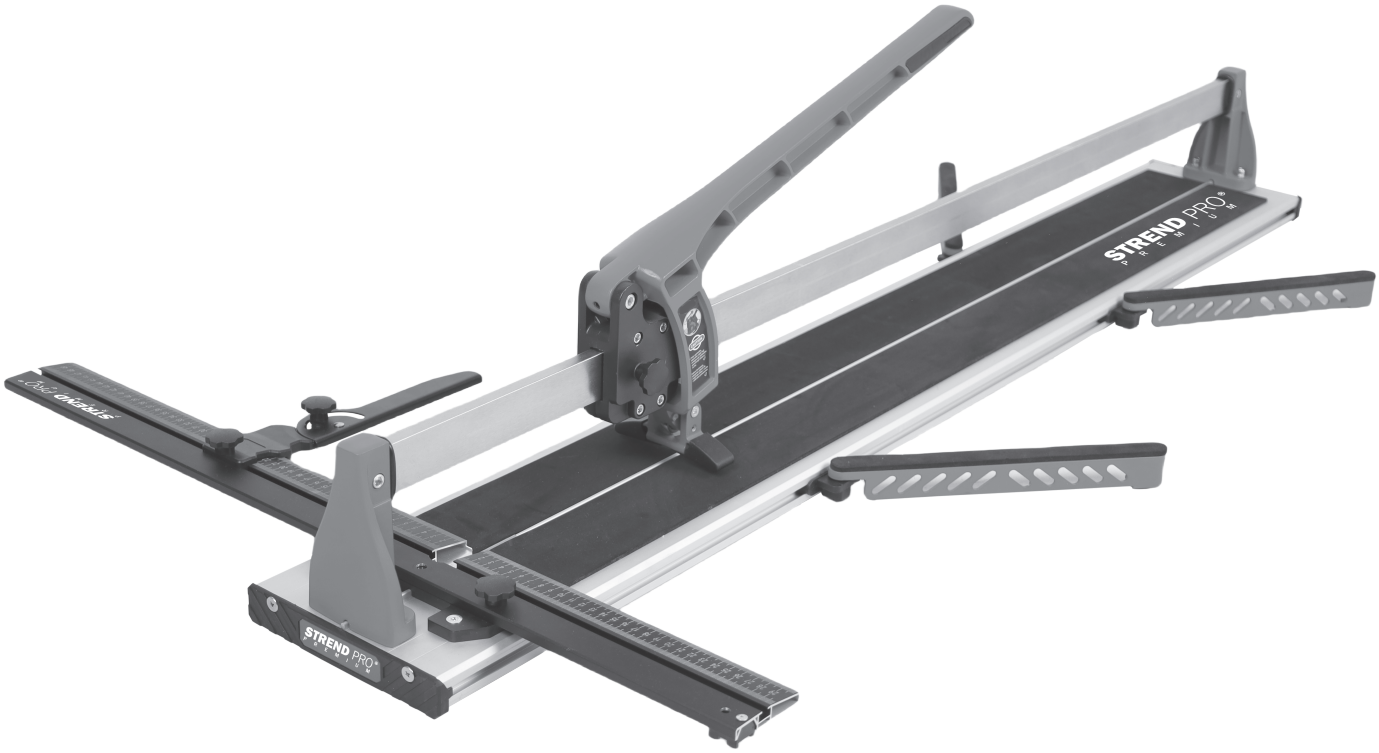

Preklad originálneho návodu na použitie
Překlad originálním návodu k použití
Az eredeti használati útmutató fordítása
Traducerea manualului de utilizare original
Instruction manual

SK Slovenský

REZAČ DLAŽBY

POUŽITIE

Rezač dlažby je určený na presné rezanie keramických, porcelánových a kameninových obkladov a dlažby. Je ideálnou voľbou pre domácich majstrov aj profesionálnych obkladačov.

Výhody a vlastnosti

- Presné a čisté rezy vďaka ostrému reznému koliesku a stabilnému vedeniu
- **Bez potreby elektriny** – nehlučný a ekologický spôsob lámania dlaždíc
- **Jednoduchá manipulácia** – ergonomická rukoväť zabezpečuje pohodlnú prácu aj pri dlhšom používaní
- **Robustná konštrukcia** – odolný rám pre dlhú životnosť a stabilitu pri rezaní
- **Bezpečné použitie** – kontrolované vedenie rezu minimalizuje riziko poškodenia dlaždice

Zariadenie používajte iba na predpísané účely. Akékoľvek iné použitie je považované ako prípad nesprávneho použitia. Používateľ/obsluha a nie výrobca bude zodpovedný za akékoľvek poškodenie, alebo zranenia spôsobené týmto nesprávnym používaním.

TECHNICKÉ PARAMETRE

DĹŽKA REZU	1 200 mm
MAX. VEĽKOSŤ DLAŽDICE	860 x 860 mm
HMOTNOSŤ	11,5 kg
HRÚBKA REZU	16 mm
ROZMERY	143,5 x 24 x 22 cm
MATERIÁL	Hliník, oceľ, horčíková zliatina, ABS
REZNÉ KOLIESKO	vymeniteľné Ø 22 × Ø 6 × 6 mm

BEZPEČNOSTNÉ POKYNY

Pracovné prostredie

- Používajte rezač iba na stabilnom a rovnom povrchu.
- Zabezpečte dostatočné osvetlenie pracovného miesta.
- Udržujte okolie čisté, bez prekážok a voľných predmetov, ktoré by mohli spôsobiť zakopnutie alebo nestabilitu.

Ochranné pomôcky

- Na ochranu pred odlietajúcimi úlomkami dlaždíc vždy noste ochranné okuliare.
- Pri práci s tvrdšími materiálmi odporúčame ochranné rukavice, aby ste predišli porezaniu.
- Pri dlhšej práci použite ochranu sluchu, ak pri lámaní vzniká zvýšený hluk.

Manipulácia s rezačkou

- Pred začatím práce sa uistite, že je rezač správne zmontovaný a všetky skrutky pevne dotiahnuté.
- Nikdy nepoužívajte nadmernú silu – môže dôjsť k poškodeniu rezača alebo prasknutiu dlaždice mimo rezu.
- Rez vykonajte iba jedným plynulým ťahom. Opakovanie zhoršuje kvalitu rezu a ničí rezné koliesko.
- Lámací mechanizmus používajte vždy presne v línii rezu.

Údržba a kontrola

- Pravidelne kontrolujte stav rezného kolieska, v prípade opotrebovania ho vymeňte.
- Uistite sa, že sa rezné koliesko otáča hladko a bez zadrhávania.
- Po skončení práce očistite rezač od prachu a úlomkov.
- Pri prenášaní alebo skladovaní zaistite posuvný mechanizmus aretačnou skrutkou.

SK Slovenský

Všeobecné upozornenia

- Uchovávajte rezač mimo dosahu detí.
- Nepoužívajte rezač na iné materiály ako keramické, porcelánové či kameninové dlaždice.
- Pri práci nikdy nevkladajte ruky priamo do línie rezu.

POUŽITIE A MONTÁŽ

MONTÁŽ:

Rozbaľte stroj a skontrolujte, či niektorá časť nie je poškodená. Zostavte rezač podľa nižšie uvedených pokynov.

Nastavenie dorazu (pravítka)

- Doraz slúži na presné nastavenie šírky alebo uhla rezu podľa potreby
- Nastavte doraz na požadovanú hodnotu pomocou mierky.
- Dlaždicu pevne pritlačte k dorazu, aby bol rez rovný a presný.

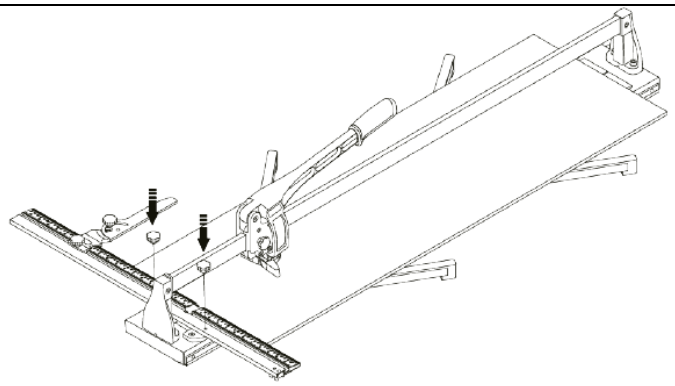

Nastavenie šikmých rezov

Ak je potrebné rezať dlaždice pod uhlom (napr. 45° pri diagonálnej pokládke):

- Nastavte doraz na zvolený uhol v rozsahu od 0° do 90°.
- Doraz pevne zaistite aretáciou, aby sa pri rezaní neposunul.
- Skontrolujte, že je dlaždica správne priložená k dorazu – len tak dosiahnete presný rez.

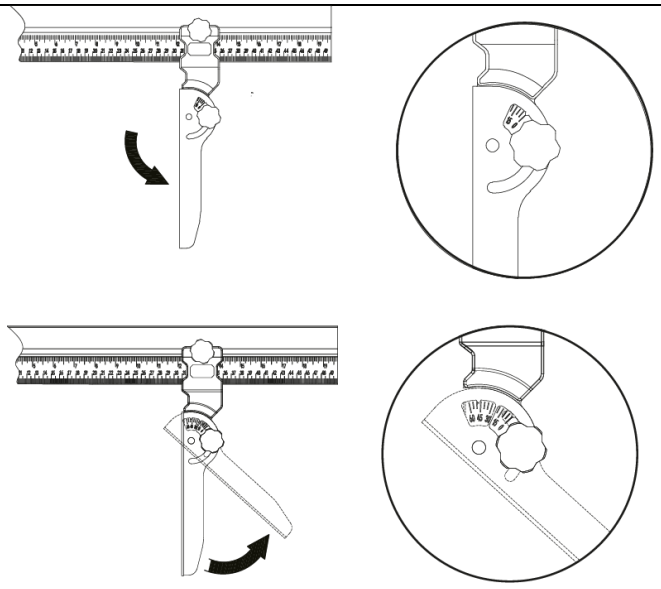

SK Slovenský

POUŽITIE:

Postup rezania:

- Položte rezačku na stabilný povrch.
- Povoľte aretačnú skrutku posuvného mechanizmu aby sa rukoväť mohla voľne pohybovať po vodiacej tyči.
- Položte dlaždicu na základňu rezačky.
- Rukoväť pritlačte tak, aby sa rezné koliesko oprelo o dlaždicu.
- Jedným plynulým ťahom veďte rukoväť od začiatku až po koniec dlaždice.
- Pracujte s rovnakou silou – ak tlačíte málo, rez nevznikne, ak príliš, riskujete zlomenie dlaždice alebo zničenie kolieska
- Umiestnite lámací mechanizmus presne do stredu vytvoreného rezu.
- Zarovnajte ho tak, aby presne kopíroval líniu reze.
- Pevne a plynule zatlačte na rukoväť nadol, kým sa dlaždica nezlomí.
- Najlepšie výsledky dosiahnete, ak lámenie vykonáte cca 5–10 mm od okraja dlaždice.

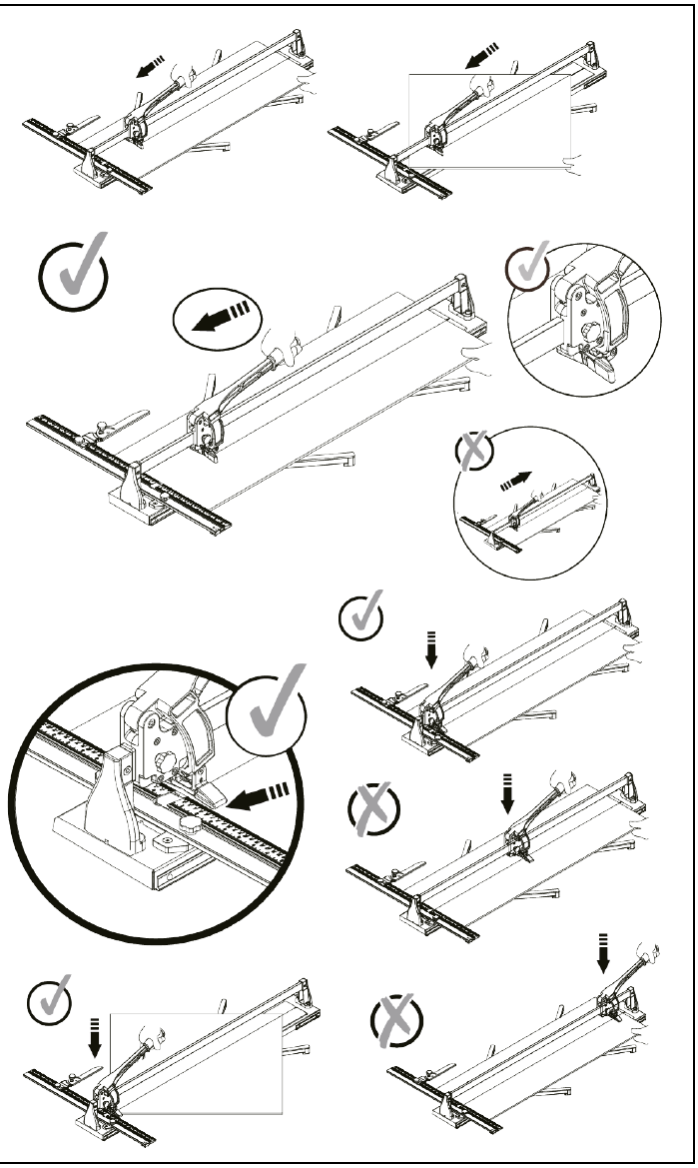

Rovný rez: dlaždicu položte rovnobežne s dorazom, narežte a následne zlomte.	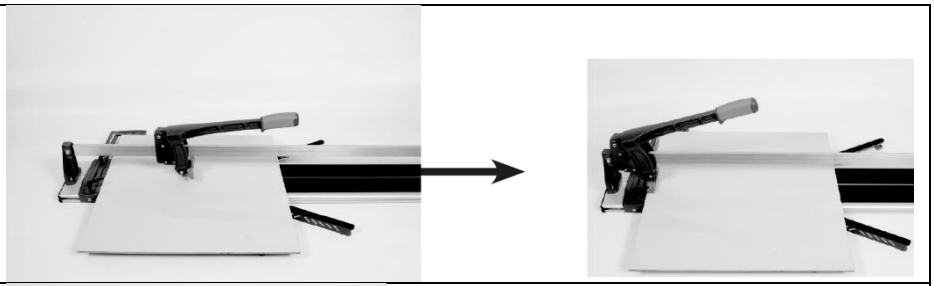
Diagonálny rez: nastavte dlaždicu na požadovaný uhol, narežte a následne zlomte.	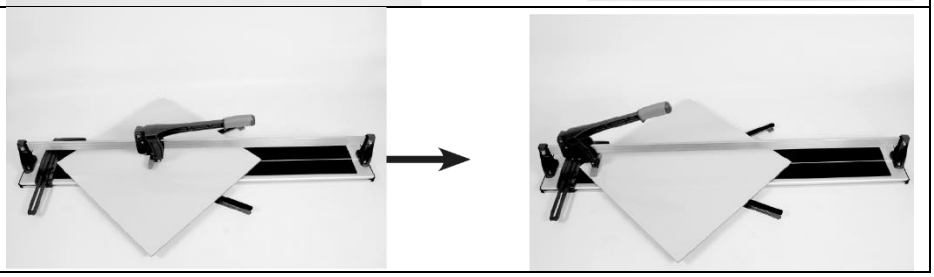

Časté chyby pri rezaní:

- **Neopakujte rez viackrát** – dlaždica sa zničí.
- **Nelámte dlaždicu v strede** – vždy len od okraja**.**

- **Nepoužívajte náhle alebo príliš silné údery** – tlak musí byť rovnomerný a plynulý.
- **Dlaždicu lámte iba po vytvorenej línií rezu** – nikdy mimo presne narezaného miesta.

ÚDRŽBA

- Udržujte rezač čistý. Po skončení práce utrite plochy od prachu.
- Vodiacu lištu udržujte čistú pomocou univerzálneho maziva.
- Sledujte opotrebovanie rezného kolieska, predídete tak nekvalitným rezom. Používajte vždy originálne rezné koliesko.

Výmena rezacieho kolieska

- Pripravte si náradie. Budete potrebovať skrutkovač alebo kľúč na povolenie skrutky M6×18 mm.
- Povoľte skrutku a maticu, ktoré držia pôvodné rezné koliesko.
- Opatrne vytiahnite opotrebované rezné koliesko z držiaka.
- Nasaďte nové rezné koliesko a pripevnite ho skrutkou s maticou. Dotiahnite ich tak, aby bolo koliesko stabilné, no zároveň sa mohlo voľne otáčať.

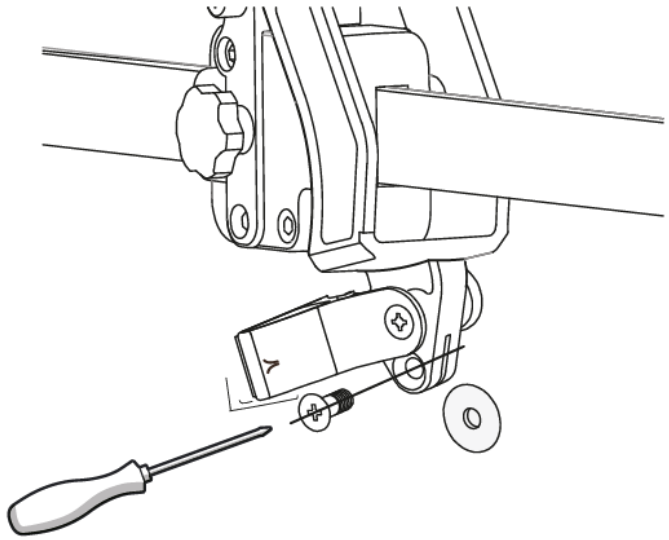

LIKVIDÁCIA

- Ak je potrebné stroj, alebo jeho časť vzhľadom k opotrebovaniu zlikvidovať, musí byť zlikvidovaná v súlade s platným zákonom.

CZ Český

ŘEZAČ DLAŽBY

POUŽITÍ

Řezač dlažby je určen k přesnému řezání keramických, porcelánových a kameninových obkladů a dlažby. Je ideální volbou pro domácí kutily i profesionální obkladače.

Výhody a vlastnosti

- Přesné a čisté řezy díky ostrému řeznému kolečku a stabilnímu vedení
- **Bez potřeby elektřiny** – nehlučný a ekologický způsob lámání dlaždic
- **Jednoduchá manipulace** – ergonomická rukojeť zajišťuje pohodlnou práci i při delším používání
- **Robustní konstrukce** – odolný rám pro dlouhou životnost a stabilitu při řezání
- **Bezpečné použití** – kontrolované vedení řezu minimalizuje riziko poškození dlaždice

Zařízení používejte pouze k předepsaným účelům. Jakékoli jiné použití je považováno jako případ nesprávného použití. Uživatel/obsluha a ne výrobce bude zodpovědný za jakékoli poškození nebo zranění způsobené tímto nesprávným používáním.

TECHNICKÉ PARAMETRY

DÉLKA ŘEZU	1 200 mm
MAX. VELIKOST DLAŽDICE	860 x 860 mm
HMOTNOST	11,5 kg
TLOUŠŤKA ŘEZU	16 mm
ROZMĚRY	143,5 x 24 x 22 cm
MATERIÁL	Hliník, ocel, hořčíková slitina, ABS
ŘEZNÉ KOLEČKO	vyměnitelné Ø 22 × Ø 6 × 6 mm

BEZPEČNOSTNÍ POKYNY

Pracovní prostředí

- Používejte řezač pouze na stabilním a rovném povrchu.
- Zajistěte dostatečné osvětlení pracovního místa.
- Udržujte okolí čisté, bez překážek a volných předmětů, které by mohly způsobit zakopnutí nebo nestabilitu.

Ochranné pomůcky

- K ochraně před odlétajícími úlomky dlaždic vždy noste ochranné brýle.
- Při práci s tvrdšími materiály doporučujeme ochranné rukavice, abyste předešli pořezání.
- Při delší práci použijte ochranu sluchu, pokud při lámání vzniká zvýšený hluk.

Manipulace s řezačkou

- Před zahájením práce se ujistěte, že je řezač správně smontován a všechny šrouby pevně dotaženy.
- Nikdy nepoužívejte nadměrnou sílu – může dojít k poškození řezače nebo prasknutí dlaždice mimo řez.
- Řez proveďte pouze jedním plynulým tahem. Opakování zhoršuje kvalitu řezu a ničí řezné kolečko.
- Lámací mechanismus používejte vždy přesně v linii řezu.

Údržba a kontrola

- Pravidelně kontrolujte stav řezného kolečka, v případě opotřebování jej vyměňte.
- Ujistěte se, že se řezné kolečko otáčí hladce a bez zadrhávání.
- Po skončení práce očistěte řezač od prachu a úlomků.
- Při přenášení nebo skladování zajistěte posuvný mechanismus aretačním šroubem.

CZ Český

Všeobecná upozornění

- Uchovávejte řezač mimo dosah dětí.
- Nepoužívejte řezač na jiné materiály než keramické, porcelánové či kameninové dlaždice.
- Při práci nikdy nevkládejte ruce přímo do linie řezu.

POUŽITÍ A MONTÁŽ

MONTÁŽ:

Rozbalte stroj a zkontrolujte, zda některá část není poškozena. Sestavte řezač podle níže uvedených pokynů.

Nastavení dorazu (pravítka)

- Doraz slouží k přesnému nastavení šířky nebo úhlu řezu podle potřeby
- Nastavte doraz na požadovanou hodnotu pomocí měřítka.
- Dlaždici pevně přitlačte k dorazu, aby byl řez rovný a přesný.

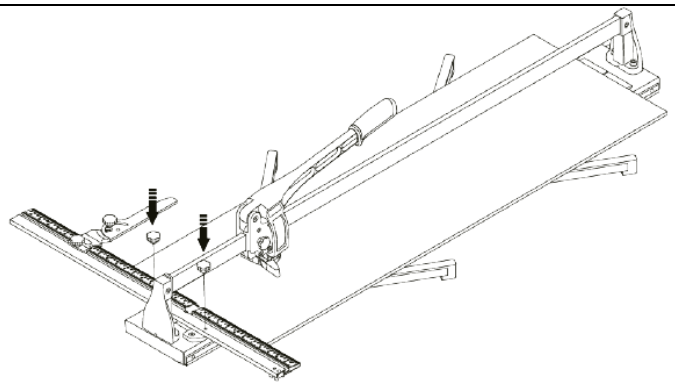

Nastavení šikmých řezů

Pokud je třeba řezat dlaždice pod úhlem (např. 45° při diagonální pokládce):

- Nastavte doraz na zvolený úhel v rozsahu od 0° do 90°.
- Doraz pevně zajistěte aretací, aby se při řezání neposunul.
- Zkontrolujte, že je dlaždice správně přiložena k dorazu – jen tak dosáhnete přesného řezu.

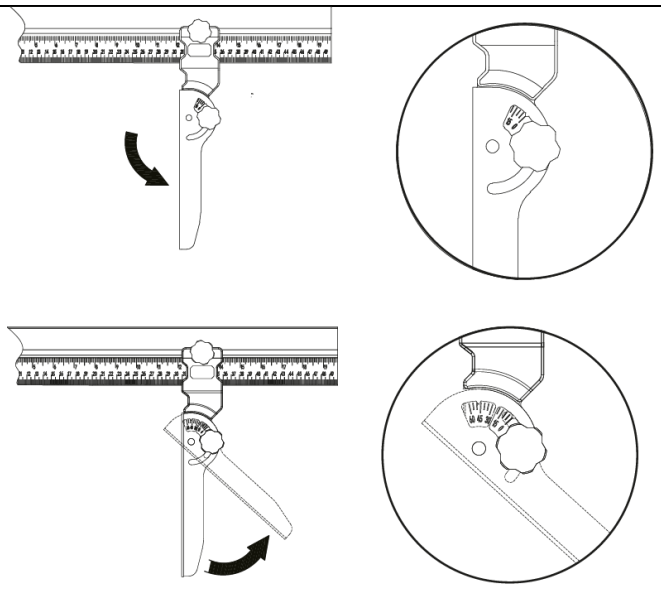

CZ Český

POUŽITÍ

Postup řezání:
- Položte řezačku na stabilní povrch.
- Povolte aretační šroub posuvného mechanismu, aby se rukojeť mohla volně pohybovat po vodící tyči.
- Položte dlaždici na základnu řezačky.
- Rukojeť přitlačte tak, aby se řezné kolečko opřelo o dlaždici.
- Jedním plynulým tahem veďte rukojeť od začátku až po konec dlaždice.
- Pracujte se stejnou silou - pokud tlačíte málo, řez nevznikne, pokud příliš, riskujete zlomení dlaždice nebo zničení kolečka
- Umístěte lámací mechanismus přesně do středu vytvořeného řezu.
- Zarovnejte jej tak, aby přesně kopíroval linii řezu.
- Pevně a plynule zatlačte na rukojeť dolů, dokud se dlaždice nezlomí.
- Nejlepších výsledků dosáhnete, pokud lámání provedete cca 5–10 mm od okraje dlaždice.

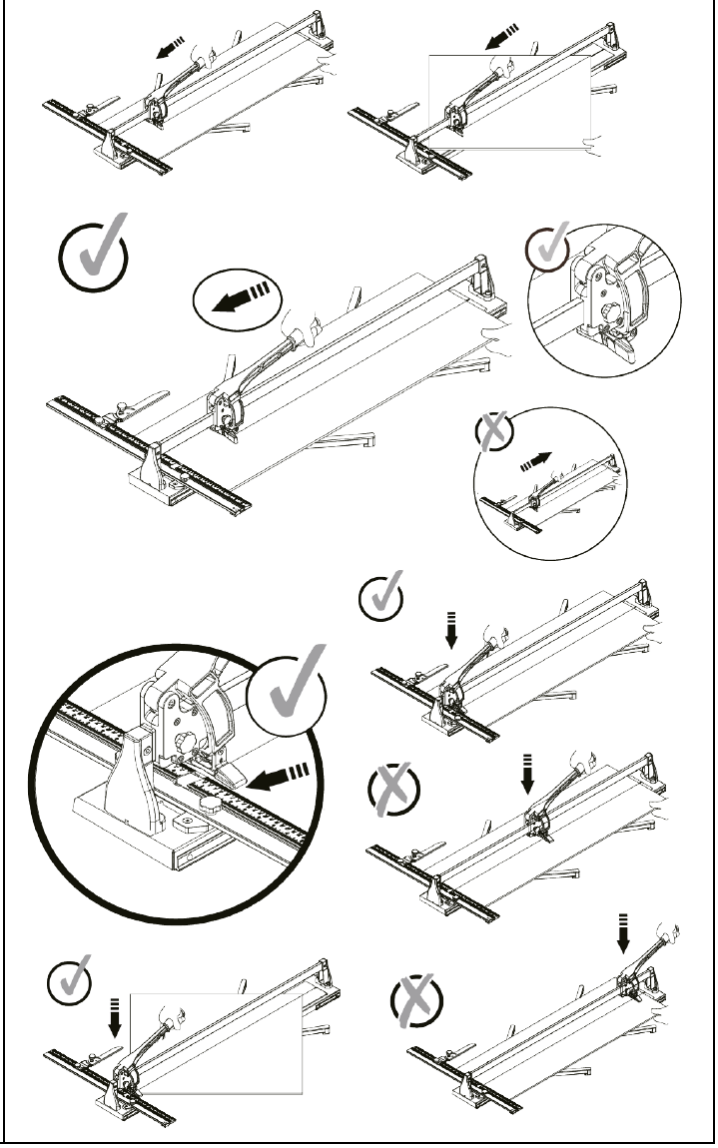

Rovný řez: dlaždici položte rovnoběžně s dorazem, nařežte a následně zlomte.

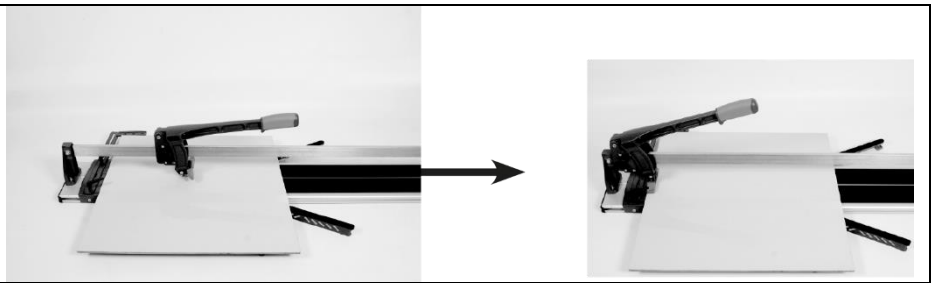

Diagonální řez: nastavte dlaždici na požadovaný úhel, nařežte a následně zlomte.

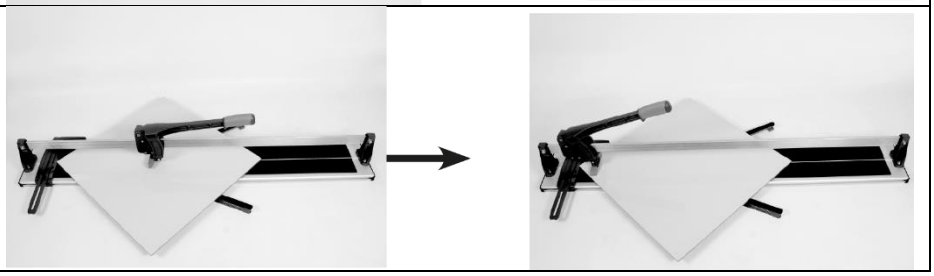

Časté chyby při řezání:
- **Neopakujte řez vícekrát** – dlaždice se zničí.

- **Nelamte dlaždici uprostřed** – vždy jen od okraje.
- **Nepoužívejte náhlé nebo příliš silné údery** – tlak musí být rovnoměrný a plynulý.
- **Dlaždici lámejte pouze po vytvořené linii řezu** - nikdy mimo přesně nařezaného místa.

ÚDRŽBA

- Udržujte řezač čistý. Po skončení práce otřete plochy od prachu.
- Vodicí lištu udržujte čistou pomocí univerzálního maziva.
- Sledujte opotřebování řezného kolečka, předejdete tak nekvalitním řezům. Používejte vždy originální řezné kolečko.

Výměna řezacího kolečka

- Připravte si nářadí. Budete potřebovat šroubovák nebo klíč k povolení šroubu M6×18 mm.
- Povolte šroub a matici, které drží původní řezné kolečko.
- Opatrně vytáhněte opotřebované řezné kolečko z držáku.
- Nasaďte nové řezné kolečko a připevněte jej šroubem s maticí. Dotáhněte je tak, aby bylo kolečko stabilní, ale zároveň se mohlo volně otáčet.

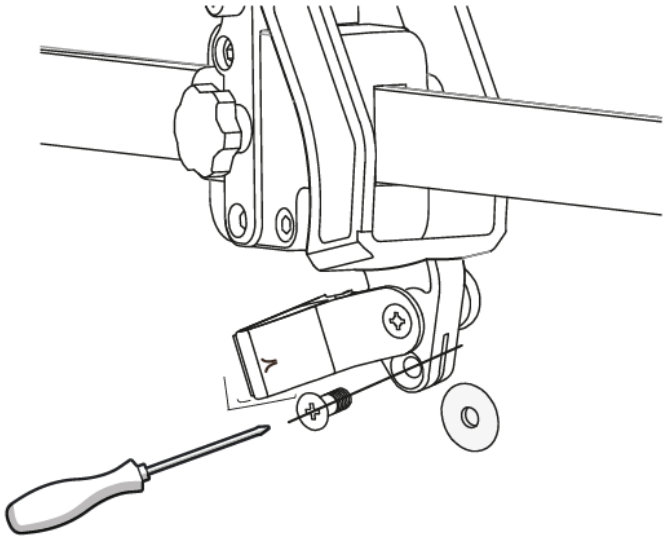

LIKVIDACE

- Pokud je třeba stroj, nebo jeho část vzhledem k opotřebení zlikvidovat, musí být zlikvidována v souladu s platným zákonem.

HU Magyar

CSEMPEVÁGÓ

HASZNÁLAT

A csempevágó kerámia, porcelán és kőagyag csempék és térkövek precíz vágására szolgál. Ideális választás mind a barkácsolók, mind a profi burkolók számára.

Előnyök és jellemzők

- Precíz és tiszta vágások az éles vágókeréknek és a stabil vezetésnek köszönhetően
- **Nincs szükség elektromos áramra –** csendes és környezetbarát módja a csempék törésének
- **Könnyű kezelés –** az ergonomikus fogantyú kényelmes munkát biztosít hosszabb használat esetén is
- **Robusztus konstrukció –** tartós keret a hosszú élettartamért és a stabilitásért vágás közben
- **Biztonságos használat –** a szabályozott vágásvezetés minimalizálja a csempe károsodásának kockázatát

A készüléket csak rendeltetésszerűen használja. Bármilyen ettől eltérő használat nem rendeltetésszerű használatnak minősül. A felhasználó/üzemeltető, és nem a gyártó, felelős az ilyen nem rendeltetésszerű használatból eredő károkért vagy sérülésekért.

TECHNIKAI PARAMÉTEREK

VÁGÁSI HOSSZ	1200 mm
MAX. CSEMPE MÉRET	860 x 860 mm
SÚLY	11,5 kg
VÁGÁSI VASTAGSÁG	16 mm
MÉRETEK	143,5 x 24 x 22 cm
ANYAG	Alumínium, acél, magnéziumötvözet, ABS
VÁGÓKERÉK	cserélhető Ø 22 × Ø 6 × 6 mm

BISZTONSÁGI ELŐÍRÁSOK

Munkakörnyezet

- A vágót csak stabil és vízszintes felületen használja.
- Győződjön meg arról, hogy a munkaterület jól megvilágított.
- Tartsa a területet tisztán, akadályoktól és laza tárgyaktól mentesen, amelyek botlást vagy instabilitást okozhatnak.

Védőfelszerelés

- Mindig viseljen védőszemüveget a repülő csempedarabok elleni védelem érdekében.
- Keményebb anyagokkal való munka esetén védőkesztyű viselését javasoljuk a vágások elkerülése érdekében.
- Hosszabb ideig tartó munka esetén, ha a vágási zaj megnő, használjon hallásvédőt**.**

A vágó kezelése

- A munka megkezdése előtt győződjön meg arról, hogy a vágó megfelelően van-e összeszerelve, és minden csavar szorosan meg van-e húzva.
- Soha ne alkalmazzon túlzott erőt - ez károsíthatja a vágót, vagy a csempe megrepedését okozhatja a vágáson kívül.
- A vágást csak egyetlen, sima mozdulattal végezze. A vágás ismétlése rontja a vágás minőségét és tönkreteszi a vágókereket.
- A törőmechanizmust mindig pontosan a vágási vonalban használja.

Karbantartás és ellenőrzés

- Rendszeresen ellenőrizze a vágókorong állapotát, kopás esetén cserélje ki.
- Győződjön meg arról, hogy a vágókorong simán és nem akad el.
- Használat után tisztítsa meg a vágót a portól és a törmeléktől.
- Szállítás vagy tárolás közben rögzítse a csúszó mechanizmust a rögzítőcsavarral.

HU Magyar

Általános figyelmeztetések

- Tartsa a vágót gyermekektől elzárva.
- Ne használja a vágót kerámia, porcelán vagy kőagyag csempéken kívül más anyagokon.
- Munka közben soha ne tegye a kezét közvetlenül a vágási vonalba.

HASZNÁLAT ÉS ÖSSZESZERELÉS

SZERELÉS:

Csomagolja ki a gépet, és ellenőrizze, hogy sérült-e valamelyik alkatrész. Szerelje össze a vágót az alábbi utasításoknak megfelelően.

Az ütköző (vonalzó) beállítása

- Az ütközővel pontosan beállítható a vágás szélessége vagy szöge szükség szerint.
- Vonalzó segítségével állítsa be az ütközőt a kívánt értékre.
- Nyomja a csempét erősen az ütközőhöz, hogy a vágás egyenes és pontos legyen.

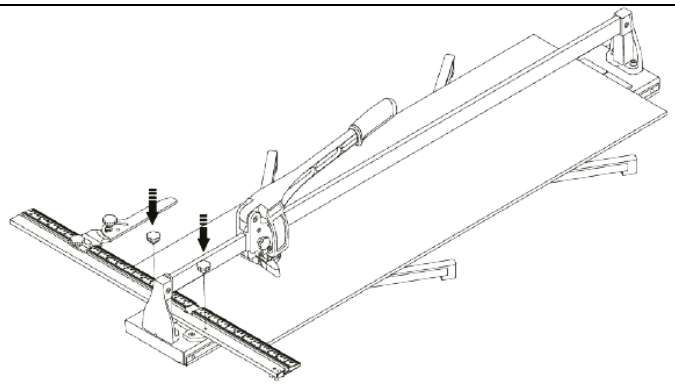

Ferde vágások beállítása

Ha a csempéket szögben kell vágni (pl. 45°-ban átlós fektetés esetén):

- Állítsa be az ütközőt a kiválasztott szögre 0° és 90° közötti tartományban.
- Rögzítse az ütközőt szorosan a reteszt használva, hogy vágás közben ne mozduljon el.
- Ellenőrizze, hogy a csempe megfelelően illeszkedik-e az ütközőhöz – csak így lehet pontos vágást elérni.

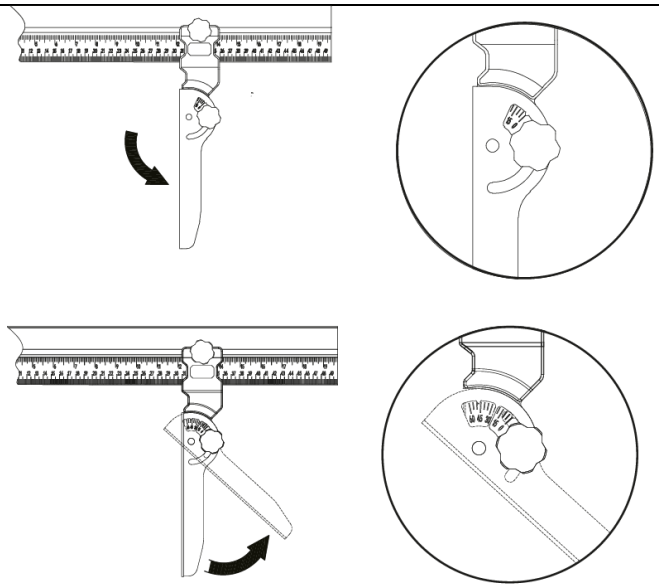

HU Magyar

HASZNÁLAT:

Vágási eljárás:
- Helyezze a vágót stabil felületre.
- Lazítsa meg a csúszó mechanizmus rögzítőcsavarját, hogy a fogantyú szabadon mozoghasson a vezetősín mentén.
- Helyezze a csempét a vágó talpára.
- Nyomja meg a nyelet úgy, hogy a vágókerék a csempén nyugodjon.
- Vezesse a nyelet a csempe elejétől a végéig egyetlen sima mozdulattal.
- Dolgozzon azonos erővel - ha túl keveset nyom, a vágás nem lesz kész, ha túl erősen nyom, fennáll a csempe törésének vagy a kerék tönkremenetelének veszélye.
- Helyezze a törőmechanizmust pontosan a vágás közepére.
- Igazítsa úgy, hogy pontosan kövesse a vágási vonalat.
- Nyomja le határozottan és simán a nyelet, amíg a csempe el nem törik.
- A legjobb eredményt akkor éri el, ha a csempe szélétől körülbelül 5-10 mm-re töri el.

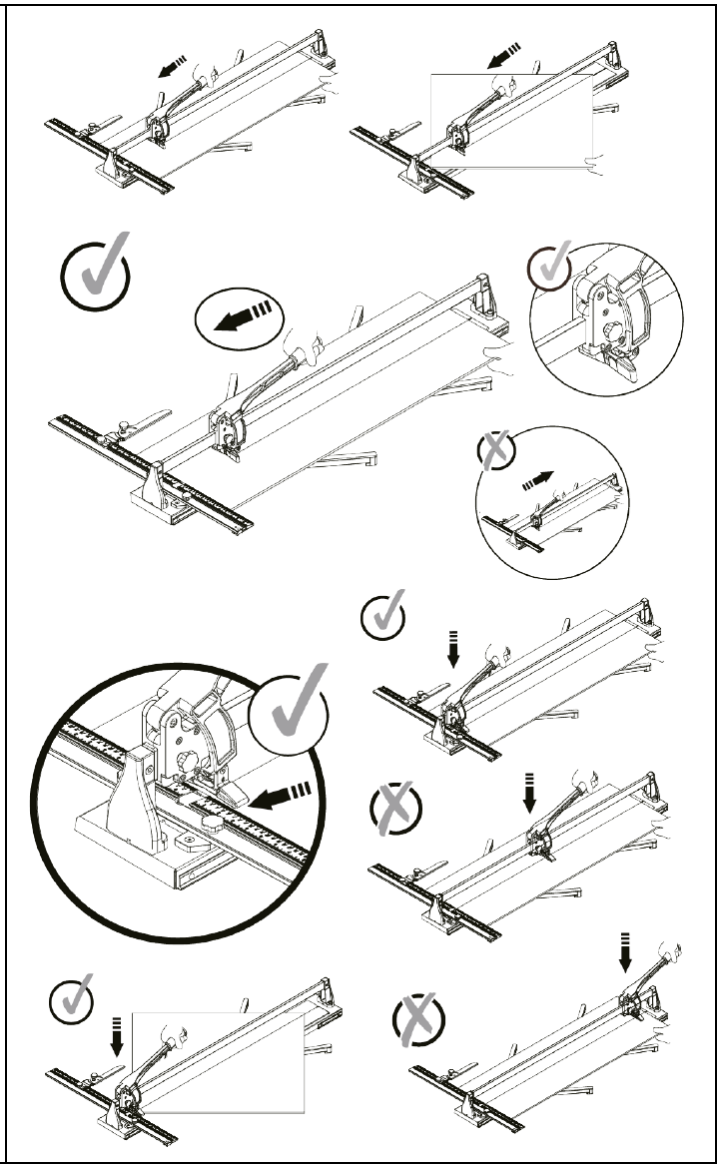

Egyenes vágás: helyezze a csempét az ütközővel párhuzamosan, vágja le, majd törje le.

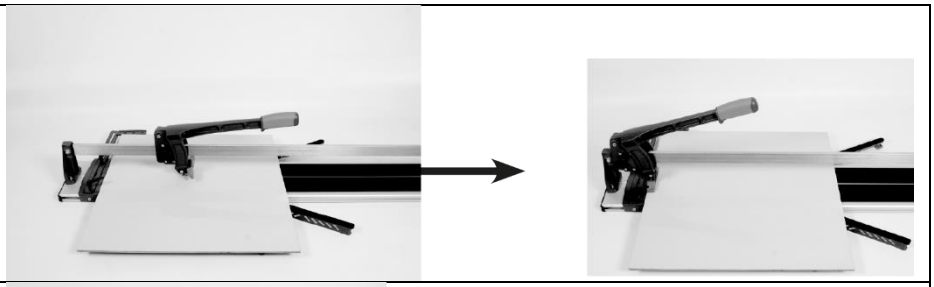

Átlós vágás: állítsa be a csempét a kívánt szögben, vágja le, majd törje le.

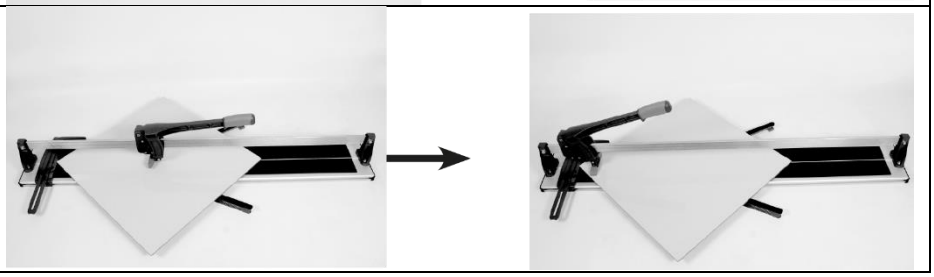

Gyakori hibák vágáskor:
- **Ne ismételje meg a vágást többször -** a csempe tönkremegy.
- **Ne törje el a csempét középen -** mindig csak a szélétől**.**

- Ne alkalmazzon hirtelen vagy túl erős ütéseket - a nyomásnak egyenletesnek és simának kell lennie.
- A csempét csak a létrehozott vágási vonal mentén törje el - soha ne a pontos vágási ponton kívül.

KARBANTARTÁS

- Tartsa tisztán a vágót. Munka után törölje le a felületekről a port.
- Tartsa tisztán a vezetősínt univerzális kenőanyaggal.
- Figyelje a vágókorong kopását a rossz minőségű vágások elkerülése érdekében. Mindig az eredeti vágókorongot használja.

A vágókorong cseréje

- Készítse elő a szerszámait. Szüksége lesz egy csavarhúzóra vagy villáskulcsra az M6×18 mm-es csavar kilazításához.
- Lazítsa meg az eredeti vágókorongot rögzítő csavart és anyát.
- Óvatosan húzza ki a kopott vágókorongot a tartóból.
- Szerelje fel az új vágókorongot, és rögzítse a csavarral és az anyával. Húzza meg őket úgy, hogy a kerék stabilan álljon, de szabadon foroghasson.

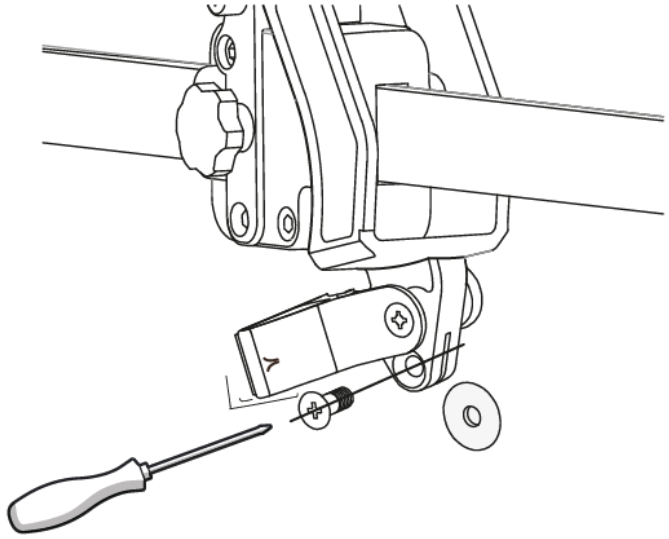

LIKVIDÁLÁS

- Ha a gépet vagy annak egy részét elhasználódás miatt ártalmatlanítani kell, azt a vonatkozó jogszabályoknak megfelelően kell megtenni.

RO Română

DISPOZITIV DE TĂIAT PLĂCI CERAMICE ȘI GRESIE

UTILIZARE

Dispozitivul de tăiat plăci ceramice și gresie este destinat tăierii precise a plăcilor ceramice, de porțelan și de gresie. Este alegerea ideală atât pentru meșterii amatori, cât și pentru faianțarii profesioniști.

Avantaje și caracteristici

- Tăieturi precise și curate datorită discului de tăiere ascuțit și ghidajului stabil
- **Nu necesită alimentare electrică** – metodă silențioasă și ecologică de tăiere a plăcilor
- **Ușor de manevrat** – mânerul ergonomic asigură o muncă confortabilă chiar și în timpul utilizării prelungite
- **Construcție robustă** – cadru durabil pentru o durată lungă de viață și stabilitate la tăiere
- **Utilizare sigură** – ghidajul controlat al tăierii minimizează riscul de deteriorare a plăcii

Folosiți dispozitivul numai în scopul pentru care a fost conceput. Orice altă utilizare este considerată utilizare necorespunzătoare. Utilizatorul/operatorul, și nu producătorul, va fi responsabil pentru orice daune sau vătămări corporale rezultate din utilizarea necorespunzătoare.

PARAMETRI TEHNICI	
LUNGIMEA DE TĂIERE	1 200 mm
DIMENSIUNEA MAXIMĂ A PLĂCII	860 x 860 mm
GREUTATEA	11,5 kg
GROSIMEA TĂIERII	16 mm
DIMENSIUNI	143,5 x 24 x 22 cm
MATERIAL	aluminiu, oțel, aliaj de magneziu, ABS
ROTIȚĂ DE TĂIERE	interschimbabilă Ø 22 × Ø 6 × 6 mm

INSTRUCȚIUNI DE SIGURANȚĂ

Mediul de lucru

- Folosiți dispozitivul de tăiat plăci ceramice și gresie doar pe o suprafață stabilă și plană.
- Asigurați o iluminare adecvată a spațiului de lucru.
- Mențineți zona înconjurătoare curată, fără obstacole sau obiecte libere care ar putea provoca împiedicare sau instabilitate.

Echipamente de protecție

- Pentru a vă proteja de fragmentele de plăci, purtați întotdeauna ochelari de protecție.
- La lucrul cu materiale mai dure, se recomandă utilizarea mănușilor de protecție pentru a preveni tăieturile.
- Pentru lucrul de durată, folosiți protecție auditivă dacă zgomotul produs la tăiere este ridicat.

Manipularea dispozitivului de tăiat plăci

- Înainte de a începe lucrul, asigurați-vă că dispozitivul este corect asamblat și toate șuruburile sunt bine strânse.
- Nu folosiți niciodată forță excesivă – aceasta poate duce la deteriorarea dispozitivului sau la crăparea plăcii în afara liniei de tăiere.
- Efectuați tăierea dintr-o singură mișcare lină. Repetarea mișcării reduce calitatea tăieturii și deteriorează discul de tăiere.
- Folosiți întotdeauna mecanismul de rupere exact pe linia de tăiere.

Întreținere și verificare

- Verificați regulat starea discului de tăiere și înlocuiți-l atunci când este uzat.
- Asigurați-vă că discul de tăiere se rotește ușor și fără blocaje.
- După finalizarea lucrului, curățați dispozitivul de praf și fragmente.
- La transport sau depozitare, blocați mecanismul de glisare cu șurubul de fixare.

RO Română

Atenționări generale

- Păstrați dispozitivul de tăiat plăci departe de copii.
- Nu utilizați dispozitivul pentru alte materiale decât plăci ceramice, din porțelan sau gresie.
- Nu introduceți niciodată mâinile direct pe linia de tăiere în timpul lucrului.

UTILIZARE ȘI ASAMBLARE

ASAMBLARE:

Despachetați dispozitivul și verificați dacă există vreo piesă deteriorată. Asamblați dispozitivul de tăiere conform instrucțiunilor de mai jos.

Reglarea opritorului (riglei de ghidaj)

- Rigla de ghidaj este utilizată pentru a regla cu precizie lățimea sau unghiul tăieturii, după cum este necesar.
- Setați rigla de ghidaj la valoarea dorită folosind o riglă.
- Apăsați ferm placa pe rigla de ghidaj pentru a face tăietura dreaptă și precisă.

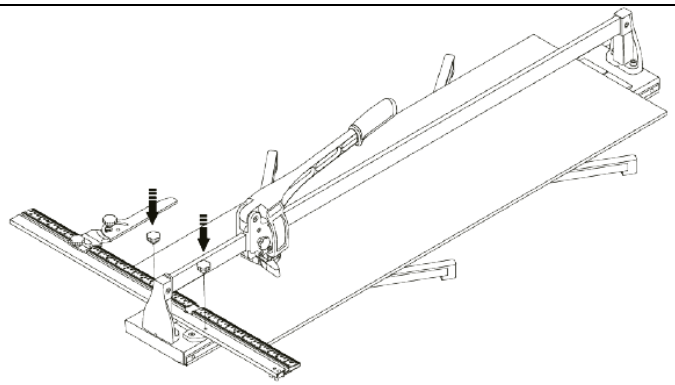

Setarea tăieturilor oblice

Dacă este necesară tăierea plăcilor la un unghi (de exemplu, 45° pentru montajul pe diagonală):

- Reglați rigla de ghidaj la unghiul dorit, în intervalul 0° – 90°.
- Blocați ferm rigla de ghidaj, pentru a preveni deplasarea acestuia în timpul tăierii.
- Verificați dacă placa este poziționată corect pe rigla de ghidaj - aceasta este singura modalitate de a obține o tăietură precisă.

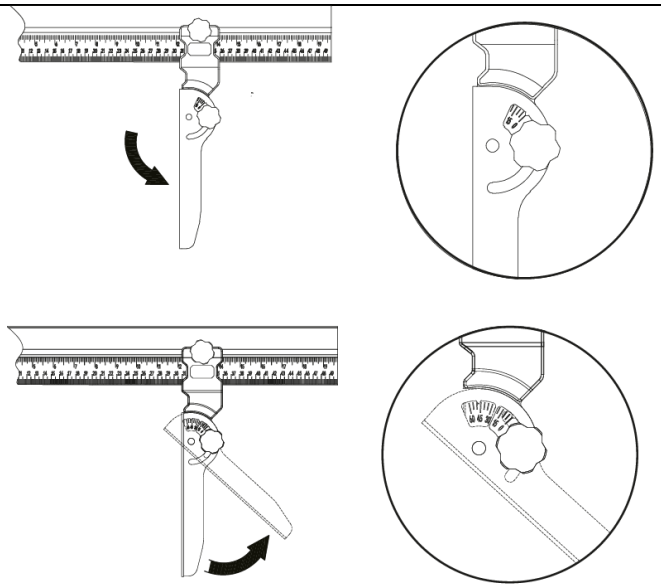

RO Română

OPERAREA:

Pașii pentru tăiere:
- Așezați dispozitivul de tăiat plăci pe o suprafață stabilă.
- Slăbiți șurubul de fixare al mecanismului de glisare pentru ca mânerul să se poată mișca liber pe bara de ghidaj.
- Așezați placa pe baza mașinii de tăiat.
- Apăsați mânerul astfel încât discul de tăiere să atingă placa.
- Dintr-o singură mișcare lină, glisați mânerul de la începutul până la capătul plăcii.
- Mențineți o presiune constantă – dacă apăsați prea puțin, nu se va forma tăietura; dacă apăsați prea tare, riscați să spargeți placa sau să deteriorați discul.
- Poziționați mecanismul de rupere exact în centrul tăieturii realizate.
- Aliniați-l astfel încât să copieze exact linia de tăiere.
- Apăsați ferm și uniform pe mâner în jos, până când placa se rupe.
- Cele mai bune rezultate se obțin atunci când ruperea se face la aproximativ 5–10 mm de marginea plăcii.

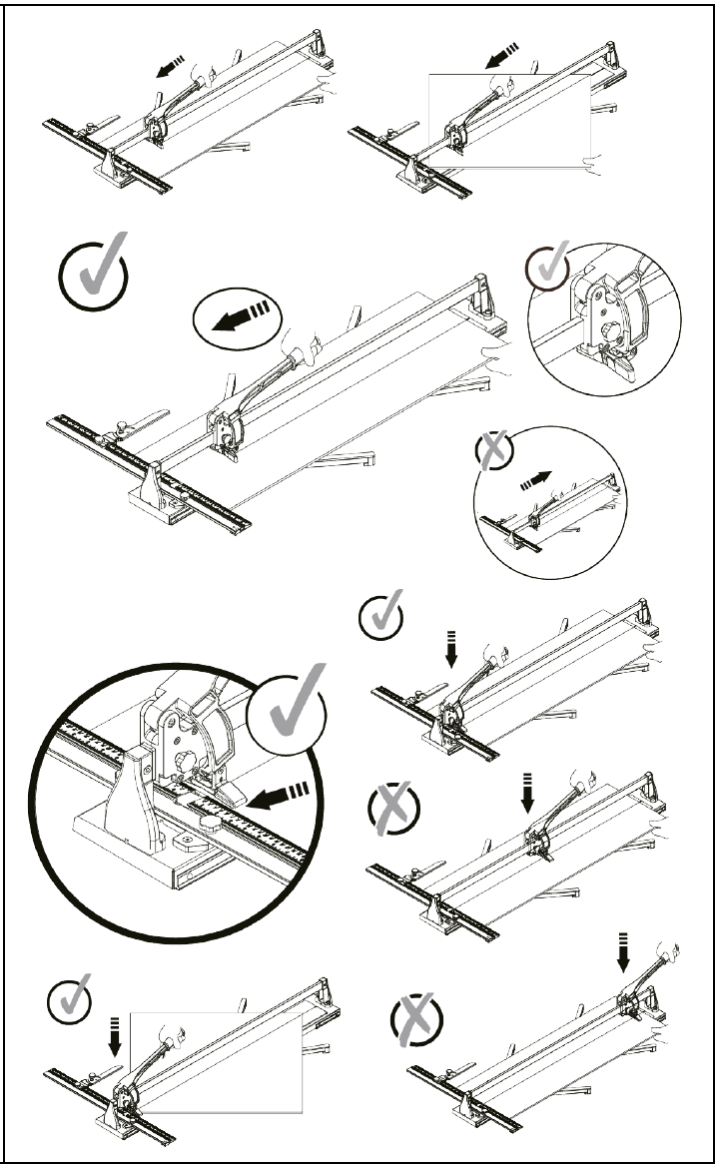

Tăiere dreaptă: așezați placa paralel cu rigla de ghidaj, tăiați și apoi rupeți.	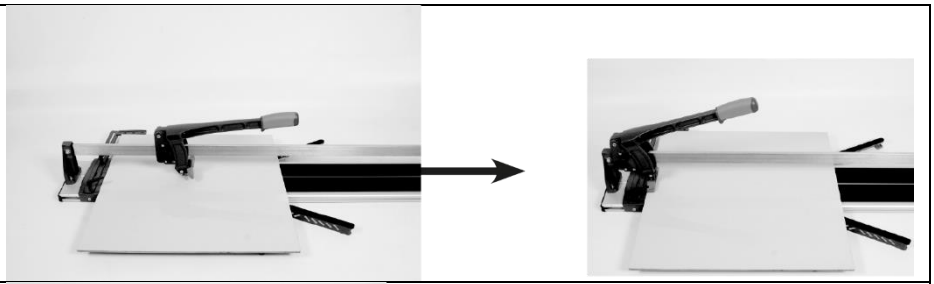
Tăiere diagonală: așezați placa la unghiul dorit, tăiați și apoi rupeți.	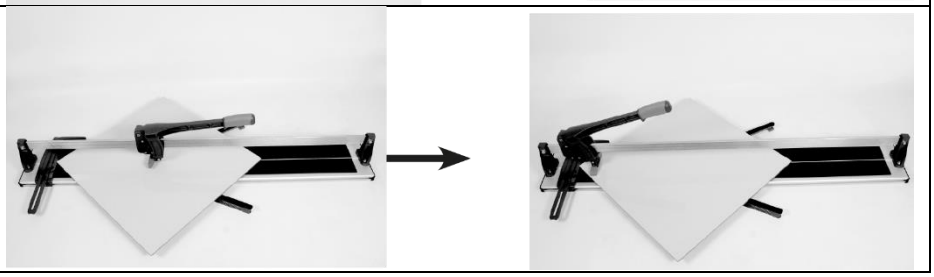

Greșeli frecvente la tăiere:
- **Nu repetați tăierea de mai multe ori** – placa se va deteriora.
- **Nu rupeți placa din mijloc** – întotdeauna doar de la margine.

- Nu folosiți lovituri bruște sau prea puternice – presiunea trebuie să fie uniformă și lină.
- Rupeți placa numai pe linia de tăiere creată – niciodată în afara locului tăiat cu precizie.

ÎNTREȚINERE

- Mențineți dispozitivul de tăiat plăci ceramice și gresie curat. După terminarea lucrului, ștergeți suprafețele de praf.
- Păstrați bara de ghidaj curată, folosind un lubrifiant universal.
- Verificați periodic starea rotiței de tăiere pentru a preveni tăieturi de slabă calitate. Folosiți întotdeauna rotița de tăiere originală.

Înlocuirea discului de tăiere
- Pregătiți uneltele necesare. Veți avea nevoie de o șurubelniță sau de o cheie pentru a slăbi șurubul M6×18 mm.
- Slăbiți șurubul și piulița care fixează discul de tăiere original.
- Scoateți cu grijă discul de tăiere uzat din suport.
- Montați noua rotiță de tăiere și fixați-o cu șurubul și piulița. Strângeți-le astfel încât rotița să fie stabilă, dar să se poată roti liber.

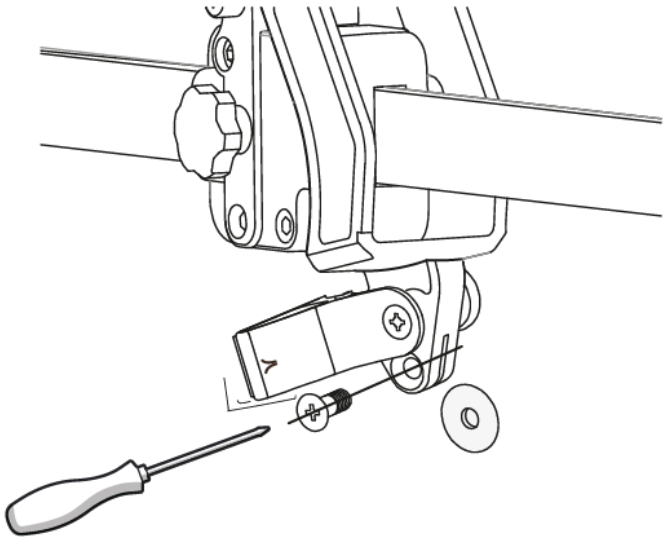

ELIMINAREA

- Dacă este necesar ca dispozitivul sau o parte a acestuia să fie eliminat din cauza uzurii, acesta trebuie eliminat prin reciclare, în conformitate cu legislația în vigoare.

EN English

MANUAL TILE CUTTER

INTENDED USE

The manual tile cutter is designed for precise cutting of ceramic, porcelain, and stoneware tiles and floor tiles. It is an ideal choice for both DIY enthusiasts and professional tilers.

Advantages and features

- Precise and clean cuts thanks to a sharp cutting wheel and stable guidance
- **No electricity needed** – a quiet and environmentally friendly way to break tiles
- **Easy handling** – ergonomic handle ensures comfortable work even during prolonged use
- **Robust construction** – durable frame for long life and stability during cutting
- **Safe to use** – controlled cut guidance minimizes the risk of tile damage

Use the device only for its intended purpose. Any other use is considered improper use. The user/operator, and not the manufacturer, will be responsible for any damage or injury resulting from such improper use.

TECHNICAL PARAMETERS

CUT LENGTH	1 200 mm
MAX. TILE SIZE	860 x 860 mm
WEIGHT	11.5 kg
MAX. TILE THICKNESS	16 mm
ROZMERY	143.5 x 24 x 22 cm
DIMENSIONS	aluminum, steel, magnesium alloy, ABS
CUTTING WHEEL	replaceable Ø 22 × Ø 6 × 6 mm

SAFETY INSTRUCTIONS

Working Environment

- Use the cutter only on a stable and flat surface.
- Ensure sufficient lighting at the workplace.
- Keep the surroundings clean, free of obstacles and loose objects that could cause tripping or instability.

Protective equipment

- Always wear safety glasses to protect against flying tile fragments.
- When working with harder materials, gloves are recommended to prevent cuts.
- Use hearing protection during prolonged work if increased noise occurs while snapping tiles.

Handling the cutter

- Before starting work, make sure the cutter is properly assembled and all screws are tightly fastened.
- Never apply excessive force – this may damage the cutter or cause the tile to crack outside the cut line.
- Make the cut with a single smooth stroke only. Repeating worsens the cut quality and damages the cutting wheel.
- Always use the breaking mechanism precisely along the cut line.

Maintenance and inspection

- Regularly check the condition of the cutting wheel, replace it if worn.
- Ensure that the cutting wheel rotates smoothly without sticking.
- After finishing work, clean the cutter from dust and debris.
- Secure the sliding mechanism with the locking screw when carrying or storing.

EN English

General warnings

- Keep the cutter out of reach of children.
- Do not use the cutter on materials other than ceramic, porcelain, or stoneware tiles.
- Never place your hands directly in the cut line while working.

USE AND ASSEMBLY

ASSEMBLY:

Unpack the device and check for any damage. Assemble the cutter according to the instructions below.

Adjusting the stop (ruler)

- The stop is used to precisely adjust the width or angle of the cut as needed
- Adjust the stop to the desired value using the scale.
- Firmly press the tile against the stop to ensure a straight and accurate cut.

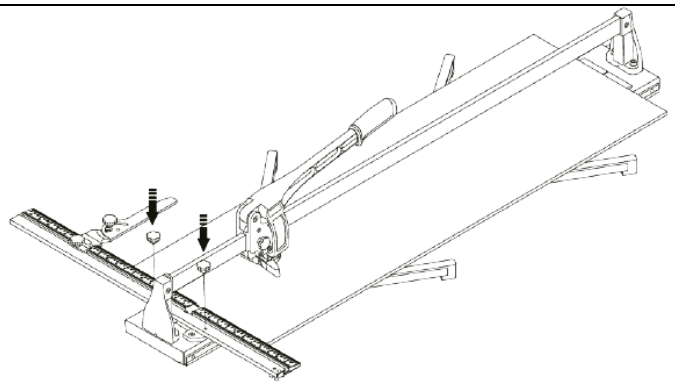

Bevel Cut Adjustment

When it is necessary to cut tiles at an angle (e.g., 45° for diagonal laying):

- Set the stop to the selected angle in the range from 0° to 90°.
- Secure the stop firmly with the lock so that it does not move during cutting.
- Check that the tile is correctly positioned against the stop – this ensures an accurate cut.

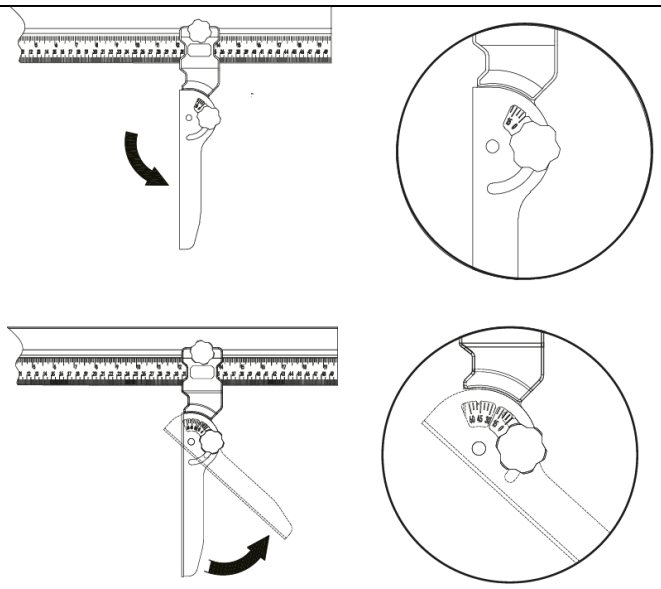

EN English

OPERATION:

Cutting procedure:

- Place the cutter on a stable surface.
- Loosen the locking screw of the sliding mechanism so the handle can move freely along the guide rail.
- Place the tile on the cutter base.
- Press the handle so that the cutting wheel rests against the tile.
- Score the tile with the wheel in a single smooth stroke
- Apply consistent pressure – too little will not create a cut, too much risks breaking the tile or damaging the wheel.
- Position the breaking mechanism exactly in the center of the scored cut.
- Align it precisely along the cut line.
- Press the handle firmly and smoothly down until the tile breaks.
- You will achieve the best results if you break it about 5–10 mm from the edge of the tile.

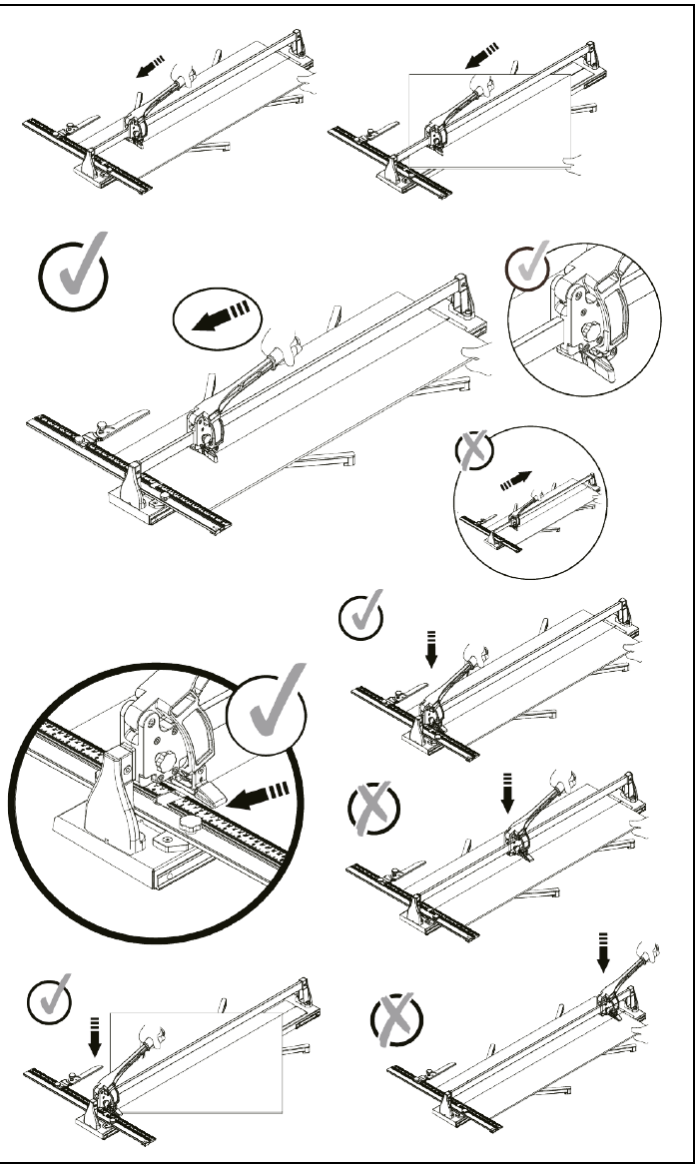

Straight cut: place the tile parallel to the stop, cut and then break.	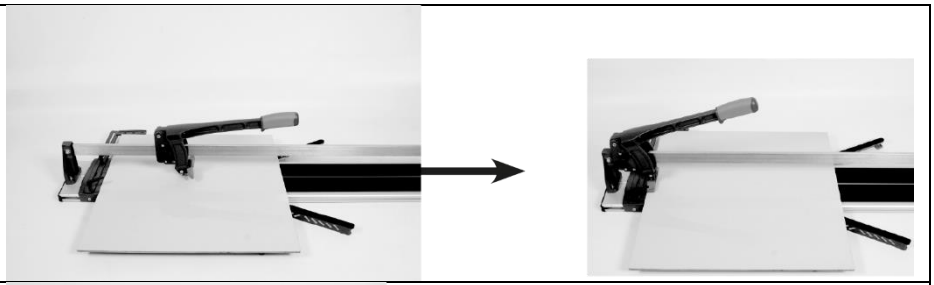
Diagonal cut: set the tile at the desired angle, cut and then break.	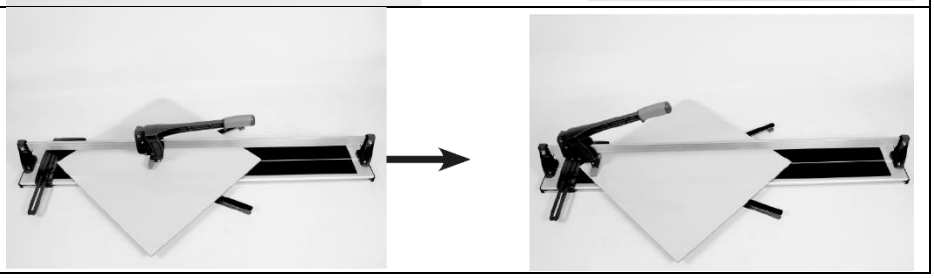

Common cutting mistakes:
- **Do not repeat the cut several times** – the tile will be damaged.
- **Do not break the tile in the middle** – always break from the edge.
- **Avoid sudden or overly strong impacts** – the pressure must be even and smooth.
- **Break the tile only along the created cut line** – never outside the exact cut point.

MAINTENANCE

- Keep the cutter clean. Wipe the surfaces of dust after finishing work.
- Keep the guide rail clean with a universal lubricant.
- Monitor the wear of the cutting wheel to prevent poor quality cuts. Always use the original cutting wheel.

Cutting wheel replacement
- Prepare the tools. You will need a screwdriver or wrench to loosen the M6×18 mm screw.
- Loosen the screw and nut that hold the original cutting wheel.
- Carefully remove the worn cutting wheel from the holder.
- Place the new cutting wheel and fasten it with the screw and nut. Tighten them so the wheel is stable but can still rotate freely.

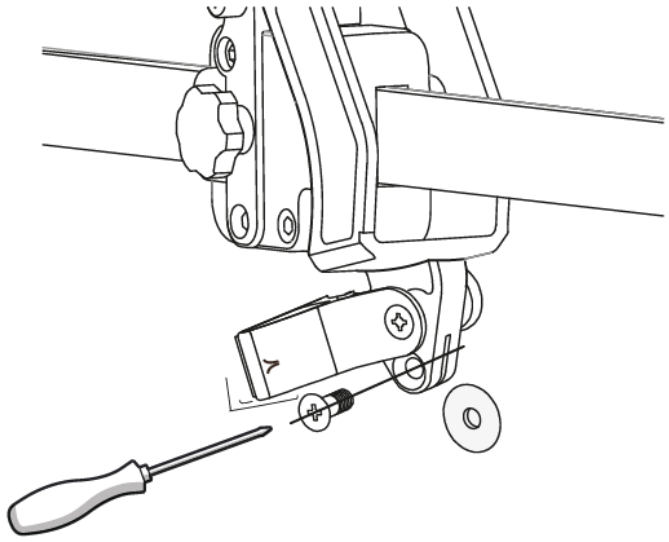

DISPOSAL

- If the device or any of its parts need to be disposed of due to wear, they must be disposed of in accordance with local regulations on waste disposal.

STREND PRO®
PREMIUM

ZÁRUČNÝ LIST / ZÁRUČNÍ LIST / JÓTÁLLÁSI JEGY / LISTA DE GARANŢIE / WARRANTY LETTER

Sériové číslo: Sériové číslo: Sorozatszám: Nr. serie: Serial number:	Dátum predaja: Datum prodeje: Eladás dátuma: Data vânzării: Date of sale:	Podpis a pečiatka predajcu: Razitko a podpis prodejce: Az eladó aláírása és bélyegzője: Ştampila vânzătorului: Seller's stamp and signature:

PODMIENKY ZÁRUKY / ZÁRUČNÍ PODMÍNKY / A JÓTÁLLÁS FELTÉTELEI / CONDIŢIILE DE GARANŢIE / WARRANTY TERMS

SK: Na tento výrobok sa poskytuje záruka po dobu 24 mesiacov odo dňa predaja, respektíve odo dňa vyskladnenia. V dobe záruky vám záručný servis vykoná opravy všetkých závad vzniknutých následkom výrobnej chyby bezplatne. Pri uplatnení požiadavky na záručnú opravu musí byť spolu s prístrojom predložený úplne a čitateľne vyplnený záručný list. Pri odosielaní prístroja do opravy, dopravné náklady hradí zákazník. Originálny obal od výrobku starostlivo uschovajte.

Záruka sa nevzťahuje na
- prístroj poškodený počas dopravy a nesprávneho skladovania
- poruchy spôsobené nesprávnou obsluhou alebo údržbou
- poruchy spôsobené vplyvom opotrebenia výrobku a materiálu
- poruchy spôsobené používaním prístroja na iný účel než na aký je určený
- prístroj, do ktorého bol vykonaný neodborný zásah alebo úprava
- nekompletnosť výrobku, ktorú bolo možné zistiť už pri predaji

CZ: Na tento výrobek se poskytuje záruka po dobu 24 měsíců ode dne prodeje, respektive ode dne vyskladnění. V době záruky vám záruční servis provede opravy všech závad vzniklých následkem výrobní chyby bezplatně. Při uplatnění požadavku na záruční opravu musí být spolu s přístrojem předložen úplně a čitelně vyplněný záruční list. Při odesílání přístroje do opravy, dopravní náklady hradí zákazník. Originální obal od výrobku pečlivě uschovejte.

Záruka se nevztahuje na:
- přístroj poškozen během dopravy a nesprávného skladování
- poruchy způsobené nesprávnou obsluhou nebo údržbou
- poruchy způsobené vlivem opotřebení výrobku a materiálu
- poruchy způsobené používáním přístroje na jiný účel, než na jaký je určen
- přístroj, do kterého byl proveden neodborný zásah nebo úprava
- nekompletnost výrobku, kterou bylo možné zjistit již při prodeji

HU: Erre a termékre az eladás, illetve a kiraktározás dátumától számított 24 hónap jótállás érvényes. A jótállás időtartamán belül a garanciaszerviz Önnek ingyen biztosítja a gyártási hibából származó minden termékhiba javítását. A jótállás érvényesítéséhez a terméken kívül az olvashatóan és teljes korúén kitöltött jótállási jegy leadása is szükséges. A termék küldése esetén a szállítási költségek a vásárlót terhelik. A termék eredeti csomagolását gondosan őrizze meg.

A jótállás nem érvényes:
- ha a készülék a nem megfelelő szállítás vagy tárolás következtében hibásodott
- a helytelen használat vagy karbantartás következtében keletkező hibákra
- a termék vagy az anyag elhasználódása következtében keletkező hibákra
- a készülék nem rendeltetésszerű használata következtében keletkező hibákra
- a készülékre, amelyen nem szakszerű beavatkozást vagy módosítást hajtottak végre
- a termék hiányos voltára, amely az eladás során is már észrevehető volt

RO: Garanția pentru acest produs este 24 luni de la data vânzării, respectiv de la data scoaterii din depozit. În timpul garanției service-ul de garanție va efectua toate reparațiile de defecțiuni apărute ca urmare a greșelilor de producție, în mod gratuit. La revendicarea reparației de garanție solicitate, pe lângă produsul prezentat trebuie depusă și lista de garanție completată corect şi citibil. La trimiterea aparatului la reparații, cheltuielile de transport suportă clientul. Păstrați ambalajul original al produsului cu atenție.

Garanția nu se referă la:

- aparatul defectat în timpul transportului și prin depozitare necorespunzătoare
- defecțiunile pricinuite de manipularea sau întreținerea necorespunzătoare
- defecțiunile pricinuite de uzura produsului sau materialului
- defecțiunile pricinuite de folosirea aparatului în alt scop, decât pentru care este destinat
- aparatul în care s-a intervenit sau s-a efectuat reglarea în mod necalificat
- produsul fabricat incomplet, greșeala care putea fi constatată deja la vânzare

EN: This product is guaranteed for 24 months from date of sale or removal from storage. All manufacturing defects found during the warranty period will be repaired at no charge. To submit a request for warranty repairs, fill out the warranty card legibly and completely and attach it to the device. Customers pay the cost of transport when sending a device for repairs. Keep the product's original packaging in a safe place.

The warranty does not cover:

- Damage caused to the device during transit or from improper storage
- Malfunctions caused by incorrect operation or maintenance
- Malfunctions caused by product and material wear
- Malfunctions caused by using the device for purposes other than those intended
- Damage caused by tampering or modifications
- Any incomplete work not discovered on the product when it was sold

SERVISNÉ ZÁZNAMY / SERVISNÍ ZÁZNAMY / JAVÍTÁSI BEJEGYZÉSEK / NOTIFICAREA SERVICE / SERVICE RECORDS

Splnomocnený zástupca výrobcu / Zplnomocněný zástupce výrobce/ A gyártó felhatalmazott képviselője /
Reprezentantul împuternicit al producătorului: / Represented by :
Slovakia Trend Export-Import s.r.o., Michalovská 87/1414, 073 01 Sobrance
Fax: **(056) 652-2329** Tel: **0915 392 687** E-mail: **servis@slovakia-trend.sk**