STREND PRO®
GARDEN

SK Rozmetač sypkých materiálov

CZ Rozmetač sypkých materiálů

HU Kézi szórógép

RO Împrăștietor material antiderapant de mână

EN Hand spreader



Preklad originálneho návodu na použitie
Překlad originálním návodu k použití
Az eredeti használati útmutató fordítása
Traducerea manualului de utilizare original
Instruction manual

SK Slovenský

ROZMETAČ SYPKÝCH MATERIÁLOV

POUŽITIE

Rozmetač sypkých materiálov, ideálny pre malé až stredné trávnaté plochy a mestské záhrady, je určený na jednoduchý a rýchly rozptyl sypkého materiálu ako sú hnojivá, semená alebo posypová soľ po celý rok.

Zariadenie používajte iba na predpísané účely. Akékoľvek iné použitie je považované ako prípad nesprávneho použitia. Používateľ/obsluha a nie výrobca bude zodpovedný za akékoľvek poškodenie, alebo zranenie spôsobené týmto nesprávnym používaním.

TECHNICKÉ PARAMETRE	
OBJEM PLASTOVEJ NÁDOBKY	3,3 l
MATERIÁL	PE / ABS
OVLÁDANIE	ručné
ROZMERY	23 x 24 x 21 cm
HMOTNOSŤ	0,42 kg

ČASTI VÝROBKU

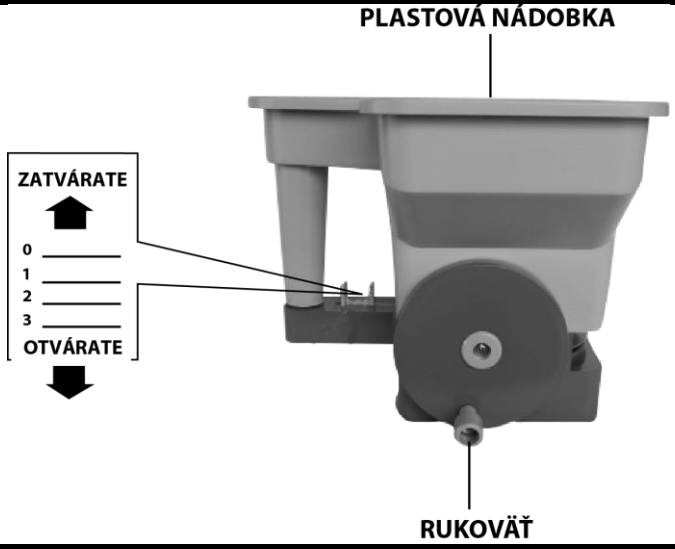

POUŽITIE

1. Uzatvorte otvor a naplňte plastovú nádobu sypkým materiálom.
2. Nastavte veľkosť otvoru na požadovanú úroveň (1-3) podľa veľkosti sypkého materiálu.

POZÍCIA	MATERIÁL
1	jemné semená
2	hrubé semená, umelé hnojivá a pesticídy
3	granulované umelé hnojivá a herbicídy

3. Pre rozsypávanie sypkého materiálu kráčajte rovnomerným tempom a otáčajte pritom rukoväťou.
4. Po dokončení rozsypávania pozametajte všetok rozptýlený materiál mimo požadovanú oblasť.

SK Slovenský

ODPORÚČANÉ TIPY:

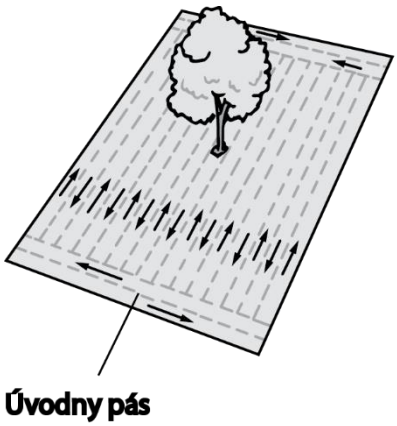

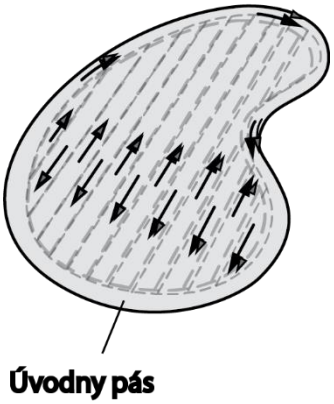

Pravouhlé oblasti:
Na 2 protiľahlé konce naneste dva úvodné pásy, ktoré budú slúžiť ako oblasť pre otáčanie. Potom materiál rozsypávajte tam a späť.

Oblasti s nepravidelným tvarom:
Po obvode celej oblasti naneste jeden úvodný pás, ktorý bude slúžiť ako oblasť pre otáčanie. Potom materiál rozsypávajte tam a späť.

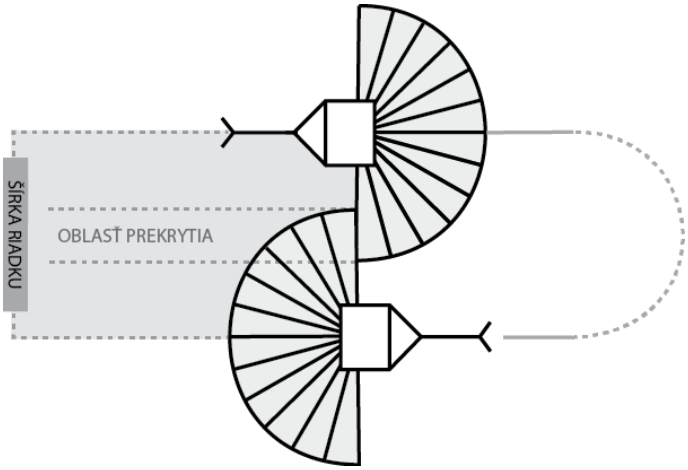

Prekrytie:
Aby sa predišlo tvorbe pruhov alebo vynechaným miestam, zabezpečte aby sa jednotlivé vzory prekrývali. Pri otáčaní uzatvorte otvor.

ÚDRŽBA

- Po dokončení rozsypávania nikdy nenechávajte zvyšky sypkého materiálu v plastovej nádobke. Zvyšný materiál vráťte späť do obalu a obal dôkladne uzavrite.
- Rozmetač sypkého materiálu vyčistite. Čistenie vykonávajte na mieste rozsypávania. Zabráňte vniknutiu sypkého materiálu a / alebo vody do odvodňovacích kanálov alebo do kanalizácie.

CZ Český

ROZMETAČ SYPKÝCH MATERIÁLŮ

POUŽITÍ

Rozmetač sypkých materiálů, ideální pro malé až střední travnaté plochy a městské zahrady, je určen na jednoduchý a rychlý rozptyl sypkého materiálu jako jsou hnojiva, semena nebo posypová sůl po celý rok.

Zařízení používejte pouze na předepsané účely. Jakékoliv jiné použití je považováno jako případ nesprávného použití. Uživatel / obsluha a ne výrobce bude zodpovědný za jakékoliv poškození nebo zranění způsobené tímto nesprávným používáním.

TECHNICKÉ PARAMETRY

OBJEM PLASTOVÉ NÁDOBKY	3,3 l
MATERIÁL	PE / ABS
OVLÁDÁNÍ	ruční
ROZMĚRY	23 x 24 x 21 cm
HMOTNOST	0,42 kg

ČÁSTI VÝROBKU

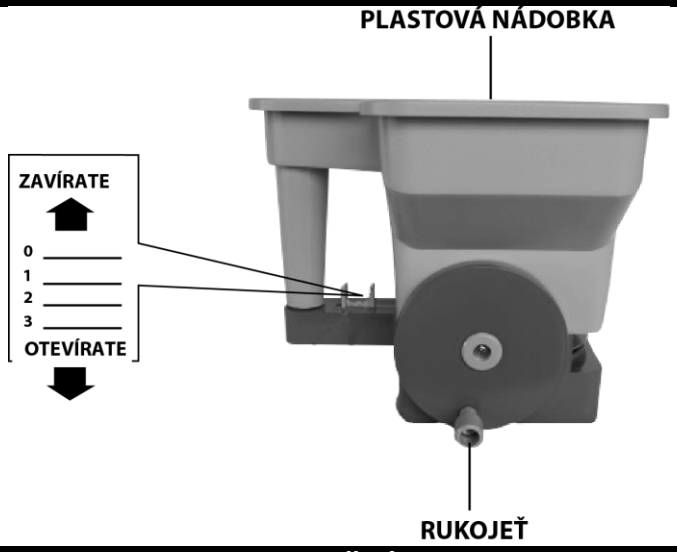

POUŽITÍ

1. Uzavřete otvor a naplňte plastovou nádobu sypkým materiálem.
2. Nastavte velikost otvoru na požadovanou úroveň (1-3) podle velikosti sypkého materiálu.

POZICE	MATERIÁL
1	jemné semena
2	hrubější zrno, hnojivo a pesticidy
3	hnojivo a herbicidy v peletách

3. Pro rozsypávání sypkého materiálu kráčejte rovnoměrným tempem a otáčejte přitom rukojetí.
4. Po dokončení rozsypávání zameťte veškerý rozptýlený materiál mimo požadovanou oblast.

CZ Český

DOPORUČENÉ TIPY:

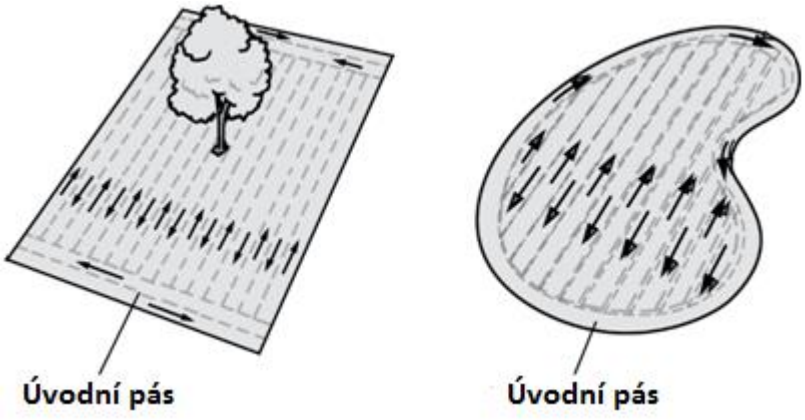

Pravoúhlé oblasti:
Na 2 protilehlé konce naneste dva úvodní pásy, které budou sloužit jako oblast pro otáčení. Pak materiál rozsypávajte tam a zpět.

Oblasti s nepravidelným tvarem:
Po obvodu celé oblasti naneste jeden úvodní pás, který bude sloužit jako oblast pro otáčení. Pak materiál rozsypávajte tam a zpět.

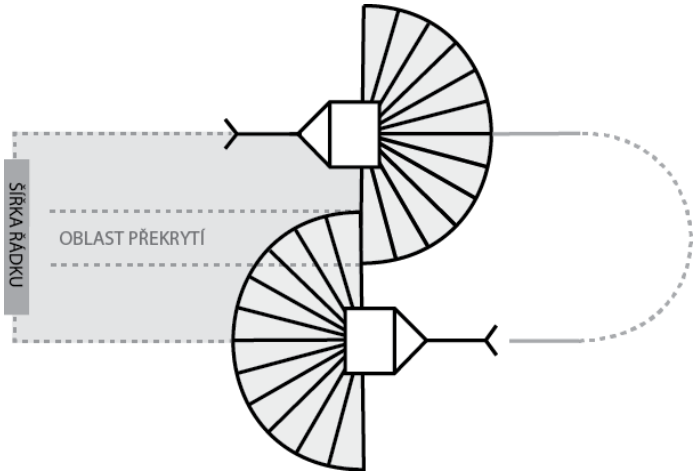

Překrytí:
Aby se předešlo tvorbě pruhů nebo vynechaným místům, zajistěte aby se jednotlivé vzory překrývaly. Při otáčení uzavřete otvor.

ÚDRŽBA

- Po dokončení rozsypávání nikdy nenechávejte zbytky sypkého materiálu v plastové nádobce. Zbylý materiál vraťte zpět do obalu a obal důkladně uzavřete.
- Rozmetač sypkého materiálu vyčistěte. Čištění provádějte na místě rozsypávání. Zabraňte vniknutí sypkého materiálu a / nebo vody do odvodňovacích kanálů nebo do kanalizace.

HU Magyar

KÉZI SZÓRÓGÉP

HASZNÁLAT

Ideális kis és közepes méretű pázsitokhoz és városi kertekhez. A kézi szórógépét az ömlesztett anyagok, például műtrágyák, vetőmagok vagy közúti sók egész évi egyszerű és gyors diszpergálására tervezték.

A készüléket csak a rendeltetésszerűen használja. Minden más felhasználás visszaélésnek minősül. A visszaélés által okozott károkért vagy sérülésekért a felhasználó / üzemeltető felel, nem pedig a gyártó.

TECHNIKAI ADATOK

MŰANYAG TARTÁLY TÉRFOGATA	3,3 l
ANYAG	PE / ABS
VEZÉRLÉS	kézi
MÉRETEI	23 x 24 x 21 cm
SÚLYA	0,42 kg

A TERMÉK RÉSZEI

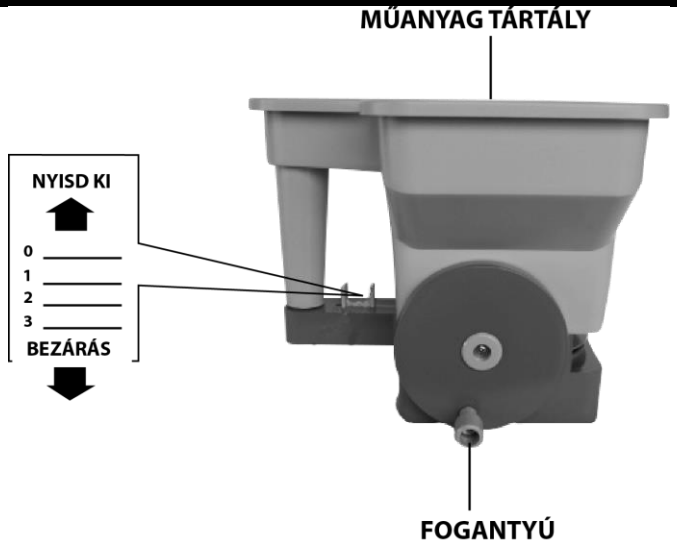

HASZNÁLAT

1. Zárja be a nyílást, és töltse fel a műanyag tartályt laza anyaggal.
2. Állítsa be a nyílás méretét a kívánt szintre (1-3) az anyag méretének megfelelően.

POZÍCIÓ	ANYAG
1	finom magvak
2	durvább szem, műtrágya és növényvédő szerek
3	műtrágya és gyomirtó szerek pelletben

3. A laza anyag eloszlatása érdekében járjon állandó sebességgel, miközben elfordítja a fogantyút.
4. A szórás után a szétszórt anyagot a kívánt területen kívülre kell söpörni.

HU Magyar

AJÁNLOTT TIPPEK:

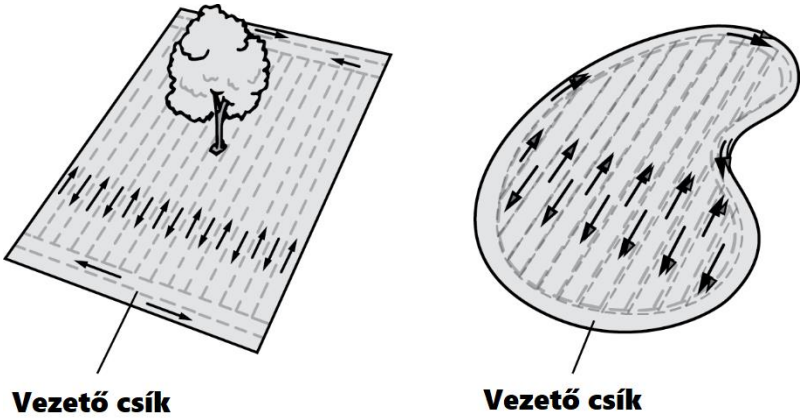

Téglalap alakú területek:
Szórjon 2 vezető csíkot a két ellentétes végre, hogy fordulási területként szolgáljon. Ezután szórja oda-vissza az anyagot.

Szabálytalan alakú területek:
Szórjon egy vezető csíkot a teljes terület kerületére, hogy fordulási területként szolgáljon. Ezután szórja oda-vissza az anyagot.

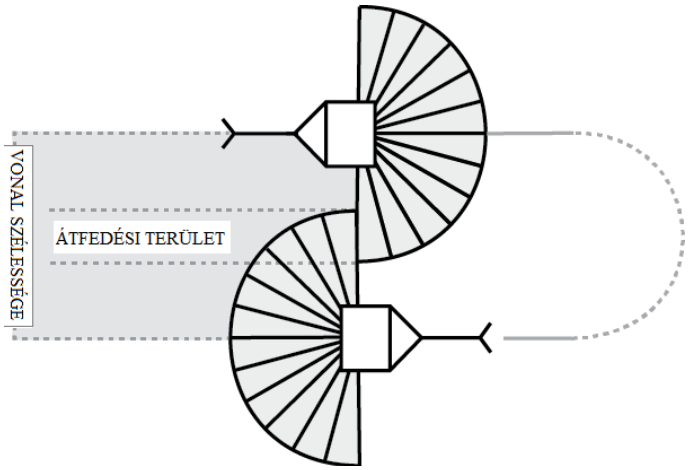

Átfedés:
A csíkok és rések elkerülése érdekében ellenőrizze, hogy a minták átfedésben vannak-e. Fordulás közben zárja be a lyukat.

KARBANTARTÁS

- Soha ne hagyjon laza anyagot a tartályban a szórás elvégzése után. Helyezze vissza a fennmaradó anyagot a csomagolásba, és gondosan zárja le a csomagolást.
- Tisztítsa meg a laza anyag szóróját. Tisztítsa a szórás helyén. Ne engedje, hogy laza anyag és/vagy víz kerüljön a csatornába.

RO Română

ÎMPRĂȘTIETOR MATERIAL ANTIDERAPANT DE MÂNĂ

UTILIZARE

Împrăștietorul manual pentru material antiderapant este ideal pentru peluze mici și mijlocii, grădini urbane fiind proiectat pentru o împrăștiere rapidă și ușoară a materialului grânar cum ar fi: îngrășăminte, semințe sau sare rutieră pe tot parcursul anului.

Folosiți dispozitivul numai în scopul prevăzut. Orice altă utilizare este considerată un caz de utilizare greșită. Utilizatorul / operatorul și nu producătorul vor fi responsabili pentru pagubele sau vătămările cauzate de această utilizare necorespunzătoare.

PARAMETRII TEHNICI	
VOLUMUL RECIPIENTULUI DE PLASTIC	3,3 l
MATERIAL	PE / ABS
CONTROL	manual
DIMENSIUNI	23 x 24 x 21 cm
GREUTATE	0,42 kg

PĂRȚILE PRODUSULUI

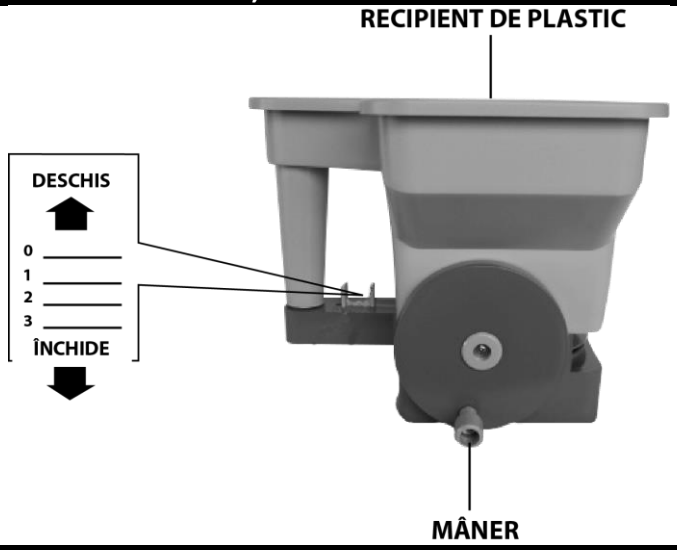

UTILIZARE

1. Închideți deschiderea și umpleți recipientul de plastic cu materialul dorit.
2. Reglați dimensiunea găurii la nivelul dorit (1-3) în funcție de mărimea materialului folosit.

POZIȚIA	MATERIAL
1	semințe fine
2	grăunţe mai grosiere, îngrăşământ şi pesticide
3	îngrăşăminte şi erbicide în pelete

3. Pentru a împrăștia materialul, mergeți într-un ritm constant în timp ce rotiți mânerul.
4. După ce ați terminat măturați orice material împrăștiat în afara zonei dorite.

RO Română

SFATURI RECOMANDATE:

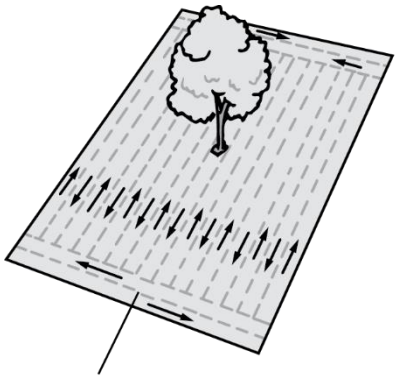

Centură de conducere

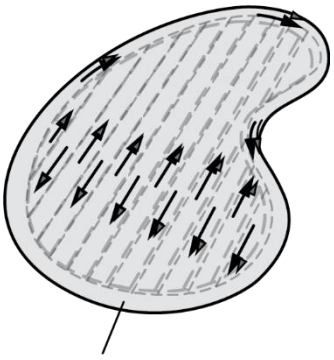

Centură de conducere

Zone dreptunghiulare:
Aplicați două centuri de conducere pe cele două capete opuse pentru a servi ca zonă de cotitură. Împrăștiați materialul înainte și înapoi.

Zonele cu formă neregulată:
Aplicați o bandă conducătoare în jurul perimetrului întregii zone pentru a servi ca zonă de cotitură. Împrăștiați materialul înainte și înapoi.

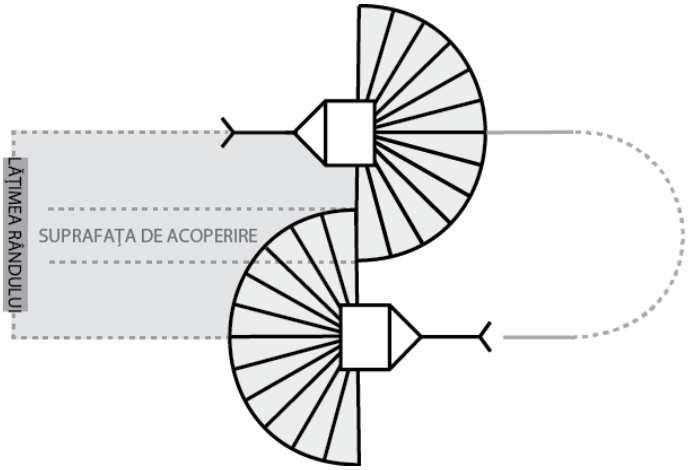

Acoperire:
Pentru a evita pătarea sau lacunele, asigurați-vă că modelele se suprapun. Închideți gaura în timpul rotației.

ÎNTREȚINEREA

- După ce terminați împrăștierea nu lăsați niciodată nici un material în recipientul de plastic. Puneți materialul rămas în ambalaj și închideți-l bine.
- Curățați căruciorul de împrăștiat în zona unde ați lucrat. Nu lăsați materialul liber și / sau apa să intre în canalele de scurgere sau în canalizare.

EN English

HAND SPREADER

USE

Hand spreader is intended for simple and fast dispersion of loose material such as fertilizers, seeds or road salt throughout the year. Ideal for small to medium lawns and city gardens.

Use the device only for its intended purpose. Any other use is considered a case of misuse. The user / operator and not the manufacturer will be responsible for any damage or injury caused by this misuse.

TECHNICAL PARAMETERS	
PLASTIC HOOPER VOLUME	3,3 l
MATERIAL	PE / ABS
POWER	manual
DIMENSIONS	23 x 24 x 21 cm
WEIGHT	0,42 kg

PARTS OF THE PRODUCT

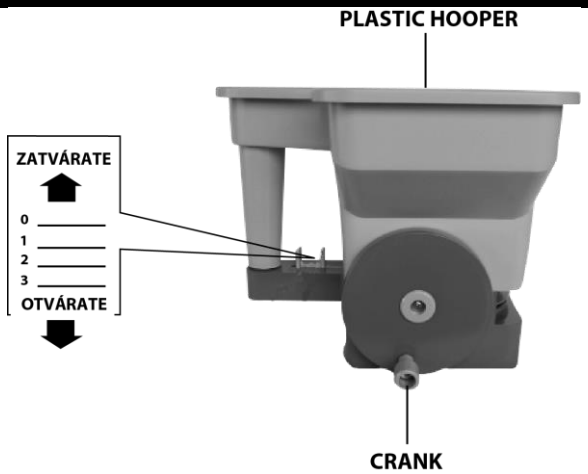

OPERATION

1. Close the adjusted hole and fill the plastic hooper with the loose material.
2. Push the spreading hole adjustment to position (1-3) matching the size of loose material.

POSITION	MATERIAL
1	fine grass seed
2	coarser seed, fertilizer and pesticides
3	pelletized fertilizer and herbicides

3. To spill loose material, start walking at a steady pace while turning the crank.
4. After finished, sweep any stray particles from outside to the desired area.

EN English

APLICATION TIPS:

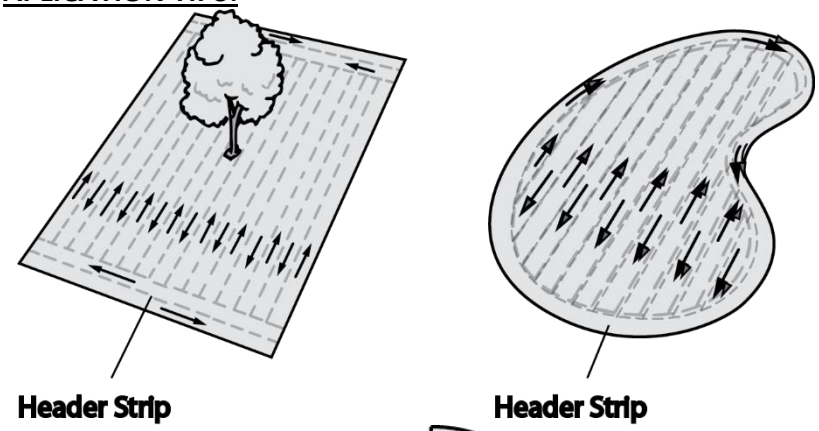

Rectangular areas:
Apply two header strips across each end for a turning area. Then apply back and forth in the longest direction.

Irregular-Shaped areas:
Apply one header strip around the entire area for a turning area, then apply back and forth.

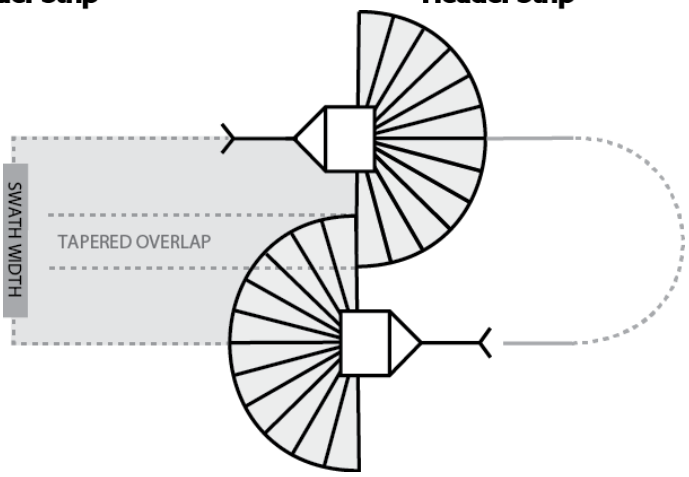

Spreader Overlap:
To avoid streaks or misses, overlap spreader patterns. Do not leave spreader open when making turns.

MAINTENANCE

- Never leave unused product in the spreader. Pour leftover material back into the package and seal the package tightly.
- Clean spreader after use to maintain proper operation. Perform cleaning over spreading area. Do not allow product and /or rinse water to enter storm drains or sewers

STREND PRO®
GARDEN

ZÁRUČNÝ LIST / ZÁRUČNÍ LIST / JÓTÁLLÁSI JEGY / LISTA DE GARANŢIE / WARRANTY LETTER

Sériové číslo: Sériové číslo: Sorozatszám: Nr. serie: Serial number:	Dátum predaja: Datum prodeje: Eladás dátuma: Data vânzării: Date of sale:	Podpis a pečiatka predajcu: Razitko a podpis prodejce: Az eladó aláírása és bélyegzője: Ştampila vânzătorului: Seller's stamp and signature:

PODMIENKY ZÁRUKY / ZÁRUČNÍ PODMÍNKY / A JÓTÁLLÁS FELTÉTELEI / CONDIŢIILE DE GARANŢIE / WARRANTY TERMS

SK: Na tento výrobok sa poskytuje záruka po dobu 24 mesiacov odo dňa predaja, respektíve odo dňa vyskladnenia. V dobe záruky vám záručný servis vykoná opravy všetkých závad vzniknutých následkom výrobnej chyby bezplatne. Pri uplatnení požiadavky na záručnú opravu musí byť spolu s prístrojom predložený úplne a čitateľne vyplnený záručný list. Pri odosielaní prístroja do opravy, dopravné náklady hradí zákazník. Originálny obal od výrobku starostlivo uschovajte.

Záruka sa nevzťahuje na

- prístroj poškodený počas dopravy a nesprávneho skladovania
- poruchy spôsobené nesprávnou obsluhou alebo údržbou
- poruchy spôsobené vplyvom opotrebenia výrobku a materiálu
- poruchy spôsobené používaním prístroja na iný účel než na aký je určený
- prístroj, do ktorého bol vykonaný neodborný zásah alebo úprava
- nekompletnosť výrobku, ktorú bolo možné zistiť už pri predaji

CZ: Na tento výrobek se poskytuje záruka po dobu 24 měsíců ode dne prodeje, respektive ode dne vyskladnění. V době záruky vám záruční servis provede opravy všech závad vzniklých následkem výrobní chyby bezplatně. Při uplatnění požadavku na záruční opravu musí být spolu s přístrojem předložen úplně a čitelně vyplněný záruční list. Při odesílání přístroje do opravy, dopravní náklady hradí zákazník. Originální obal od výrobku pečlivě uschovejte.

Záruka se nevztahuje na:

- přístroj poškozen během dopravy a nesprávného skladování
- poruchy způsobené nesprávnou obsluhou nebo údržbou
- poruchy způsobené vlivem opotřebení výrobku a materiálu
- poruchy způsobené používáním přístroje na jiný účel, než na jaký je určen
- přístroj, do kterého byl proveden neodborný zásah nebo úprava
- nekompletnost výrobku, kterou bylo možné zjistit již při prodeji

HU: Erre a termékre az eladás, illetve a kiraktározás dátumától számított 24 hónap jótállás érvényes. A jótállás időtartamán belül a garanciaszerviz Önnek ingyen biztosítja a gyártási hibából származó minden termékhiba javítását. A jótállás érvényesítéséhez a terméken kívül az olvashatóan és teljes korúén kitöltött jótállási jegy leadása is szükséges. A termék küldése esetén a szállítási költségek a vásárlót terhelik. A termék eredeti csomagolását gondosan őrizze meg.

A jótállás nem érvényes:

- ha a készülék a nem megfelelő szállítás vagy tárolás következtében hibásodott
- a helytelen használat vagy karbantartás következtében keletkező hibákra
- a termék vagy az anyag elhasználódása következtében keletkező hibákra
- a készülék nem rendeltetésszerű használata következtében keletkező hibákra
- a készülékre, amelyen nem szakszerű beavatkozást vagy módosítást hajtottak végre
- a termék hiányos voltára, amely az eladás során is már észrevehető volt

RO: Garanția pentru acest produs este 24 luni de la data vânzării, respectiv de la data scoaterii din depozit. În timpul garanției service-ul de garanție va efectua toate reparațiile de defecțiuni apărute ca urmare a greșelilor de producție, în mod gratuit. La revendicarea reparației de garanție solicitate, pe lângă produsul prezentat trebuie depusă și lista de garanție completată corect şi citibil. La trimiterea aparatului la reparații, cheltuielile de transport suportă clientul. Păstrați ambalajul original al produsului cu atenție.

Garanția nu se referă la:

- aparatul defectat în timpul transportului și prin depozitare necorespunzătoare
- defecțiunile pricinuite de manipularea sau întreținerea necorespunzătoare
- defecțiunile pricinuite de uzura produsului sau materialului
- defecțiunile pricinuite de folosirea aparatului în alt scop, decât pentru care este destinat
- aparatul în care s-a intervenit sau s-a efectuat reglarea în mod necalificat
- produsul fabricat incomplet, greșeala care putea fi constatată deja la vânzare

EN: This product is guaranteed for 24 months from date of sale or removal from storage. All manufacturing defects found during the warranty period will be repaired at no charge. To submit a request for warranty repairs, fill out the warranty card legibly and completely and attach it to the device. Customers pay the cost of transport when sending a device for repairs. Keep the product's original packaging in a safe place.

The warranty does not cover:

- Damage caused to the device during transit or from improper storage
- Malfunctions caused by incorrect operation or maintenance
- Malfunctions caused by product and material wear
- Malfunctions caused by using the device for purposes other than those intended
- Damage caused by tampering or modifications
- Any incomplete work not discovered on the product when it was sold

SERVISNÉ ZÁZNAMY / SERVISNÍ ZÁZNAMY / JAVÍTÁSI BEJEGYZÉSEK / NOTIFICAREA SERVICE / SERVICE RECORDS

Splnomocnený zástupca výrobcu / Zplnomocněný zástupce výrobce/ A gyártó felhatalmazott képviselője /
Reprezentantul împuternicit al producătorului: / Represented by :
Slovakia Trend Export-Import s.r.o., Michalovská 87/1414, 073 01 Sobrance
Fax: **(056) 652-2329** Tel: **0915 392 687** E-mail: **servis@slovakia-trend.sk**