SK Akumulátorová chvostová píla
CZ Akumulátorová ocasní pila
HU Akkumulátoros szablyafűrész
HR Akumulatorska sabljasta pila
RO Fierăstrău sabie fără fir
EN Cordless sabre saw
DE Akku-säbelsäge
PL Akumulatorowa piła ręczna



CSS-S20LiBA

Preklad originálného návodu na použitie
Překlad originálním návodu k použití
Az eredeti használati útmutató fordítása
Prijevod originalnog korisničkog priručnika
Traducerea manualului de utilizare original
Instruction manual
Übersetzung der Original-Gebrauchsanweisung
Tłumaczenie oryginalnej instrukcji uzytkowania

1

	Li-ion		L				
CSS-S20LiBA	20VDC	0-3000 /min	26mm	130mm Max.	Φ30mm Max.	1.75kg	

2



3

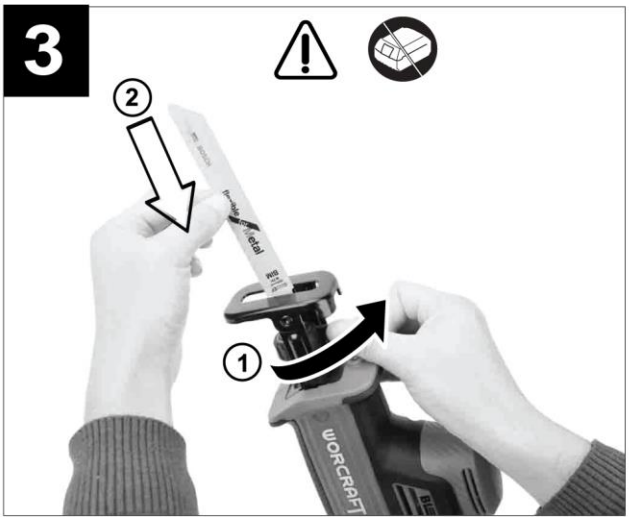

4



5



6



7

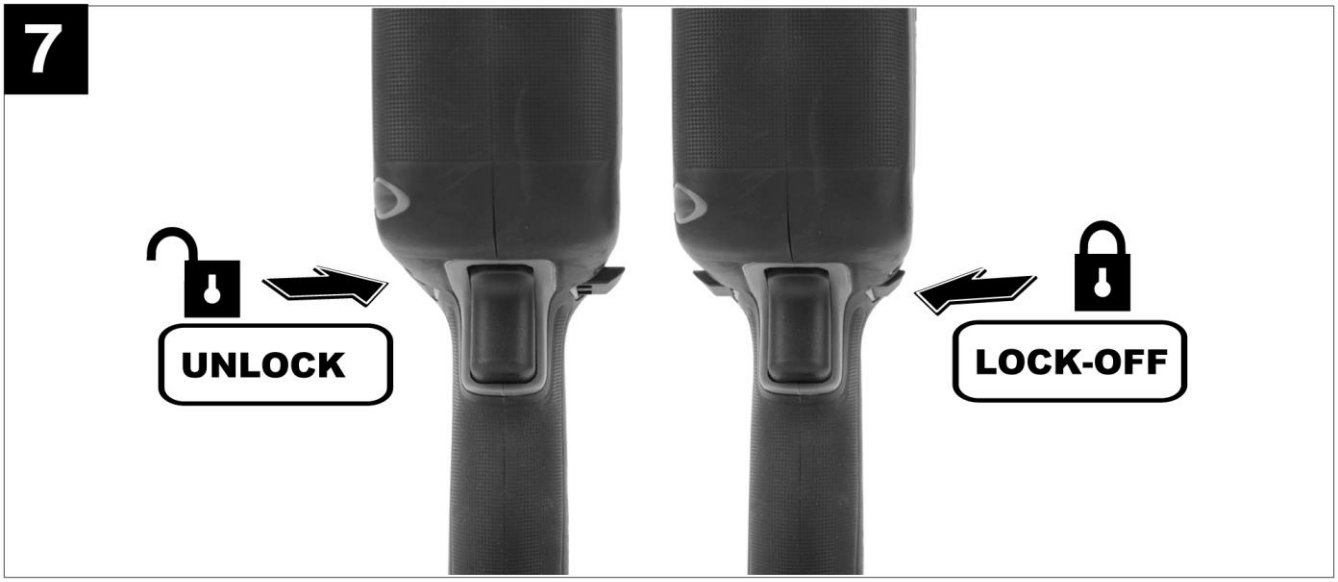

8

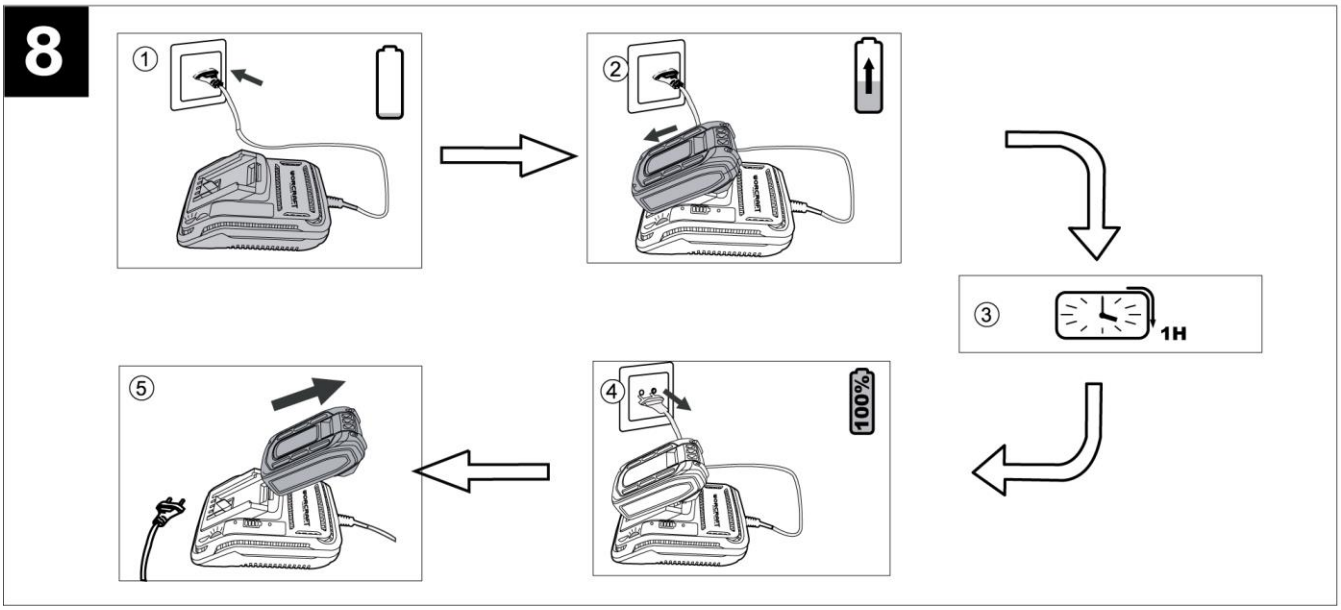

SK SLOVENSKÝ

AKUMULÁTOROVÁ CHVOSTOVÁ PÍLA

POUŽITIE

- Akumulátorová chvostová píla je určená na ľahké až stredne náročné rezanie dreva, plastov a sadrokartónu.
- Pri použití vhodného pílového listu umožňuje aj rezanie kovových materiálov.
- Vďaka akumulátorovému napájaniu poskytuje voľnosť pohybu a je vhodná na použitie v dielni, pri montážnych prácach aj v teréne.
- Náradie je vybavené plynulou reguláciou rýchlosti, ktorá umožňuje prispôsobiť priebeh rezu konkrétnemu materiálu a typu práce.
- Rýchloupínací systém umožňuje jednoduchú a rýchlu výmenu pílového listu bez použitia náradia.
- Nastaviteľná oporná pätka zvyšuje stabilitu pri rezaní a prispieva k lepšej kontrole nad náradím.
- Ergonomicky tvarovaná rukoväť s protišmykovou úpravou zabezpečuje komfortné a bezpečné držanie počas práce.
- Integrované pracovné osvetlenie zlepšuje viditeľnosť reznej línie, najmä v horších svetelných podmienkach.
- Konštrukcia píly je navrhnutá s dôrazom na jednoduchú obsluhu, bezpečnosť a spoľahlivosť pri bežnom používaní.
- Produkt je určený na nekomerčné použitie v domácich a remeselných podmienkach**.**

Zariadenie používajte iba na predpísané účely. Akékoľvek iné použitie je považované ako prípad nesprávneho použitia. Používateľ/obsluha a nie výrobca bude zodpovedný za akékoľvek poškodenie, alebo zranenia spôsobené týmto nesprávaným používaním. Pamätajte si, že toto zariadenie nebolo navrhnuté pre komerčné alebo priemyselné používanie. Záruka nebude platná pokiaľ bude zariadenie používané na komerčné, priemyselné alebo podobné účely.

TECHNICKÉ PARAMETRE				
Li-ion	**NAPATIE**	20 V		
	KAPACITA	4 Ah		
	OTÁČKY REŤAZE	0 - 3 000 min^{-1}		
	KAPACITA REZANIA		**DREVO**	max. 130 mm
			OCEĽ	max. 8 mm
			RÚRY	max. Ø 30 mm
	DĹŽKA PILOVÉHO LISTU	180 mm		
	DĹŽKA ZDVIHU	26 mm		
	VIBRÁCIE	**REZANIE DREVA**		10,33 m/s^2 Odchýlka (K) = 1,5 m/s^2
		REZANIE OCEĽE		8,32 m/s^2 Odchýlka (K) = 1,5 m/s^2
	HLADINA AKUSTICKÉHO VÝKONU (L_{WA})	90 dB(A) Odchýlka (K) = 5 dB(A)		
	HLADINA AKUSTICKÉHO TLAKU (L_{pA})	82 dB(A) Odchýlka (K) = 5 dB(A)		
	HMOTNOSŤ	1,75 kg		

ČASTI VÝROBKU			
1	Pílový list	5	LED pracovné osvetlenie
2	Oporná pätka	6	Bezpečnostné blokovacie tlačidlo prevádzkového spínača
3	SDS rýchloupínacie skľučovadlo	7	Rukoväť
4	Prevádzkový spínač	8	Akumulátor (nie je súčasťou balenia)

VYSVETLIVKY SYMBOLOV	
	Všeobecné upozornenie na nebezpečenstvo.
	Prečítajte si návod na použitie.
	Používajte ochranné pracovné okuliare.
	Noste ochranné rukavice.
	Nevyhadzujte do bežného domového odpadu. Namiesto toho, ekologicky prijateľnou cestou sa obráťte na recyklačné strediská. Prosím venujte starostlivosť ochrane životného prostredia.
	**UPOZORNENIE!** Pred začatím akejkoľvek kontroly alebo údržby, zariadenie vypnite a vytiahnite z neho akumulátor, aby ste zabránili jeho nechcenému spusteniu a následnému možnému poraneniu.
	Noste chránič sluchu.
	*Noste ochrannú dýchaciu masku.*
	Trieda ochrany III.
	Výrobok je v súlade s platnými európskymi smernicami a bola vykonaná metóda hodnotenia zhody týchto smerníc.
	Za tento obal bol uhradený finančný príspevok na spätný odber a jeho ďalšie spracovanie recykláciou.
	Obalové materiály sú recyklovateľné. Obalové materiály láskavo nevyhadzujte do komunálneho odpadu, ale odovzdajte ich do zberne druhotných surovín.

Prečítajte si bezpečnostné upozornenia, inštrukcie, vyobrazenia a technické údaje poskytované s týmto elektrickým náradím. Porušenie dodržiavania všetkých inštrukcií uvedených ďalej v texte môže mať za následok úraz elektrickým prúdom, požiar a/alebo ťažké ublíženie na zdraví.

1) BEZPEČNOSŤ PRACOVNÉHO PROSTREDIA

- Pracovisko je potrebné udržiavať v čistote a dobre osvetlené. Neporiadok a tmavé priestory bývajú príčinou nehôd.
- Nepoužívajte elektrické náradie v prostredí, kde hrozí nebezpečenstvo výbuchu, kde sa vyskytujú horľavé kvapaliny, plyny alebo prach. V elektrickom náradí vznikajú iskry, ktoré môžu zapáliť prach alebo výpary.
- Pri používaní elektrického náradia zabráňte v prístupe deťom a ďalším osobám. Ak budete rušení, môžete stratiť kontrolu nad vykonávanou činnosťou.

2) ELEKTRICKÁ BEZPEČNOSŤ

- Vidlica napájacieho kábla elektrického náradia musí zodpovedať sieťovej zásuvke. Nikdy akýmkoľvek spôsobom neupravujte el. prívodný kábel. Náradie, ktoré má na vidlici prívodnej šnúry ochranný kolík, nikdy nepripájajte rozdvojkami alebo inými adaptérmi. Nepoškodené vidlice a zodpovedajúce zásuvky znížia nebezpečenstvo úrazu elektrickým prúdom. Poškodené alebo zamotané prívodné káble zvyšujú

nebezpečenstvo úrazu elektrickým prúdom. Ak sa sieťová šnúra poškodí, musí sa nahradiť osobitou sieťovou šnúrou, ktorú možno dostať u výrobcu alebo jeho obchodného zástupcu.
- Obsluha sa nesmie telom dotýkať uzemnených predmetov, ako je napr. potrubie, teleso ústredného vykurovania, sporáky a chladničky. Nebezpečenstvo úrazu elektrickým prúdom je väčšie, ak je vaše telo spojené zo zemou.
- Nevystavujte elektrické náradie dažďu, vlhku alebo vode. Elektrického náradia sa nikdy nedotýkajte mokrými rukami. Elektrické náradie nikdy neumývajte pod tečúcou vodou ani ho neponárajte do vody.
- Kábel sa nesmie nadmerne zaťažovať. Kábel nikdy nepoužívajte na prenášanie, ťahanie alebo vyťahovanie vidlice elektrického náradia. Kábel nesmie byť vystavený pôsobeniu tepla, oleja, ostrých hrán alebo pohyblivých dielov. Poškodené alebo zapletené káble zvyšujú riziko úrazu elektrickým prúdom.
- Nikdy nepracujte s náradím, ktoré má poškodený el. kábel príp. vidlicu, alebo spadlo na zem a je akýmkoľvek spôsobom poškodené.
- Pri používaní elektrického náradia vo vonkajšom prostredí používajte predlžovací kábel vhodný na vonkajšie použitie. Používanie šnúry vhodnej na vonkajšie použitie znižuje riziko úrazu elektrickým prúdom
- Ak používate elektrické náradie vo vlhkých priestoroch, používajte napájanie chránené prúdovým chráničom (RCD).Používanie RCD obmedzuje nebezpečenstvo úrazu elektrickým prúdom. Pojem „prúdový chránič (RCD)“ môže byť nahradený pojmom „hlavný istič obvodu (GFCI)“ alebo „istič unikajúceho prúdu (ELCB)“.
- Držte el. ručné náradie výlučne za izolované plochy určené na uchopenie, pretože pri prevádzke môže dôjsť ku kontaktu rezacieho či vŕtacieho príslušenstva so skrytým vodičom alebo vlastnou šnúrou.

3) BEZPEČNOSŤ OSÔB
- Pri používaní elektrického náradia buďte pozorní a ostražitý, venujte maximálnu pozornosť činnosti, ktorú práve prevádzate. Sústreďte sa na prácu. Nepracujte s elektrickým náradím ak ste unavení, alebo ste pod vplyvom drog, alkoholu alebo liekov. Aj chvíľková nepozornosť pri používaní elektrického náradia môže viest k vážnemu poraneniu osôb. Pri práci s el. náradím nejedzte, nepite a nefajčite.
- Používajte ochranné pomôcky. Vždy používajte ochranu očí. Používajte ochranné prostriedky odpovedajúce druhu práce, ktorú prevádzate. Ochranné pomôcky ako napr. respirátor, bezpečnostná obuv s protišmykovou úpravou, pokrývka hlavy alebo ochrana sluchu, používané v súlade s podmienkami práce, znižujú riziko poranenia osôb.
- Vyvarujte sa neúmyselnému zapnutiu el. náradia. Neprenášajte el. náradie, ktoré je pripojené k elektrickej sieti, s prstom na vypínači alebo na spúšti. Pred pripojením k elektrickému napätiu sa uistite, či vypínač alebo spúšť sú v polohe „vypnuté“. Prenášanie el. náradia s prstom na vypínači alebo pripájanie vidlice el. náradia do zásuvky zo zapnutým vypínačom môže byť príčinou vážnych úrazov.
- Pred zapnutím el. náradia odstráňte všetky nastavovacie kľúče a nástroje. Nastavovací kľúč alebo nástroj, ktorý zostane pripevnený k otáčajúcej sa časti elektrického náradia môže byť príčinou poranenia osôb.
- Vždy udržujte stabilný postoj a rovnováhu. Pracujte len tam, kam bezpečne dosiahnete. Nikdy nepreceňujte vlastnú silu. Nepoužívajte elektrické náradie, ak ste unavení.
- Obliekajte sa vhodným spôsobom. Používajte pracovné oblečenie. Nenoste voľné oblečenie ani šperky. Dbajte na to, aby sa vaše vlasy, oblečenie, rukavice alebo iná časť Vášho tela nedostala do prílišnej blízkosti rotujúcich alebo rozpálených časti el. náradia.
- Pripojte el. náradie k odsávaniu prachu. Ak má el. náradie možnosť pripojenia zariadenia na zachytávanie alebo odsávanie prachu, uistite sa, že došlo k jeho riadnemu pripojeniu a používaniu. Použitie takýchto zariadení môže obmedziť nebezpečenstvo vznikajúce prachom.
- Pevne upevnite obrobok. Použite stolársku svorku alebo zverák pre upevnenie obrobku, ktorý budete obrábať.
- Nepoužívajte akékoľvek náradie ak ste pod vplyvom alkoholu, drog, liekov alebo iných omamných či návykových látok. j) Toto zariadenie nie je určené na použitie osobami (vrátane detí) so zníženými fyzickými, zmyslovými alebo mentálnymi schopnosťami alebo s nedostatkom skúseností a znalostí, pokiaľ nie sú pod dozorom alebo nedostali pokyny ohľadom použitia zariadenia od osoby zodpovednej za ich bezpečnosť. Deti musia byť pod dozorom, aby ste sa uistili, že sa nehrajú so zariadením.

4) POUŽÍVANIE A ÚDRŽBA ELEKTRICKÉHO NÁRADIA

- El. náradie vždy odpojte od el. siete v prípade akéhokoľvek problému pri práci, pred každým čistením alebo údržbou, pri každom presune a pri ukončení činnosti! Nikdy nepracujte s el. náradím, ak je akýmkoľvek spôsobom poškodené.
- Ak začne náradie vydávať abnormálny zvuk alebo zápach, okamžite ukončite prácu.
- Elektrické náradie nepreťažujte. Elektrické náradie bude pracovať lepšie a bezpečnejšie, ak s ním budete pracovať v otáčkach, pre ktoré bolo navrhnuté. Používajte správne náradie, ktoré je určené pre danú činnosť. Vhodné náradie bude dobre a bezpečne vykonávať prácu, pre ktorú bolo vyrobené.
- Nepoužívajte elektrické náradie, ktoré nemožno bezpečne zapnúť a vypnúť ovládacím vypínačom. Používanie takého náradia je nebezpečné. Poškodený vypínač musí byť opravený certifikovaným servisom.
- Odpojte náradie od elektrickej siete predtým, než začnete prevádzať jeho nastavenie, výmenu príslušenstva alebo údržbu. Toto opatrenie obmedzí nebezpečenstvo náhodného spustenia.
- Nepoužívané elektrické náradie uschovajte tak, aby bolo mimo dosahu detí a nepovolaných osôb. Elektrické náradie v rukách neskúsených užívateľov môže byť nebezpečné. Elektrické náradie skladujte na suchom a bezpečnom mieste.
- Starostlivo udržujte elektrické náradie v dobrom stave. Pravidelne kontrolujte nastavenie pohybujúcich sa častí a ich pohyblivosť. Kontrolujte či nedošlo k poškodeniu ochranných krytov alebo iných častí, ktoré môžu ohroziť bezpečnú funkciu elektrického náradia. Ak je náradie poškodené, pred ďalším použitím zaistite jeho opravu. Mnoho úrazov je spôsobené nesprávnou údržbou elektrického náradia.
- Rezacie nástroje udržujte ostré a čisté. Správne udržované a naostrené nástroje uľahčujú prácu, obmedzujú nebezpečenstvo úrazu a práca s nimi sa lepšie kontroluje. Použitie iného príslušenstva než toho, ktoré je uvedené v návode na obsluhu alebo doporučené dovozcom môže spôsobiť poškodenie náradia a byť príčinou úrazu.
- Elektrické náradie, príslušenstvo, pracovné nástroje atď. používajte v súlade s týmito pokynmi a takým spôsobom, ktorý je predpísaný pre konkrétne elektrické náradie a to s ohľadom na dané podmienky práce a druh prevádzanej práce. Používanie náradia na iné účely, než pre aké je určené, môže viesť k nebezpečným situáciám.

5) POUŽÍVANIE AKUMULÁTOROVÉHO NÁRADIA

- Pred vložením akumulátoru sa uistite, že je vypínač v polohe „0-vypnuté“. Vloženie akumulátoru do zapnutého náradia môže byť príčinou nebezpečných situácii.
- K nabíjaniu akumulátora používajte len nabíjačky predpísané výrobcom. Použitie nabíjačky pre iný typ akumulátoru môže mať za následok jeho poškodenie a vznik požiaru.
- Používajte iba akumulátory určené pre dané náradie. Použitie iných akumulátorov môže byť príčinou úrazu alebo vzniku požiaru.
- Ak nie je akumulátor používaný, uschovávajte ho oddelene od kovových predmetov ako sú svorky, kľúče, skrutky a iné drobné kovové predmety, ktoré by mohli spôsobiť spojenie jedného kontaktu akumulátoru s druhým. Vyskratovanie akumulátoru môže zapríčiniť úraz, popáleniny alebo vznik požiaru.
- S akumulátormi zaobchádzajte šetrne. Pri nešetrnom zaobchádzaní môže z akumulátoru uniknúť chemická látka. Vyvarujte sa kontaktu s ňou. Ak predsa dôjde ku kontaktu s touto chemickou látkou, vymyte postihnuté miesto prúdom tečúcej vody. Ak sa chemická látka dostane do očí, vyhľadajte ihneď lekársku pomoc. Chemická látka z akumulátoru môže spôsobiť vážne poranenie.
- Akumulátor alebo náradie sa nesmie vystavovať ohňu alebo nadmernej teplote. Vystavenie ohňu alebo teplote vyššej ako 130°C môže spôsobiť výbuch.
- Akumulátor alebo náradie, ktoré sú poškodené alebo prestavané, sa nesmie používať. Poškodené alebo upravené akumulátory sa môžu chovať nepredvídateľne, a môžu tak spôsobiť oheň, výbuch alebo nebezpečenstvo úrazu.

6) SERVIS

- Servis elektrického náradia zverte kvalifikovanému opravárovi. Môžu sa používať iba rovnaké náhradné diely. Zaručíte tak, že bude zachovaná bezpečnosť elektrického náradia.

BEZPEČNOSTNÉ POKYNY PRE CHVOSTOVÉ PÍLY

- Ručné elektrické náradie držte výhradne za izolované plochy rukovätí, najmä pri prácach, pri ktorých môže pracovný nástroj prísť do kontaktu so skrytým elektrickým vedením. Kontakt s vodičom pod napätím môže uviesť kovové časti náradia pod napätie a spôsobiť zásah elektrickým prúdom.
- Ruky držte v dostatočnej vzdialenosti od priestoru pílenia. Nesiahajte pod obrobok. Kontakt s pílovým listom môže viesť k vážnemu poraneniu.
- Elektrické náradie prisúvajte k obrobku iba v zapnutom stave. V opačnom prípade hrozí pri zaseknutí pracovného nástroja v obrobku nebezpečenstvo spätného rázu.
- Dbajte na to, aby oporná pätka počas pílenia vždy priliehala k obrobku. V opačnom prípade sa môže pílový list zaseknúť a spôsobiť stratu kontroly nad náradím.
- Po ukončení práce ručné elektrické náradie vypnite a pílový list vyberte z rezu až po jeho úplnom zastavení. Tým sa predíde spätnému rázu a umožní sa bezpečné odloženie náradia.
- Používajte výhradne nepoškodené a bezchybné pílové listy. Skrivené alebo tupé pílové listy sa môžu zlomiť alebo vyvolať spätný ráz.
- Po vypnutí náradia nebrzdite pílový list bočným tlakom. Mohlo by dôjsť k jeho poškodeniu, zlomeniu alebo k spätnému rázu.
- Obrobok vždy spoľahlivo upevnite. Nikdy ho nepodopierajte rukou ani nohou. Počas chodu píly sa nedotýkajte iných predmetov ani zeme – hrozí nebezpečenstvo poranenia spätným rázom.
- Používajte vhodné prístroje na vyhľadávanie skrytých elektrických vedení, plynových a vodovodných potrubí, prípadne sa obráťte na miestne energetické podniky. Kontakt s elektrickým vedením môže spôsobiť zásah elektrickým prúdom alebo požiar, poškodenie plynového potrubia môže viesť k explózii a poškodenie vodovodného potrubia k vecným škodám.
- Pri práci držte ručné elektrické náradie pevne oboma rukami a zabezpečte si stabilný postoj. Náradie sa tak ovláda bezpečnejšie.
- Obrobok upevnený pomocou upínacieho zariadenia alebo zveráka je bezpečnejší než obrobok pridržiavaný rukou.
- Pred odložením náradia vyčkajte, kým sa úplne nezastaví. Pracovný nástroj sa môže zaseknúť a spôsobiť stratu kontroly.
- Nerežte materiály, ktorých prach môže byť zdraviu škodlivý, ako sú materiály obsahujúce azbest alebo olovnaté farby.

BEZPEČNOSTNÉ POKYNY PRE AKUMULÁTOR A NABÍJAČKU

- Pred prvým použitím akumulátora a nabíjačky si pozorne prečítajte návod na obsluhu.

1. Overte, či elektrický prúd, ktorý je k dispozícií vo vašej sieti, je zhodný s tým, ktorý je uvedený na nabíjačke akumulátora.
2. Nedovoľte aby vlhkosť, dážď či striekajúca voda dosiahli na miesto nabíjania akumulátora.
3. Nenabíjajte akumulátor, keď je teplota pod 10 °C alebo nad 40 °C. Nabíjanie akumulátora pri extrémnych teplotách môže znížiť jeho životnosť.
4. S poškodeným akumulátorom, ktorý už nemožno nabiť, treba zaobchádzať ako s nebezpečným odpadom. Neodhadzujte akumulátor do smetí, ohňa ani vody.
5. Používajte len akumulátor a nabíjačku schválenú výrobcom pre použitie v daných zariadeniach.
6. Udržujte nabíjačku čistú, mimo prachu a nečistôt.
7. Vždy odstráňte akumulátor pred opravou zariadenia.
8. Prekryte kontakty akumulátora, aby ste predišli skratu.
9. Vyhnite sa nebezpečenstvu výbuchu!
10. Nefajčite počas nabíjania akumulátora alebo na mieste jeho uskladnenia. Z pokazených Ni-Cd alebo Ni-MH akumulátorov môže unikať výbušný plyn vodík ktorý sa môže vznietiť od otvoreného plameňa alebo iskry.
11. V prípade požiaru sa snažte uhasiť oheň.
12. Akumulátor a nabíjačka sa priebehu nabíjania mierne zahrievajú.

Chemické nebezpečenstvo

Neotvárajte obal akumulátora. Chráňte akumulátor pred nárazom. Ak dôjde k vytečeniu elektrolytu z

akumulátora, je nevyhnutné zabrániť styku s pokožkou. Ak predsa príde ku kontaktu elektrolytu s pokožkou, opláchnite postihnuté miesto ihneď s vodou. V prípade, že sa vám elektrolyt dostane do očí, okamžite vyhľadajte lekára.

Nabíjanie

Pripojte k zdroju napájania 230 V a spojte nabíjací kábel s nabíjacím modulom. Vložte akumulátor do nabíjačky, uistite sa, že je polarita (+ / -) správna! Keď je akumulátor nabíjaný, svieti červená kontrolka. Dôležité: ak sa červená kontrolka nerozsvieti okamžite po vložení akumulátora, ktorý bol práve používaný, odpojte akumulátor a vložte ho po niekoľkých minútach do nabíjačky späť. Bežný čas nabíjania je okolo 1 – 1,5 hodín. Po tejto dobe nabíjacie zariadenie zaistí, že sa dosiahol plne nabitého stavu. Akumulátor je tepelnou poistkou chránený proti prebitiu, preto môže v nabíjačke zostať dlhší čas bez poškodenia (však, nie dlhšie ako 24 hodín). Zahriatie akumulátora a nabíjacieho zariadenia na konštantnú teplotu je normálne a nie je známkou poškodenia. Podstatne skrátený prevádzkový čas akumulátora znamená, že musí byť vymenený**.**

MONTÁŽ A POUŽITIE

VKLADANIE/VÝMENA PÍLOVÉHO LISTU (OBR. 3)

- Pred vkladaním alebo výmenou pílového listu **pílu vypnite a vyberte zo zariadenia akumulátor**. Neúmyselné stlačenie prevádzkového spínača by mohlo viesť k zraneniu.
- **Pri montáži pílového listu odporúčame používať ochranné pracovné rukavice**. Pri dotyku pílového listu hrozí nebezpečenstvo poranenia.
- Pred vložením pílového listu sa uistite, že upínací mechanizmus pílového listu je čistý a neobsahuje zvyšky materiálu, ako sú drevené alebo kovové piliny.
- Používajte iba také pílové listy, ktoré sú určené pre daný typ materiálu.

- Otočte rýchloupínacie skľučovadlo pílového listu v smere znázornenom na obrázku a podržte ho v tejto polohe.
- Vsuňte pílový list do upínacieho mechanizmu na doraz.
- Uvoľnite rýchloupínacie skľučovadlo. Po uvoľnení sa musí automaticky vrátiť do pôvodnej polohy.

- Poznámka: Pílový list sa automaticky zablokuje v držiaku. Potiahnite pílový list smerom von, aby ste sa uistili, že je správne a bezpečne upevnený

NASTAVENIE OPORNEJ PÄTKY (OBR. 4)

- Nastavte polohu opornej pätky posunutím smerom nahor alebo nadol podľa typu rezu a požadovanej pracovnej polohy.
- Počas rezania zabezpečte, aby oporná pätka nepretržite a pevne priliehala k obrobku, čím sa zlepší ovládateľnosť náradia a zvýši bezpečnosť práce.

MONTÁŽ / DEMONTÁŽ AKUMULÁTORA (OBR. 5)

- Poznámka: Akumulátor je dodávaný v čiastočne nabitom stave. Pred prvým použitím ho nabíjajte minimálne 1 hodinu, aby ste zabezpečili plný výkon zariadenia. Lítium-iónové akumulátory je možné nabíjať kedykoľvek bez negatívneho vplyvu na ich životnosť. Prerušenie procesu nabíjania akumulátor nepoškodzuje.

- Zasuňte akumulátor vložte do zariadenia v smere znázornenom na obrázku. Správne vloženie a zaistenie akumulátora je signalizované počuteľným kliknutím.
- Pre vybratie akumulátora stlačte uvoľňovacie tlačidlo a následne akumulátor vyberte zo zariadenia potiahnutím smerom dozadu.

KONTROLA STAVU AKUMULÁTOROV

- Stlačte tlačidlo na tele zariadenia pre aktiváciu LED ukazovateľa stavu akumulátora , pre zobrazenie kapacity akumulátora.

POČET SVIETIACÍCH LED NA UKAZOVATELI	ZOSTÁVAJÚCA KAPACITA AKUMULÁTORA

0	< 10%
1	10% až 25%
2	25% až 50%
3	50% až 75%
4	75% až 100%

ZAPNUTIE / VYPNUTIE ZARIADENIA (OBR. 6 a 7)

Zapnutie:

- Pred zapnutím náradia skontrolujte, či je bezpečnostné blokovacie tlačidlo prevádzkového spínača v polohe odomknuté. V opačnom prípade, posuňte ho do polohy odomknutia.

- Stlačte prevádzkový spínač, čím sa náradie uvedie do chodu. Súčasne sa rozsvieti pracovné LED svetlo.
- Náradie je vybavené plynulou reguláciou rýchlosti. Čím viac je prevádzkový spínač stlačený, tým vyššia je rýchlosť pohybu pílového listu.

Vypnutie:

- Uvoľnite prevádzkový spínač. Náradie sa zastaví a pracovné LED svetlo po krátkom oneskorení zhasne.

REZANIE

- Vyznačte si na obrobku pozíciu rezu.
- Menšie obrobky upevnite do zveráka, väčšie obrobky bezpečne upnite na pracovný stôl.
- Pred začatím práce sa uistite, že rezaný materiál **neobsahuje klince, skrutky ani iné cudzie predmety**.
- Držte pílu pevne oboma rukami, v bezpečnej vzdialenosti od tela.
- Zapnite pílu tak, aby **pílový list nebol v kontakte s obrobkom**.
- Po spustení píly priložte **opornú pätku k obrobku** a vykonávajte rez rovnomerným posuvom bez nadmerného tlaku.
- Po ukončení rezu pílu vypnite a vyčkajte, kým sa pílový list úplne nezastaví.
- Ak sa pílový list zasekne, **pílu ihneď vypnite** a uvoľnite list z rezu po jeho úplnom zastavení.
- **UPOZORNENIE:** Netlačte na pílu. Nadmerný tlak môže viesť k ohnutiu alebo zlomeniu pílového listu a k spätnému rázu.

REZANIE ZANORENÍM

- UPOZORNENIE! RIZIKO SPÄTNÉHO RÁZU! Tento spôsob rezania používajte **iba na mäkké materiály**, ako je drevo.

- Vyznačte si miesto rezu na obrobku a obrobok bezpečne upevnite.
- Umiestnite pílu tak, aby **spodná hrana opornej pätky** dosadala na obrobok a pílový list sa obrobku nedotýkal.
- Zapnite pílu a pri plynulom chode ju pomaly nakláňajte, kým sa špička pílového listu nezačne zarezávať do materiálu.
- Po prerezaní materiálu pokračujte v rezaní s pílou v kolmej polohe.

REZANIE KOVOVÝCH MATERIÁLOV

- Pri rezaní tenkých kovových materiálov podložte materiál drevenou doskou alebo preglejkou, aby sa znížili vibrácie.
- Používajte **jemne ozubený pílový list určený na kov** a pracujte so strednou rýchlosťou.
- Použitie rezného oleja pomáha znížiť prehrievanie a predlžuje životnosť pílového listu.
- Nekrúťte ani neohýbajte pílový list.
- Netlačte na pílu – nechajte ju pracovať vlastnou rýchlosťou.

ÚDRŽBA

- Pred začatím akejkoľvek kontroly alebo údržby, zariadenie vypnite a vytiahnite akumulátor zo zariadenia.
- Akumulátorovú chvostovú pílu dôkladne vyčistite po každom použití. Ak nečistoty nemožno odstrániť, použite mäkkú handričku navlhčenú v mydlovej vode. Nikdy nepoužívajte čistiace prostriedky alebo rozpúšťadlá ako je benzín, alkohol, čpavok a pod.! Tieto rozpúšťadlá môžu poškodiť plastové časti výrobku.

- Pravidelne kontrolujte svoje zariadenie a keď zistíte, že niektoré súčiastky sú opotrebované alebo poškodené, preventívne ich kvôli vlastnej bezpečnosti vymeňte. Opotrebené či poškodené časti stroja sa môžu vymeniť iba v autorizovanom servise alebo ich výmenu zaistí predajca.
- Postarajte sa o to, aby boli použité originálne náhradné súčiastky značky Worcraft.

OCHRANA ŽIVOTNÉHO PROSTREDIA



Symbol prečiarknutej nádoby na odpad na produktoch alebo v sprievodných dokumentoch znamená, že použité elektrické a elektronické výrobky nesmú byť pridané do bežného komunálneho odpadu. Pre správnu likvidáciu, obnovu a recykláciu doručte tieto výrobky na určené zberné miesta, kde budú prijaté zdarma. Alternatívne v niektorých krajinách môžete vrátiť svoje výrobky miestnemu predajcovi pri kúpe ekvivalentného nového produktu. Správnou likvidáciou tohto produktu pomôžete zachovať cenné prírodné zdroje a napomáhate prevencii potenciálnych negatívnych dopadov na životné prostredie a ľudské zdravie, čo by mohli byť dôsledky nesprávnej likvidácie odpadov. Ďalšie podrobnosti si vyžiadajte od miestneho úradu alebo najbližšieho zberného miesta. Pri nesprávnej likvidácii tohto druhu odpadu môžu byť v súlade s národnými predpismi udelené pokuty.

WORCRAFT
POWER TOOLS

Záručný list / Warranty

Výrobné číslo:	Dátum predaja:	Podpis a pečiatka predajcu:

Meno zákazníka (názov firmy):	Adresa zákazníka (sídlo firmy):

Zákazník svojím podpisom potvrdzuje, že mu bolo zariadenie predvedené a vysvetlené, že bol oboznámený s návodom na obsluhu, nasadením a užívaním stroja a že mu zariadenie bolo vydané kompletné.	Podpis zákazníka:

Záznamy o reklamáciách- záručných opravách

Dátum prijatia reklamácie:	Dátum ukončenia reklamácie:	Evidenčné číslo reklamácie:	Podpis prevedenej záručnej opravy (Záznam o neoprávnenej reklamácie)	Pečiatka servisného technika:

Podmienky záruky

1. Dodávateľ poskytuje na tento výrobok záručnú dobu uvedenú v tomto záručnom liste za podmienok dodržania spôsobu používania a skladovania výrobku v súlade s platnými predpismi a normami, ako i návodom na obsluhu. Záručná doba začína plynúť od dátumu predaja konečnému spotrebiteľovi. Záruka na batérie je 12 mesiacov

2. Zákazník je povinný odovzdať tento výrobok na opravu v dodanom stave vrátane všetkých jeho častí (vrátane príslušenstva), a to s potvrdeným záručným listom. Záruka sa vzťahuje na vady materiálu, výrobné vady a vady spôsobené montážou, práce, úpravy alebo zásahom inej osoby alebo organizácie nepovolanej servisným strediskom. Presne stanovený rozsah opráv a nárokov je uvedený v tomto záručnom liste.

3. Záručná doba sa predlžuje o dobu, počas ktorej bol výrobok v záručnej oprave. Záručnú opravu vykonávajú len autorizované servisné strediská dodávateľa.

4. Záruka sa nevzťahuje na:

- bežné opotrebenie dielov v dôsledku prevádzky, vrátane: tesnení, gufera, ložísk, tesniacich púzdier, spojok, remeňov a iných opotrebiteľných súčiastok; - poškodenie spôsobené nesprávnym používaním, servisovaním, údržbou alebo inštaláciou v rozpore s návodom na obsluhu; poškodenia vyplývajúce z úmyselného konania, prípadne inštalácie či prevádzkovania výrobku v prostredí, ktoré nevyhovuje technickým požiadavkám; - poškodenie spôsobené prírodnými živelnými udalosťami, nedodržaním predpísaných intervalov údržby či servisných prehliadok (najmä v súvislosti s výmenou opotrebovaných častí a opotrebovanými dielmi), alebo preťažením výrobku; - poškodenia vzniknuté v dôsledku neodbornej servisnej prehliadky (napr. pri zásahu vlastných mechanikov zákazníka mimo autorizovaných servisných stredísk alebo pri používaní nevhodných náhradných dielov či neodbornom zásahu do konštrukcie a elektrických častí výrobku). - znečistený výrobok, napríklad od prevádzkových kvapalín (olej, benzín) alebo exkrementov z čerpadiel a podobných zariadení, ktoré znemožňujú bežnú diagnostiku a servis - výrobok vystavený nevhodnému prostrediu (nadmerná vlhkosť, teplo, prach, chemikálie),

5. Záruka sa uplatňuje podľa týchto podmienok:

- Pri uplatnení reklamácie je reklamujúci povinný predložiť záručný list spolu s dokladom o kúpe výrobku, doklad o záručnej prehliadke a doklad o servisných úkonoch vykonaných v autorizovanom servisnom stredisku.
- Záruka platí len za predpokladu, že zákazník splnil všetky podmienky údržby uvedené v návode na obsluhu a servisnej knižke.
- Autorizované servisné stredisko vykoná zhodnotenie vady; ak je vada uznaná ako záručná (výrobné alebo materiálové vady, pri dodržaní návodu na údržbu a obsluhu), servisy vykonajú bezplatnú opravu alebo výmenu vadnej časti.
- Oprava sa vyznačí v záručnom liste (dátum, druh opravy, podpis a pečiatka autorizovaného servisu). Nedodanie dokladov o servisných prehliadkach a nepreukázanie pravidelnej údržby môže viesť k zamietnutiu záručného nároku.

6. Servisné stredisko je povinné zabezpečiť:

- vykonanie záručných opráv v primeranej lehote (zákon stanovuje lehotu 30 dní odo dňa uplatnenia reklamácie na odstránenie vady); - bezplatnú náhradnú časť alebo výmenu vadnej časti (vrátane práce a materiálu) v súlade s platnými postupmi a legislatívou SR; - uplatnenie nároku na náhradu prepravného v prípade, že výrobok musí byť zaslaný do autorizovaného servisu mimo miesta dodania výrobku; - vyhotovenie protokolu o prevzatí, oprave a vrátení výrobku.

7. Bežné opotrebenie dielov sa považuje za výkon opotrebiteľná životnosť dielov v závislosti od spôsobu používania (ozubené ložiská, rebrá, spojky, tesnenia, ložiská, reťaze, remene, gufera, tesnenia, prevodovky atď.). Tieto diely nie sú predmetom reklamácie, ak ide o opotrebovanie bežnej životnosti (platí aj pri nesprávnej údržbe). Záruka sa nevzťahuje na takéto opotrebovanie.

8. Predĺžená záruka na motor zariadenia (stroja)

- Na motor zariadenia sa poskytuje predĺžená záručná doba v trvaní 5 rokov odo dňa predaja. - Táto rozšírená záruka sa vzťahuje výlučne na výrobné a materiálové vady motora, ktoré sa prejavia pri bežnom, správnom používaní a pri dodržaní všetkých predpísaných podmienok údržby (v návode na obsluhu). - Záruka na motor nezahŕňa škody a poruchy spôsobené: 1. nesprávnou inštaláciou, nesprávnym nastavením alebo nesprávnou údržbou motora, 2. nedodržaním intervalov pravidelných servisných prehliadok motora (vrátane výmeny oleja, filtrov, tesnení a iných opotrebiteľných častí), 3. prevádzkovaním motora mimo povolených prevádzkových parametrov (napätie, teplota, vlhkosť a pod.), 4. mechanickým poškodením či zásahom nepovolanej osoby, 5. prírodnými živlami alebo inými externými vplyvmi (napr. zaplavenie, požiar, úder blesku). - V prípade uznania reklamácie na motor v rámci predĺženej záruky je autorizované servisné stredisko (alebo jeho poverená sieť) povinné bezplatne odstrániť vadu (oprava alebo výmena celého motoru podľa rozhodnutia servisného technika). - Pre uplatnenie nároku z tejto rozšírenej záruky je potrebné: 1. predložiť originál záručného listu, doklad o kúpe zariadenia a doklad o pravidelných servisných prehliadkach motora (spravidla raz ročne alebo v intervaloch stanovených výrobcom motora), 2. preukázať, že motor bol prevádzkovaný v súlade s návodom na obsluhu a technickými predpismi (t. j. nie je dôsledkom nesprávnej údržby či prevádzkovania mimo technických parametrov), 3.dodať motor na posúdenie do autorizovaného servisného strediska. -Pri nezodpovednom zaobchádzaní, modifikácii motora, používaní nevhodných náhradných dielov alebo pri odhalenom pokuse o zásah nepovolanou osobou sa rozšírená záruka na motor ruší.- Táto rozšírená záruka je nad rámec zákonnej záruky 24 mesiacov podľa Občianskeho zákonníka (zákon č. 40/1964 Zb.) a zákona o ochrane spotrebiteľa (zákon č. 250/2007 Z. z.), a nezužuje práva spotrebiteľa vyplývajúce zo zákonnej záruky.

9. Servisné prehliadky servisných dielov:

- Pravidelné servisné prehliadky musia byť vykonané v autorizovaných servisných strediskách dodávateľa, v súlade s pokynmi výrobcu (intervaly a rozsah prác uvedené v servisnej knižke konkrétneho výrobku). - Originálne náhradné diely a spotrebný materiál sa nesmú zamieňať za náhradné diely iných výrobcov, ktoré nezaručujú rovnakú spoľahlivosť a bezpečnosť.

10. Spôsob a miesto uplatnenia reklamácie:

- Reklamáciu možno uplatniť na ktoromkoľvek autorizovanom servisnom stredisku dodávateľa. - Pri uplatnení reklamácie je potrebné predložiť: 1. originál záručného listu so všetkými vyplnenými a potvrdenými položkami, 2. doklad o kúpe (faktúra, bloček),3. doklad o pravidelných servisných prehliadkach (pečiatky a podpisy servisných technikov), 4. v prípade reklamácie motora – doklad o servisných prehliadkach motora. - Ak reklamácia spĺňa podmienky záručnej opravy, autorizované servisné stredisko zabezpečí odstránenie závady bezplatne vrátane práce a materiálu. - Dodávateľ zabezpečí vybavenie reklamácie v lehote 30 dní odo dňa prevzatia reklamovaného výrobku a podkladov.

Poznámka: Predĺžená záruka na motor zariadenia je komerčnou (nadštandardnou) zárukou poskytovanou výrobcom nad rámec zákonnej záruky 24 mesiacov. Zákonná záruka 24 mesiacov sa vzťahuje na celý výrobok (vrátane motora), a práva spotrebiteľa z nej vyplývajúce nemožno obmedziť. Predĺžená záruka na motor nijako neovplyvňuje ani nekráti zákonné nároky spotrebiteľa vyplývajúce z Občianskeho zákonníka (zákon č. 40/1964 Zb.) ani z zákona o ochrane spotrebiteľa (zákon č. 250/2007 Z. z.).

ZÁRUČNÝ A POZÁRUČNÝ SERVIS VYKONÁVA SPLNOMOCNENÝ ZÁSTUPCA VÝROBCU

Splnomocnený zástupca výrobcu: Slovakia Trend Export-Import s.r.o., Michalovská 87/1414, 073 01 Sobrance
Fax: **(056) 652-2329** Tel: **0915 392 687** E-mail: **servis@slovakia-trend.sk**

CZ ČESKY

AKUMULÁTOROVÁ OCASNÍ PILA

POUŽITÍ

- Akumulátorová ocasní pila je určena pro snadné až středně náročné řezání dřeva, plastů a sádrokartonu.
- Při použití vhodného pilového listu umožňuje také řezání kovových materiálů.
- Díky akumulátorovému napájení poskytuje volnost pohybu a je vhodná pro použití v dílně, při montážních pracích i v terénu.
- Nářadí je vybaveno plynulou regulací rychlosti, která umožňuje přizpůsobit průběh řezu konkrétnímu materiálu a typu práce.
- Rychloupínací systém umožňuje jednoduchou a rychlou výměnu pilového listu bez použití nářadí.
- Nastavitelná opěrná patka zvyšuje stabilitu při řezání a přispívá k lepší kontrole nad nářadím.
- Ergonomicky tvarovaná rukojeť s protiskluzovou úpravou zajišťuje komfortní a bezpečné držení během práce.
- Integrované pracovní osvětlení zlepšuje viditelnost řezné linie, zejména v horších světelných podmínkách.
- Konstrukce pily je navržena s důrazem na snadnou obsluhu, bezpečnost a spolehlivost při běžném používání.
- Produkt je určen pro nekomerční použití v domácích a řemeslných podmínkách.

Zařízení používejte pouze k předepsaným účelům. Jakékoli jiné použití je považováno jako případ nesprávného použití. Uživatel/obsluha a nikoli výrobce bude zodpovědný za jakékoli poškození nebo zranění způsobené tímto nesprávným používáním. Pamatujte si, že toto zařízení nebylo navrženo pro komerční nebo průmyslové používání. Záruka nebude platná pokud bude zařízení používáno pro komerční, průmyslové nebo podobné účely.

TECHNICKÉ PARAMETRY				
	**NAPĚTÍ**	20 V		
	KAPACITA	4 Ah		
	**OTÁČKY ŘETĚZU**	0 - 3 000 min^{-1}		
	**KAPACITA ŘEZÁNÍ**		**DŘEVO**	max. 130 mm
			OCEL	max. 8 mm
			**TROUBY**	max. Ø 30 mm
	DÉLKA PILOVÉHO LISTU	180 mm		
	**DÉLKA ZDVIHU**	26 mm		
	VIBRACE	**ŘEZÁNÍ DŘEVA**	10,33 m/s^2 Odchylka (K) = 1,5 m/s^2	
		ŘEZÁNÍ OCEL	8,32 m/s^2 Odchylka (K) = 1,5 m/s^2	
	HLADINA AKUSTICKÉHO VÝKONU (L_{WA})	90 dB(A) Odchylka (K) = 5 dB(A)		
	HLADINA AKUSTICKÉHO TLAKU (L_{pA})	82 dB(A) Odchylka (K) = 5 dB(A)		
	**HMOTNOST**	1,75 kg		

ČÁSTI VÝROBKU			
1	Pilový list	5	LED pracovní osvětlení

2	Opěrná patka	6	Bezpečnostní blokovací tlačítko provozního spínače
3	SDS rychloupínací sklíčidlo	7	Rukojeť
4	Provozní spínač	8	Akumulátor (není součástí balení)

VYSVĚTLIVKY SYMBOLŮ	
	Všeobecné upozornění na nebezpečí.
	Přečtěte si návod k použití.
	Používejte ochranné pracovní brýle.
	Noste ochranné rukavice.
	Nevyhazujte do běžného domovního odpadu. Místo toho, ekologicky přijatelnou cestou se obraťte na recyklační střediska. Prosím věnujte péči ochraně životního prostředí.
	**UPOZORNĚNÍ!** Před zahájením jakékoli kontroly nebo údržby, zařízení vypněte a vytáhněte z něj akumulátor, abyste zabránili jeho nechtěnému spuštění a následnému možnému poranění.
	Noste chránič sluchu.
	*Noste ochrannou dýchací masku.*
	Třída ochrany III.
	Výrobek je v souladu s platnými evropskými směrnicemi a byla provedena metoda hodnocení shody těchto směrnic.
	Za tento obal byl uhrazen finanční příspěvek na zpětný odběr a jeho další zpracování recyklací.
	Obalové materiály jsou recyklovatelné. Obalové materiály laskavě nevyhazujte do komunálního odpadu, ale předejte je do sběrny druhotných surovin.

VŠEOBECNÉ BEZPEČNOSTNÍ POKYNY PRO ELEKTRICKÉ NÁŘADÍ

Přečtěte si bezpečnostní upozornění, instrukce, vyobrazení a technické údaje poskytované s tímto elektrickým nářadím. Porušení dodržování všech instrukcí uvedených dále v textu může mít za následek úraz elektrickým proudem, požár a/nebo těžké ublížení na zdraví.

1) BEZPEČNOST PRACOVNÍHO PROSTŘEDÍ

- Pracoviště je třeba udržovat v čistotě a dobře osvětlené. Nepořádek a tmavé prostory bývají příčinou nehod.
- Nepoužívejte elektrické nářadí v prostředí, kde hrozí nebezpečí výbuchu, kde se vyskytují hořlavé kapaliny, plyny nebo prach. V elektrickém nářadí vznikají jiskry, které mohou zapálit prach nebo výpary.
- Při používání elektrického nářadí zabraňte v přístupu dětem a dalším osobám. Pokud budete rušeni, můžete ztratit kontrolu nad vykonávanou činností.

2) ELEKTRICKÁ BEZPEČNOST

- Vidlice napájecího kabelu elektrického nářadí musí odpovídat síťové zásuvce. Nikdy jakýmkoli způsobem neupravujte el. přívodní kabel. Nářadí, které má na vidlici přívodní šňůry ochranný kolík, nikdy nepřipojujte rozdvojkami nebo jinými adaptéry. Nepoškozené vidlice a odpovídající zásuvky sníží nebezpečí úrazu elektrickým proudem. Poškozené nebo zamotané přívodní kabely zvyšují nebezpečí úrazu elektrickým proudem. Pokud se síťová šňůra poškodí, musí být nahrazena zvláštní síťovou šňůrou, kterou lze dostat u výrobce nebo jeho obchodního zástupce.
- Obsluha se nesmí tělem dotýkat uzemněných předmětů, jako je např. potrubí, těleso ústředního vytápění, sporáky a chladničky. Nebezpečí úrazu elektrickým proudem je větší, pokud je vaše tělo spojeno se zemí.

- Nevystavujte elektrické nářadí dešti, vlhku nebo vodě. Elektrického nářadí se nikdy nedotýkejte mokrýma rukama. Elektrické nářadí nikdy nemyjte pod tekoucí vodou ani jej neponořujte do vody.
- Kabel se nesmí nadměrně zatěžovat. Kabel nikdy nepoužívejte k přenášení, tahání nebo vytahování vidlice elektrického nářadí. Kabel nesmí být vystaven působení tepla, oleje, ostrých hran nebo pohyblivých dílů. Poškozené nebo zapletené kabely zvyšují riziko úrazu elektrickým proudem.
- Nikdy nepracujte s nářadím, které má poškozený el. kabel příp. vidlici, nebo spadlo na zem a je jakýmkoli způsobem poškozeno.
- Při používání elektrického nářadí ve venkovním prostředí používejte prodlužovací kabel vhodný pro venkovní použití. Používání šňůry vhodné pro venkovní použití snižuje riziko úrazu elektrickým proudem
- Používáte-li elektrické nářadí ve vlhkých prostorách, používejte napájení chráněné proudovým chráničem (RCD). Používání RCD omezuje nebezpečí úrazu elektrickým proudem. Pojem „proudový chránič (RCD)“ může být nahrazen pojmem „hlavní jistič obvodu (GFCI)“ nebo „jistič unikajícího proudu (ELCB)“.
- Držte el. ruční nářadí výlučně za izolované plochy určené k uchopení, neboť při provozu může dojít ke kontaktu řezacího či vrtacího příslušenství se skrytým vodičem nebo vlastní šňůrou.

3) BEZPEČNOST OSOB

- Při používání elektrického nářadí buďte pozorní a ostražití, věnujte maximální pozornost činnosti, kterou právě provádíte. Soustřeďte se na práci. Nepracujte s elektrickým nářadím pokud jste unavení, nebo jste pod vlivem drog, alkoholu nebo léků. I chvilková nepozornost při používání elektrického nářadí může vést k vážnému poranění osob. Při práci s el. nářadím nejezte, nepijte a nekuřte.
- Používejte ochranné pomůcky. Vždy používejte ochranu očí. Používejte ochranné prostředky odpovídající druhu práce, kterou provádíte. Ochranné pomůcky jako respirátor, bezpečnostní obuv s protiskluzovou úpravou, pokrývka hlavy nebo ochrana sluchu, používané v souladu s podmínkami práce, snižují riziko poranění osob.
- Vyvarujte se neúmyslnému zapnutí el. nářadí. Nepřenášejte el. nářadí, které je připojeno k elektrické síti, s prstem na spínači nebo na spoušti. Před připojením k elektrickému napětí se ujistěte, zda vypínač nebo spoušť jsou v poloze „vypnuto“. Přenášení el. nářadí s prstem na spínači nebo připojování vidlice el. nářadí do zásuvky se zapnutým spínačem může být příčinou vážných úrazů.
- Před zapnutím el. nářadí odstraňte všechny seřizovací klíče a nástroje. Nastavovací klíč nebo nástroj, který zůstane připevněn k otáčející se části elektrického nářadí může být příčinou poranění osob.
- Vždy udržujte stabilní postoj a rovnováhu. Pracujte jen tam, kam bezpečně dosáhnete. Nikdy nepřeceňujte vlastní sílu. Nepoužívejte elektrické nářadí, jste-li unaveni.
- Oblékejte se vhodným způsobem. Používejte pracovní oblečení. Nenoste volné oblečení ani šperky. Dbejte na to, aby se vaše vlasy, oblečení, rukavice nebo jiná část vašeho těla nedostala do přílišné blízkosti rotujících nebo rozpálených částí el. nářadí.
- Připojte el. nářadí k odsávání prachu. Pokud má el. nářadí možnost připojení zařízení k zachytávání nebo odsávání prachu, ujistěte se, že došlo k jeho řádnému připojení a používání. Použití takových zařízení může omezit nebezpečí vznikající prachem.
- Pevně upevněte obrobek. Použijte truhlářskou svorku nebo svěrák pro upevnění obrobku, který budete obrábět.
- Nepoužívejte jakékoli nářadí jste-li pod vlivem alkoholu, drog, léků nebo jiných omamných či návykových látek. j) Toto zařízení není určeno k použití osobami (včetně dětí) se sníženými fyzickými, smyslovými nebo mentálními schopnostmi nebo s nedostatkem zkušeností a znalostí, pokud nejsou pod dozorem nebo nedostaly pokyny ohledně použití zařízení od osoby odpovědné za jejich bezpečnost. Děti musí být pod dozorem, abyste se ujistili, že si nehrají se zařízením.

4) POUŽÍVÁNÍ A ÚDRŽBA ELEKTRICKÉHO NÁŘADÍ

- El. nářadí vždy odpojte od el. sítě v případě jakéhokoli problému při práci, před každým čištěním nebo údržbou, při každém přesunu a při ukončení činnosti! Nikdy nepracujte s el. nářadím, je-li jakýmkoli způsobem poškozeno.
- Začne-li nářadí vydávat abnormální zvuk nebo zápach, okamžitě ukončete práci.
- Elektrické nářadí nepřetěžujte. Elektrické nářadí bude pracovat lépe a bezpečněji, budete-li s ním pracovat

v otáčkách, pro které bylo navrženo. Používejte správné nářadí, které je určeno pro danou činnost. Vhodné nářadí bude dobře a bezpečně provádět práci, pro kterou bylo vyrobeno.
- Nepoužívejte elektrické nářadí, které nelze bezpečně zapnout a vypnout ovládacím spínačem. Používání takového nářadí je nebezpečné. Poškozený vypínač musí být opraven certifikovaným servisem.
- Odpojte nářadí od elektrické sítě předtím, než začnete provádět jeho seřízení, výměnu příslušenství nebo údržbu. Toto opatření omezí nebezpečí náhodného spuštění.
- Nepoužívané elektrické nářadí uschovejte tak, aby bylo mimo dosah dětí a nepovolaných osob. Elektrické nářadí v rukou nezkušených uživatelů může být nebezpečné. Elektrické nářadí skladujte na suchém a bezpečném místě.
- Pečlivě udržujte elektrické nářadí v dobrém stavu. Pravidelně kontrolujte nastavení pohybujících se částí a jejich pohyblivost. Kontrolujte zda nedošlo k poškození ochranných krytů nebo jiných částí, které mohou ohrozit bezpečnou funkci elektrického nářadí. Je-li nářadí poškozeno, před dalším použitím zajistěte jeho opravu. Mnoho úrazů je způsobeno nesprávnou údržbou elektrického nářadí.
- Řezací nástroje udržujte ostré a čisté. Správně udržované a naostřené nástroje usnadňují práci, omezují nebezpečí úrazu a práce s nimi se lépe kontroluje. Použití jiného příslušenství než toho, které je uvedeno v návodu k obsluze nebo doporučeno dovozcem může způsobit poškození nářadí a být příčinou úrazu.
- Elektrické nářadí, příslušenství, pracovní nástroje atp. používejte v souladu s těmito pokyny a takovým způsobem, který je předepsán pro konkrétní elektrické nářadí a to s ohledem na dané podmínky práce a druh prováděné práce. Používání nářadí k jiným účelům, než pro jaké je určeno, může vést k nebezpečným situacím.

5) POUŽÍVÁNÍ AKUMULÁTOROVÉHO NÁŘADÍ

- Před vložením akumulátoru se ujistěte, že je vypínač v poloze „0-vypnuto“. Vložení akumulátoru do spuštěného nářadí může být příčinou nebezpečných situací.
- K nabíjení akumulátoru používejte pouze nabíječky předepsané výrobcem. Použití nabíječky pro jiný typ akumulátoru může mít za následek jeho poškození a vznik požáru.
- Používejte pouze akumulátory určené pro dané nářadí. Použití jiných akumulátorů může být příčinou úrazu nebo vzniku požáru.
- Pokud není akumulátor používán, uschovávejte jej odděleně od kovových předmětů jako jsou svorky, klíče, šrouby a jiné drobné kovové předměty, které by mohly způsobit spojení jednoho kontaktu akumulátoru s druhým. Vyzkratování akumulátoru může zapříčinit úraz, popáleniny nebo vznik požáru.
- S akumulátory zacházejte šetrně. Při nešetrném zacházení může z akumulátoru uniknout chemická látka. Vyvarujte se kontaktu s ní. Pokud přece dojde ke kontaktu s touto chemickou látkou, vymyjte postižené místo proudem tekoucí vody. Pokud se chemická látka dostane do očí, vyhledejte ihned lékařskou pomoc. Chemická látka z akumulátoru může způsobit vážné poranění.
- Akumulátor nebo nářadí se nesmí vystavovat ohni nebo nadměrné teplotě. Vystavení ohni nebo teplotě vyšší než 130°C může způsobit výbuch.
- Akumulátor nebo nářadí, které jsou poškozené nebo přestavěné, se nesmí používat. Poškozené nebo upravené akumulátory se mohou chovat nepředvídatelně, a mohou tak způsobit oheň, výbuch nebo nebezpečí úrazu.

6) SERVIS

- Servis elektrického nářadí svěřte kvalifikovanému opraváři. Mohou se používat pouze stejné náhradní díly. Zaručíte tak, že bude zachována bezpečnost elektrického nářadí.

BEZPEČNOSTNÍ POKYNY PRO OCASOVÉ PILY

- Ruční elektrické nářadí držte výhradně za izolované plochy rukojetí, zejména při pracích, při kterých může pracovní nástroj přijít do kontaktu se skrytým elektrickým vedením. Kontakt s vodičem pod napětím může uvést kovové části nářadí pod napětí a způsobit úraz elektrickým proudem.
- Ruce držte v dostatečné vzdálenosti od prostoru řezání. Nesahejte pod obrobek. Kontakt s pilovým listem může vést k vážnému poranění.
- Elektrické nářadí přisouvejte k obrobku pouze v zapnutém stavu. V opačném případě hrozí při zaseknutí pracovního nástroje v obrobku nebezpečí zpětného rázu.

- Dbejte na to, aby opěrná patka během řezání vždy přiléhala k obrobku. V opačném případě se může pilový list zaseknout a způsobit ztrátu kontroly nad nářadím.
- Po ukončení práce ruční elektrické nářadí vypněte a pilový list vyjměte z řezu až po jeho úplném zastavení. Tím se předejde zpětnému rázu a umožní se bezpečné odložení nářadí.
- Používejte výhradně nepoškozené a bezvadné pilové listy. Zkřivené nebo tupé pilové listy se mohou zlo-mit nebo vyvolat zpětný ráz.
- Po vypnutí nářadí nebrzděte pilový list bočním tlakem. Mohlo by dojít k jeho poškození, zlomení nebo zpětnému rázu.
- Obrobek vždy spolehlivě upevněte. Nikdy jej nepodpírejte rukou ani nohou. Během chodu pily se nedotýkejte jiných předmětů ani země – hrozí nebezpečí poranění zpětným rázem.
- Používejte vhodné přístroje pro vyhledávání skrytých elektrických vedení, plynových a vodovodních potrubí, případně se obraťte na místní energetické podniky. Kontakt s elektrickým vedením může způsobit zásah elektrickým proudem nebo požár, poškození plynového potrubí může vést k explozi a poškození vodovodního potrubí k věcným škodám.
- Při práci držte ruční elektrické nářadí pevně oběma rukama a zajistěte si stabilní postoj. Nářadí se tak ovládá bezpečněji.
- Obrobek upevněný pomocí upínacího zařízení nebo svěráku je bezpečnější než obrobek přidržovaný rukou.
- Před odložením nářadí vyčkejte, dokud se úplně nezastaví. Pracovní nástroj se může zaseknout a způsobit ztrátu kontroly.
- Neřežte materiály, jejichž prach může být zdraví škodlivý, jako jsou materiály obsahující azbest nebo olovnaté barvy.

BEZPEČNOSTNÍ POKYNY PRO AKUMULÁTOR A NABÍJEČKU

- Před prvním použitím akumulátoru a nabíječky si pozorně přečtěte návod k obsluze.
1. Ověřte, zda elektrický proud, který je k dispozici ve vaší síti, je shodný s tím, který je uveden na nabíječce akumulátoru.
2. Nedovolte aby vlhkost, déšť či stříkající voda dosáhly na místo nabíjení akumulátoru.
3. Nenabíjejte akumulátor, když je teplota pod 10 °C nebo nad 40 °C. Nabíjení akumulátoru při extrémních teplotách může snížit jeho životnost.
4. S poškozeným akumulátorem, který již nelze nabít, je třeba zacházet jako s nebezpečným odpadem. Neodhazujte akumulátor do smetí, ohně ani vody.
5. Používejte pouze akumulátor a nabíječku schválenou výrobcem pro použití v daných zařízeních.
6. Udržujte nabíječku čistou, mimo prach a nečistot.
7. Vždy odstraňte akumulátor před opravou zařízení.
8. Překryjte kontakty akumulátoru, abyste předešli zkratu.
9. Vyhněte se nebezpečí výbuchu!
10. Nekuřte během nabíjení akumulátoru nebo na místě jeho uskladnění. Z zkažených Ni-Cd nebo Ni-MH akumulátorů může unikat výbušný plyn vodík který se může vznítit od otevřeného plamene nebo jiskry.
11. V případě požáru se snažte uhasit oheň.
12. Akumulátor a nabíječka se průběhu nabíjení mírně zahřívají.

Chemické nebezpečí

Neotevírejte obal akumulátoru. Chraňte akumulátor před nárazem. Dojde-li k vytečení elektrolytu z akumulátoru, je nezbytné zabránit styku s pokožkou. Pokud přece dojde ke kontaktu elektrolytu s pokožkou, opláchněte postižené místo ihned s vodou. V případě, že se vám elektrolyt dostane do očí, okamžitě vyhledejte lékaře.

Nabíjení

Připojte ke zdroji napájení 230 V a spojte nabíjecí kabel s nabíjecím modulem. Vložte akumulátor do nabíječky, ujistěte se, že je polarita (+/-) správná! Když je akumulátor nabíjen, svítí červená kontrolka. Důležité: pokud se červená kontrolka nerozsvítí okamžitě po vložení akumulátoru, který byl právě používán, odpojte akumulátor a vložte jej po několika minutách do nabíječky zpět. Běžný čas nabíjení je kolem 1 – 1,5 hodin. Po

této době nabíjecí zařízení zajistí, že bylo dosaženo plně nabitého stavu. Akumulátor je tepelnou pojistkou chráněn proti přebití, proto může v nabíječce zůstat delší dobu bez poškození (však, ne déle než 24 hodin). Zahřátí akumulátoru a nabíjecího zařízení na konstantní teplotu je normální a není známkou poškození. Podstatně zkrácený provozní čas akumulátoru znamená, že musí být vyměněn.

MONTÁŽ A POUŽITÍ

VKLÁDÁNÍ/VÝMĚNA PILOVÉHO LISTU (OBR. 3)

- Před vkládáním nebo výměnou pilového listu **pilu vypněte a vyjměte ze zařízení akumulátor.** Neúmyslné stisknutí provozního spínače by mohlo vést ke zranění.
- Při montáži pilového listu doporučujeme používat ochranné pracovní rukavice. Při dotyku pilového listu hrozí nebezpečí poranění.
- Před vložením pilového listu se ujistěte, že upínací mechanismus pilového listu je čistý a neobsahuje zbytky materiálu, jako jsou dřevěné nebo kovové piliny.
- Používejte pouze takové pilové listy, které jsou určeny pro daný typ materiálu.

- Otočte rychloupínací sklíčidlo pilového listu ve směru znázorněném na obrázku a podržte jej v této poloze.
- Vsuňte pilový list do upínacího mechanismu na doraz.
- Uvolněte rychloupínací sklíčidlo. Po uvolnění se musí automaticky vrátit do původní polohy.

- **Poznámka:** Pilový list se automaticky zablokuje v držáku. Zatáhněte pilový list směrem ven, abyste se ujistili, že je správně a bezpečně upevněn

NASTAVENÍ OPORNÉ PATKY (OBR. 4)

- Nastavte polohu opěrné patky posunutím směrem nahoru nebo dolů podle typu řezu a požadované pracovní polohy.
- Během řezání zajistěte, aby opěrná patka nepřetržitě a pevně přiléhala k obrobku, čímž se zlepší ovladatelnost nářadí a zvýší bezpečnost práce.

MONTÁŽ / DEMONTÁŽ AKUMULÁTORU (OBR. 5)

- **Poznámka:** Akumulátor je dodáván v částečně nabitém stavu. Před prvním použitím jej nabíjejte minimálně 1 hodinu, abyste zajistili plný výkon zařízení. Lithium-iontové akumulátory lze nabíjet kdykoli bez negativního vlivu na jejich životnost. Přerušení procesu nabíjení akumulátor nepoškozuje.

- Zasuňte akumulátor vložte do zařízení ve směru znázorněném na obrázku. Správné vložení a zajištění akumu-látora je signalizováno slyšitelným kliknutím.
- Pro vyjmutí akumulátoru stiskněte uvolňovací tlačítko a následně akumulátor vyjměte ze zařízení potažením směrem dozadu.

KONTROLA STAVU AKUMULÁTORŮ

- Stiskněte tlačítko na těle zařízení pro aktivaci LED ukazatele stavu akumulátoru, pro zobrazení kapacity akumulátoru.

POČET SVÍTÍCÍCH LED NA UKAZATELI	ZŮSTAJÍCÍ KAPACITA AKUMULÁTORU
0	< 10%
1	10% až 25%
2	25% až 50%
3	50% až 75%
4	75% až 100%

ZAPNUTÍ / VYPNUTÍ ZAŘÍZENÍ (OBR. 6 a 7)

Zapnutí:
- Před spuštěním nářadí zkontrolujte, zda je bezpečnostní blokovací tlačítko provozního spínače v poloze odemčeno. V opačném případě, posuňte jej do polohy odemčení.

- Stiskněte provozní spínač, čímž se nářadí uvede do chodu. Současně se rozsvítí pracovní LED světlo.
- Nářadí je vybaveno plynulou regulací rychlosti. Čím více je provozní spínač stisknutý, tím vyšší je rychlost pohybu pilového listu.

Vypnutí:
- Uvolněte provozní spínač. Nářadí se zastaví a pracovní LED světlo po krátké zpoždění zhasne.

ŘEZÁNÍ
- Vyznačte si na obrobku pozici řezu.
- Menší obrobky upevněte do svěráku, větší obrobky bezpečně upněte na pracovní stůl.
- Před zahájením práce se ujistěte, že řezaný materiál **neobsahuje hřebíky, šrouby ani jiné cizí předměty**.
- Držte pilu pevně oběma rukama, v bezpečné vzdálenosti od těla.
- Zapněte pilu tak, aby **pilový list nebyl v kontaktu s obrobkem**.
- Po spuštění pily přiložte **opěrnou patku k obrobku** a provádějte řez rovnoměrným posuvem bez nadměrného tlaku.
- Po ukončení řezu pilu vypněte a vyčkejte, dokud se pilový list zcela nezastaví.
- Pokud se pilový list zasekne, **pilu ihned vypněte** a uvolněte list z řezu po jeho úplném zastavení.
- **UPOZORNĚNÍ:** Netlačte na pilu. Nadměrný tlak může vést k ohnutí nebo zlomení pilového listu a ke zpětnému rázu.

ŘEZÁNÍ ZANOŘENÍM
- **UPOZORNĚNÍ! RIZIKO ZPĚTNÉHO RÁZU!** Tento způsob řezání používejte **pouze na měkké materiály**, jako je dřevo.
- Vyznačte si místo řezu na obrobku a obrobek bezpečně upevněte.
- Umístěte pilu tak, aby **spodní hrana opěrné patky** dosedala na obrobek a pilový list se obrobku nedotýkal.
- Zapněte pilu a při plynulém chodu ji pomalu naklánějte, dokud se špička pilového listu nezačne zařezávat do materiálu.
- Po prořínutí materiálu pokračujte v řezání s pilou v kolmé poloze.

ŘEZÁNÍ KOVOVÝCH MATERIÁLŮ
- Při řezání tenkých kovových materiálů podložte materiál dřevěnou deskou nebo překližkou, aby se snížily vibrace.
- Používejte **jemně ozubený pilový list určený pro kov** a pracujte se střední rychlostí.
- Použití řezného oleje pomáhá snížit přehřívání a prodlužuje životnost pilového listu.
- Nekruťte ani neohýbejte pilový list.
- Netlačte na pilu – nechte ji pracovat vlastní rychlostí.

ÚDRŽBA

- Před zahájením jakékoli kontroly nebo údržby, zařízení vypněte a vytáhněte akumulátor ze zařízení.
- Akumulátorovou ocasní pilu důkladně vyčistěte po každém použití. Pokud nečistoty nelze odstranit, použijte měkký hadřík navlhčený v mýdlové vodě. Nikdy nepoužívejte čisticí prostředky nebo rozpouštědla jako je benzín, alkohol, čpavek apod.! Tato rozpouštědla mohou poškodit plastové části výrobku.
- Pravidelně kontrolujte své zařízení a když zjistíte, že některé součástky jsou opotřebované nebo poškozené, preventivně je kvůli vlastní bezpečnosti vyměňte. Opotřebené či poškozené části stroje se mohou vyměnit pouze v autorizovaném servisu nebo jejich výměnu zajistí prodejce.
- Postarejte se o to, aby byly použity originální náhradní součástky značky Worcraft.

OCHRANA ŽIVOTNÍHO PROSTŘEDÍ



Symbol přeškrtnuté nádoby na odpad na produktech nebo v průvodních dokumentech znamená, že použité elektrické a elektronické výrobky nesmí být přidány do běžného komunálního odpadu. Pro správnou likvidaci, obnovu a recyklaci doručte tyto výrobky na určená sběrná místa, kde budou přijata zdarma. Alternativně v některých zemích můžete vrátit své výrobky místnímu prodejci při koupi ekvivalentního nového produktu. Správnou likvidací tohoto produktu pomůžete zachovat cenné přírodní zdroje a napomáháte prevenci potenciálních negativních dopadů na životní prostředí a lidské zdraví, což by mohly být důsledky nesprávné likvidace odpadů. Další podrobnosti si vyžádejte od místního úřadu nebo nejbližšího sběrného místa. Při nesprávné likvidaci tohoto druhu odpadu mohou být v souladu s národními předpisy uděleny pokuty.

WORCRAFT
POWER TOOLS

Záruční list / Warranty

Výrobní číslo:	Dátum prodeje:	Podpis a razítko prodejce:

Meno zákazníka (názov firmy):	Adresa zákazníka (sídlo firmy):

Zákazník svým podpisem potvrzuje, že mu bylo zařízení předvedeno a vysvětleno, že byl seznámen s návodem k obsluze, nasazením a užíváním stroje a že mu zařízení bylo vydáno kompletní.	Podpis zákazníka:

Záznamy o reklamacích – záručních opravách

Dátum přijetí reklamace:	Datum ukončení reklamace:	Evidenční číslo reklamace:	Podpis prevedené záruční opravy (Záznam o neoprávněné reklamace)	Razítko servisního technika:

Záruční podmínky

1. Dodavatel poskytuje na tento výrobek záruční dobu uvedenou v tomto záručním listu za předpokladu, že je výrobek používán a skladován v souladu s platnými předpisy a normami a návodem k obsluze. Záruční doba začíná platit od data prodeje konečnému spotřebiteli. Záruka na baterie je 12 měsíců.

2. Zákazník je povinen předat tento výrobek k opravě v dodaném stavu, včetně všech jeho součástí (včetně příslušenství), s ověřeným záručním listem. Záruka se vztahuje na vady materiálu, výrobní vady a vady způsobené instalací, prací, úpravou nebo zásahem jiné osoby nebo organizace, která není autorizována servisním střediskem. Přesný rozsah oprav a reklamací je uveden v této záruce.

3. Záruční doba se prodlužuje o dobu, po kterou byl výrobek v záruční opravě. Záruční opravy provádějí pouze autorizovaná servisní střediska dodavatele.

4. Záruka se nevztahuje na:

- běžné opotřebení dílů způsobené provozem, včetně: těsnění, ucpávek, ložisek, těsnicích pouzder, spojek, řemenů a dalších dílů podléhajících opotřebení; - škody způsobené nesprávným používáním, údržbou, servisem nebo instalací v rozporu s návodem k obsluze; škody vzniklé úmyslným jednáním nebo instalací či provozem výrobku v prostředí, které nesplňuje technické požadavky; - poškození způsobené živelnými událostmi, nedodržením předepsaných intervalů údržby nebo servisu (zejména v souvislosti s výměnou opotřebovaných dílů a součástí) nebo přetížením výrobku; - poškození způsobené neodbornou servisní prohlídkou (např. vlastními mechaniky zákazníka mimo autorizovaná servisní střediska nebo použitím nevhodných náhradních dílů nebo neodborným zásahem do konstrukce a elektrických částí výrobku). - znečištěný výrobek, například provozními kapalinami (olej, benzín) nebo exkrementy z čerpadel a podobných zařízení, které znemožňují běžnou diagnostiku a servis - výrobek je vystaven nevhodnému prostředí (nadměrná vlhkost, teplo, prach, chemikálie),

5. Záruka se uplatňuje podle následujících podmínek:

- Při uplatnění reklamace je žadatel povinen předložit záruční list spolu s dokladem o koupi výrobku, dokladem o záruční prohlídce a dokladem o provedeném servisu v autorizovaném servisním středisku. - Záruka platí pouze za předpokladu, že zákazník dodržuje všechny podmínky údržby uvedené v návodu k obsluze a servisní knížce. - Autorizované servisní středisko provede posouzení závady; pokud je závada uznána jako záruční (výrobní nebo materiálová vada, dodržení pokynů pro údržbu a obsluhu), servisní středisko vadný díl bezplatně opraví nebo vymění. - Oprava musí být uvedena v záručním listě (datum, typ opravy, podpis a razítko autorizovaného opraváře). Nepředložení dokladu o servisních prohlídkách a dokladu o pravidelné údržbě může vést k zamítnutí nároku na uplatnění záruky.

6. Servisní středisko je povinno zajistit:

- provedení záruční opravy v přiměřené lhůtě (zákon stanoví lhůtu 30 dnů od data reklamace na odstranění závady); - bezplatný náhradní díl nebo výměnu vadného dílu (včetně práce a materiálu) v souladu s platnými postupy a právními předpisy Slovenské republiky; - uplatnění nároku na náhradu nákladů na dopravu v případě, že výrobek musí být zaslán do autorizovaného servisního střediska mimo místo dodání výrobku; - sepsání protokolu o převzetí, opravě a vrácení výrobku

7. Za normální opotřebení dílů se považuje životnost dílů v závislosti na aplikaci (ozubená ložiska, žebra, spojky, těsnění, ložiska, řetězy, řemeny, pouzdra, těsnění, převody atd.). Na tyto díly se nevztahují záruční podmínky, pokud se jedná o běžné opotřebení během životnosti (i když byly nesprávně udržovány). Na takové opotřebení se záruka nevztahuje..

8. Rozšířená záruka na motor zařízení (stroje)

- Na motor zařízení se vztahuje rozšířená záruka 5 let od data prodeje. - Tato rozšířená záruka se vztahuje pouze na výrobní a materiálové vady motoru, které se projeví při běžném, řádném používání a při dodržení všech předepsaných podmínek údržby (v návodu k obsluze). - Záruka na motor se nevztahuje na škody a poruchy způsobené: 1. nesprávnou instalací, nesprávným nastavením nebo nesprávnou údržbou motoru, 2. nedodržením pravidelných servisních intervalů motoru (včetně výměny oleje, filtrů, těsnění a dalších opotřebitelných dílů), 3. provozováním motoru mimo povolené provozní parametry (napětí, teplota, vlhkost atd.), 4. mechanickým poškozením nebo zásahem nepovolané osoby, 5. přírodními živly nebo jinými vnějšími vlivy (např. záplavy, požár, úder blesku). - V případě uznání reklamace motoru v rámci rozšířené záruky je autorizované servisní středisko (nebo jeho autorizovaná síť) povinno bezplatně odstranit závadu (oprava nebo výměna celého motoru dle uvážení servisního technika). - Abyste mohli uplatnit nárok na tuto rozšířenou záruku, musíte: 1. předložit originál záručního listu, doklad o zakoupení zařízení a doklad o pravidelném servisu motoru (obvykle jednou ročně nebo v intervalech stanovených výrobcem motoru), 2. prokázat, že motor byl provozován v souladu s návodem k obsluze a technickými předpisy (tj. nejedná se o důsledek nesprávné údržby nebo provozu mimo technické parametry), 3. doručit motor do autorizovaného servisu k posouzení. - Při nesprávném zacházení s motorem, jeho úpravách, použití nevhodných náhradních dílů nebo při zjištění zásahu neoprávněných osob do motoru rozšířená záruka zaniká. - Tato rozšířená záruka doplňuje zákonnou záruku 24 měsíců podle občanského zákoníku (zákon č. 40/1964 Sb.) a zákona o ochraně spotřebitele (zákon č. 250/2007 Sb.) a nesnižuje práva spotřebitele vyplývající ze zákonné záruky.

9. Servisní prohlídky servisních dílů:

- Pravidelné servisní prohlídky musí být prováděny v autorizovaných servisních střediscích dodavatele v souladu s pokyny výrobce (intervaly a rozsah prací jsou uvedeny v servisní knížce konkrétního výrobku). - Originální náhradní díly a spotřební materiál se nesmí nahrazovat náhradními díly jiných výrobců, které nezaručují stejnou spolehlivost a bezpečnost.

10. Způsob a místo uplatnění nároku:

- Nárok na reklamaci lze uplatnit v kterémkoli autorizovaném servisním středisku dodavatele. - Při uplatnění nároku na reklamaci je nutné předložit: 1. originál záručního listu se všemi vyplněnými a potvrzenými položkami, 2. doklad o zakoupení (faktura, účtenka), 3. doklad o pravidelných servisních prohlídkách (razítka a podpisy servisních techniků), 4. v případě reklamace motoru – doklad o servisních prohlídkách motoru. - Pokud reklamace splňuje podmínky záruční opravy, autorizované servisní středisko zajistí bezplatné odstranění závady včetně práce a materiálu. - Dodavatel zajistí, aby byla reklamace vyřízena do 30 dnů ode dne obdržení reklamovaného výrobku a dokumentů.

Poznámka: Rozšířená záruka na motor zařízení je komerční (dodatečná) záruka poskytovaná výrobcem nad rámec zákonné záruky v délce 24 měsíců. 24měsíční zákonná záruka se vztahuje na celý výrobek (včetně motoru) a práva spotřebitele z ní vyplývající nelze omezit. Rozšířenou zárukou na motor nejsou nijak dotčena ani omezena zákonná práva spotřebitele vyplývající z občanského zákoníku (zákon č. 40/1964 Sb.) nebo zákona o ochraně spotřebitele (zákon č. 250/2007 Sb.).

ZÁRUČNÍ A POZÁRUČNÍ SERVIS PROVÁDÍ ZÁSTUPCE VÝROBCE

Zplnomocněný zástupce výrobce: Slovakia Trend Export-Import s.r.o., Michalovská 87/1414, 073 01 Sobrance
Fax: **(056) 652-2329** Tel: **0915 392 687** E-mail: **servis@slovakia-trend.sk**

HU HUNGARIAN

AKKUMULÁTOROS SZABLYAFŰRÉSZ

HASZNÁLAT

- Az akkus szurokfűrész fa, műanyag és gipszkarton könnyű és közepes igénybevételű vágására készült.
- Megfelelő fűrészlap használatával fém anyagok vágására is alkalmas.
- Az akkumulátoros tápellátásnak köszönhetően mozgásszabadságot biztosít, és alkalmas műhelyben, összeszerelési munkák során és terepen való használatra.
- A szerszám folyamatos sebességszabályozással van felszerelve, amely lehetővé teszi a vágási folyamatnak az adott anyaghoz és munkatípushoz való igazítását.
- A gyorskioldó rendszer lehetővé teszi a fűrészlap egyszerű és gyors cseréjét szerszámok használata nélkül.
- Az állítható támasztóláb növeli a stabilitást vágás közben, és hozzájárul a szerszám jobb irányításához.
- Az ergonomikus kialakítású, csúszásgátló bevonattal ellátott fogantyú kényelmes és biztonságos fogást biztosít munka közben.
- A beépített munkalámpa javítja a vágási vonal láthatóságát, különösen rossz fényviszonyok között.
- A fűrész kialakítása a könnyű kezelhetőségre, a biztonságra és a megbízhatóságra összpontosítva normál használat esetén.
- A termék nem kereskedelmi célú, otthoni és professzionális környezetben történő használatra készült.

A készüléket csak rendeltetésszerűen használja. Bármilyen más használat nem rendeltetésszerű használatnak minősül. A felhasználó/üzemeltető, és nem a gyártó, felelős az ilyen nem rendeltetésszerű használatból eredő károkért vagy sérülésekért. Felhívjuk figyelmét, hogy ez a készülék nem kereskedelmi vagy ipari használatra készült. A garancia nem érvényes, ha a készüléket kereskedelmi, ipari vagy hasonló célokra használják.

TECHNIKAI PARAMÉTEREK				
Li-ion	**FESZÜLTSÉG**	20 V		
	KAPACITÁS	4 Ah		
	LÁNCSEBESSÉG	0 - 3 000 perc^{-1}		
	VÁGÁSI KAPACITÁS FŰRÉSZLAP HOSSZA		**FA**	max. 130 mm
			ACÉL	max. 8 mm
			CSÖVEK	max. Ø 30 mm
	FŰRÉSZLAP HOSSZA	180 mm		
	LÖKÉSI HOSSZ	26 mm		
	VIBRÁCIÓK	**FA VÁGÁSA**		10,33 m/mp^2 Eltérés (K) = 1,5 m/mp^2
		ACÉL VÁGÁSA		8,32 m/mp^2 Eltérés (K) = 1,5 m/mp^2
	HANGTELJESÍTMÉNYSZINT (LWA)	90 dB(A) Eltérés (K) = 5 dB(A)		
	HANGNYOMÁSSZINT (LpA)	82 dB(A) Eltérés (K) = 5 dB(A)		
	SÚLY	1,75 kg		

A KÉSZÜLÉK RÉSZEI			
1	Fűrészlap	5	LED munkalámpa
2	Támaszótalp	6	Biztonsági reteszelő gomb a működtető kapcsolóhoz
3	SDS gyorsbefogó tokmány	7	Fogantyú

4	Kezelőkapcsoló	8	Elem (nem tartozék)

JELMAGYARÁZAT	
	Általános veszélyre vonatkozó figyelmeztetés.
	Olvassa el a használati utasítást.
	Viseljen védőszemüveget.
	Viseljen védőkesztyűt.
	Ne dobja a háztartási hulladékkal együtt. Ehelyett kérjük, vegye fel a kapcsolatot a hulladékgyűjtő központokkal környezetbarát módon. Kérjük, ügyeljen a környezet védelmére.
	**FIGYELMEZTETÉS!** Bármilyen ellenőrzés vagy karbantartás megkezdése előtt kapcsolja ki a készüléket, és vegye ki az akkumulátort, hogy megakadályozza a véletlen beindulást és az esetleges sérülést.
	Viseljen hallásvédőt.
	Viseljen védő légzésvédő maszkot.
	III. védelmi osztály.
	A termék megfelel a vonatkozó európai irányelveknek, és elvégezték ezen irányelvek megfelelőségértékelési módszerét.
	Pénzügyi hozzájárulást fizettek a csomagolás visszavételéért és további feldolgozásáért újrahasznosítás útján.
	A csomagolóanyagok újrahasznosíthatók. Kérjük, ne dobja a csomagolóanyagokat a kommunális hulladékba, hanem adja le azokat egy újrahasznosító központban.

ÁLTALÁNOS BISZTONSÁGI ELŐÍRÁSOK AZ ELEKTROMOS SZERSZÁMOKHOZ

Olvassa el az elektromos szerszámhoz mellékelt biztonsági figyelmeztetéseket, utasításokat, illusztrációkat és műszaki adatokat. Az alábbi utasítások be nem tartása áramütést, tüzet és/vagy súlyos sérülést okozhat**.**

1) MUNKAKÖRNYEZETBIZTONSÁG

- Tartsa tisztán és jól megvilágítva a munkahelyet. A rendetlen és sötét területek balesetveszélyesek.
- Ne használjon elektromos szerszámokat robbanásveszélyes légkörben, például gyúlékony folyadékok, gázok vagy por jelenlétében. Az elektromos szerszámok szikrákat hoznak létre, amelyek meggyújthatják a port vagy a gőzöket.
- Tartsa távol a gyermekeket és a szemlélőket az elektromos szerszámoktól. A figyelemelterelés az irányítás elvesztéséhez vezethet.

2) ELEKTROMOS BIZTONSÁG

- Az elektromos szerszám csatlakozódugójának illeszkednie kell a konnektorhoz. Soha ne módosítsa a tápkábelt semmilyen módon. Soha ne csatlakoztasson földelt érintkezővel rendelkező szerszámot a tápkábel csatlakozódugójához elosztóaljzattal vagy más adapterrel. A sértetlen csatlakozódugók és a megfelelő aljzatok csökkentik az áramütés kockázatát. A sérült vagy összegubancolódott tápkábelek növelik az áramütés kockázatát. Ha a tápkábel sérült, azt a gyártótól vagy annak szervizképviseletétől beszerezhető speciális tápkábelre kell cserélni.
- A kezelő nem érhet testével földelt tárgyakhoz, például csövekhez, radiátorokhoz, tűzhelyekhez és hűtőszekrényekhez. Az áramütés kockázata nagyobb, ha a teste földelt.
- Ne tegye ki az elektromos szerszámot esőnek, nedvességnek vagy víznek. Soha ne érintse meg az elektromos

szerszámot nedves kézzel. Soha ne tisztítsa az elektromos szerszámot folyó víz alatt, és ne merítse vízbe.
- Ne terhelje túlzottan a kábelt. Soha ne használja a kábelt az elektromos szerszám hordozására, húzására vagy kihúzására. Tartsa távol a kábelt hőtől, olajtól, éles szélektől vagy mozgó alkatrészektől. A sérült vagy összegubancolódott kábelek növelik az áramütés kockázatát.
- Soha ne használjon sérült kábellel vagy csatlakozódugóval rendelkező elektromos szerszámot, illetve ha leesett és bármilyen módon megsérült.
- Kültéri elektromos szerszám használata esetén használjon kültéri használatra alkalmas hosszabbító kábelt. A kültéri használatra alkalmas kábel használata csökkenti az áramütés kockázatát.
- Nedves helyen történő elektromos szerszám használata esetén használjon maradékáram-védőkapcsolóval (RCD) védett tápellátást. Az RCD használata csökkenti az áramütés kockázatát. A „maradékáram-védőkapcsoló" kifejezés helyett a „földzárlatvédelmi megszakító (GFCI)" vagy a „maradékáram-védőkapcsoló (ELCB)" kifejezés is használható.
- Az elektromos szerszámot csak a szigetelt fogantyúfelületeknél fogja meg, mert a vágó- vagy fúrótartozék működés közben rejtett vezetékekhez vagy a saját kábeléhez érhet.

3) SZEMÉLYES BIZTONSÁG
- Maradjon éber, és fordítson teljes figyelmet a végzett tevékenységre. Koncentráljon a munkájára. Ne kezeljen elektromos szerszámot, ha fáradt, vagy kábítószer, alkohol vagy gyógyszer hatása alatt áll. Az elektromos szerszám használata közben egy pillanatnyi figyelmetlenség súlyos személyi sérülést okozhat. Ne egyen, igyon és ne dohányozzon elektromos szerszám használata közben.
- Használjon védőfelszerelést. Mindig viseljen szemvédőt. Viseljen a végzett munkának megfelelő védőfelszerelést. A védőfelszerelések, például légzésvédő, csúszásgátló biztonsági cipő, fejfedő vagy hallásvédő, a munkakörülményeknek megfelelően használva csökkentik a személyi sérülés kockázatát.
- Kerülje az elektromos szerszám véletlen beindítását. Ne hordozzon olyan elektromos szerszámot, amely az áramforráshoz van csatlakoztatva, miközben az ujja a kapcsolón vagy a ravaszon van. Az áramforráshoz való csatlakoztatás előtt győződjön meg arról, hogy a kapcsoló vagy a ravasz „ki" állásban van. Az elektromos szerszámok hordozása úgy, hogy az ujja a kapcsolón van, vagy bekapcsolt állapotban lévő elektromos szerszámok csatlakoztatása súlyos személyi sérülést okozhat.
- Az elektromos szerszám bekapcsolása előtt távolítson el minden beállító kulcsot és szerszámot. A szerszám forgó részéhez csatlakoztatott villáskulcs vagy szerszám személyi sérülést okozhat.
- Mindig álljon szilárdan és legyen egyensúlyban. Csak biztonságos távolságon belül dolgozzon. Soha ne erőltesse túl magát. Ne kezelje a szerszámot, ha fáradt.
- Öltözzön fel megfelelően. Viseljen munkaruhát. Ne viseljen bő ruházatot vagy ékszert. Tartsa távol a haját, ruházatát, kesztyűjét vagy testének bármely más részét a szerszám forgó vagy forró részeitől.
- Csatlakoztassa a szerszámot a porelszívó szerszámokhoz. Ha a szerszámhoz porgyűjtő vagy elszívó eszköz csatlakoztatható, győződjön meg arról, hogy az megfelelően van csatlakoztatva és használva. Az ilyen eszközök használata csökkentheti a por okozta veszélyeket.
- Rögzítse a munkadarabot. Használjon asztalos szorítót vagy satut a megmunkálandó munkadarab rögzítéséhez.
- Ne használjon szerszámot alkohol, kábítószer, gyógyszer vagy más bódító vagy függőséget okozó anyag hatása alatt. j) Ez a készülék nem alkalmas csökkent fizikai, érzékszervi vagy mentális képességű, illetve tapasztalattal és tudással nem rendelkező személyek (beleértve a gyermekeket is) általi használatra, kivéve, ha egy, a biztonságukért felelős személy felügyeli őket, vagy eligazítást nyújt a készülék használatáról. A gyermekeket felügyelni kell, hogy ne játsszanak a készülékkel.

4) ELEKTROMOS SZERSZÁM HASZNÁLATA ÉS KARBANTARTÁSA
- Mindig húzza ki az elektromos szerszámot a konnektorból, ha bármilyen probléma merül fel működés közben, tisztítás vagy karbantartás előtt, a szerszám mozgatásakor és a munka befejezésekor! Soha ne használja az elektromos szerszámot, ha bármilyen módon sérült.
- Ha a szerszám rendellenes zajt vagy szagot kezd kiadni, azonnal hagyja abba a munkát.
- Ne terhelje túl az elektromos szerszámot. Az elektromos szerszám jobban és biztonságosabban fog működni, ha a tervezett sebességgel használja. Használja a megfelelő szerszámot a munkához. A megfelelő szerszám

jól és biztonságosan elvégzi a munkát, amelyre tervezték.
- Ne használjon olyan elektromos szerszámot, amelyet nem lehet biztonságosan be- és kikapcsolni a vezérlőkapcsolóval. Az ilyen szerszám használata veszélyes. A sérült kapcsolót egy hivatalos szervizközpontnak kell megjavítania.
- Válassza le az elektromos szerszámot a konnektorról, mielőtt bármilyen beállítást végezne, tartozékot cserélne, vagy karbantartást végezne. Ez csökkenti a véletlen beindítás kockázatát.
- A használaton kívüli elektromos szerszámokat gyermekek és illetéktelen személyek elől elzárva tárolja. A tapasztalatlan felhasználók kezében lévő elektromos szerszámok veszélyesek lehetnek. Az elektromos szerszámokat száraz és biztonságos helyen tárolja.
- Tartsa az elektromos szerszámokat jó állapotban. Rendszeresen ellenőrizze a mozgó alkatrészek beállítását és mozgását. Ellenőrizze a védőburkolatok vagy más alkatrészek sérüléseit, amelyek befolyásolhatják az elektromos szerszám biztonságos működését. Ha az elektromos szerszám sérült, javíttassa meg, mielőtt újra használná. Sok balesetet az elektromos szerszámok nem megfelelő karbantartása okoz.
- Tartsa a vágószerszámokat élesen és tisztán. A megfelelően karbantartott és élezett szerszámok megkönnyítik a munkát, csökkentik a balesetek kockázatát és jobb irányíthatóságot biztosítanak. A használati utasításban meghatározott vagy a gyártó által ajánlott tartozékoktól eltérő tartozékok használata károsíthatja az elektromos szerszámot, és személyi sérülést okozhat.
- Használja az elektromos szerszámot, a tartozékokat és a szerszámbiteket stb. a jelen utasításoknak megfelelően és az adott elektromos szerszámhoz rendelt módon, figyelembe véve a munkakörülményeket és a végezendő munka típusát. Az elektromos szerszám rendeltetésétől eltérő célú használata veszélyes helyzetet teremthet.

5) AKKUMULÁTOROS SZERSZÁM HASZNÁLATA
- Az akkumulátor behelyezése előtt győződjön meg arról, hogy a kapcsoló „0-ki” állásban van. Az akkumulátor bekapcsolt szerszámba helyezése veszélyes helyzetet okozhat.
- Az akkumulátor töltéséhez csak a gyártó által előírt töltőket használja. Más típusú akkumulátorhoz való töltő használata az akkumulátor károsodásához és tüzet okozhat.
- Csak a szerszámhoz tervezett akkumulátorokat használjon. Más akkumulátorok használata sérülést vagy tüzet okozhat.
- Használaton kívül tartsa távol a fémtárgyaktól, például szorítóktól, kulcsoktól, csavaroktól és más apró fémtárgyaktól, amelyek az akkumulátorok érintkezőinek összecsúszását okozhatják. Az akkumulátor rövidzárlata sérülést, égési sérüléseket vagy tüzet okozhat.
- Óvatosan kezelje az akkumulátorokat. Gondatlan kezelés esetén vegyszerek szivároghatnak ki az akkumulátorból. Kerülje az érintkezést. Ha mégis érintkezésbe kerül ezzel a vegyszerrel, mossa le az érintett területet folyó vízzel. Ha a vegyszer a szembe kerül, azonnal forduljon orvoshoz. Az akkumulátorból származó vegyszer súlyos sérüléseket okozhat.
- Az akkumulátort vagy a szerszámot tilos tűznek vagy túlzott hőhatásnak kitenni. Tűznek vagy 130°C feletti hőmérsékletnek való kitettség robbanást okozhat.
- Az akkumulátort vagy a szerszámot tilos használni, ha sérült vagy módosították. A sérült vagy módosított akkumulátorok kiszámíthatatlanul viselkedhetnek, és tüzet, robbanást vagy sérülést okozhatnak.

6) SZERVIZ
- Az elektromos kéziszerszám szervizelését bízza szakképzett szerelőre. Kizárólag eredeti alkatrészeket szabad használni. Ez biztosítja az elektromos kéziszerszám biztonságos működését.

BISZTONSÁGI ELŐÍRÁSOK A SZABLYAFŰRÉSZHEZ

- Az elektromos szerszámokat a szigetelt markolatfelületeknél fogja meg, különösen olyan műveletek végzésekor, ahol a vágószerszám rejtett vezetékekhez érhet. Az „élő” vezetékkel való érintkezés az elektromos szerszám szabadon lévő fém részeit „élővé” teheti, és áramütést okozhat a kezelőnek.
- Tartsa távol a kezét a vágási területtől. Ne nyúljon a munkadarab alá. A fűrészlappal való érintkezés súlyos személyi sérülést okozhat.
- Csak bekapcsolt kapcsolóval vigye az elektromos szerszámot a munkadarabhoz. Ellenkező esetben

visszarúgás veszélye áll fenn, ha a vágószerszám beszorul a munkadarabba.
- Vágás közben mindig tartsa a támasztólábat a munkadarabhoz. Ellenkező esetben a fűrészlap beszorulhat, és elveszítheti az irányítást a gép felett.
- A munka befejezése után kapcsolja ki az elektromos szerszámot, és csak akkor vegye ki a fűrészlapot a vágásból, ha az teljesen leállt. Ez megakadályozza a visszarúgást, és lehetővé teszi a szerszám biztonságos letételét.
- Csak sértetlen és hibátlan fűrészlapokat használjon. A görbe vagy tompa fűrészlapok eltörhetnek vagy visszarúgást okozhatnak.
- A szerszám kikapcsolása után ne fejtsen ki oldalirányú nyomást a fűrészlapra. Ez károsíthatja, eltörheti vagy visszarúgást okozhat.
- Mindig rögzítse biztonságosan a munkadarabot. Soha ne támassza meg kézzel vagy lábbal. Ne érjen más tárgyakhoz vagy a talajhoz, amíg a fűrész működik - visszarúgás miatti sérülésveszély áll fenn.
- Használjon megfelelő eszközöket a rejtett elektromos, gáz- és vízvezetékek felkutatására, vagy forduljon a helyi energiaszolgáltatóhoz. Az elektromos vezetékekkel való érintkezés áramütést vagy tüzet okozhat, a gázvezetékek sérülése robbanást, a vízvezetékek sérülése pedig anyagi kárt okozhat.
- Munka közben tartsa szilárdan mindkét kezével az elektromos szerszámot, és ügyeljen a stabil állásra. Ez biztonságosabbá teszi a szerszám kezelését.
- A szorítóval vagy satuval rögzített munkadarab biztonságosabb, mint a kézzel tartott munkadarab.
- Várja meg, amíg a szerszám teljesen leáll, mielőtt leteszi. A vágószerszám beszorulhat, és elveszítheti az irányítást felette.
- Ne vágjon olyan anyagokat, amelyek pora káros lehet az egészségre, például azbesztet vagy ólomalapú festéket tartalmazó anyagokat.

BISZTONSÁGI ELŐÍRÁSOK AZ AKKUMULÁTORHOZ ÉS TÖLTŐHÖZ

- Az akkumulátor és a töltő első használata előtt figyelmesen olvassa el a használati utasítást.
1. Ellenőrizze, hogy a hálózatban rendelkezésre álló elektromos áram megegyezik-e az akkumulátortöltőn feltüntetett értékkel.
2. Ne engedje, hogy nedvesség, eső vagy fröccsenő víz elérje az akkumulátor töltési pontját.
3. Ne töltse az akkumulátort 10 °C alatti vagy 40 °C feletti hőmérsékleten. Az akkumulátor szélsőséges hőmérsékleten történő töltése csökkentheti az élettartamát.
4. A sérült, már nem tölthető akkumulátort veszélyes hulladékként kell kezelni. Ne dobja az akkumulátort a szemétbe, tűzbe vagy vízbe.
5. Csak a gyártó által a szóban forgó berendezéshez jóváhagyott akkumulátort és töltőt használja.
6. Tartsa a töltőt tisztán, por- és szennyeződésmentesen.
7. A berendezés szervizelése előtt mindig vegye ki az akkumulátort.
8. Takarja le az akkumulátor pólusait a rövidzárlat elkerülése érdekében.
9. Kerülje a robbanásveszélyt!
10. Ne dohányozzon az akkumulátor töltése vagy tárolása közben. A hibás Ni-Cd vagy Ni-MH akkumulátorok robbanásveszélyes hidrogéngázt bocsáthatnak ki, amely nyílt láng vagy szikra hatására meggyulladhat.
11. Tűz esetén próbálja meg eloltani a tüzet.
12. Az akkumulátor és a töltő töltés közben enyhén felmelegszik.

Vegyi veszély

Ne nyissa ki az akkumulátorházat. Óvja az akkumulátort az ütésektől. Ha elektrolit szivárog az akkumulátorból, feltétlenül kerülje a bőrrel való érintkezést. Ha az elektrolit mégis érintkezik a bőrrel, azonnal öblítse le az érintett területet vízzel. Ha az elektrolit a szemébe kerül, azonnal forduljon orvoshoz.

Töltés

Csatlakoztassa a töltőt 230 V-os áramforráshoz, és csatlakoztassa a töltőkábelt a töltőmodulhoz. Helyezze be az akkumulátort a töltőbe, ügyelve a polaritás helyességére (+ / -)! A piros jelzőfény világít, amikor az akkumulátor töltődik. Fontos: ha a piros jelzőfény nem gyullad ki azonnal egy frissen használt akkumulátor behelyezése után, válassza le az akkumulátort, majd néhány perc múlva helyezze vissza a töltőbe. A normál

töltési idő körülbelül 1-1,5 óra. Ezután a töltő biztosítja a teljes feltöltődést. Az akkumulátort egy hőbiztosíték védi a túltöltéstől, így hosszabb ideig károsodás nélkül a töltőben maradhat (de legfeljebb 24 órán át). Az akkumulátor és a töltő állandó hőmérsékletre való felmelegedése normális, és nem a károsodás jele. Az akkumulátor üzemidejének jelentős csökkenése azt jelenti, hogy ki kell cserélni.

ÖSZESZERELÉS ÉS HASZNÁLAT

A FŰRÉSZLAP BEHELYEZÉSE/CSERÉJE (3. ÁBRA)

- A fűrészlap behelyezése vagy cseréje előtt kapcsolja ki a fűrészt, és vegye ki az akkumulátort a készülékből. A kezelőgomb véletlen megnyomása sérülést okozhat.

- A fűrészlap beszerelésekor védőkesztyű viselését javasoljuk. A fűrészlap megérintése sérülésveszélyt okozhat.

- A fűrészlap behelyezése előtt győződjön meg arról, hogy a fűrészlap befogó mechanizmusa tiszta és mentes az anyagmaradványoktól, például fa- vagy fémforgácsoktól.

- Csak az anyagtípushoz tervezett fűrészlapokat használjon.

- Fordítsa el a fűrészlap gyorsbefogó fúrótokmányát az ábrán látható irányba, és tartsa ebben a helyzetben.
- Helyezze be a fűrészlapot a befogó mechanizmusba ütközésig.
- Engedje el a gyorsbefogó fúrótokmányt. Kioldás után automatikusan vissza kell térnie eredeti helyzetébe.

- Megjegyzés: A fűrészlap automatikusan rögzül a tartóban. Húzza kifelé a fűrészlapot, hogy megbizonyosodjon a megfelelő és biztonságos rögzítésről.

A TÁMASZTALP BEÁLLÍTÁSA (4. ÁBRA)

- A támasztóláb helyzetét a vágás típusának és a kívánt munkapozíciónak megfelelően felfelé vagy lefelé mozgatással állítsa be.
- Vágás közben ügyeljen arra, hogy a támasztóláb folyamatosan és szilárdan rögzítve legyen a munkadarabhoz, ami javítja a szerszám irányíthatóságát és növeli a munkabiztonságot.

AKKUMULÁTOR ÖSSZESZERELÉSE / SZÉTSZERELÉSE (5. ÁBRA)

- Megjegyzés: Az akkumulátor részben feltöltve kerül kiszállításra. Az eszköz teljes teljesítményének biztosítása érdekében az első használat előtt legalább 1 órán át töltse. A lítium-ion akkumulátorok bármikor tölthetők anélkül, hogy ez negatívan befolyásolná az élettartamukat. A töltési folyamat megszakítása nem károsítja az akkumulátort.

- Helyezze be az akkumulátort a készülékbe a képen látható irányban. Az akkumulátor megfelelő behelyezését és reteszelését egy hallható kattanás jelzi.

Az akkumulátor eltávolításához nyomja meg a kioldógombot, majd húzza hátra az akkumulátort a készülékből.

AZ AKKUMULÁTOR ÁLLAPOTÁNAK ELLENŐRZÉSE

- Nyomja meg a készüléken található gombot a LED-es akkumulátorállapot-jelző aktiválásához, amely megjeleníti az akkumulátor kapacitását.

A JELZŐN VILÁGÍTÓ LED-EK SZÁMA	AKKUMULÁTOR HÁTRALÉVŐ KAPACITÁSA
0	< 10%
1	10% -től 25% -ig
2	25% -től 50% -ig
3	50% -től 75% -ig
4	75% -től 100% -ig

A SZERSZÁM BE- ÉS KIKAPCSOLÁSA (6. ÉS 7. ÁBRA)

Bekapcsolás:

- A szerszám bekapcsolása előtt ellenőrizze, hogy a működtető kapcsoló biztonsági reteszelő gombja

kioldott állásban van-e. Ha nem, akkor állítsa kioldott állásba.
- Nyomja meg a működtető kapcsolót a szerszám elindításához. Ezzel egyidejűleg a LED munkalámpa is kigyullad.
- A szerszám fokozatmentes sebességszabályozással van felszerelve. Minél jobban lenyomja a működtető kapcsolót, annál nagyobb a fűrészlap sebessége.

Kikapcsolás:
- Engedje el a működtető kapcsolót. A szerszám leáll, és a munkajelző LED rövid késleltetés után kialszik.

VÁGÁS
- Jelölje meg a vágási pozíciót a munkadarabon.
- Rögzítse a kisebb munkadarabokat satuba, a nagyobbakat pedig rögzítse biztonságosan a munkapadhoz.
- A munka megkezdése előtt győződjön meg arról, hogy a vágandó anyag mentes a **szögektől, csavaroktól vagy egyéb idegen tárgyaktól.**
- Tartsa a fűrészt szilárdan mindkét kezével, biztonságos távolságban a testétől.
- Kapcsolja be a fűrészt úgy, **hogy a fűrészlap ne érjen hozzá a munkadarabhoz.**
- A fűrész beindítása után helyezze a támasztólábat a munkadarabhoz, és egyenletes előtolással, túlzott nyomás nélkül végezze el a vágást.
- A vágás befejezése után kapcsolja ki a fűrészt, és várja meg, amíg a fűrészlap teljesen leáll.
- Ha a fűrészlap beszorul, **azonnal kapcsolja ki a fűrészt**, és a teljes leállás után engedje el a fűrészlapot a vágásból.
- FIGYELMEZTETÉS: Ne erőltesse a fűrészt. A túlzott nyomás a fűrészlap meghajlását vagy törését okozhatja, és visszarúgást okozhat.

Merülő vágás
- FIGYELMEZTETÉS! VISSZARÚGÁS VESZÉLYE! Ezt a vágási módszert csak puha anyagokon, például fán használja.
- Jelölje meg a vágási helyet a munkadarabon, és rögzítse **biztonságosan a munkadarabot**.
- Helyezze el a fűrészt úgy, hogy a **támasztótalp alsó széle a munkadarabon megfelelően illeszkedjen**, és a fűrészlap ne érjen hozzá.
- Kapcsolja be a fűrészt, és lassan döntse meg egyenletes járás mellett, amíg a fűrészlap hegye el nem kezd vágni az anyagba.
- Az anyag átvágása után folytassa a vágást a fűrésszel merőleges helyzetben.

FÉM ANYAGOK VÁGÁSA
- Vékony fémanyagok vágásakor támassza alá az anyagot egy fa deszkával vagy rétegelt lemezzel a rezgés csökkentése érdekében.
- Használjon fémhez tervezett **finom fogazatú fűrészlapot**, és közepes sebességgel dolgozzon.
- A vágóolaj használata segít csökkenteni a túlmelegedést és meghosszabbítja a fűrészlap élettartamát.
- Ne csavarja vagy hajlítsa a fűrészlapot.
- Ne erőltesse a fűrészt – hagyja, hogy saját sebességén dolgozzon.

KARBANTARTÁS

- Bármilyen ellenőrzés vagy karbantartás megkezdése előtt kapcsolja ki a készüléket, és vegye ki az akkumulátort a készülékből.
- Minden használat után alaposan tisztítsa meg az akkus szúrófűrészt. Ha a szennyeződés nem távolítható el, használjon puha, szappanos vízzel megnedvesített ruhát. Soha ne használjon tisztítószereket vagy oldószereket, például benzint, alkoholt, ammóniát stb.! Ezek az oldószerek károsíthatják a termék műanyag részeit.

- Rendszeresen ellenőrizze a készüléket, és ha úgy találja, hogy egyes alkatrészek kopottak vagy sérültek, cserélje ki azokat saját biztonsága érdekében. A gép kopott vagy sérült alkatrészeit csak hivatalos

szervizközpont vagy a kereskedő cserélheti ki.
- Győződjön meg arról, hogy eredeti Worcraft alkatrészeket használ.

KÖRNYEZETVÉDELEM



A termékeken vagy azok csomagolásán található áthúzott szemeteskuka szimbólum azt jelenti, hogy a használt elektromos és elektronikus termékeket tilos a háztartási hulladékkal keverni. A megfelelő ártalmatlanítás, hasznosítás és újrahasznosítás érdekében kérjük, adja le azokat a kijelölt gyűjtőpontokon, ahol ingyenesen átveszik azokat. Egyes országokban a termékeket vissza is viheti a helyi kiskereskedőhöz, amikor egyenértékű új terméket vásárol. A termék megfelelő ártalmatlanításával segít megőrizni az értékes természeti erőforrásokat, és segít megelőzni a környezetre és az emberi egészségre gyakorolt potenciális negatív következményeket, amelyeket egyébként a nem megfelelő hulladékkezelés okozhatna. További részletekért forduljon a helyi városi hivatalhoz vagy a legközelebbi gyűjtőponthoz. Az ilyen típusú hulladék nem megfelelő ártalmatlanítása bírságot vonhat maga után, a nemzeti előírásoknak megfelelően.

WORCRAFT
POWER TOOLS

Garancialevél/Warranty

Modellszám:	Eladás dátuma:	Eladó aláírása és pecsétje:

Ügyfél neve (cég neve):	Ügyfél címje (Cég címje):

Az ügyfél az aláírásával megerősíti, hogy a készüléket bemutatták és elmagyarázták neki, hogy ismeri a gép üzemeltetésére és használatára vonatkozó utasításokat, valamint hogy a készülék teljesen volt neki kiadva.	Ügyfél aláírása:

Jegyzések a panszokról – jótálási javítások

A panasz elfogadásának dátuma:	A panasz befejezésének dátuma:	A panasz száma:	Aláírás az átvet jótálási javításról (Jegyzések a jogosulatlan panszról)	Serviztechnikus pecsétje:

Jótállási feltAételek

1. A szállító erre a termékre a jelen jótállási jegyen feltüntetett jótállási időt biztosítja, azzal a feltétellel, hogy a vásárló a terméket a hatályos előírásoknak és szabványoknak, valamint a kezelési útmutatónak megfelelően használja és tárolja. A jótállási idő számítása a végső fogyasztónak történő értékesítés időpontjával kezdődik. Az akkumulátorra 12 hónap garancia vonatkozik.

2. A vásárló köteles a terméket javításra eredeti állapotában, minden tartozékával együtt (beleértve a kiegészítőket is), valamint a hitelesített jótállási jeggyel együtt átadni. A jótállás az anyaghibákra, gyártási hibákra és a szerelésből eredő hibákra terjed ki, kivéve, ha a hibát nem a hivatalos szervizközpont által felhatalmazott személy vagy szervezet által elvégzett munka, átalakítás vagy beavatkozás okozta. A javítások és a reklamációk pontos terjedelmét a jelen jótállási jegy tartalmazza.

3. A jótállási idő meghosszabbodik azzal az időtartammal, ameddig a termék garanciális szervizben volt. Garanciális szervizt kizárólag a szállító által felhatalmazott szervizközpontok végzhetnek.

4. A garancia nem terjed ki az alábbiakra:

- használatból eredő szokásos kopás, beleértve a következőket: tömítések, szimeringek, csapágyak, tömítőhüvelyek, kuplungok, szíjak és egyéb kopóalkatrészek; - nem megfelelő használatból, szervizelésből, karbantartásból vagy a kezelési útmutatóval e llentétes telepítésből eredő károk; valamint szándékosan okozott, illetve a termék olyan környezetben végzett telepítéséből vagy üzemeltetéséből származó károk, amely nem felel meg a műszaki követelményeknek; - természeti katasztrófák által okozott károk, az előírt karbantartási vagy szervizelési időközök be nem tartásából eredő károk (különösen az elhasználódott alkatrészek cseréjével kapcsolatban), valamint a termék túlterheléséből származó károk; - szakszerűtlen szervizelés következtében keletkeztek károk (például ha nem jóváhagyott szervizközpontok, hanem a vevő saját szerelői avatkoztak be, vagy ha nem megfelelő pótalkatrészeket kerülnek felhasználásre, illetve ha szakszerűtlenül avatkoztak be a termék szerkezetébe vagy elektromos részeibe). - beszennyeződött, például üzemi folyadékoktól (olaj, benzin) vagy a szivattyúk és hasonló berendezések üledékeitől szennyezett, a szokásos diagnosztikát és szervizelést lehetetlenné tevő termék - nem megfelelő környezetnek kitett termék (túlzott páratartalom, hő, por, vegyi anyagok),

5. A jótállást a következő feltételek szerint kell alkalmazni:

- Panasz benyújtásakor a reklamáló köteles bemutatni a jótállási jegyet, a termék vásárlását igazoló bizonylatot, a jótállási átvizsgálásról szóló igazolást, valamint az engedélyezett szervizközpontban elvégzett szervizmunkákról szóló igazolást. - A jótállás csak abban az esetben érvényes, ha a vásárló betartotta a kezelési útmutatóban és a szervizkönyvben meghatározott összes karbantartási feltételt. - A hivatalos szervizközpont elvégzi a hiba értékelését; amennyiben a hiba garanciálisnak minősül (gyártási vagy anyaghiba, a karbantartási és kezelési útmutató betartása mellett), a szervizek díjmentesen elvégzik a hibás alkatrész javítását vagy cseréjét. - A javítást a jótállási jegyben fel kell tüntetni (dátum, a javítás típusa, az engedélyezett szerviz aláírása és pecsétje). A szervizellenőrzések és a rendszeres karbantartás igazolásának elmulasztása a jótállási igény elutasítását eredményezheti.

6. A szervizközpont köteles biztosítani a következőket:

- garanciális javítások ésszerű időn belüli elvégzése (a törvény a hiba kijavítására a panaszbenyújtás időpontjától számított 30 napos határidőt állapít meg);- díjmentes cserealkatrészt vagy a hibás alkatrész cseréjét (beleértve a munkadíjat és az anyagköltséget), összhangban a Szlovák Köztársaság hatályos eljárásaival és jogszabályaival; - szállítási költségtérítés iránti igény érvényesítése abban az esetben, ha a terméket az eredeti átadás helyétől eltérő, hivatalos szervizközpontba kell küldeni; - jegyzőkönyv felvétele a termék átvételéről, javításáról és visszaszolgáltatásáról.

7. Az alkatrészek standard kopása a használati mód függvényében fogyó élettartamnak minősül (például fogazott csapágyak, bordák, kuplungok, tömítések, csapágyak, láncok, szíjak, szimeringek, tömítések, sebességváltók stb.). Amennyiben az elhasználódás megfelel a szokásos élettartamuknak, ezek az alkatrészek nem képezhetik panasz tárgyát (ez nem megfelelő karbantartás esetén is érvényes). A jótállás nem terjed ki az ilyen jellegű kopásra.

8. A berendezés (gép) motorjára nyújtott kiterjesztett garancia

- A berendezés motorjára az eladás napjától számított 5 év kiterjesztett jótállás érvényes. - Ez a kiterjesztett jótállás kizárólag a motor gyártási és anyaghibáira vonatkozik, amelyek rendeltetésszerű, helyes használat mellett, valamint az összes előírt (kezelési útmutatóban foglaltak szerinti) karbantartási feltétel betartása esetén jelentkeznek. - A motorra nyújtott jótállás nem terjed ki a következő okok által okozott károkra és meghibásodásokra: 1. helytelen beszerelés, helytelen beállítás vagy helytelen motorkarbantartás, 2. a rendszeres motorszerviz-intervallumok (beleértve az olaj, szűrők, tömítések és egyéb kopó alkatrészek cseréjét) be nem tartása, 3. a motor megengedett üzemi paramétereken kívül eső üzemeltetése (feszültség, hőmérséklet, páratartalom stb.), 4. mechanikai sérülés vagy illetéktelen személy általi beavatkozás, 5. természeti elemek vagy más egyéb külső hatások (pl. árvíz, tűz, villámcsapás). - A motorra vonatkozó reklamáció kiterjesztett jótállás keretén belüli elfogadása esetén a hivatalos szervizközpont (vagy annak megbízott hálózata) köteles a hibát díjmentesen elhárítani (a szerviztechnikus döntése alapján javítás vagy teljes motorcsere formájában).- A kiterjesztett jótállás érvényesítéséhez a következőkre van szükség: 1. az eredeti jótállási jegy, a berendezés vásárlását igazoló bizonylat, valamint a motor rendszeres (általában évente egyszer vagy a motorgyártó által meghatározott időközönként végzett) szervizeltetéséről szóló igazolás bemutatása. 2. annak igazolása, hogy a motort a kezelési útmutatóval és a műszaki előírásokkal összhangban üzemeltették (vagyis a hiba nem a helytelen karbantartásból vagy a műszaki paramétereken túli üzemeltetésből következik), 3. a motort bevizsgálásra hivatalos szervizközpontba kell szállítani. - Felelőtlen kezelés, a motor módosítása, nem megfelelő cserealkatrészek használata vagy illetéktelen személy általi beavatkozási kísérlet esetén a motorra vonatkozó kiterjesztett jótállás az érvényét veszti. - Jelen kiterjesztett jótállás a Polgári Törvénykönyv (40/1964 Tt. sz. törvény) és a Fogyasztóvédelmi törvény (250/2007 Tt. sz. törvény) szerinti 24 hónapos törvényes jótálláson felül érvényes, és nem korlátozza a fogyasztó törvényes jótállásból eredő jogait.

9. A szerviz alkatrészek szervizellenőrzése:

- A rendszeres szervizellenőrzéseket a gyártó utasításaival összhangban a szállító hivatalos szervizközpontjaiban kell (az egyes termékek szervizkönyvében meghatározott időközök és munkaterjedelem szerint) elvégezni.- Az eredeti cserealkatrészeket és fogyóanyagokat nem szabad más gyártók olyan alkatrészeire cserélni, amelyek nem garantálják ugyanazt a megbízhatóságot és biztonságot.

10. A panasz benyújtásának módja és helye:

- A panasz a szállító által hivatalosan felhatalmazott szervizközpontok bármelyikében benyújtható. - A panasz benyújtásakor a következők bemutatására van szükség: 1. az eredeti jótállási jegy, minden kitöltött és hitelesített adattal együtt, 2. a vásárlást igazoló okmány (számla, nyugta), 3. a rendszeres szervizellenőrzések igazolása (a szerviztechnikusok bélyegzőivel és aláírásaival), 4. motorra vonatkozó panasz esetén - a motor szervizellenőrzésének igazolása. - Ha a panasz megfelel a garanciális javítás feltételeinek, a hivatalos szervizközpont gondoskodik a hiba díjmentes elhárításáról, beleértve a munka- és anyagköltséget is. - A szállító a panasz elbírálását a megreklamált termék és a szükséges dokumentumok átvételétől számított 30 napon belül biztosítja.

Megjegyzés: A berendezés motorjára vonatkozó kiterjesztett jótállás olyan üzleti (extra) garancia, amelyet a gyártó a 24 hónapos törvényi jótálláson felül biztosít. A 24 hónapos törvényi jótállás a teljes termékre (beleértve a motort is) vonatkozik, és a fogyasztó ebből eredő jogai nem korlátozhatók. A motorra nyújtott kiterjesztett jótállás semmilyen módon nem érinti vagy csökkenti a fogyasztó Polgári Törvénykönyvből (40/1964 Tt. sz. törvény) vagy fogyasztóvédelmi törvényből (250/2007 Tt. sz. törvény) eredő jogait.

A JÓTÁLLÁSON BELÜLI ÉS JÓTÁLLÁSON KÍVÜLI SZERVIZT A GYÁRTÓ FELHATALMAZOTT KÉPVISELŐJE VÉGZI

A gyártó felhatalmazott képviselője: Slovakia Trend Export-Import s.r.o., Michalovská 87/1414, 073 01 Sobrance

Fax: **(056) 652-2329** Tel: **0915 392 687** E-mail: **servis@slovakia-trend.sk**

HR HRVATSKI

AKUMULATORSKA SABLJASTA PILA

NAMJENA

- Akumulatorska sabljasta pila namijenjena je za lagano do srednje zahtjevno rezanje drva, plastike i gips-kartonskih ploča.
- Uz uporabu odgovarajućeg lista pile omogućuje i rezanje metalnih materijala.
- Zahvaljujući akumulatorskom napajanju osigurava slobodu kretanja te je prikladna za uporabu u radionici, pri montažnim radovima i na terenu.
- Alat je opremljen kontinuiranom regulacijom brzine koja omogućuje prilagodbu procesa rezanja vrsti materijala i vrsti posla.
- Sustav brze izmjene omogućuje jednostavnu i brzu zamjenu lista pile bez uporabe dodatnog alata.
- Podesiva oslončna stopa povećava stabilnost tijekom rezanja i doprinosi boljoj kontroli alata.
- Ergonomski oblikovana ručka s protukliznom površinom osigurava udobno i sigurno držanje tijekom rada.
- Integrirano radno osvjetljenje poboljšava vidljivost linije reza, osobito u uvjetima slabijeg osvjetljenja.
- Konstrukcija pile osmišljena je s naglaskom na jednostavno rukovanje, sigurnost i pouzdanost pri uobičajenoj uporabi.
- Proizvod je namijenjen za nekomercijalnu uporabu u kućnim i obrtničkim uvjetima.

Uređaj upotrebljavajte isključivo u skladu s njegovom namjenom. Svaka druga uporaba smatra se nepravilnom. Za svaku štetu ili ozljedu nastalu uslijed nepravilne uporabe odgovoran je korisnik/rukovatelj, a ne proizvođač. Imajte na umu da uređaj nije konstruiran za komercijalnu ni industrijsku uporabu. Jamstvo ne vrijedi ako se uređaj koristi u komercijalne, industrijske ili slične svrhe.

TEHNIČKI PODACI				
Li-ion	**NAPON**	20 V		
	KAPACITET	4 Ah		
	BRZINA LANCA (BROJ POTEZA)	0 - 3 000 min^{-1}		
	KAPACITET REZANJA		**DRVO**	max. 130 mm
			ALUMINIJ	max. 8 mm
			CIJEVI	max. Ø 30 mm
	DULJINA LISTA PILE	180 mm		
	DULJINA HODA (POTEZA)	26 mm		
	VIBRACIJE	**REZANJE DRVA**		10,33 m/s^2 Odstupanje(K) = 1,5 m/s^2
		REZANJE ČELIKA		8,32 m/s^2 Odstupanje (K) = 1,5 m/s^2
	RAZINA ZVUČNE SNAGE (L_{WA})	90 dB(A) Odstupanje (K) = 5 dB(A)		
	RAZINA ZVUČNOG TLAKA (L_{pA})	82 dB(A) Odstupanje (K) = 5 dB(A)		
	MASA	1,75 kg		

DIJELOVI PROIZVODA			
1	List pile	5	LED radno osvjetljenje
2	Potporna stopa	6	Sigurnosna tipka za blokadu radnog prekidača

3	SDS brzostezna stezna glava	7	Ručka
4	Radni prekidač	8	Akumulator (nije uključen u pakiranje)

OBJAŠNJENJE SIMBOLA	
	Općenito upozorenje na opasnost.
	Pažljivo pročitajte upute za uporabu.
	Nosite zaštitne naočale.
	Nosite zaštitne rukavice.
	Ne odlažite s komunalnim otpadom. Odložite proizvod na ekološki prihvatljiv način, primjerice u reciklažnom centru. Molimo, vodite računa o zaštiti okoliša.
	**UPOZORENJE!** Prije bilo kakvog pregleda, čišćenja ili održavanja, isključite uređaj i izvadite akumulator, kako biste spriječili njegovo nehotično pokretanje i moguće ozljede.
	Nosite zaštitu za sluh.
	*Nosite zaštitnu masku za disanje.*
	Klasa zaštite III.
	Proizvod je usklađen s važećim europskim direktivama i proveden je postupak ocjene sukladnosti prema tim direktivama.
	Za ovu je ambalažu uplaćen novčani doprinos za povrat i recikliranje.
	Ambalažni materijali su reciklabilni. Molimo, ne odlažite ambalažu u komunalni otpad, već je predajte u sabirni centar za sekundarne sirovine.

OPĆE SIGURNOSNE UPUTE ZA ELEKTRIČNI ALAT

Pažljivo pročitajte sva sigurnosna upozorenja, upute, ilustracije i tehničke podatke koji dolaze uz ovaj električni alat. Nepoštivanje svih dolje navedenih uputa može dovesti do strujnog udara, požara i/ili ozbiljnih ozljeda.

1) SIGURNOST RADNOG OKRUŽENJA:

- Radni prostor uvijek održavajte čistim i dobro osvijetljenim. Nered i mračni prostori pogoduju nezgodama.
- Ne koristite električni alat u eksplozivnoj atmosferi, odnosno u prisustvu zapaljivih tekućina, plinova ili prašine. Iskrice koje nastaju u električnom alatu mogu zapaliti prašinu ili isparavanja.
- Tijekom rada držite djecu i druge osobe podalje od radnog područja. Ako ste ometeni, možete izgubiti kontrolu nad alatom.

2) ELEKTRIČNA SIGURNOST:

- Utikač električnog alata mora odgovarati utičnici. Nikada ne mijenjajte utikač ni na koji način. Nemojte koristiti adaptere s uzemljenim električnim alatima. Neoštećeni utikači i odgovarajuće utičnice smanjuju rizik od strujnog udara. Oštećeni ili zapetljani kablovi povećavaju rizik od električnog udara. Ako se kabel ošteti, mora ga zamijeniti proizvođač ili ovlašteni servis.
- Tijekom rada izbjegavajte kontakt tijelom s uzemljenim površinama, kao što su cijevi, radijatori, štednjaci i hladnjaci. Povećava se opasnost od strujnog udara ako je tijelo uzemljeno.
- Ne izlažite električni alat kiši, vlazi ni vodi. Nikada nemojte dodirivati električni alat mokrim rukama. Ne perite alat pod tekućom vodom niti ga uranjajte u vodu.
- Kabel nemojte nepotrebno naprezati. Nikada ne koristite kabel za nošenje, povlačenje ili odspajanje utikača alata. Kabel držite podalje od izvora topline, ulja, oštrih rubova i pokretnih dijelova.

- Ne koristite električni alat ako ima oštećen kabel, utikač ili je pao i pritom se na bilo koji način oštetio.
- Ako koristite alat na otvorenom, upotrebljavajte produžni kabel namijenjen za vanjsku uporabu.
- Ako koristite alat u vlažnim prostorima, koristite napajanje zaštićeno uređajem za zaštitu od strujnog udara (RCD). Uporaba RCD-a smanjuje rizik od električnog udara. Uređaj RCD može biti poznat i kao GFCI (glavni osigurač kruga) ili ELCB (zaštitni prekidač za slučaj curenja struje).
- Električni alat držite isključivo za izolirane rukohvate, jer tijekom rada može doći do kontakta nastavka za rezanje ili bušenje sa skrivenim električnim vodičem ili vlastitim kabelom.

3) SIGURNOST OSOBA:
- Budite pažljivi i usredotočeni tijekom uporabe električnog alata. Posvetite punu pažnju poslu koji obavljate. Ne koristite električni alat ako ste umorni ili pod utjecajem droga, alkohola ili lijekova. Čak i kratkotrajna nepažnja pri radu s električnim alatom može dovesti do ozbiljnih ozljeda. Tijekom rada nemojte jesti, piti ni pušiti.
- Koristite zaštitnu opremu. Uvijek nosite zaštitu za oči. Koristite zaštitnu opremu primjerenu vrsti rada koji obavljate. Zaštitna oprema kao što su respirator, zaštitna obuća s protukliznim potplatom, zaštita za glavu ili sluh – kada se koristi u skladu s uvjetima rada – smanjuje rizik od ozljeda.
- Izbjegavajte nenamjerno uključivanje alata. Nemojte nositi priključeni alat s prstom na prekidaču ili okidaču. Prije priključenja alata na napajanje provjerite je li prekidač u položaju "isključeno". Nošenje alata s prstom na prekidaču ili priključivanje na mrežu dok je prekidač uključen može uzrokovati ozbiljne ozljede.
- Uklonite sve ključeve i alate za podešavanje prije uključivanja električnog alata. Ključ ili alat za podešavanje koji ostane pričvršćen na rotirajući dio alata može izazvati ozljedu.
- Uvijek održavajte stabilan stav i ravnotežu. Radite samo s položaja koji vam omogućuje siguran doseg. Nemojte precjenjivati vlastite mogućnosti. Ne koristite električni alat ako ste umorni.
- Prilagodite svoju odjeću vrsti rada. Nosite radnu odjeću. Ne nosite široku odjeću ni nakit. Pazite da vam kosa, odjeća, rukavice ili drugi dijelovi tijela ne dođu preblizu rotirajućim ili zagrijanim dijelovima alata.
- Spojite električni alat na sustav za usisavanje prašine. Ako alat ima mogućnost priključenja na uređaj za usisavanje ili skupljanje prašine, provjerite je li ispravno priključen i u uporabi. Uporaba takvih uređaja može smanjiti opasnosti povezane s izlaganjem prašini.
- Čvrsto pričvrstite obradni predmet. Upotrijebite stolarsku stegu ili škripac kako biste osigurali obradni predmet koji ćete obrađivati.
- Ne koristite nikakav alat ako ste pod utjecajem alkohola, droga, lijekova ili drugih opojnih ili psihoaktivnih tvari.
- Uređaj nije namijenjen osobama (uključujući djecu) sa smanjenim tjelesnim, osjetilnim ili mentalnim sposobnostima, niti osobama koje nemaju dovoljno iskustva i znanja, osim ako su pod nadzorom ili su dobile upute o uporabi uređaja od osobe odgovorne za njihovu sigurnost. Djeca moraju biti pod nadzorom kako bi se spriječilo da se igraju s uređajem.

4) UPORABA I ODRŽAVANJE ELEKTRIČNOG ALATA:
- Uvijek odspojite električni alat od električne mreže u slučaju bilo kakvog problema tijekom rada, prije svakog čišćenja ili održavanja, pri svakom premještanju alata i nakon završetka rada! Nikada ne koristite alat koji je na bilo koji način oštećen.
- Ako alat počne ispuštati neuobičajene zvukove ili mirise, odmah prekinite rad.
- Ne opterećujte električni alat više od predviđenog. Alat će raditi bolje i sigurnije ako se koristi u rasponu broja okretaja za koji je konstruiran. Koristite odgovarajući alat za pojedine radove. Prikladan alat obavlja posao sigurnije i učinkovitije.
- Ne koristite električni alat ako se ne može sigurno uključiti i isključiti prekidačem. Uporaba takvog alata je opasna. Neispravan prekidač mora popraviti ovlašteni servis.
- Odspojite alat od električne mreže prije nego što pristupite podešavanju, zamjeni pribora ili održavanju. Time se smanjuje rizik od nenamjernog pokretanja.
- Električni alat koji se ne koristi pohranite izvan dohvata djece i neovlaštenih osoba. Električni alat u rukama neiskusnih korisnika može predstavljati opasnost. Čuvajte alat na suhom i sigurnom mjestu.
- Pažljivo održavajte električni alat u ispravnom stanju. Redovito provjeravajte podešenost i slobodu kretanja

pokretnih dijelova. Provjerite jesu li zaštitni pokrovi ili drugi dijelovi oštećeni – svako oštećenje koje može utjecati na sigurnost uporabe mora se odmah otkloniti. Mnoge ozljede uzrokovane su lošim održavanjem alata.
- Održavajte rezne alate oštrima i čistima. Dobro održavani i naoštreni alati olakšavaju rad, smanjuju opasnost od ozljeda i omogućuju bolju kontrolu tijekom rada. Korištenje pribora koji nije naveden u uputama za uporabu ili nije preporučen od strane proizvođača može dovesti do oštećenja alata i predstavljati opasnost za korisnika.
- Električni alat, pribor, radne alate i slično koristite u skladu s ovim uputama i na način koji je propisan za određeni alat, uzimajući u obzir uvjete rada i vrstu posla koji se obavlja. Uporaba alata u svrhe za koje nije namijenjen može dovesti do opasnih situacija.

5) UPORABA AKUMULATORSKOG ALATA:
- Prije umetanja akumulatora provjerite je li prekidač u položaju „0 – isključeno“. Umetanje akumulatora u uključen alat može dovesti do opasnih situacija.
- Za punjenje akumulatora upotrebljavajte isključivo punjače koje je propisao proizvođač. Uporaba punjača koji nije namijenjen određenom tipu akumulatora može uzrokovati njegovo oštećenje i požar.
- Koristite samo akumulatore koji su namijenjeni za taj alat. Korištenje neodgovarajućih akumulatora može dovesti do ozljeda ili požara.
- Kada se akumulator ne koristi, pohranite ga odvojeno od metalnih predmeta kao što su spojnice, ključevi, vijci i drugi sitni metalni predmeti koji bi mogli uzrokovati kratki spoj između kontakata akumulatora. Kratki spoj može uzrokovati ozljede, opekline ili požar.
- S akumulatorima rukujte pažljivo. Nepravilnim rukovanjem iz akumulatora može iscuriti kemikalija. Izbjegavajte kontakt s njom. Ako ipak dođe do kontakta, isperite zahvaćeno mjesto mlazom čiste vode. U slučaju da kemijska tvar dođe u dodir s očima, odmah potražite liječničku pomoć. Kemikalije iz akumulatora mogu izazvati ozbiljne ozljede.
- Akumulator ili alat ne smiju se izlagati vatri ili pretjeranoj toplini. Izlaganje temperaturama višima od 130 °C ili otvorenom plamenu može uzrokovati eksploziju.
- Oštećeni ili prepravljani akumulatori i alati ne smiju se koristiti. Takvi akumulatori mogu se ponašati nepredvidivo te uzrokovati požar, eksploziju ili opasnost od ozljede.

6) SERVIS:
- Servis električnog alata prepustite kvalificiranom serviseru. Smiju se koristiti isključivo identični zamjenski dijelovi. Time se osigurava da električni alat ostane siguran za uporabu.

SIGURNOSNE UPUTE ZA SABLJASTE PILE

- Ručni električni alat držite isključivo za izolirane površine ručki, osobito pri radovima kod kojih bi radni alat mogao doći u dodir sa skrivenim električnim vodovima. Kontakt s vodičem pod naponom može dovesti metalne dijelove alata pod napon i uzrokovati strujni udar.
- Ruke držite na sigurnoj udaljenosti od područja rezanja. Nikada ne posežite ispod obratka. Kontakt s listom pile može uzrokovati teške ozljede.
- Električni alat približavajte obratku isključivo dok je uključen. U suprotnom postoji opasnost od povratnog udara ako se radni alat zaglavi u obratku.
- Pazite da oslončna stopa tijekom rezanja uvijek čvrsto naleže na obradak. U suprotnom se list pile može zaglaviti i uzrokovati gubitak kontrole nad alatom.
- Nakon završetka rada isključite alat i izvucite list pile iz reza tek nakon što se potpuno zaustavi. Time se sprječava povratni udar i omogućuje sigurno odlaganje alata.
- Upotrebljavajte isključivo neoštećene i ispravne listove pile. Iskrivljeni ili tupi listovi mogu se slomiti ili uzrokovati povratni udar.
- Nakon isključivanja alata nemojte kočiti list pile bočnim pritiskom. To može dovesti do oštećenja, loma lista ili povratnog udara.
- Obradak uvijek sigurno učvrstite. Nikada ga nemojte pridržavati rukom ili nogom. Tijekom rada pile ne dodirujte druge predmete niti tlo – postoji opasnost od ozljeda uslijed povratnog udara.

- Koristite odgovarajuće uređaje za otkrivanje skrivenih električnih vodova, plinskih i vodovodnih cijevi ili se obratite lokalnim komunalnim službama. Kontakt s električnim vodom može uzrokovati strujni udar ili požar, oštećenje plinske cijevi može dovesti do eksplozije, a oštećenje vodovodne cijevi do materijalne štete.
- Tijekom rada alat uvijek držite čvrsto objema rukama i osigurajte stabilan položaj tijela. Time se alat sigurnije kontrolira.
- Obradak učvršćen pomoću stezne naprave ili u škripcu sigurniji je od obratka koji se pridržava rukom.
- Prije odlaganja alata pričekajte da se potpuno zaustavi. Radni alat može se zaglaviti i uzrokovati gubitak kontrole.
- Ne režite materijale čija prašina može biti štetna za zdravlje, poput materijala koji sadrže azbest ili olovne boje.

SIGURNOSNE UPUTE ZA AKUMULATOR I PUNJAČ

- Prije prve uporabe akumulatora i punjača pažljivo pročitajte ove upute za uporabu.
1. Provjerite odgovara li napon u vašoj električnoj mreži onome koji je naveden na punjaču akumulatora.
2. Nemojte dopustiti da vlaga, kiša ili prskajuća voda dođu u dodir s mjestom punjenja akumulatora.
3. Ne punite akumulator na temperaturama ispod 10 °C ili iznad 40 °C. Punjenje pri ekstremnim temperaturama može skratiti vijek trajanja akumulatora.
4. Oštećenim akumulatorom koji se više ne može napuniti potrebno je rukovati kao s opasnim otpadom. Ne bacajte ga u smeće, vatru ili vodu.
5. Koristite isključivo akumulator i punjač koje je odobrio proizvođač za uporabu s ovim uređajem.
6. Održavajte punjač čistim, daleko od prašine i nečistoća.
7. Uvijek izvadite akumulator prije popravka uređaja.
8. Pokrijte kontakte akumulatora kako biste spriječili kratki spoj.
9. Izbjegavajte opasnost od eksplozije!
10. Nemojte pušiti tijekom punjenja akumulatora ili na mjestu gdje se akumulator skladišti. Iz oštećenih akumulatora može istjecati zapaljivi plin (vodik), koji se može zapaliti uslijed otvorenog plamena ili iskrenja.
11. U slučaju požara pokušajte odmah ugasiti vatru.
12. Tijekom punjenja akumulator i punjač se mogu lagano zagrijati – to je normalno.

Kemijska opasnost:
Nemojte otvarati kućište akumulatora. Zaštitite ga od udaraca. Ako dođe do istjecanja elektrolita, potrebno je izbjeći kontakt s kožom. Ako elektrolit ipak dođe u dodir s kožom, odmah isperite zahvaćeno područje vodom. Ako dospije u oči, odmah potražite liječničku pomoć.

Punjenje:
Spojite punjač na izvor napajanja od 230 V i priključite kabel za punjenje na modul. Umetnite akumulator u punjač i provjerite je li polaritet (+ / -) ispravno postavljen. Kada je akumulator u postupku punjenja, svijetli crvena kontrolna lampica. Važno: ako se crvena lampica ne uključi odmah nakon umetanja akumulatora koja je prethodno bila korištena, izvadite akumulator i umetnite je ponovno nakon nekoliko minuta. Uobičajeno vrijeme punjenja je oko 1 – 1,5 sati. Nakon toga punjač osigurava da je akumulator potpuno napunjena. Akumulator je zaštićena termalnim osiguračem od prepunjavanja, pa može ostati u punjaču dulje vrijeme bez oštećenja (no ne dulje od 24 sata). Zagrijavanje akumulatora i punjača tijekom punjenja je normalna pojava i ne upućuje na oštećenje. Znatno kraće trajanje akumulatora u radu znak je da akumulator treba zamijeniti.

MONTAŽA I UPORABA

UMETANJE / ZAMJENA LISTA PILE (SLIKA 3)

- Prije umetanja ili zamjene lista pile **isključite pilu i izvadite akumulator iz uređaja**. Nenamjerno pritiskanje radnog prekidača može dovesti do ozljeda.
- **Prilikom montaže lista pile preporučuje se uporaba zaštitnih radnih rukavica**. Dodir s listom pile može uzrokovati ozljede.
- Prije umetanja lista pile provjerite je li mehanizam za prihvat lista čist i bez ostataka materijala, poput drvenih ili metalnih strugotina.

- Upotrebljavajte isključivo listove pile namijenjene za odgovarajuću vrstu materijala.

- Okrenite brzosteznu steznu glavu lista pile u smjeru prikazanom na slici i zadržite je u tom položaju.
- Umetnite list pile u prihvatni mehanizam do kraja.
- Otpustite brzosteznu steznu glavu. Nakon otpuštanja mora se automatski vratiti u početni položaj.

- Napomena: List pile automatski se blokira u držaču. Povucite list pile prema van kako biste provjerili je li pravilno i sigurno učvršćen.

PODEŠAVANJE POTPORNE STOPE (SLIKA 4)

- Podesite položaj potporne stope pomicanjem prema gore ili dolje, ovisno o vrsti reza i željenom radnom položaju.
- Tijekom rezanja osigurajte da potporna stopa neprekidno i čvrsto nalegne na obradak, čime se poboljšava upravljivost alata i povećava sigurnost rada

MONTAŽA / DEMONTAŽA AKUMULATORA (SLIKA 5)

- Napomena: Akumulator se isporučuje djelomično napunjen. Prije prve uporabe punite ga najmanje 1 sat kako biste osigurali puni radni učinak uređaja. Litij-ionske akumulatore moguće je puniti u bilo kojem trenutku bez negativnog utjecaja na njihov vijek trajanja. Prekid postupka punjenja ne oštećuje akumulator.

- Umetnite akumulator u uređaj u smjeru prikazanom na slici. Ispravno umetanje i zaključavanje akumulatora signalizira se čujnim „klikom“.
- Za uklanjanje akumulatora pritisnite tipku za otpuštanje te izvucite akumulator iz uređaja povlačenjem prema natrag.

PROVJERA STANJA AKUMULATORA

- Pritisnite tipku na kućištu uređaja za aktivaciju LED pokazivača stanja akumulatora i prikaz preostalog kapaciteta.

BROJ OSVJETLJENIH LED DIODA	PREOSTALI KAPACITET AKUMULATORA
0	< 10%
1	od 10% do 25%
2	od 25% do 50%
3	od 50% do 75%
4	od 75% do 100%

UKLJUČIVANJE / ISKLJUČIVANJE UREĐAJA (SLIKE 6 I 7)

Uključivanje:

- Prije uključivanja alata provjerite je li sigurnosna blokada radnog prekidača u položaju otključano. Ako nije, pomaknite je u položaj za otključavanje.

- Pritisnite radni prekidač kako biste pokrenuli alat. Istodobno se uključuje radno LED svjetlo.
- Alat je opremljen kontinuiranom regulacijom brzine. Što je radni prekidač jače pritisnut, to je veća brzina gibanja lista pile.

Isključivanje:

- Otpustite radni prekidač. Alat se zaustavlja, a radno LED svjetlo se nakon kratkog odgode gasi.

REZANJE

- Označite mjesto reza na obratku.
- Manje obratke učvrstite u stegu, a veće obratke sigurno pričvrstite na radni stol.
- Prije početka rada provjerite da rezani materijal **ne sadrži čavle, vijke ili druge strane predmete**.
- Držite pilu čvrsto objema rukama, na sigurnoj udaljenosti od tijela.
- Uključite pilu tako **da list pile ne dodiruje obradak**.

- Nakon pokretanja pile prislonite **potpornu stopu uz obradak** i izvodite rez ravnomjernim posmakom, bez pretjeranog pritiska.
- Nakon završetka reza isključite pilu i pričekajte da se list pile potpuno zaustavi.
- Ako se list pile zaglavi, **odmah isključite pilu** i oslobodite list iz reza tek nakon potpunog zaustavljanja.
- UPOZORENJE: Ne pritiskajte pilu. Pretjerani pritisak može dovesti do savijanja ili loma lista pile te do povratnog udara.

URANJAJUĆE REZANJE

- **UPOZORENJE! OPASNOST OD POVRATNOG UDARA!** Ovu metodu rezanja koristite **isključivo za mekane materijale**, poput drva.
- Označite mjesto reza na obratku i sigurno ga učvrstite.
- Postavite pilu tako da **donji rub potporne stope** naliježe na obradak, a list pile ne dodiruje materijal.
- Uključite pilu i, pri ravnomjernom radu, polako je naginjite dok vrh lista pile ne započne uranjati u materijal.
- Nakon probijanja materijala nastavite rezanje s pilom u okomitom položaju.

REZANJE METALNIH MATERIJALA

- Pri rezanju tankih metalnih materijala podložite materijal drvenom daskom ili šperpločom kako biste smanjili vibracije.
- Upotrebljavajte **fino nazubljeni list pile namijenjen za metal** i radite pri srednjoj brzini.
- Primjena ulja za rezanje pomaže u smanjenju pregrijavanja i produljuje vijek trajanja lista pile.
- Ne uvijajte niti savijajte list pile.
- Ne pritiskajte pilu – dopustite da radi vlastitom brzinom.

ODRŽAVANJE

- Prije bilo kakve provjere ili održavanja isključite uređaj i izvadite akumulator.
- Akumulatorsku sabljastu pilu temeljito očistite nakon svake uporabe. Ako nečistoće nije moguće ukloniti, upotrijebite meku krpu navlaženu u blagoj otopini sapunice. Nikada ne koristite sredstva za čišćenje ili otapala poput benzina, alkohola, amonijaka i sl., jer ta sredstva mogu oštetiti plastične dijelove uređaja.
- Redovito pregledavajte uređaj, a ako primijetite da su neki dijelovi istrošeni ili oštećeni, zamijenite ih preventivno radi vlastite sigurnosti. Istrošene ili oštećene dijelove smije mijenjati isključivo ovlašteni servis ili ih može zamijeniti prodavatelj uz jamstvo ispravnosti.
- Uvijek upotrebljavajte originalne rezervne dijelove marke Worcraft.

ZAŠTITA OKOLIŠA



Simbol prekrižene kante za otpad na proizvodu ili u pratećoj dokumentaciji znači da korišteni električni i elektronički uređaji ne smiju biti odloženi u običan kućni otpad. Za pravilno zbrinjavanje, obnovu i reciklažu, ove uređaje odnesite na predviđena zbirna mjesta gdje će biti primljeni besplatno. Alternativno, u nekim zemljama možete svoj uređaj vratiti lokalnom prodavaču prilikom kupnje ekvivalentnog novog proizvoda. Ispravnim zbrinjavanjem ovog proizvoda pomažete očuvanju vrijednih prirodnih resursa i pridonosite sprječavanju potencijalnih negativnih utjecaja na okoliš i ljudsko zdravlje koji mogu nastati nepravilnim zbrinjavanjem otpada. Za dodatne informacije obratite se lokalnoj upravi ili najbližem zbirnom mjestu. Nepravilnim zbrinjavanjem ove vrste otpada mogu se, sukladno nacionalnim propisima, izreći novčane kazne.

WORCRAFT
POWER TOOLS

Jamstveni list

Serijski broj:	Datum prodaje:	Potpis i pečat prodavatelja:

Ime kupca (naziv tvrtke):	Adresa kupca (sjedište tvrtke):

Kupac svojim potpisom potvrđuje da mu je uređaj predan i objašnjen, da je upoznat s uputama za uporabu, montažu i korištenje stroja, te da mu je uređaj isporučen kompletan.	Potpis kupca:

Zapisi o reklamacijama - popravci u jamstvenom roku

Datum zaprimanja reklamacije:	Datum završetka reklamacije:	Evidencijski broj reklamacije:	Potpis izvršenog jamstvenog popravka (Zapisnik o neopravdanoj reklamaciji):	Pečat servisnog tehničara:

Jamstveni uvjeti

1. Dobavljač daje jamstveni rok za ovaj proizvod kako je navedeno u ovom jamstvenom listu, pod uvjetom da se proizvod koristi i čuva sukladno važećim propisima i standardima, kao i uputama za uporabu. Jamstveni rok počinje teći od datuma prodaje krajnjem potrošaču. Jamstvo za bateriju traje 12 mjeseci.

2. Kupac je dužan vratiti ovaj proizvod na popravak u isporučenom stanju, uključujući i sve njegove dijelove (primjerice, pribor i ostalo), s potvrđenim jamstvenim listom. Jamstvo pokriva nedostatke materijala, nedostatke u proizvodnji i nedostatke prouzročene montažom, radom, modifikacijom ili intervencijom druge osobe ili organizacije koju nije ovlastio servisni centar. Točan opseg popravaka i reklamacija naveden je u ovom jamstvenom listu.

3. Jamstveni rok se produžuje za vrijeme dok je proizvod bio na popravku u jamstvenom roku. Jamstvene popravke obavljaju samo ovlašteni servisni centri dobavljača.

4. Jamstvo se ne odnosi na:

- normalno trošenje dijelova zbog rada, uključujući: brtve, brtveni sklopovi, ležajevi, brtvene čahure, spojnice, remeni i ostali potrošni dijelovi; - šteta prouzročena nepravilnom uporabom, servisiranjem, održavanjem ili ugradnjom suprotno uputama za uporabu; šteta nastala namjernom radnjom ili ugradnjom ili radom proizvoda u okruženju koje ne zadovoljava tehničke zahtjeve; - šteta prouzročena prirodnim katastrofama, nepoštivanje propisanih intervala održavanja ili servisiranja (posebno u vezi sa zamjenom istrošenih i dotrajalih dijelova) ili preopterećenje proizvoda; - šteta prouzročena nestručnim servisnim pregledom (primjerice, intervencija vlastitih mehaničara kupca izvan ovlaštenih servisnih centara ili korištenje neprikladnih rezervnih dijelova ili nestručna intervencija u strukturi i električnim dijelovima proizvoda). - kontaminirani proizvod, primjerice, od radnih tekućina (ulje, benzin) ili izmeta iz pumpi i sličnih uređaja, što onemogućuje rutinsku dijagnostiku i servis
- proizvod je izložen neprikladnom okruženju (prekomjerna vlaga, toplina, prašina, kemikalije),

5. Jamstvo vrijedi pod sljedećim uvjetima:

- Prilikom podnošenja reklamacije, podnositelj reklamacije dužan je dostaviti jamstveni list zajedno s dokazom o kupnji proizvoda, dokazom o pregledu u okviru jamstva i dokazom o obavljenom servisu u ovlaštenom servisu. - Jamstvo vrijedi samo pod uvjetom da je kupac ispunio sve uvjete održavanja navedene u uputama za uporabu i servisnoj knjižici. - Ovlašteni servisni centar procijenit će kvar; ako se kvar prepozna kao onaj koji je pokriven jamstvom (nedostatci u proizvodnji ili materijalu, ako se slijede upute za održavanje i uporabu), servisni centar će besplatno popraviti ili zamijeniti neispravan dio. - Popravak će biti zabilježen u jamstvenom listu (datum, vrsta popravke, potpis i pečat ovlaštenog servisa). Nedostavljanje dokumenata o servisnom pregledu i dokazivanja o redovitom održavanju može rezultirati odbijanjem zahtjeva za jamstvo.

6. Servisni centar je dužan osigurati:

- obavljanje jamstvenih popravaka u razumnom roku (zakonom je propisan rok od 30 dana od dana podnošenja reklamacije za otklanjanje nedostatka); - besplatni rezervni dio ili zamjena neispravnog dijela (uključujući rad i materijal) sukladno važećim postupcima i zakonodavstvom Slovačke Republike; - zahtjev za povrat troškova dostave ako se proizvod mora poslati ovlaštenom servisnom centru izvan mjesta isporuke proizvoda; - izrada protokola o prijemu, popravci i povratu proizvoda.

7. Normalnim trošenjem dijelova smatra se vijek trajanja dijelova ovisno o načinu uporabe (ležajevi zupčanika, rebra, spojke, brtve, ležajevi, lanci, remeni, semeringi, brtve, mjenjači i slično). Ovi dijelovi nisu predmet jamstva ako su podložni normalnom trošenju (također se odnosi i na nepravilno održavanje). Jamstvo ne pokriva takvo habanje.

8. Produženo jamstvo na motor uređaja (stroja)

- Motor uređaja ima produženo jamstvo od 5 godina od datuma prodaje. - Ovo produženo jamstvo odnosi se isključivo na proizvodne i materijalne nedostatke motora koji se javljaju pri normalnoj, pravilnoj uporabi i poštivanju svih propisanih uvjeta održavanja (u uputama za uporabu). - Jamstvo motora ne pokriva oštećenja i kvarove prouzročene: 1.nepravilnom ugradnjom, nepravilnim podešavanjem ili nepravilnim održavanjem motora, 2. nepoštivanjem redovitih servisnih intervala motora (uključujući i izmjenu ulja, filtra, brtvi i ostalih potrošnih dijelova), 3. radom motora izvan dopuštenih radnih parametara (napon, temperatura, vlažnost i slično), 4. mehaničkim oštećenjem ili intervencijom neovlaštene osobe, 5. prirodnim elementim ili drugim vanjskim utjecajima (primjerice, poplave, požar, udar groma). - U slučaju da se reklamacija za motor prihvati u okviru produljenog jamstva, ovlašteni servisni centar (ili njegova ovlaštena mreža) dužan je besplatno otkloniti kvar (popravka ili zamjena cijelog motora, prema nahođenju servisera). - Za podnošenje zahtjeva u okviru ovog produljenog jamstva morate: 1. dostaviti originalni jamstveni list, dokaz o kupnji opreme i dokaz o redovitim servisnim pregledima motora (obično jednom godišnje ili u intervalima koje odredi proizvođač motora), 2. dokazati da je motor korišten sukladno uputama za uporabu i tehničkim propisima (tj. da nije posljedica nepravilnog održavanja ili rada izvan tehničkih parametara), 3. dostavite motor u ovlašteni servisni centar na procjenu. - Produženo jamstvo za motor prestaje važiti u slučaju neodgovornog rukovanja, modifikacije motora, korištenja neprikladnih rezervnih dijelova ili bilo kakvog očiglednog pokušaja neovlaštenog mijenjanja. - Ovo produženo jamstvo nadilazi zakonsko jamstvo od 24 mjeseca prema Građanskom zakoniku (Zakon br. 40/1964 Zbirke) i Zakonu o zaštiti potrošača (Zakon br. 250/2007 Zbirke) i ne smanjuje prava potrošača koja proizlaze iz zakonskog jamstva.

9. Servisni pregledi rezervnih dijelova:

- Redovite servisne preglede potrebno je obavljati u ovlaštenim servisnim centrima dobavljača, sukladno uputama proizvođača (intervali i opseg radova navedeni u servisnoj knjižici za određeni proizvod). - Originalni rezervni dijelovi i potrošni materijal ne smiju se zamijeniti rezervnim dijelovima drugih proizvođača koji ne jamče istu pouzdanost i sigurnost.

10. Način i mjesto podnošenja pritužbe:

- Reklamacija se može podnijeti u bilo kojem ovlaštenom servisnom centru dobavljača. - Prilikom podnošenja pritužbe potrebno je dostaviti: 1. originalni jamstveni list sa svim ispunjenim i potvrđenim stavkama, 2. dokaz o kupnji (račun, potvrda o kupnji), 3. dokaz o redovitim servisnim pregledima (pečati i potpisi servisera), 4. u slučaju reklamacije motora - dokaz o servisnim pregledima motora. - Ako reklamacija ispunjava uvjete za jamstvenu popravku, ovlašteni servisni centar osigurat će besplatnu popravku kvara, uključujući rad i materijal. - Dobavljač će osigurati da se reklamacija riješi u roku od 30 dana od datuma primitka reklamiranog proizvoda i prateće dokumentacije.

Napomena: Produženo jamstvo za motor uređaja je komercijalno (superiozno) jamstvo koje proizvođač pruža izvan zakonskog jamstva od 24 mjeseca. Zakonsko jamstvo od 24 mjeseca odnosi se na cijeli proizvod (uključujući i motor) i prava potrošača koja iz njega proizlaze ne mogu se ograničiti. Produženo jamstvo za motor ne utječe na niti smanjuje zakonska prava potrošača koja proizlaze iz Građanskog zakonika (Zakon br. 40/1964 Zbirke) ili Zakona o zaštiti potrošača (Zakon br. 250/2007 Zbirke).

JAMSTVENI I POSTJAMSTVENI SERVIS OBAVLJA OVLAŠTENI ZASTUPNIK PROIZVOĐAČA

Ovlašteni zastupnik dobavljača: Slovakia Trend Export-Import s.r.o., Michalovská 87/1414, 073 01 Sobrance
Fax: **(056) 652-2329** Tel: **0915 392 687** E-mail: **servis@slovakia-trend.sk**

RO ROMÂNĂ

FIERĂSTRĂU SABIE FĂRĂ FIR

UTILIZARE

Dispozitivul este potrivit pentru tăierea ușoară și medie prin lemn, plastic și gips-carton. Dacă se utilizează o lamă de fierăstrău disponibilă separat, este posibilă și tăierea prin metal. Dispozitivul nu este adecvat pentru utilizare comercială.
Orice altă utilizare care nu este aprobată explicit în aceste instrucțiuni poate duce la deteriorarea echipamentului și poate reprezenta un pericol serios pentru utilizator.
Operatorul sau utilizatorul este responsabil pentru accidentele sau daunele provocate altor persoane sau bunurilor acestora. Producătorul nu este răspunzător pentru daunele cauzate de utilizarea nespecificată sau de funcționarea incorectă.

SPECIFICAȚII TEHNICE (a se vedea figura 1)

Model	CSS-S20LiBA (200303MT)	Clasa de izolare	III
Tensiune	20Vd.c.	Pachet de baterii recomandat	CLB-20V-4.0D
Viteză	0-3000min	Nivel de presiune acustică declarat	L_{pA}: 82dB(A), K_{pA}=5dB(A)
Lungimea cursei	26mm	Nivel de putere acustică declarat	L_{wA}: 90dB(A), K_{wA}=5dB(A)
Capacitate de tăiere	Wood: 130mm	Vibrații (placă de tăiere)	$a_{h,B}$=10,33m/s^2, K=1.5m/s^2
	Tube: Ø30mm	Vibrații (tăiere tablă)	$a_{h,M}$=8.32m/s^2, K=1.5m/s^2
	Steel: 8mm	Greutate	1,75kg

INFORMAȚII PRIVIND ZGOMOTUL/VIBRAȚIILE

Nivelul de vibrații prezentat în această fișă de informații a fost măsurat în conformitate cu un test standardizat prezentat în EN 62841 și poate fi utilizat pentru a compara o unealtă cu alta. Acesta poate fi utilizat pentru o evaluare preliminară a expunerii.
Nivelul de emisie de vibrații declarat reprezintă principalele aplicații ale sculei. Cu toate acestea, în cazul în care scula este utilizată pentru aplicații diferite, cu accesorii sau scule de inserție diferite sau este prost întreținută, emisia de vibrații poate fi diferită. Acest lucru poate crește semnificativ nivelul de expunere pe întreaga perioadă de lucru.
O estimare a nivelului de expunere la vibrații ar trebui, de asemenea, să ia în considerare momentele în care scula este oprită sau în care este în funcțiune, dar nu își desfășoară efectiv activitatea. Acest lucru poate reduce semnificativ nivelul de expunere pe întreaga perioadă de lucru. Identificați măsuri de siguranță suplimentare pentru a proteja operatorul de efectele vibrațiilor, cum ar fi: întreținerea sculei și a accesoriilor, menținerea mâinilor calde, organizarea tiparelor de lucru.

EXPLICAȚIA SIMBOLURILOR

	Atenție!		Asigurați-vă că scoateți acumulatorul înainte de a efectua orice asamblare sau reglare pe unealtă.
	Citiți manualul.		Purtați protecție pentru urechi.
	Purtați protecție pentru ochi		Purtați protecție respiratorie
	Aparatele electrice nu trebuie aruncate împreună cu deșeurile menajere.		Clasa de protecție III

ELEMENTE DE PRODUS (a se vedea figura 2)

1	Lamă de fierăstrău	5	Lumină de lucru
2	Placa de bază a lamei	6	Buton de blocare / deblocare
3	Mandrină SDS	7	Mâner
4	Declanșator comutator	8	Baterie (nu este inclusă)

SIGURANȚĂ

Avertismente generale privind siguranța sculelor electrice

WARNING Citiți toate avertismentele de siguranță și toate instrucțiunile.

Nerespectarea avertismentelor și instrucțiunilor poate duce la șoc electric, incendiu și/sau vătămări grave.

Păstrați toate avertismentele și instrucțiunile pentru consultare ulterioară.

Termenul "unealtă electrică" din avertismente se referă la unealta dvs. electrică alimentată de la rețea (cu cablu) sau la unealta electrică alimentată cu baterii (fără cablu).

Siguranța zonei de lucru

● Păstrați zona de lucru curată și bine iluminată. Zonele dezordonate sau întunecate favorizează accidentele.

● Nu folosiți uneltele electrice în atmosfere explozive, cum ar fi în prezența lichidelor inflamabile, a gazelor sau a prafului. Uneltele electrice creează scântei care pot aprinde praful sau fumul.

● Țineți copiii și trecătorii la distanță în timp ce folosiți o unealtă electrică. Distracțiile vă pot face să pierdeți controlul.

Siguranța electrică

● Ștecherele uneltelor electrice trebuie să se potrivească cu priza. Nu modificați niciodată ștecherul în niciun fel. Nu utilizați nicio fișă adaptoare cu unelte electrice cu împământare (împământate). Ștecherele nemodificate și prizele potrivite vor reduce riscul de electrocutare.

● Evitați contactul corpului cu suprafețe împământate sau legate la pământ, cum ar fi țevi, radiatoare, aragazuri și

frigidere. Există un risc crescut de șoc electric dacă corpul dumneavoastră este legat la masă sau la pământ.
● Nu expuneți uneltele electrice la ploaie sau în condiții de umezeală. Apa care intră într-o unealtă electrică va crește riscul de șoc electric.
● Nu abuzați de cordon. Nu utilizați niciodată cablul pentru transportul, tragerea sau deconectarea uneltei electrice. Țineți cablul departe de căldură, ulei, margini ascuțite și piese în mișcare. Cablurile deteriorate sau încâlcite cresc riscul de electrocutare.
● Atunci când utilizați o unealtă electrică în exterior, utilizați un cablu prelungitor adecvat pentru utilizare în exterior. Utilizarea unui cablu adecvat pentru utilizare în exterior reduce riscul de electrocutare.
● Dacă operarea unei unelte electrice într-o locație umedă este inevitabilă, utilizați o sursă protejată de un dispozitiv de curent rezidual (RCD). Utilizarea unui RCD reduce riscul de șoc electric.

Siguranța personală
● Fiți vigilent, urmăriți ceea ce faceți și folosiți bunul simț atunci când folosiți o unealtă electrică. Nu utilizați o unealtă electrică în timp ce sunteți obosit sau sub influența drogurilor, alcoolului sau medicamentelor. Un moment de neatenție în timpul operării uneltelor electrice poate duce la vătămări corporale grave.
● Utilizați echipament de protecție individuală. Purtați întotdeauna protecție pentru ochi. Echipamentul de protecție, cum ar fi masca de praf, pantofii de siguranță antiderapanți, casca de protecție sau protecția auditivă utilizate în condiții adecvate vor reduce vătămările corporale.
● Preveniți pornirea neintenționată. Asigurați-vă că întrerupătorul este în poziția oprit înainte de a conecta la sursa de alimentare și/sau la acumulator, de a ridica sau transporta unealta.
Transportarea uneltelor electrice cu degetul pe comutator sau energizarea uneltelor electrice care au comutatorul pornit invită la accidente.
● Îndepărtați orice cheie sau cheie de reglare înainte de a porni scula electrică. O cheie sau o cheie lăsată atașată la o parte rotativă a sculei electrice poate duce la vătămări corporale.
● Nu vă întindeți prea mult. Păstrați în permanență echilibrul și poziția corectă. Acest lucru permite un control mai bun al sculei electrice în situații neprevăzute.
● Îmbrăcați-vă corespunzător. Nu purtați haine largi sau bijuterii. Țineți-vă părul, hainele și mănușile departe de piesele în mișcare. Hainele largi, bijuteriile sau părul lung pot fi prinse în piesele în mișcare.
● Dacă sunt prevăzute dispozitive pentru conectarea instalațiilor de aspirare și colectare a prafului, asigurați-vă că acestea sunt conectate și utilizate corespunzător. Utilizarea colectării prafului poate reduce pericolele legate de praf.

Utilizarea și îngrijirea sculelor electrice
● Nu forțați scula electrică. Utilizați scula electrică corectă pentru aplicația dumneavoastră. Unealta electrică corectă va face treaba mai bine și mai sigur la viteza pentru care a fost proiectată.
● Nu utilizați scula electrică dacă întrerupătorul nu o pornește și nu o oprește. Orice unealtă electrică care nu poate fi controlată cu ajutorul comutatorului este periculoasă și trebuie reparată.
● Deconectați ștecherul de la sursa de alimentare și/sau acumulatorul de la scula electrică înainte de a efectua orice reglaj, de a schimba accesoriile sau de a depozita sculele electrice. Astfel de măsuri preventive de siguranță reduc riscul de pornire accidentală a sculei electrice.
● Depozitați sculele electrice nefolosite la îndemâna copiilor și nu permiteți persoanelor nefamiliarizate cu scula electrică sau cu aceste instrucțiuni să opereze scula electrică. Uneltele electrice sunt periculoase în mâinile utilizatorilor neinstruiți.
● Întrețineți sculele electrice. Verificați dacă părțile mobile sunt dezaliniate sau blocate, dacă piesele sunt rupte și dacă există orice altă condiție care poate afecta funcționarea sculei electrice. Dacă este deteriorată, reparați scula electrică înainte de utilizare. Multe accidente sunt cauzate de scule electrice prost întreținute.
● Păstrați uneltele de tăiere ascuțite și curate. Uneltele de tăiere întreținute corespunzător, cu muchii de tăiere ascuțite, sunt mai puțin susceptibile de a se bloca și sunt mai ușor de controlat.
● Utilizați scula electrică, accesoriile și biții de scule etc. în conformitate cu aceste instrucțiuni, ținând cont de condițiile de lucru și de lucrările care urmează să fie efectuate. Utilizarea sculei electrice pentru operațiuni diferite de cele prevăzute ar putea duce la o situație periculoasă.

Utilizarea și manipularea uneltei electrice fără fir
a) Încărcați o unitate de baterie reîncărcabilă folosind numai încărcătorul recomandat de producător. Încărcătoarele sunt adesea proiectate pentru un anumit tip de unitate de acumulator reîncărcabil. Există pericol de incendiu dacă sunt utilizate alte tipuri de unități de acumulatori reîncărcabili.
b) Numai unitățile de baterii reîncărcabile furnizate trebuie utilizate cu o unealtă electrică. Utilizarea altor unități de acumulatori reîncărcabili poate duce la pericol de rănire sau incendiu.
c) Atunci când nu sunt utilizate, depozitați bateriile reîncărcabile departe de clipsuri, monede, chei, cuie, șuruburi sau alte obiecte metalice mici care ar putea provoca scurtcircuitarea contactelor. Scurtcircuitarea contactelor unei unități de baterii reîncărcabile poate duce la deteriorarea termică sau la incendiu.
d) Lichidele se pot scurge din unitățile de baterii reîncărcabile dacă acestea sunt utilizate necorespunzător. Dacă se întâmplă acest lucru, evitați contactul cu fluidul. Dacă are loc contactul, spălați zona afectată cu apă. Solicitați ajutor medical suplimentar dacă vă intră lichid în ochi. Lichidul de baterie scurs poate provoca iritații ale pielii sau arsuri.

Service
● Asigurați întreținerea uneltei electrice de către o persoană calificată pentru reparații, folosind numai piese de schimb identice. Acest lucru va asigura menținerea siguranței uneltei electrice.

Instrucțiuni speciale de siguranță pentru aparat
1) INSTRUCȚIUNI SPECIALE DE SIGURANȚĂ PENTRU FERĂSTRAIELE ALTERNATIVE
- Țineți unealta electrică de suprafețele de prindere izolate atunci când efectuați lucrări în care unealta de tăiere poate intra în contact cu cabluri ascunse. Contactul cu un fir sub tensiune poate provoca, de asemenea, o sarcină în părțile metalice ale dispozitivului și poate duce la un șoc electric.
- Țineți mâinile departe de zona de tăiere cu fierăstrăul. Nu ajungeți sub piesa de lucru. La contactul cu lama există riscul de rănire.
● Numai atunci când scula electrică este pornită, lama de fierăstrău trebuie să fie deplasată împotriva piesei de prelucrat. Există riscul de recul dacă inserția sculei se blochează în piesa de prelucrat.
● Asigurați-vă că placa de bază este bine fixată pe piesa de prelucrat în timpul tăierii. Lama fierăstrăului se poate înclina și poate duce la pierderea controlului asupra sculei electrice.
- După ce ați finisat lucrarea, opriți scula electrică și nu scoateți lama fierăstrăului din tăietură până când aceasta nu se oprește. În acest fel veți evita orice recul și veți putea lăsa jos scula electrică în siguranță.
● Utilizați numai pânze de fierăstrău nedeteriorate și în stare perfectă. Lamele îndoite sau contondente se pot rupe,

pot afecta negativ tăietura sau pot provoca recul.
● **Nu frânați lama fierăstrăului după oprirea dispozitivului prin aplicarea unei presiuni laterale.** Lama fierăstrăului poate fi deteriorată, se poate rupe sau poate provoca un recul.
- Strângeți cu fermitate materialul. Nu sprijiniți piesa de lucru cu mâna sau cu piciorul. Nu atingeți niciun obiect sau solul cu fierăstrăul în funcțiune. Există un risc de recul.
● **Utilizați detectoare adecvate pentru a ind linii de alimentare ascunse sau întrebați compania locală de utilități.** Contactul cu cablurile electrice poate duce la șoc electric și ire, contactul cu o conductă de gaz poate duce la o explozie. Deteriorarea unei conducte de apă poate duce la deteriorarea proprietății și șoc electric.
● **Țineți bine scula electrică cu ambele mâini în timpul lucrului și asigurați-vă o bază sigură.** Unealta electrică este ghidată mai sigur cu ambele mâini.
● **Fixați piesa de lucru.** O piesă de lucru care este reținută cu dispozitive de prindere sau cu o menghină este ținută mai sigur decât cu mâna.
● **Așteptați până când scula electrică s-a oprit înainte de a o așeza.** Inserția sculei se poate înclina și poate duce la pierderea controlului asupra sculei electrice.
● **Nu tăiați materiale (de ex. vopsele și acoperiri pe bază de plumb sau materiale care conțin azbest) al căror praf poate fi nociv.**

INDICAȚII SPECIALE DE SIGURANȚĂ PENTRU UNELTELE CARE FUNCȚIONEAZĂ CU BATERII
• **Asigurați-vă că dispozitivul este oprit înainte de a introduce bateria**. Introducerea unei baterii într-o unealtă electrică care este pornită poate duce la accidente.
• **Reîncărcați bateriile numai în interior deoarece încărcătorul de baterii este proiectat numai pentru utilizare în interior**. Risc de șoc electric.
• **Pentru a reduce riscul de electrocutare, scoateți încărcătorul de baterii din priză înainte de a-l curăța.**
• **Nu expuneți bateria la lumina puternică a soarelui pe perioade lungi și nu o lăsați pe un încălzitor**. Căldura deteriorează acumulatorul și există riscul de explozie.
• **Lăsați un acumulator fierbinte să se răcească înainte de a-l încărca.**
- Nu deschideți bateria și evitați deteriorarea mecanică a bateriei. Risc de scurtcircuit și pot fi emise vapori care irită tractul respirator. Asigurați-vă aer curat și solicitați asistență medicală în caz de disconfort.
• **Nu utilizați baterii nereîncărcabile**. Acest lucru ar putea deteriora aparatul.

RISCURI REZIDUALE
Chiar dacă operați și manevrați în mod corespunzător această unealtă electrică, unele riscuri reziduale vor rămâne. Datorită construcției și construcției sale, această unealtă electrică poate prezenta următoarele pericole:
a) Leziuni pulmonare, dacă nu se poartă protecție respiratorie adecvată;
b) Tăieturi
c) Leziuni ale urechii, dacă se lucrează fără protecție pentru urechi.
d) Afectarea sănătății, cauzată de balansarea mâinilor și brațelor atunci când folosiți aparatul pentru perioade mai lungi de timp sau dacă aparatul nu este ținut sau întreținut corespunzător.

FUNCȚIONARE

Montarea/schimbarea lamei de fierăstrău (fig.3)
Scoateți bateria înainte de efectuarea oricărei lucrări la scula electrică (de exemplu, întreținere, schimbarea sculei etc.), precum și în timpul transportului și depozitării sculei electrice.
Apăsarea neintenționată a butonului Pornit/Oprit poate duce la rănire.
♦ Rotiți mandrina cu eliberare rapidă și mențineți-o în poziție.
♦ Introduceți pânza de fierăstrău necesară în mandrina cu eliberare rapidă până la limita de oprire.
♦ Eliberați mandrina cu eliberare rapidă, aceasta trebuie să revină la poziția inițială. Lama de fierăstrău este acum blocată.

Reglarea tălpii (fig. 4)
Placa de picior poate fi reglată în funcție de unghiul în care tăiați. După montarea lamei și înainte de tăiere, deplasați placa de picior în sus sau în jos în funcție de unghiul de tăiere pentru o muncă confortabilă.

Verificarea pachetului de baterii
Înainte de a monta acumulatorul, apăsați butonul de pe acumulator pentru a verifica volumul acumulatorului rămas:
4 LED-uri aprinse = maxim
3 LED-uri aprinse = 75% volum rămas
2 LED-uri aprinse = 40% volum rămas
1 LED aprins = gol

Scoaterea/ încărcarea/ introducerea pachetului de baterii (fig.5)
NOTĂ: Pachetul de baterii este livrat parțial încărcat. Încărcați bateria reîncărcabilă în stația de încărcare timp de cel puțin 1 oră înainte de prima utilizare. Acest lucru va asigura că acumulatorul livrează putere maximă. Acumulatorii Li-Ion pot fi încărcați în orice moment fără a reduce durata de viață. Întreruperea procesului de încărcare nu deteriorează acumulatorul.
Montarea acumulatorului prin introducerea acumulatorului în fanta aparatului. După ce se aude un clic denotă că acumulatorul este bine blocat.
Pentru a scoate acumulatorul, apăsați butoanele de eliberare și glisați acumulatorul afară din aparat.

Pornirea / oprirea (a se vedea fig. 6 și 7)
Înainte de pornire, verificați butonul de blocare și asigurați-vă că este pe poziția de deblocare. Dacă nu, împingeți butonul de blocare în partea de deblocare.
♦ Apăsați declanșatorul comutatorului pentru a porni scula. Lumina de lucru se va aprinde în același timp.
♦ Pentru a opri unealta, eliberați pur și simplu declanșatorul comutatorului. Lumina de lucru se va stinge cu întârziere 5 secunde.
Notă: Unealta este echipată cu un comutator de viteză variabilă. Cu cât apăsați mai adânc, cu atât viteza va fi mai mare.

<u>Încărcarea bateriei (Fig.8)</u>
1. Conectați încărcătorul de baterii la priza de 230VAC; Indicatorul de alimentare se aprinde în verde.
2. Glisați pachetul de baterii în fanta de chrger a bateriei, după ce auziți un clic, pachetul de baterii a fost fixat. Indicatorul de alimentare se stinge, iar între timp indicatorul de încărcare se aprinde pe roșu. Procesul de încărcare începe.
3. După aproximativ 50 de minute până la 1 oră, indicatorul luminos de încărcare se stinge, iar între timp indicatorul luminos de alimentare se aprinde din nou în verde. Aceasta denotă că procesul de încărcare este complet finalizat.
4. Scoateți fișa încărcătorului, apoi scoateți acumulatorul din încărcător.

ÎNTREȚINERE

Vă rugăm să vă asigurați că scoateți pachetul de baterii înainte de a efectua orice asamblare sau reglare a uneltei. Curățați periodic carcasa mașinii cu o cârpă moale, de preferință după fiecare utilizare. Păstrați fantele de ventilație libere de praf și murdărie. Dacă murdăria nu se îndepărtează, utilizați o cârpă moale umezită cu apă cu săpun. Nu utilizați niciodată solvenți precum benzină, alcool, apă amoniacală etc. Acești solvenți pot deteriora piesele din plastic.
Mașina nu necesită lubrifiere suplimentară. Dacă apare o defecțiune, de exemplu, după uzura unei piese, vă rugăm să contactați service-ul dealerului local.

EPROTECȚIA MEDIULUI

Pentru a preveni deteriorarea mașinii în timpul transportului, aceasta este livrată într-un ambalaj rezistent. Majoritatea materialelor de ambalare pot fi reciclate. Duceți aceste materiale la locurile de reciclare corespunzătoare. Duceți aparatele nedorite la dealerul dvs. local. Aici acestea vor fi eliminate într-un mod sigur pentru mediu.



Bateriile Li-ion pot fi reciclate. Livrați-le la un loc de eliminare a deșeurilor chimice pentru a putea fi reciclate sau eliminate într-un mod ecologic.

Aparatele electrice aruncate sunt reciclabile și nu trebuie aruncate în deșeurile menajere! Vă rugăm să ne sprijiniți activ în conservarea resurselor și protejarea mediului prin returnarea acestui aparat la centrele de colectare (dacă sunt disponibile).

Vedere detaliată CSS-S20LiBA

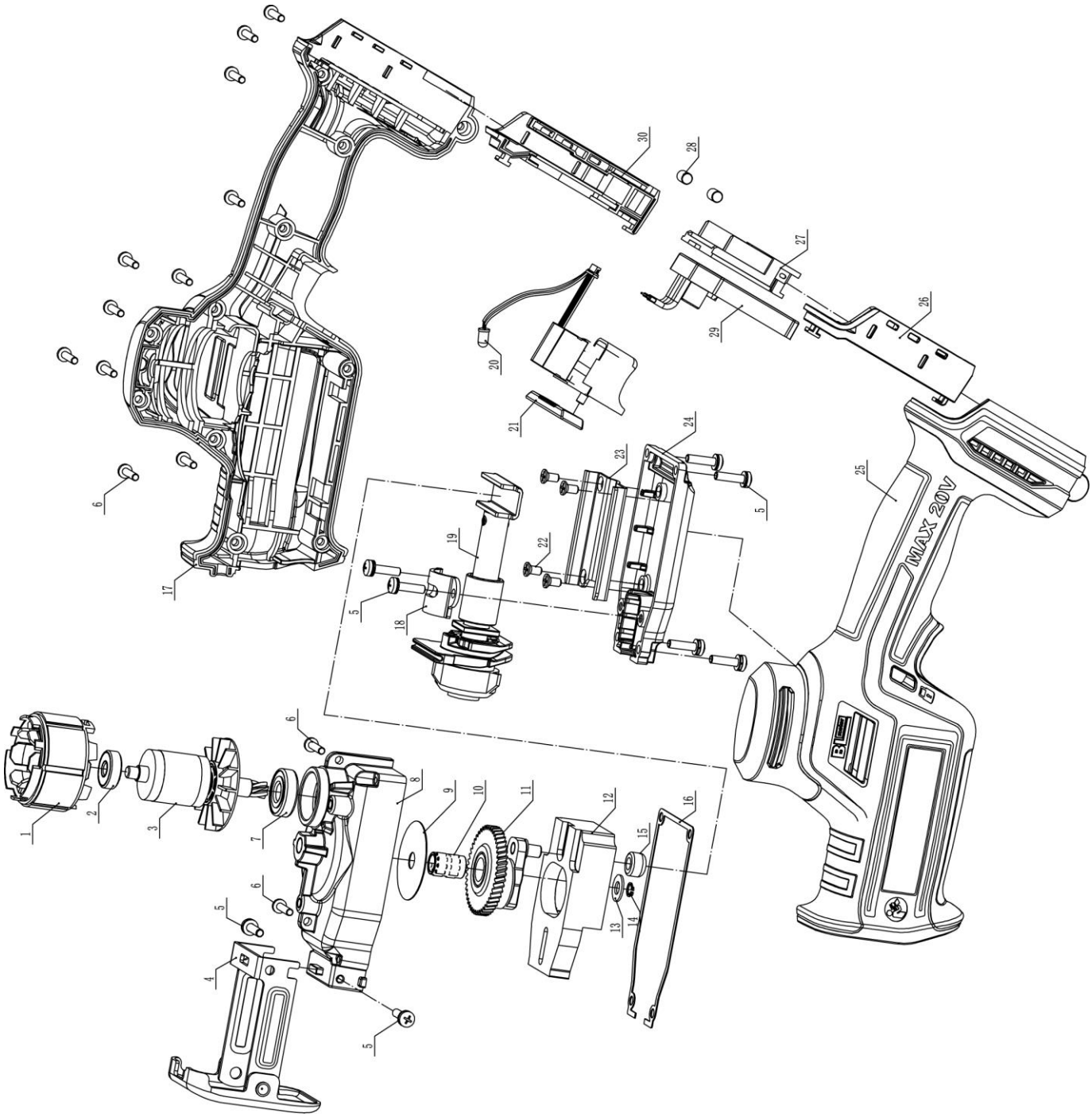

Lista de piese pentru CSS-S20LiBA						
Nr. piesă	Denumire piesă	Cantitate		Nr. piesă	Denumire piesă	Cantitate
1	4820 Stator (cu controler）	1		16	Tampon de etanșare ulei	1
2	626 Rulment	1		17	Carcasă dreapta	1
3	MDJ Rotor φ48*20/20V	1		18	Placă de prindere	1
4	Cadru MDJ	1		19	Ansamblu tijă alternativă	1
5	Șurub M4*16	8		20	Ansamblu întrerupător	1
6	Șurub filetat ST3.5X16	13		21	Manetă întrerupător	1
7	Rulment 609	1		22	Șurub M4*8	4
8	Cutie	1		23	Placă de oprire	1
9	Garnitură θ8.3Xθ40X0.5	1		24	Capac superior	1
10	Rulment cu role cu ace K081217	1		25	Carcasă stânga	1
11	MDJ47 ANGRENAJ COMPLET	1		26	Picior stâng	1
12	Contragreutate MDJ	1		27	Ștecher	1
13	Garnitură φ6.2*φ13*0.5	1		28	Coloană din cauciuc	2
14	Inel elastic pentru arbore θ6	1		29	Controler	1
15	Rulment cu role cu ace	1		30	Picior drept	1

WORCRAFT
POWER TOOLS

Lista de garanție / Warranty

Numărul de fabricație:	Data vânzării:	Semnătura și ștampila vânzătorului:

Numele clientului (denumirea firmei):	Adresa clientului (sediul firmei):

Clientul prin semnătura sa confirmă, că instalația i-a fost prezentată și explicată, că a fost încunoștințat cu modul de folosire, punerea în funcțiune a mașinii și utilizare, și că instalația i-a fost eliberată (predată) completă.	Semnătura clientului:

Note despre reparații – reparații de garanție

Data primirii reclamației:	Data de sfârșit al reclamției:	Numărul de evidență a reclamatiei:	Semnătura de reparație garantată (nota despre reparația nexecutată)	Ștampila tehnicianului serviciului:

Condiții de garanție

1. Furnizorul pentru acest produs, oferă perioada de garanție astfel cum este menționată în acest card de garanție, cu condiția ca produsul să fie utilizat și depozitat în conformitate cu reglementările și standardele aplicabile și cu instrucțiunile de utilizare. Perioada de garanție începe de la data vânzării către consumatorul final. Garanția pentru baterie este de 12 luni.

2. Clientul este obligat să returneze acest produs pentru reparație în starea în care a fost livrat, inclusiv toate piesele sale (inclusiv accesoriile), cu un certificat de garanție confirmat. Garanția acoperă defectele materialelor, defectele de fabricație și defectele cauzate de instalare, manoperă, modificare sau intervenție de către o altă persoană sau organizație neautorizată de centrul de service. Domeniul exact de aplicare al reparațiilor și al reclamațiilor este stabilit în prezentul certificat de garanție.

3. Perioada de garanție este extinsă cu perioada în care produsul a fost reparat în garanție. Reparațiile în garanție sunt efectuate numai de către centrele de service autorizate ale furnizorului.

4. Garanția nu se aplică la:

- Uzura normală a pieselor datorată funcționării, inclusiv: garnituri, simeringuri, rulmenți, manșoane de etanșare, cuplaje, curele și alte piese de uzură; - daune cauzate de utilizarea necorespunzătoare, repararea, întreținerea sau instalarea contrară instrucțiunilor de utilizare; daune rezultate din acțiuni intenționate sau din instalarea sau funcționarea produsului într-un mediu care nu îndeplinește cerințele tehnice; - daune cauzate de evenimente naturale, nerespectarea intervalelor de întreținere sau de service prescrise (în special în legătură cu înlocuirea părților uzate și a pieselor uzate) sau suprasolicitarea produsului; - daune provocate de o inspecție de service neprofesionistă (de exemplu, de către mecanicii proprii ai clientului în afara centrelor de service autorizate sau prin utilizarea de piese de schimb neadecvate sau intervenția neprofesionistă în construcția și părțile electrice ale produsului). - produs contaminat, de exemplu de fluidele de funcționare (ulei, benzină) sau excrementele de la pompe și dispozitive similare, ceea ce face imposibilă diagnosticarea și întreținerea de rutină - produsul expus la un mediu neadecvat (umiditate excesivă, căldură, praf, substanțe chimice),

5. Garanția se aplică în conformitate cu următoarele condiții:

- Atunci când depune o reclamație, solicitantul este obligat să prezinte certificatul de garanție împreună cu dovada achiziționării produsului, dovada inspecției în garanție și dovada service-ului efectuat la un centru de service autorizat. - Garanția este valabilă numai dacă clientul a respectat toate condițiile de întreținere specificate în instrucțiunile de utilizare și în broșura de service. - Centrul de service autorizat va efectua o evaluare a defectului; în cazul în care defectul este recunoscut ca defect de garanție (defecte de fabricație sau materiale, la respectarea instrucțiunilor de întreținere și utilizare), centrul de service va repara sau înlocui gratuit piesa defectă. - Repararea trebuie să fie indicată în certificatul de garanție (data, tipul de reparație, semnătura și ștampila service-ului autorizat). Neprezentarea unei dovezi a inspecțiilor de service și a unei dovezi a întreținerii regulate poate duce la respingerea unei cereri de garanție.

6. Centrul de servicii este obligat să furnizeze:

- efectuarea reparațiilor în garanție într-un termen rezonabil (legea stabilește un termen de 30 de zile de la data reclamației pentru remedierea defectului); - piesă de schimb gratuită sau înlocuirea piesei defecte (inclusiv manopera și materialele) în conformitate cu procedurile și legislația aplicabile din Republica Slovacă; - solicitarea rambursării costurilor de transport în cazul în care produsul trebuie trimis la un centru de service autorizat din afara locului de livrare a produsului; - întocmirea unui raport privind primirea, repararea și returnarea produsului.

7. Uzura normală a pieselor este considerată a fi performanța de durată de viață a pieselor în funcție de aplicație (locașuri dințate, nervuri, cuplaje, garnituri, rulmenți, lanțuri, curele, bucșe, garnituri, angrenaje etc.). Aceste piese nu fac obiectul solicitărilor de garanție dacă prezintă uzură normală pe durata de viață (valabil și dacă au fost întreținute necorespunzător). Garanția nu acoperă o astfel de uzură și rupere.

8. Garanție extinsă pentru motorul echipamentului (mașinii)

- Motorul echipamentului este acoperit de o perioadă de garanție extinsă de 5 ani de la data vânzării.- Această garanție extinsă acoperă numai defectele de fabricație și de material ale motorului care se manifestă în condiții normale de exploatare și la respectare a tuturor condițiilor de întreținere prescrise (în manualul de operare). - Garanția motorului nu acoperă daunele și defecțiunile cauzate de: 1. instalare incorectă, reglare incorectă sau întreținere incorectă a motorului, 2. nerespectarea intervalelor regulate de întreținere a motorului (inclusiv schimbarea uleiului, a filtrelor, a garniturilor și a altor piese de uzură), 3. funcționarea motorului în afara parametrilor de funcționare permiși (tensiune, temperatură, umiditate etc.), 4. deteriorare mecanică sau intervenția unei persoane neautorizate, 5. elemente naturale sau alte influențe externe (de exemplu, inundații, incendii, fulgere). - În cazul în care o cerere de despăgubire pentru un motor este acceptată în cadrul garanției extinse, centrul de service autorizat (sau rețeaua sa autorizată) este obligat să remedieze defecțiunea în mod gratuit (repararea sau înlocuirea întregului motor, conform deciziei tehnicianului de service). - Pentru a beneficia de această garanție extinsă, trebuie să: 1. prezentați certificatul de garanție original, dovada achiziționării echipamentului și dovada efectuării unei revizii regulate a motorului (de obicei o dată pe an sau la intervalele specificate de producătorul motorului), 2. să demonstrați, că motorul a fost exploatat în conformitate cu manualul de utilizare și cu reglementările tehnice (adică nu este rezultatul unei întrețineri necorespunzătoare sau al unei exploatări în afara parametrilor tehnici), 3. trimiteți motorul la un centru de service autorizat pentru evaluare. - În cazul în care motorul este manipulat necorespunzător, modificat, sunt utilizate piese de schimb necorespunzătoare sau sunt descoperite manipulări de către persoane neautorizate, garanția extinsă este anulată. - Această garanție extinsă se adaugă la garanția legală de 24 de luni în temeiul Codului civil (Legea nr. 40/1964 Cod.) și al legii privind protecția consumatorilor (Legea nr. 250/2007 Cod.) și nu reduce drepturile consumatorului în temeiul garanției legale.

9. Inspecții de service ale pieselor de service:

- Inspecțiile periodice de service trebuie efectuate la centrele de service autorizate ale furnizorului, în conformitate cu instrucțiunile producătorului (intervalele și domeniul de aplicare al lucrărilor specificate în broșura de service a produsului concret). - Piesele de schimb și consumabilele originale nu trebuie înlocuite cu piese de schimb de la alți producători care nu garantează aceeași fiabilitate și siguranță.

10. Metoda și locul depunerii reclamației:

- O reclamație poate fi făcută la orice centru de service autorizat al furnizorului. - Atunci când faceți o reclamație, este necesar să prezentați: 1. certificatul de garanție în original cu toate elementele completate și confirmate, 2. dovada achiziției (factură, chitanță), 3. dovada inspecțiilor periodice de service (ștampile și semnături ale tehnicienilor de service), 4. în cazul unei reclamații privind motorul - dovada inspecțiilor de service ale motorului. - În cazul în care reclamația îndeplinește condițiile de reparație în garanție, centrul de service autorizat va aranja eliminarea defectului în mod gratuit, inclusiv manopera și materialele. - Furnizorul se asigură că reclamația este soluționată în termen de 30 de zile de la data primirii produsului și a documentelor reclamate.

Observație: Garanția extinsă pentru motorul echipamentului este o garanție comercială (suplimentară) oferită de producător în plus față de garanția legală de 24 de luni. Garanția legală de 24 de luni acoperă întregul produs (inclusiv motorul), iar drepturile consumatorului în temeiul acesteia nu pot fi limitate. Garanția extinsă pentru motor nu afectează sau nu reduce în niciun fel drepturile legale ale consumatorului care reies din Codul civil (Legea nr. 40/1964 Cod.) sau din Legea privind protecția consumatorilor (Legea nr. 250/2007 Cod.).

SERVICE ÎN GARANŢIE ŞI POSTGARANŢIE ESTE EFECTUAT DE CĂTRE REPREZENTANTUL AUTORIZAT AL PRODUCĂTORULUI

Reprezentantul împuternicit al producătorului: Slovakia Trend Export-Import s.r.o., Michalovská 87/1414, 073 01 Sobrance
Fax: **(056) 652-2329** Tel: **0915 392 687** E-mail: **servis@slovakia-trend.sk**

GB English

CORDLESS SABRE SAW

INTENDED USE

The device is suitable for light and medium sawing through wood, plastic and plasterboard. If a separately available saw blade is used, it is also possible to saw through metal. The device is not suitable for commercial use.
Any other use that is not explicitly approved in these instructions may result in damage to the equipment and represent a serious danger to the user.
The operator or user is responsible for accidents or damage to other people or their property. The manufacturer is not liable for damages caused by unspeciied use or incorrect operation.

TECHNICAL SPECIFICATIONS (see fig 1)

Model	CSS-S20LiBA (200303MT)		Insulation class	III
Voltage	20Vd.c.		Recommended battery pack	CLB-20V-4.0D
Speed	0-3000min		Declared sound pressure level	L_{pA}: 82dB(A), K_{pA}=5dB(A)
Stroke length	26mm		Declared sound power level	L_{wA}: 90dB(A), K_{wA}=5dB(A)
Cutting capacity	Wood: 130mm		Vibration (cutting board)	$a_{h,B}$=10,33m/s^2, K=1.5m/s^2
	Tube: Ø30mm		Vibration (cutting sheet metal)	$a_{h,M}$=8.32m/s^2, K=1.5m/s^2
	Steel: 8mm		Weight:	1,75kg

NOISE/VIBRATION INFORMATION

The vibration level given in this information sheet has been measured in accordance with a standardised test given in EN 62841 and may be used to compare one tool with another. It may be used for a preliminary assessment of exposure.
The declared vibration emission level represents the main applications of the tool. Howeve, if the tool is used for different applications, with different accessories or insertion tools or is poorly maintained, the vibration emission may differ. This may significantly increase the exposure level over the total working period.
An estimation of the level of exposure to vibration should also take into account the times when the tool is switched off or when it is running but not actually doing the job. This may significantly reduce the exposure level over the total working period. Identify additional safety measures to protect the operator from the effects of vibration such as: maintain the tool and the accessories, keep the hands warm, organisation of work patterns.

EXPLANATION OF SYMBOLS

	Attention!		Please make sure remove the battery pack before do any assemble or adjustment on the tool.
	Read the manual.		Wear ear protection.
	Wear eye protection		Wear breathing protection
	Electrical appliances must not be disposed of with the domestic waste.		Protection class III

PRODUCT ELEMENTS (see fig 2)

1	Saw blade	5	Working light
2	Blade footplate	6	Lock /unlock button
3	SDS chuck	7	Handle
4	Switch trigger	8	Battery (not include)

SAFETY

General Power Tool Safety Warnings

WARNING Read all safety warnings and all instructions.
Failure to follow the warnings and instructions may result in electric shock, fire and/or serious injury.
Save all warnings and instructions for future reference.
The term “power tool” in the warnings refers to your mainsoperated (corded) power tool or battery-operated (cordless) power tool.

Work area safety

● Keep work area clean and well lit. Cluttered or dark areasinvite accidents.
● Do not operate power tools in explosive atmospheres, such as in the presence of flammable liquids, gases ordust. Power tools create sparks which may ignite the dust or fumes.
● Keep children and bystanders away while operating a power tool. Distractions can cause you to lose control.

Electrical safety

● Power tool plugs must match the outlet. Never modify the plug in any way. Do not use any adapter plugs with earthed (grounded) power tools. Unmodified plugs and matching outlets will reduce risk of electric shock.
● Avoid body contact with earthed or grounded surfaces, such as pipes, radiators, ranges and refrigerators. There is an increased risk of electric shock if your body is earthed or grounded.
● Do not expose power tools to rain or wet conditions. Water entering a power tool will increase the risk of electric shock.
● Do not abuse the cord. Never use the cord for carrying,

pulling or unplugging the power tool. Keep cord away from heat, oil, sharp edges and moving parts. Damaged or entangled cords increase the risk of electric shock.
● When operating a power tool outdoors, use an extension cord suitable for outdoor use. Use of a cord suitable for outdoor use reduces the risk of electric shock.
● If operating a power tool in a damp location is unavoidable, use a residual current device (RCD) protected supply. Use of an RCD reduces the risk of electric shock.

Personal safety
● Stay alert, watch what you are doing and use common sense when operating a power tool. Do not use a power tool while you are tired or under the influence of drugs, alcohol or medication. A moment of inattention while operating power tools may result in serious personal injury.
● Use personal protective equipment. Always wear eye protection. Protective equipment such as dust mask, non-skid safety shoes, hard hat, or hearing protection used for appropriate conditions will reduce personal injuries.
● Prevent unintentional starting. Ensure the switch is in the off-position before connecting to power source and/or battery pack, picking up or carrying the tool.
Carrying power tools with your finger on the switch or energizing power tools that have the switch on invites accidents.
● Remove any adjusting key or wrench before turning the power tool on. A wrench or a key left attached to a rotating part of the power tool may result in personal injury.
● Do not overreach. Keep proper footing and balance at all times. This enables better control of the power tool in unexpected situations.
● Dress properly. Do not wear loose clothing or jewellery. Keep your hair, clothing and gloves away from moving parts. Loose clothes, jewellery or long hair can be caught in moving parts.
● If devices are provided for the connection of dust extraction and collection facilities, ensure these are connected and properly used. Use of dust collection can reduce dust-related hazards.

Power tool use and care
● Do not force the power tool. Use the correct power tool for your application. The correct power tool will do the job better and safer at the rate for which it was designed.
● Do not use the power tool if the switch does not turn it on and off. Any power tool that cannot be controlled with the switch is dangerous and must be repaired.
● Disconnect the plug from the power source and/or the battery pack from the power tool before making any adjustments, changing accessories, or storing power tools. Such preventive safety measures reduce the risk of starting the power tool accidentally.
● Store idle power tools out of the reach of children and do not allow persons unfamiliar with the power tool or these instructions to operate the power tool. Power tools are dangerous in the hands of untrained users.
● Maintain power tools. Check for misalignment or binding of moving parts, breakage of parts and any other condition that may affect the power tool's operation. If damaged, have the power tool repaired before use. Many accidents are caused by poorly maintained power tools.
● Keep cutting tools sharp and clean. Properly maintained cutting tools with sharp cutting edges are less likely to bind and are easier to control.
● Use the power tool, accessories and tool bits etc. in accordance with these instructions, taking into account the working conditions and the work to be performed. Use of the power tool for operations different from those intended could result in a hazardous situation.

Use and handling of the cordless electrical power tool
a) Charge a rechargeable battery unit using only the charger recommended by the manufacturer. Chargers are often designed for a particular type of rechargeable battery unit. There is the danger of fire if other types of rechargeable battery units are used.
b) Only the rechargeable battery units supplied are to be used with an electrical power tool. The use of other rechargeable battery units may lead to the danger of injury or fire.
c) When they are not being used, store rechargeable battery units away from paperclips, coins, keys, nails, screws or other small metal objects that could cause the contacts to be bridged. Short-circuiting the contacts of a rechargeable battery unit may result in heat damage or fire.
d) Fluids may leak out of rechargeable battery units if they are misused. If this happens, avoid contact with the fluid. If contact occurs, flush the affected area with water. Seek additional medical help if any of the fluid gets into your eyes. Escaping battery fluid may cause skin irritation or burns.

Service
● Have your power tool serviced by a qualified repair person using only identical replacement parts. This will ensure that the safety of the power tool is maintained.

Special Safety Directions for the device
1) SPECIAL SAFETY INSTRUCTIONS FOR RECIPROCATING SAWS
• **Hold the electric tool by the insulated gripping surfaces when performing work in which the cutting tool may come into contact with hidden wiring**. Contact with a live wire can also cause a charge in metal parts of the device and result in an electric shock.
• **Keep hands away from the sawing area. Do not reach underneath the work piece.** Upon contact with the blade there is a risk of injury.
● **Only when the electric tool is turned on should the sawing blade be moved against the work piece.** There is a risk of kickback if the tool insert jams in the work piece.
● **Make sure that the base plate is securely placed against the work piece during sawing.** The saw blade can tilt and lead to loss of control over the power tool.
• **After you have inished work, turn the power tool off and do not pull the saw blade out of the cut until it has come to a standstill.** In this way you will avoid any kickback and can safely put down the power tool.
● **Use only undamaged saw blades in perfect condition.** Bent or blunt blades can break, adversely affect the cut or cause kickback.
● **Do not brake the saw blade after switching the device off by applying side pressure.** The saw blade may be damaged, break or cause a kickback.
• **Tighten the material irmly. Do not support the work piece by hand or foot. Do not touch any objects or the ground with the saw running.** There is a risk of kickback.
● **Use suitable detectors in order to ind hidden supply lines or ask the local utility company.** Contact with electrical cables can lead to electric shock and ire, contact with a gas pipe can result in an explosion. Damage to a water pipe can lead to property damaged and electric shock.
● **Hold the power tool tightly with both hands while working and ensure a secure footing.** The power tool is guided more securely with both hands.
● **Secure the work piece.** A work piece that is retained with clamping devices or a vice is held more securely than with your hand.
● **Wait until the power tool has stopped before placing it down.** The tool insert can tilt and lead to loss of control over the power tool.

● Do not saw any materials (e.g. lead-based paints and coatings or materials containing asbestos) whose dust can be harmful.

SPECIAL SAFETY DIRECTIONS FOR BATTERY-OPERATED TOOLS

• **Ensure that the device is switched off before inserting the battery**. Inserting a battery into a power tool that is switched on may result in accidents.
• **Recharge the batteries indoors only because the battery charger is designed for indoor use only**. Risk of electric shock.
• **To reduce the electric shock hazard, unplug the battery charger from the mains before cleaning the charger.**
• **Do not subject the battery to strong sunlight over long periods and do not leave it on a heater**. Heat damages the battery and there is a risk of explosion.
• **Allow a hot battery to cool before charging.**
• **Do not open up the battery and avoid mechanical damage to the battery. Risk of short circuit and fumes may be emitted that irritate the respiratory tract.** Ensure fresh air and seek medical assistance in the event of discomfort.
• **Do not use non-rechargeable batteries**. This could damage the appliance.

RESIDUAL RISKS

Even if properly operating and handling this electric tool, some residual risks will remain. Due to its construction and build, this electric tool may present the following hazards:
a) Lung damage, if suitable respiratory protection is not worn;
b) Cuts
c) Ear damage if working without ear protection.
d) Damage to your health caused by swinging your hands and arms when operating the appliance for longer periods of time or if the unit is not held or maintained properly.

OPERATION

Fitting/changing the saw blade (fig.3)

Remove the battery before carrying out any work on the power tool (e.g. maintenance, toolchanging, etc.) as well as during carriage and storage of the power tool.
Unintentional depressing of the On/Off button can result in injury.
♦ Turn the quick-release chuck and hold it in position.
♦ Press the required saw blade into the quickrelease chuck as far as the limit stop.
♦ Release the quick-release chuck it must return to its initial position. The saw blade is now locked.

Adjusting footplate (fig. 4)

The footplate can be adjusted by the angle you cut. After mount the blade and before cutting, move the footplate up or down according your cut angle for comfortable working.

Checking the battery pack

Before mounting the battery pack, Press the knob on the battery pack to check the battery volume remains:
4 LED lit = maximum
3 LED lit = 75% volume remains
2 LED lit = 40% volume remains
1 LED lit = empty

Removing/ charging/ inserting the battery pack (fig.5)

NOTE: The battery pack is delivered partly charged. Charge the rechargeable battery in the charging station for at least 1 hour before first use. This will ensure the battery delivers full power. Li-Ion batteries can be charged at any time without reducing the life. Interrupting the charging process does not damage the rechargeable battery.
Mounting the battery pack by insert the battery pack into the slot of the machine. After heard a click denotes the battery securely locked.
To remove the battery pack press the release buttons and slide the battery pack out of the unit.

Switching ON / OFF (see fig. 6 & 7)

Before switching on, check the lock button and make sure it is on the unlock position. If not, push the lock button to the unlock side.
♦ Press the switch trigger to start the tool. The working light will lit at at the same time.
♦ To stop the tool, just release the switch trigger. The working light will delay off 5 seconds.
Note: The tool eauipped with a variable speed switch. The deeper pressed, the faster speed will get.

<u>Battery Charging (Fig.8)</u>

1. Plug the battery charging into the 230VAC socket; The power indicator light on green.
2. Slide the battery pack into the slot of battery chrger, after hear a click, the battery pack was secured. The power indicator lights off, and meanwhile the charging indicator light on red. The charging process starts.
3. After around 50min to 1hour, the charging indicator light will off, and meanwhile the power indicator light green on again. It denotes the charging process is completely finished.
4. Pull out the charger plug, and then pull off the battery pack form charger.

MAINTENANCE

Please make sure remove the battery pack before do any assemble or adjustment on the tool. Regularly clean the machine housing with a soft cloth, preferably after each use. Keep the ventilation slots free from dust and dirt. If the dirt does not come off use a soft cloth moistened with soapy water. Never use solvents such as petrol, alcohol, ammonia water, etc. These solvents may damage the plastic parts.
The machine requires no additional lubrication. If a fault occur, e.g. after wear of a part, please contact your local dealer's service.

ENVIRONMENT PROTECTION

In order to prevent the machine from damage during transport, it is delivered in a sturdy packaging. Most of the packaging materials can be recycled. Take these materials to the appropriate recycling locations. Take your unwanted machines to your local dealer. Here they will be disposed of in an environmentally safe way.



Li-ion batteries can be recycled. Deliver them to a disposal site for chemical waste so that they can be recycled or disposed of in an environmentally friendly manner.

Discarded electric appliances are recyclable and should not be discarded in the domestic waste! Please actively support us in conserving resources and protecting the environment by returning this appliance to the collection centres (if available).

DE Deutsch

AKKU-SÄBELSÄGE

BESTIMMUNGSGEMÄßER GEBRAUCH

Das Gerät ist für leichte und mittlere Sägearbeiten in Holz, Kunststoff und Gipskarton geeignet. Bei Verwendung eines separate erhältlichen Sägeblattes ist das Sägen von Metall möglich. Dieses Gerät ist nicht zur gewerblichen Nutzung geeignet.
Jede andere Verwendung, die in dieser Betriebsanleitung nicht ausdrücklich zugelassen wird, kann zu Schäden am Gerät führen und eine ernsthafte Gefahr für den Benutzer darstellen.
Der Bediener oder Nutzer ist für Unfälle oder Schäden an anderen Menschen oder deren Eigentum verantwortlich. Der Hersteller haftet nicht für Schäden, die durch bestimmungswidrigen Gebrauch oder falsche Bedienung verursacht wurden.

TECHNISCHE DATEN (Abb. 1)

Modell	CSS-S20LiBA (200303MT)		Isolationsklasse	III
Spannung	20 V DC		Empfohlener Akku	CLB-20V-4.0D
Drehzahl	0–3000 U/min		Angegebener Schalldruckpegel	L_{pA}: 82dB(A), K_{pA}=5dB(A)
Hublänge	26 mm		Angegebener Schallleistungspegel	L_{wA}: 90dB(A), K_{wA}=5dB(A)
Schnittleistung	Holz: 130 mm		Vibration (Brettschneiden)	$a_{h,B}$=10,33m/s^2, K=1.5m/s^2
	Rohr: Ø 30 mm		Vibration (Blechschneiden)	$a_{h,M}$=8.32m/s^2, K=1.5m/s^2
	Stahl: 8 mm		Gewicht:	1,75kg

GERAUSCH-/VIBRATIONSINFORMATION

Der in diesen Anweisungen angegebene Schwingungspegel ist entsprechend einem in EN 62841 genormten Messverfahren gemessen worden und kann für den Vergleich von Elektrowerkzeugen miteinander verwendet werden. Er eignet sich auch für eine vorläufige Einschätzung der Schwingungsbelastung. Der angegebene Schwingungspegel repräsentiert die hauptsächlichen Anwendungen des Elektrowerkzeugs. Wenn allerdings das Elektrowerkzeug für andere Anwendungen, mit unterschiedlichen Zubehören, mit abweichenden Einsatzwerkzeugen oder ungenügender Wartung eingesetzt wird, kann der Schwingungspegel abweichen. Dies kann die Schwingungsbelastung über den gesamten Arbeitszeitraum deutlich erhöhen.
Für eine genaue Abschätzung der Schwingungsbelastung sollten auch die Zeiten berücksichtigt werden, in denen das Gerät abgeschaltet ist oder zwar läuft, aber nicht tatsächlich im Einsatz ist. Dies kann die Schwingungsbelastung über den gesamten Arbeitszeitraum deutlich reduzieren.
Legen Sie zusätzliche Sicherheitsmaßnahmen zum Schutz des Bedieners vor der Wirkung von Schwingungen fest wie zum Beispiel: Wartung von Elektrowerkzeug und Einsatzwerkzeugen, Warmhalten der Hände, Organisation der Arbeitsabläufe.

ERLÄUTERUNG DER BILDSYMBOLE

	Achtung!		Bitte entfernen Sie den Akku, bevor Sie das Werkzeug montieren oder einstellen.
	Betriebsanleitung lesen		Tragen Sie einen Gehörschutz
	Tragen Sie einen Augenschutz		Tragen Sie einen Atemschutz.
	Elektrogeräte gehören nicht in den Hausmüll.		Schutzklasse III

WERKZEUG-ELEMENTE (Abb. 2)

1	Sägeblatt	5	Arbeitsleuchte
2	Sägeblattfußplatte	6	Verriegelungs-/Entriegelungstaste
3	SDS-Bohrfutter	7	Griff
4	Schalter	8	Batterie (nicht im Lieferumfang enthalten)

SICHERHEIT

Allgemeine Sicherheitshinweise fur Elektrowerkzeuge Lesen Sie alle Sicherheitshinweise und
WARNUNG! Anweisungen. Versaumnisse bei der Einhaltung der Sicherheitshinweise und Anweisungen konnen elektrischen Schlag, Brand und/oder schwere Verletzungen verursachen.
Bewahren Sie alle Sicherheitshinweise und Anweisungen fur die Zukunft auf.
Der in den Sicherheitshinweisen verwendete Begriff „Elektrowerkzeug“ bezieht sich auf netzbetriebene Elektrowerkzeuge (mit Netzkabel) und auf akkubetriebene Elektrowerkzeuge (ohne Netzkabel).

Arbeitsplatzsicherheit
- **Halten Sie Ihren Arbeitsbereich sauber und gut beleuchtet.** Unordnung oder unbeleuchtete Arbeitsbereiche konnen zu Unfallen fuhren.
- **Arbeiten Sie mit dem Elektrowerkzeug nicht in explosionsgefahrdeter Umgebung, in der sich brennbare Flussigkeiten, Gase oder Staube befinden.** Elektrowerkzeuge erzeugen Funken, die den Staub oder die Dampfe entzunden konnen.
- **Halten Sie Kinder und andere Personen wahrend der Benutzung des Elektrowerkzeugs fern.** Bei Ablenkung konnen Sie die Kontrolle uber das Gerat verlieren.

Elektrische Sicherheit
- **Der Anschlussstecker des Elektrowerkzeuges muss**

in die Steckdose passen. Der Stecker darf in keiner Weise verandert werden. Verwenden Sie keine Adapterstecker gemeinsam mit schutzgeerdeten Elektrowerkzeugen. Unveranderte Stecker und passende Steckdosen verringern das Risiko eines elektrischen Schlages.

• **Vermeiden Sie Korperkontakt mit geerdeten Oberflachen wie von Rohren, Heizungen, Herden und Kuhlschranken.** Es besteht ein erhohtes Risiko durch elektrischen Schlag, wenn Ihr Korper geerdet ist.

• **Halten Sie Elektrowerkzeuge von Regen oder Nasse fern.** Das Eindringen von Wasser in ein Elektrowerkzeug erhoht das Risiko eines elektrischen Schlages.

• **Zweckentfremden Sie das Kabel nicht, um das Elektrowerkzeug zu tragen, aufzuhangen oder um den Stecker aus der Steckdose zu ziehen. Halten Sie das Kabel fern von Hitze, Ol, scharfen Kanten oder sich bewegenden Gerateteilen.** Beschadigte oder verwickelte Kabel erhohen das Risiko eines elektrischen Schlages.

• **Wenn Sie mit einem Elektrowerkzeug im Freien arbeiten, verwenden Sie nur Verlangerungskabel, die auch fur den Ausenbereich geeignet sind.** Die Anwendung eines fur den Ausenbereich geeigneten Verlangerungskabels verringert das Risiko eines elektrischen Schlages.

• **Wenn der Betrieb des Elektrowerkzeuges in feuchter Umgebung nicht vermeidbar ist, verwenden Sie einen Fehlerstromschutzschalter.** Der Einsatz eines Fehlerstromschutzschalters vermindert das Risiko eines elektrischen Schlages.

Sicherheit von Personen

• **Seien Sie aufmerksam, achten Sie darauf, was Sie tun, und gehen Sie mit Vernunft an die Arbeit mit einem Elektrowerkzeug. Benutzen Sie kein Elektrowerkzeug, wenn Sie mude sind oder unter dem Einfluss von Drogen, Alkohol oder Medikamenten stehen.** Ein Moment der Unachtsamkeit beim Gebrauch des Elektrowerkzeuges kann zu ernsthaften Verletzungen fuhren.

• **Tragen Sie personliche Schutzausrustung und immer eine Schutzbrille.** Das Tragen personlicher Schutzausrustung, wie Staubmaske, rutschfeste Sicherheitsschuhe, Schutzhelm oder Gehorschutz, je nach Art und Einsatz des Elektrowerkzeuges, verringert das Risiko von Verletzungen.

● **Vermeiden Sie eine unbeabsichtigte Inbetriebnahme. Vergewissern Sie sich, dass das Elektrowerkzeug ausgeschaltetist, bevor Sie es an die Stromversorgungund/oder den Akku anschliesen, es aufnehmen oder tragen.** Wenn Sie beim Tragen des Elektrowerkzeuges den Finger am Schalter haben oder das Gerat eingeschaltet an die Stromversorgung anschliesen, kann dies zu Unfallen fuhren.

● **Entfernen Sie Einstellwerkzeuge oder Schraubenschlussel, bevor Sie das Elektrowerkzeug einschalten.** Ein Werkzeug oder Schlussel, der sich in einem drehenden Gerateteil befindet, kann zu Verletzungen fuhren.

● **Vermeiden Sie eine abnormale Korperhaltung. Sorgen Sie fur einen sicheren Stand und halten Sie jederzeit das Gleichgewicht.** Dadurch konnen Sie das Elektrowerkzeug in unerwarteten Situationen besser kontrollieren.

● **Tragen Sie geeignete Kleidung. Tragen Sie keine weite Kleidung oder Schmuck. Halten Sie Haare, Kleidung und Handschuhe fern von sich bewegenden Teilen.** Lockere Kleidung, Schmuck oder lange Haare konnen von sich bewegenden Teilen erfasst werden.

● **Wenn Staubabsaug- und -auffangeinrichtungen montiert werden konnen, vergewissern Sie sich, dass diese angeschlossen sind und richtig verwendet werden.** Verwendung einer Staubabsaugung kann Gefahrdungen durch Staub verringern.

Verwendung und Behandlung des Elektrowerkzeuges

● **Uberlasten Sie das Gerat nicht. Verwenden Sie fur Ihre Arbeit das dafur bestimmte Elektrowerkzeug.** Mit dem passenden Elektrowerkzeug arbeiten Sie besser und sicherer im angegebenen Leistungsbereich.

● **Benutzen Sie kein Elektrowerkzeug, dessen Schalter defektist.** Ein Elektrowerkzeug, das sich nicht mehr ein- oder ausschalten lasst, ist gefahrlich und muss repariert werden.

● **Ziehen Sie den Stecker aus der Steckdose und/oder entfernen Sie den Akku, bevor Sie Gerateeinstellungen vornehmen, Zubehorteile wechseln oder das Great weglegen.** Diese Vorsichtsmasnahme verhindert den unbeabsichtigten Start des Elektrowerkzeuges.

● **Bewahren Sie unbenutzte Elektrowerkzeuge auserhalb der Reichweite von Kindern auf. Lassen Sie Personen das Gerat nicht benutzen, die mit diesem nicht vertraut sind oder diese Anweisungen nicht gelesen haben.** Elektrowerkzeuge sind gefahrlich, wenn sie von unerfahrenen Personen benutzt werden.

● **Pflegen Sie Elektrowerkzeuge mit Sorgfalt. Kontrollieren Sie, ob bewegliche Teile einwandfrei funktionieren und nicht klemmen, ob Teile gebrochen oder so beschadigt sind, dass die Funktion des Elektrowerkzeuges beeintrachtigt ist. Lassen Sie beschadigte Teile vor dem Einsatz des Gerates reparieren.** Viele Unfalle haben ihre Ursache in schlecht gewarteten Elektrowerkzeugen.

● **Halten Sie Schneidwerkzeuge scharf und sauber.** Sorgfaltig gepflegte Schneidwerkzeuge mit scharfen Schneidkanten verklemmen sich weniger und sind leichter zu fuhren.

● **Verwenden Sie Elektrowerkzeug, Zubehor, Einsatzwerkzeuge usw. entsprechend diesen Anweisungen. Berucksichtigen Sie dabei die Arbeitsbedingungen und die auszufuhrende Tatigkeit.** Der Gebrauch von Elektrowerkzeugen
fur andere als die vorgesehenen Anwendungen kann zu gefahrlichen Situationen fuhren.

Verwendung und Behandlung des Akkuwerkzeugs

a) Laden Sie die Akkus nur in Ladegeräten auf, die vom Hersteller empfohlen werden. Für ein Ladegerät, das für eine bestimmte Art von Akkus geeignet ist, besteht Brandgefahr, wenn es mit anderen Akkus verwendet wird.

b) Verwenden Sie nur die dafür vorgesehenen Akkus in den Elektrowerkzeugen. Der Gebrauch von anderen Akkus kann zu Verletzungen und Brandgefahr führen.

c) Halten Sie den nicht benutzten Akku fern von Büroklammern, Münzen, Schlüsseln, Nägeln, Schrauben oder anderen kleinen Metallgegenständen, die eine Überbrückung der Kontakte verursachen könnten. Ein Kurzschluss zwischen den Akkukontakten kann Verbrennungen oder Feuer zur Folge haben.

d) Bei falscher Anwendung kann Flüssigkeit aus dem Akku austreten. Vermeiden Sie den Kontakt damit. Bei zufälligem Kontakt mit Wasser abspülen. Wenn die Flüssigkeit in die Augen kommt, nehmen Sie zusätzlich ärztliche Hilfe in Anspruch. Austretende Akkuflüssigkeit kann zu Hautreizungen oder Verbrennungen führen.

Service

● **Lassen Sie Ihr Elektrowerkzeug nur von qualifiziertem Fachpersonal und nur mit Original-Ersatzteilen reparieren.**
Damit wird sichergestellt, dass die Sicherheit des Elektrowerkzeuges erhalten bleibt.

Spezielle Sicherheitshinweise für das Gerät

1) SPEZIELLE SICHERHEITSHINWEISE FÜR SÄBELSÄGEN

• Halten Sie das Elektrowerkzeug an den isolierten

Griffflächen, wenn Sie Arbeiten ausführen, bei denen das Einsatzwerkzeug verborgene Stromleitungen treffen kann. Der Kontakt mit einer spannungsführenden Leitung kann auch metallene Geräteteile unter Spannung setzen und zu einem elektrischen Schlag führen.

• **Halten Sie die Hände vom Sägebereich fern. Greifen Sie nicht unter das Werkstück.** Bei Kontakt mit dem Sägeblatt besteht Verletzungsgefahr.

• **Führen Sie das Elektrowerkzeug nur eingeschaltet gegen das Werkstück.** Es besteht die Gefahr eines Rückschlages, wenn das Einsatzwerkzeug im Werkstück verkantet.

• **Achten Sie darauf, dass die Fußplatte beim Sägen immer am Werkstück anliegt.** Das Sägeblatt kann verkanten und zum Verlust der Kontrolle über das Elektrowerkzeug führen.

• **Schalten Sie nach Beendigung des Arbeitsvorgangs das Elektrowerkzeug aus und ziehen Sie das Sägeblatt erst dann aus dem Schnitt, wenn dieses zum Still stand gekommen ist.** So vermeiden Sie einen Rückschlag und können das Elektrowerkzeug sicher ablegen.

• **Verwenden Sie nur unbeschädigte, einwandfreie Sägeblätter.** Verbogene oder unscharfe Sägeblätter können brechen, den Schnitt negative beeinflussen oder einen Rückschlag verursachen.

• **Bremsen Sie das Sägeblatt nach dem Ausschalten nicht durch seitliches Gegendrücken ab.** Das Sägeblatt kann beschädigt werden, brechen oder einen Rückschlag verursachen.

• **Spannen Sie das Material gut fest. Stützen Sie das Werkstück nicht mit der Hand oder dem Fuß ab. Berühren Sie keine Gegenstände oder den Erdboden mit der laufenden Säge.** Es besteht Rückschlaggefahr.

• **Verwenden Sie geeignete Suchgeräte, um verborgene Versorgungsleitungen aufzuspüren, oder fragen Sie die örtliche Versorgungsgesellschaft.** Kontakt mit Elektroleitungen kann zu elektrischem Schlag und Feuer, Kontakt einer Gasleitung zur Explosion führen. Beschädigung einer Wasserleitung kann zu Sachbeschädigung und elektrischem Schlag führen.

• **Halten Sie das Elektrowerkzeug beim Arbeiten fest mit beiden Händen und sorgen Sie für einen sicheren Stand.** Das Elektrowerkzeug wird mit zwei Händen sicherer geführt.

• **Sichern Sie das Werkstück.** Ein mit Spannvorrichtungen oder Schraubstock festgehaltenes Werkstück ist sicherer gehalten als mit Ihrer Hand.

• **Warten Sie, bis das Elektrowerkzeug zum Stillstand gekommen ist, bevor Sie es ablegen.** Das Einsatzwerkzeug kann verkanten und zum Verlust der Kontrolle über das Elektrowerkzeug führen.

• **Sägen Sie keine Materialien (z. B. bleihaltige Farben und Lacke oder asbesthaltiges Material), deren Stäube gesundheitsschädlich sein können.**

SPEZIELLE SICHERHEITSHINWEISE FÜR AKKUGERÄTE

• **Stellen Sie sicher, dass das Gerät ausgeschaltet ist, bevor Sie den Akku einsetzen.** Das Einsetzen eines Akkus in ein Elektrowerkzeug, das eingeschaltet ist, kann zu Unfällen führen.

• **Laden Sie Ihre Batterien nur im Innenbereich auf, weil das Ladegerät nur dafür bestimmt ist.** Gefahr durch elektrischen Schlag.

• **Um das Risiko eines elektrischen Schlags zu reduzieren, ziehen Sie den Stecker des Ladegeräts aus der Steckdose heraus, bevor Sie es reinigen.**

• **Setzen Sie den Akku nicht über längere Zeit starker Sonneneinstrahlung aus und legen Sie ihn nicht auf Heizkörpern ab.** Hitze schadet dem Akku und es besteht Explosionsgefahr.

• **Lassen Sie einen erwärmten Akku vor dem Laden abkühlen.**

• **Öffnen Sie den Akku nicht und vermeiden Sie eine mechanische Beschädigung des Akkus.** Es besteht die Gefahr eines Kurzschlusses und es können Dämpfe austreten, die die Atemwege reizen. Sorgen Sie für Frischluft und nehmen Sie bei Beschwer den zusätzlich ärztliche Hilfe in Anspruch.

• **Verwenden Sie keine nicht wiederaufladbaren Batterien.** Das Gerät könnte beschädigt werden.

RESTRISIKEN

Auch wenn Sie dieses Elektrowerkzeug vorschriftsmäßig bedienen, bleiben immer Restrisiken bestehen. Folgende Gefahren können im Zusammenhang mit der Bauweise und Ausführung dieses Elektrowerkzeugs auftreten:

a) Lungenschäden, falls kein geeigneter Atemschutz getragen wird.

b) Schnittverletzungen

c) Gehörschäden, falls kein geeigneter Gehörschutz getragen wird.

d) Gesundheitsschäden, die aus Hand-Arm-chwingungen resultieren, falls das Gerät über einen längeren Zeitraum verwendet wird oder nicht ordnungsgemäß geführt und gewartet wird.

BEDIENUNG

Einsetzen/Wechseln des Sägeblatts (Abb. 3)

Entfernen Sie den Akku, bevor Sie Arbeiten am Elektrowerkzeug durchführen (z. B. Wartung, Werkzeugwechsel usw.) sowie beim Transport und der Lagerung.

Ein versehentliches Drücken des Ein-/Ausschalters kann zu Verletzungen führen.

♦ Drehen Sie das Schnellspannfutter und halten Sie es in Position.

♦ Drücken Sie das gewünschte Sägeblatt bis zum Anschlag in das Schnellspannfutter.

♦ Lassen Sie das Schnellspannfutter los; es muss in seine Ausgangsposition zurückkehren. Das Sägeblatt ist nun fixiert.

Einstellen der Fußplatte (Abb. 4)

Die Fußplatte kann je nach Schnittwinkel eingestellt werden. Nach dem Einsetzen des Sägeblatts und vor dem Sägen bewegen Sie die Fußplatte entsprechend Ihrem Schnittwinkel nach oben oder unten, um komfortabel arbeiten zu können.

Akku prüfen

Vor dem Einsetzen des Akkus den Drehknopf am Akku drücken, um den Ladestand zu prüfen:

4 LEDs leuchten = maximal

3 LEDs leuchten = 75 % Kapazität

2 LEDs leuchten = 40 % Kapazität

1 LED leuchtet = leer

Akku entnehmen/laden/einsetzen (Abb. 5)

HINWEIS: Der Akku wird teilgeladen geliefert. Laden Sie den Akku vor der ersten Verwendung mindestens 1 Stunde lang in der Ladestation auf. Dadurch wird die volle Kapazität sichergestellt. Lithium-Ionen-Akkus können jederzeit geladen werden, ohne dass dies ihre Lebensdauer beeinträchtigt. Eine Unterbrechung des Ladevorgangs schadet dem Akku nicht.

Zum Einsetzen des Akkus diesen in den entsprechenden Schlitz des Geräts einsetzen. Ein Klicken signalisiert, dass der Akku sicher eingerastet ist.

Zum Entnehmen des Akkus die Entriegelungsknöpfe drücken und den Akku aus dem Gerät schieben.

Ein-/Ausschalten (siehe Abb. 6 & 7)

Vor dem Einschalten die Sperrtaste prüfen und sicherstellen, dass sie sich in der Entriegelungsposition befindet. Falls nicht, drücken Sie den Verriegelungsknopf zur Entriegelungsseite.

♦ Drücken Sie den Schalter, um das Gerät zu starten. Die

Arbeitsleuchte leuchtet gleichzeitig auf.
♦ Um das Gerät zu stoppen, lassen Sie den Schalter einfach los. Die Arbeitsleuchte erlischt nach 5 Sekunden.
Hinweis: Das Gerät ist mit einem Drehzahlregler ausgestattet. Je stärker der Regler gedrückt wird, desto höher ist die Drehzahl.

Akku laden (Abb. 8)
1. Stecken Sie das Ladegerät in eine 230-V-Steckdose. Die Betriebsanzeige leuchtet grün.
2. Schieben Sie den Akku in den Schlitz des Ladegeräts. Nach einem Klickgeräusch ist der Akku sicher befestigt. Die Betriebsanzeige erlischt, die Ladeanzeige leuchtet rot. Der Ladevorgang beginnt.
3. Nach ca. 50 Minuten bis 1 Stunde erlischt die Ladeanzeige, die Betriebsanzeige leuchtet wieder grün. Der Ladevorgang ist nun abgeschlossen.
4. Ziehen Sie den Netzstecker und anschließend den Akku aus dem Ladegerät.

WARTUNG

Bitte entfernen Sie den Akku, bevor Sie das Werkzeug montieren oder einstellen.
Die Maschinen von sind entworfen, um während einer langen Zeit problemlos und mit minimaler Wartung zu funktionieren. Sie Verlängern die Lebensdauer, indem Sie die Maschine regelmäßig reinigen und fachgerecht behandeln.
Reinigen Sie das Maschinengehäuse regelmäßig mit einem weichen Tuch, vorzugsweise nach jedem Einsatz. Halten Sie die Lüfterschlitze frei von Staub und Schmutz. Entfernen Sie hartnäckigen Schmutz mit einem weichen Tuch, angefeuchtet mit Seifen wasser. Verwenden Sie keine Lösungsmittel wie Benzin, Alkohol, Ammonia, usw. Derartige Stoffe beschädigen die Kunststoffteile.
Die Maschine braucht keine zusätzliche Schmierung.
Wenden Sie sich in Störungsfällen, z.B. durch Verschleiß eines Teils, an Ihren örtlichen Vertragshändler.

HINWEISE ZUM UMWELTSCHUTZ

Um Transportschäden zu verhinderen, wird die Maschine in einer soliden Verpackung geliefert. Die Verpackung besteht weitgehend aus verwertbarem Material. Benutzen Sie also die Möglichkeit zum Recyclen der Verpackung. Bringen Sie bei Ersatz die alten Maschinen zu Ihren örtlichen WORLD-PRO TOOLS Vertagshändler. Er wird sich um eine umweltfreundliche Verarbeitung ïhrer alten Maschine bemühen.



Li-ion-Akkus sind recycelbar. Geben Sie sie bei einer Entsorgungsstelle für chemische Abfälle ab, so daß die Akkus recycelt oder auf umweltfreundliche Weise entsorgt werden.

Alt-Elektrogeräte sind Wertstoffe, sie gehören daher nicht in den Hausmüll!
Wir möchten Sie daher bitten, uns mit Ihrem aktiven Beitrag beider Ressourcenschonung und beim Umweltschutz zu unterstützen und dieses Gerät bei den-falls vorhandeneingerichteten Rücknahmestellen abzugeben.

PL Polski

AKUMULATOROWA PIŁA RĘCZNA

UŻYTKOWANIE ZGODNE Z PRZEZNACZENIEM

Ręczna pilarka tarczowa (zwana w dalszym ciągu „urządzenie") jest przeznaczona do cięcia wzdłużnego i poprzecznego oraz ukosowego w stałym kontakcie drewna litego, płyt wiórowych, tworzyw sztucznych oraz lekkich materiałów budowlanych. Stosowanie urządzenia do innych celów lub dokonywanie jego modyfikacji uznaje się za niezgodne z jego przeznaczeniem i stwarza poważne ryzyko wypadków. Urządzenie nie jest przeznaczone do użytku komercyjnego.

PARAMETRY TECHNICZNE （fig.1）

Model	CSS-S20LiBA (200303MT)		Klasa izolacji	III
Napięcie	20 V DC		Zalecany zestaw akumulatorów	CLB-20V-4.0D
Prędkość	0-3000 /min		Deklarowany poziom ciśnienia akustycznego	L_{pA}: 82dB(A), K_{pA}=5dB(A)
Długość skoku	26 mm		Deklarowany poziom mocy akustycznej	L_{wA}: 90dB(A), K_{wA}=5dB(A)
Możliwość cięcia	Drewno: 130 mm		Wibracje (deska do krojenia)	$a_{h,B}$=10,33m/s^2, K=1.5m/s^2
	Rura: Ø30 mm		Wibracje (cięcie blachy)	$a_{h,M}$=8.32m/s^2, K=1.5m/s^2
	Stal: 8 mm		Waga:	1,75kg

INFORMACJA NA TEMAT HAŁASU I WIBRACJI

Poziom drgań podany w tych wskazówkach został pomierzony zgodnie z wymaganiami normy EN 62841 dotyczącej procedury pomiarów i można go użyć do porównywania elektronarzędzi. Można go też użyć do wstępnej oceny ekspozycji na drgania.
Podany poziom drgań jest reprezentatywny dla podstawowych zastosowań elektronarzędzia. Jeżeli elektronarzędzie użyte zostanie do innych zastosowań, z innymi narzędziami roboczymi, z różnym osprzętem, a także jeśli nie będzie wystarczająco konserwowane, poziom drgań może odbiegać od podanego. Podane powyżej przyczyny mogą spowodować podwyższenie ekspozycji na drgania podczas całego czasu pracy.
Aby dokładnie ocenić ekspozycję na drgania, trzeba wziąć pod uwagę także okresy, gdy urządzenie jest wyłączone, lub gdy jest wprawdzie włączone, ale nie jest używane do pracy. W ten sposób łączna (obliczana na pełny wymiar czasu pracy) ekspozycja na drgania może okazać się znacznie niższa.
Należy wprowadzić dodatkowe środki bezpieczeństwa, mające na celu ochronę operatora przed skutkami ekspozycji na drgania, np.: konserwacja elektronarzędzia i narzędzi roboczych, zabezpieczenie odpowiedniej temperatury rąk, ustalenie kolejności operacji roboczych.

OBJAŚNIENIE SYMBOLI

	Uwaga!		Upewnij się, że wyjmij akumulator przed przystąpieniem do montażu lub regulacji narzędzia.
	Przeczytaj instrukcję obsługi.		Nosić ochronniki słuchu.
	Nosić okulary ochronne		Nosić ochronę dróg oddechowych
	Urządzeń elektrycznych nie należy wyrzucać razem z odpadami domowymi		Klasa zabezpieczenia III

CZĘŚCI SKŁADOWE NARZĘDZIA （fig.2）

1	Brzeszczot	5	Lampka kontrolna
2	Podstawa brzeszczotu	6	Przycisk blokady/odblokowania
3	Uchwyt SDS	7	Rękojeść
4	Spust włącznika	8	Akumulator (brak w zestawie)

WSKAZÓWKI BEZPIECZEŃSTWA

UWAGA! Należy przeczytać wszystkie wskazówki. Błędy w przestrzeganiu następujących przepisów mogą powodować porażenie prądem, pożar i/lub ciężkie obrażenia ciała.**Ogolne przepisy bezpieczeństwa dla elektronarzędzi**

⚠ OSTRZEŻENIE Należy przeczytać wszystkie wskazowki i przepisy. Błędy w przestrzeganiu poniższych wskazowek mogą spowodować porażenie prądem, pożar i/lub ciężkie obrażenia ciała.
Należy starannie przechowywać wszystkie przepisy I wskazowki bezpieczeństwa dla dalszego zastosowania. Użyte w poniższym tekście pojęcie „elektronarzędzie“ odnosi się do elektronarzędzi zasilanych energią elektryczną z sieci (z przewodem zasilającym) i do elektronarzędzi zasilanych akumulatorami (bez przewodu zasilającego).

Bezpieczeństwo miejsca pracy

● **Stanowisko pracy należy utrzymywać w czystości i dobrze oświetlone.** Nieporządek w miejscu pracy lub nieoświetlona przestrzeń robocza mogą być przyczyną wypadkow.
● **Nie należy pracować tym elektronarzędziem w otoczeniu zagrożonym wybuchem, w ktorym znajdują się np. łatwopalne ciecze, gazy lub pyły.** Podczas pracy elektronarzędziem wytwarzają się iskry, ktore mogą spowodować zapłon.
● **Podczas użytkowania urządzenia zwrocić uwagę na to, aby dzieci i inne osoby postronne znajdowały się w bezpiecznej odległości.** Odwrocenie uwagi może spowodować utratę kontroli nad narzędziem.

Bezpieczeństwo elektryczne

● **Wtyczka elektronarzędzia musi pasować do gniazda. Nie wolno zmieniać wtyczki w jakikolwiek sposob. Nie wolno używać wtykow adapterowych w przypadku elektronarzędzi z uziemieniem ochronnym.** Niezmienione wtyczki i pasujące gniazda zmniejszają ryzyko porażenia prądem.
● **Należy unikać kontaktu z uziemionymi powierzchniami jak rury, grzejniki, piece i lodowki.** Ryzyko porażenia prądem jest większe, gdy ciało użytkownika jest uziemione.
● **Urządzenie należy zabezpieczyć przed deszczem i wilgocią.** Przedostanie się wody do elektronarzędzia podwyższa ryzyko porażenia prądem.
● **Nigdy nie należy używać przewodu do innych czynności. Nigdy nie należy nosić elektronarzędzia, trzymając je za przewod, ani używać przewodu do zawieszenia urządzenia; nie wolno też wyciągać wtyczki z gniazdka pociągając za przewod. Przewod należy chronić przed wysokimi temperaturami, należy go trzymać z dala od oleju, ostrych krawędzi lub ruchomych części urządzenia.** Uszkodzone lub splątane przewody zwiększają ryzyko porażenia prądem.
● **W przypadku pracy elektronarzędziem pod gołym niebem, należy używać przewodu przedłużającego, dostosowanego rownież do zastosowań zewnętrznych.** Uży cie właściwego przedłużacza (dostosowanego do pracy na zewnątrz) zmniejsza ryzyko porażenia prądem.
● **Jeżeli nie da się uniknąć zastosowania elektronarzędzia w wilgotnym otoczeniu, należy użyć wyłącznika ochronnego rożnicowo-prądowego.** Zastosowanie wyłącznika ochronnego rożnicowo-prądowego zmniejsza ryzyko porażenia prądem.

Bezpieczeństwo osob

● **Podczas pracy z elektronarzędziem należy zachować ostrożność, każdą czynność wykonywać uważnie i z rozwagą. Nie należy używać elektronarzędzia, gdy jest się zmęczonym lub będąc pod wpływem narkotykow, alkoholu lub lekarstw.** Moment nieuwagi przy użyciu elektronarzędzia może stać się przyczyną poważnych urazow ciała.
● **Należy nosić osobiste wyposażenie ochronne i zawsze okulary ochronne.** Noszenie osobistego wyposażenia ochronnego – maski przeciwpyłowej, obuwia z podeszwami przeciwpoślizgowymi, kasku ochronnego lub środkow ochrony słuchu (w zależności od rodzaju I zastosowania elektronarzędzia) – zmniejsza ryzyko obrażeń ciała.
● **Należy unikać niezamierzonego uruchomienia narzęd i/lub podłączeniemdo akumulatora, a także przed podniesieniem lub przeniesieniem elektronarzędzia, należy upewnić się, że elektronarzędzie jest wyłączone.** Trzymanie palca na wyłączniku podczas przenoszenia elektronarzędzia lub podłączenie do prądu włączonego narzędzia, może stać się przyczyną wypadkow.
● **Przed włączeniem elektronarzędzia, należy usunąć narzędzia nastawcze lub klucze.** Narzędzie lub klucz, znajdujący się w ruchomych częściach urządzenia mogą doprowadzić do obrażeń ciała.
● **Należy unikać nienaturalnych pozycji przy pracy. Należy dbać o stabilną pozycję przy pracy i zachowanie rownowagi.** W ten sposob możliwa będzie lepsza kontrola elektronarzędzia w nieprzewidzianych sytuacjach.

● **Należy nosić odpowiednie ubranie. Nie należy nosić luźnego ubrania ani biżuterii. Włosy, ubranie i rękawice należy trzymać z daleka od ruchomych części.** Luźne ubranie, biżuteria lub długie włosy mogą zostać wciągnięte przez ruchome części.

● **Jeżeli istnieje możliwość zamontowania urządzeń odsysających i wychwytujących pył, należy upewnić się, że są one podłączone i będą prawidłowo użyte.** Użycie urządzenia odsysającego pył może zmniejszyć zagrożenie pyłami.

Prawidłowa obsługa i eksploatacja elektronarzędzi

● **Nie należy przeciążać urządzenia. Do pracy używać należy elektronarzędzia, ktore są do tego przewidziane.**
Odpowiednio dobranym elektronarzędziem pracuje się
w danym zakresie wydajności lepiej i bezpieczniej.

● **Nie należy używać elektronarzędzia, ktorego włącznik/wyłącznik jest uszkodzony.** Elektronarzędzie, ktorego nie można włączyć lub wyłączyć jest niebezpieczne i musi zostać naprawione.

● **Przed regulacją urządzenia, wymianą osprzętu lub pozaprzestaniu pracy narzędziem, należy wyciągnąć wtyczkę z gniazda i/lub usunąć akumulator.** Ten środek ostrożności zapobiega niezamierzonemu włączeniu się elektronarzędzia.

● **Nieużywane elektronarzędzia należy przechowywać w miejscu niedostępnym dla dzieci. Nie należy udostępniać narzędzia osobom, ktore go nie znają lub nie przeczytały niniejszych przepisow.** Używane przez niedoświadczone osoby elektronarzędzia są niebezpieczne.

● **Konieczna jest należyta konserwacja elektronarzędzia. Należy kontrolować, czy ruchome części urządzenia działają bez zarzutu i nie są zablokowane, czy części nie są pęknięte lub uszkodzone w taki sposob, ktory miałby**
wpływ na prawidłowe działanie elektronarzędzia. Uszkodzone części należy przed użyciem urządzenia oddać do naprawy. Wiele wypadkow spowodowanych jest przez niewłaściwą konserwację elektronarzędzi.

● **Należy stale dbać o ostrość i czystość narzędzi tnących.** O wiele rzadziej dochodzi do zakleszczenia się narzędzia tnącego, jeżeli jest ono starannie utrzymane. Zadbane narzędzia łatwiej się też prowadzi.

● **Elektronarzędzia, osprzęt, narzędzia pomocnicze itd. należy używać zgodnie z niniejszymi zaleceniami. Uwzględnić należy przy tym warunki i rodzaj wykonywanej pracy.** Niezgodne z przeznaczeniem użycie elektronarzędziamoże doprowadzić do niebezpiecznych sytuacji.

Stosowanie i obsługa narzędzia akumulatorowego

a) Akumulatory ładuj wyłącznie za pomocą ładowarek zalecanych przez producenta. Używanie ładowarki do ładowania akumulatorów innych niż te, do których jest ona przewidziana, stwarza zagrożenie pożarowe.

b) Stosuj zawsze akumulatory przewidziane dla określonego elektronarzędzia. Używanie innych akumulatorów może doprowadzić do obrażeń i niebezpieczeństwa pożaru.

c) Nieużywany akumulator przechowuj z dala od spinaczy biurowych, monet, kluczy, gwoździ, śrub lub innych drobnych metalowych przedmiotów, które mogłyby powodować zwarcie styków. Zwarcie między stykami akumulatora może spowodować oparzenia lub pożar.

d) Przy nieprawidłowym użytkowaniu z akumulatora może wydostać się ciecz. Unikaj kontaktu z tą cieczą. W razie przypadkowego kontaktu zmyj wodą. W przypadku przedostania się cieczy do oczu skorzystaj dodatkowo z pomocy lekarza. Wydostająca się z akumulatora ciecz może powodować podrażnienia skóry lub poparzenia.

Serwis

● **Naprawę elektronarzędzia należy zlecić jedynie wykwalifikowanemu fachowcowi i przy użyciu oryginalnych części zamiennych.** To gwarantuje, że bezpieczeństwo urządzenia zostanie zachowane.**zia. Przed włożeniem wtyczki do gniazdka**

Specjalne instrukcje bezpieczeństwa dotyczące urządzenia

1) SPECJALNE INSTRUKCJE BEZPIECZEŃSTWA DOTYCZĄCE PIŁ SZABLISTY

• Trzymaj elektronarzędzie za izolowane powierzchnie chwytne podczas wykonywania prac, w których narzędzie tnące może zetknąć się z ukrytymi przewodami. Kontakt z przewodem pod napięciem może również spowodować przepięcie metalowych części urządzenia i doprowadzić do porażenia prądem.

• Trzymaj ręce z dala od miejsca cięcia. Nie sięgaj pod obrabiany element. Kontakt z ostrzem grozi obrażeniami.

● Dosuwaj brzeszczot do obrabianego elementu tylko wtedy, gdy elektronarzędzie jest włączone. Istnieje ryzyko odrzutu, jeśli wkładka narzędziowa zatnie się w obrabianym elemencie.

● Upewnij się, że płyta podstawy jest pewnie osadzona na obrabianym elemencie podczas cięcia. Brzeszczot może się przechylić i doprowadzić do utraty kontroli nad elektronarzędziem.

• Po zakończeniu pracy wyłącz elektronarzędzie i nie wyciągaj brzeszczotu z cięcia, dopóki się nie zatrzyma. W ten sposób unikniesz odrzutu i będziesz mógł bezpiecznie odłożyć elektronarzędzie.

● Używaj wyłącznie nieuszkodzonych brzeszczotów w idealnym stanie. Wygięte lub tępe brzeszczoty mogą się złamać, negatywnie wpłynąć na jakość cięcia lub spowodować odrzut.

● Nie hamuj brzeszczotu po wyłączeniu urządzenia poprzez zastosowanie nacisku bocznego. Brzeszczot może ulec uszkodzeniu, złamać się lub spowodować odrzut.

● Mocno dokręć materiał. Nie podpieraj obrabianego przedmiotu ręką ani stopą. Nie dotykaj żadnych przedmiotów ani podłoża podczas pracy pilarki. Istnieje ryzyko odrzutu.

● Użyj odpowiednich detektorów, aby zlokalizować ukryte przewody zasilające lub skontaktuj się z lokalnym zakładem energetycznym. Kontakt z przewodami elektrycznymi może prowadzić do porażenia prądem i pożaru, kontakt z rurą gazową może spowodować wybuch. Uszkodzenie rury wodociągowej może prowadzić do uszkodzenia mienia i porażenia prądem.

● Podczas pracy trzymaj elektronarzędzie mocno obiema rękami i zapewnij sobie stabilne oparcie. Elektronarzędzie jest prowadzone bezpieczniej obiema rękami.

● Zabezpiecz obrabiany przedmiot. Przedmiot obrabiany zamocowany za pomocą urządzeń zaciskowych lub imadła jest stabilniejszy niż ręką.

● Przed odłożeniem elektronarzędzia należy odczekać, aż się zatrzyma. Wkładka narzędzia może się przechylić, co może doprowadzić do utraty kontroli nad elektronarzędziem.

● Nie należy ciąć materiałów (np. farb i powłok zawierających ołów lub materiałów zawierających azbest), których pył może być szkodliwy.

SPECJALNE WSKAZÓWKI DOTYCZĄCE BEZPIECZEŃSTWA DLA NARZĘDZI AKUMULATOROWYCH

• Przed włożeniem akumulatora należy upewnić się, że urządzenie jest wyłączone. Włożenie akumulatora do włączonego elektronarzędzia może spowodować wypadek.

• Ładuj akumulatory tylko w pomieszczeniach, ponieważ ładowarka jest przeznaczona wyłącznie do użytku

wewnętrznego. Ryzyko porażenia prądem elektrycznym.
• Aby zmniejszyć ryzyko porażenia prądem elektrycznym, należy odłączyć ładowarkę od sieci przed jej czyszczeniem.
• Nie wystawiaj akumulatora na długotrwałe działanie silnego światła słonecznego ani nie pozostawiaj go na grzejniku. Ciepło uszkadza akumulator i istnieje ryzyko wybuchu.
• Przed ładowaniem należy odczekać, aż rozgrzany akumulator ostygnie.
• Nie otwierać akumulatora i unikać jego uszkodzeń mechanicznych. Ryzyko zwarcia i wydzielania się oparów, które mogą podrażniać drogi oddechowe. Zapewnić dopływ świeżego powietrza i w razie dyskomfortu zwrócić się o pomoc medyczną.
• Nie używać baterii jednorazowych. Może to spowodować uszkodzenie urządzenia.

RYZYKO RESZTKOWE
Nawet przy prawidłowej obsłudze i użytkowaniu tego elektronarzędzia, nadal mogą występować pewne zagrożenia resztkowe. Ze względu na swoją konstrukcję i konstrukcję, elektronarzędzie może stwarzać następujące zagrożenia:
a) Uszkodzenie płuc, jeśli nie używa się odpowiedniej ochrony dróg oddechowych;
b) Skaleczenia
c) Uszkodzenie słuchu w przypadku pracy bez ochrony słuchu.
d) Urazy zdrowotne spowodowane wymachiwaniem rękami i ramionami podczas długotrwałej obsługi urządzenia lub jeśli urządzenie nie jest prawidłowo trzymane lub konserwowane.

DZIAŁANIE

Montaż/wymiana brzeszczotu (rys. 3)
Wyjmij akumulator przed wykonywaniem jakichkolwiek prac przy elektronarzędziu (np. konserwacją, wymianą narzędzia itp.), a także podczas transportu i przechowywania elektronarzędzia.
Niezamierzone naciśnięcie przycisku wł./wył. może spowodować obrażenia.
♦ Obróć uchwyt szybkozaciskowy i przytrzymaj go w tej pozycji.
♦ Wciśnij odpowiedni brzeszczot w uchwyt szybkozaciskowy do oporu.
♦ Zwolnij uchwyt szybkozaciskowy – powinien powrócić do pozycji wyjściowej. Brzeszczot jest teraz zablokowany.

Regulacja podstawy (rys. 4)
Podstawę można regulować w zależności od kąta cięcia. Po zamontowaniu brzeszczotu, a przed cięciem, przesuń podstawę w górę lub w dół, w zależności od kąta cięcia, aby zapewnić komfortową pracę.

Sprawdzanie akumulatora
Przed montażem akumulatora naciśnij pokrętło na akumulatorze, aby sprawdzić poziom naładowania:
4 diody LED świecą się = maksimum
3 diody LED świecą się = 75% poziomu naładowania
2 diody LED świecą się = 40% poziomu naładowania
1 dioda LED świeci się = akumulator rozładowany

Wyjmowanie/ładowanie/wkładanie akumulatora (rys. 5)
UWAGA: Akumulator jest dostarczany częściowo naładowany. Przed pierwszym użyciem należy ładować akumulator w stacji ładującej przez co najmniej 1 godzinę. Zapewni to pełną moc akumulatora. Akumulatory litowo-jonowe można ładować w dowolnym momencie bez skracania ich żywotności. Przerwanie procesu ładowania nie powoduje uszkodzenia akumulatora.
Montaż akumulatora odbywa się poprzez włożenie go do gniazda urządzenia. Usłyszenie kliknięcia oznacza bezpieczne zablokowanie akumulatora.
Aby wyjąć akumulator, naciśnij przyciski zwalniające i wysuń akumulator z urządzenia.

Włączanie/wyłączanie (patrz rys. 6 i 7)
Przed włączeniem sprawdź przycisk blokady i upewnij się, że jest w pozycji odblokowanej. W przeciwnym razie należy przesunąć przycisk blokady do pozycji odblokowania.
♦ Naciśnij spust włącznika, aby uruchomić narzędzie. Jednocześnie zapali się lampka kontrolna.
♦ Aby zatrzymać narzędzie, wystarczy zwolnić spust włącznika. Lampka kontrolna wyłączy się z opóźnieniem 5 sekund.
Uwaga: Narzędzie jest wyposażone w przełącznik z regulacją prędkości. Im głębiej wciśniesz, tym większa będzie prędkość.

Ładowanie akumulatora (rys. 8)
1. Podłącz ładowarkę akumulatora do gniazda 230 V AC; kontrolka zasilania zaświeci się na zielono.
2. Wsuń akumulator do gniazda ładowarki. Po usłyszeniu kliknięcia akumulator zostanie zamocowany. Kontrolka zasilania zgaśnie, a kontrolka ładowania zaświeci się na czerwono. Rozpocznie się proces ładowania.
3. Po około 50 minutach do 1 godziny kontrolka ładowania zgaśnie, a kontrolka zasilania ponownie zaświeci się na zielono. Oznacza to, że proces ładowania został całkowicie zakończony.
4. Odłącz ładowarkę od zasilania, a następnie wyjmij akumulator z ładowarki.

KONSERWACJA

Upewnij się, że wyjmij akumulator przed przystąpieniem do montażu lub regulacji narzędzia.
Urządzenia zostały zaprojektowane do działania przez dłuższy okres czasu przy minimalnym nakładzie pracy związanym z konserwacją. Zadowalające działanie zależy od odpowiedniego dbania o urządzenie oraz regularnego czyszczenia.
Należy regularnie czyścić obudowę urządzenia miękką szmatką, najlepiej po każdym użyciu. Należy dopilnować, aby otwory wentylacyjne nie były zatkane przez pył i brud. W przypadku, gdy brud nie daje się usunąć, należy użyć miękkiej szmatki zwilżonej wodą z mydłem. Nie wolno używać rozpuszczalników takich jak benzyna, alkohol, woda z amoniakiem itd. Rozpuszczalniki te mogą uszkodzić części wykonane z plastiku.
Urządzenie nie wymaga dodatkowego smarowania.
W przypadku pojawienia się usterki, np. zużycia części, należy skontaktować się z najbliższym sprzedawcą.

INFORMACJA DOTYCZĄCA OCHRONY ŚRODOWISKA



W celu zabezpieczenia urządzenia przed uszkodzeniami w czasie transportu, jest ono dostarczane w odpowiednio mocnym opakowaniu. Większość materiałów można poddać ponownej utylizacji. Należy umieścić materiały w odpowiednich dla ich właściwości pojemnikach utylizacyjnych. Nieużywany jużsprzęt można odnieść do miejscowego sprzedawcy. Zostanie on odpowiednio zutylizowany w sposób bezpieczny dla środowiska.
Akumulatory Li-ion nadają się do recyklingu. Należy oddawać je do punktów utylizacji odpadów chemicznych, tak aby akumulatory mogły być poddane procesowi recyklingu lub utylizowane w ekologiczny sposób.
Zużyte urządzenia elektryczne są surowcami wtórnymi – nie wolno wyrzucać ich do pojemników na odpady domowe, ponieważ mogą zawierać substancje niebezpieczne dla zdrowia ludzkiego i środowiska! Prosimy o aktywną pomoc w oszczędnym

gospodarowaniu zasobami naturalnymi i ochronie środowiska naturalnego przez przekazanie zużytego urządzenia do punktu składowania surowców wtórnych - zużytych urządzeń elektrycznych.

Exploded view CSS-S20LiBA

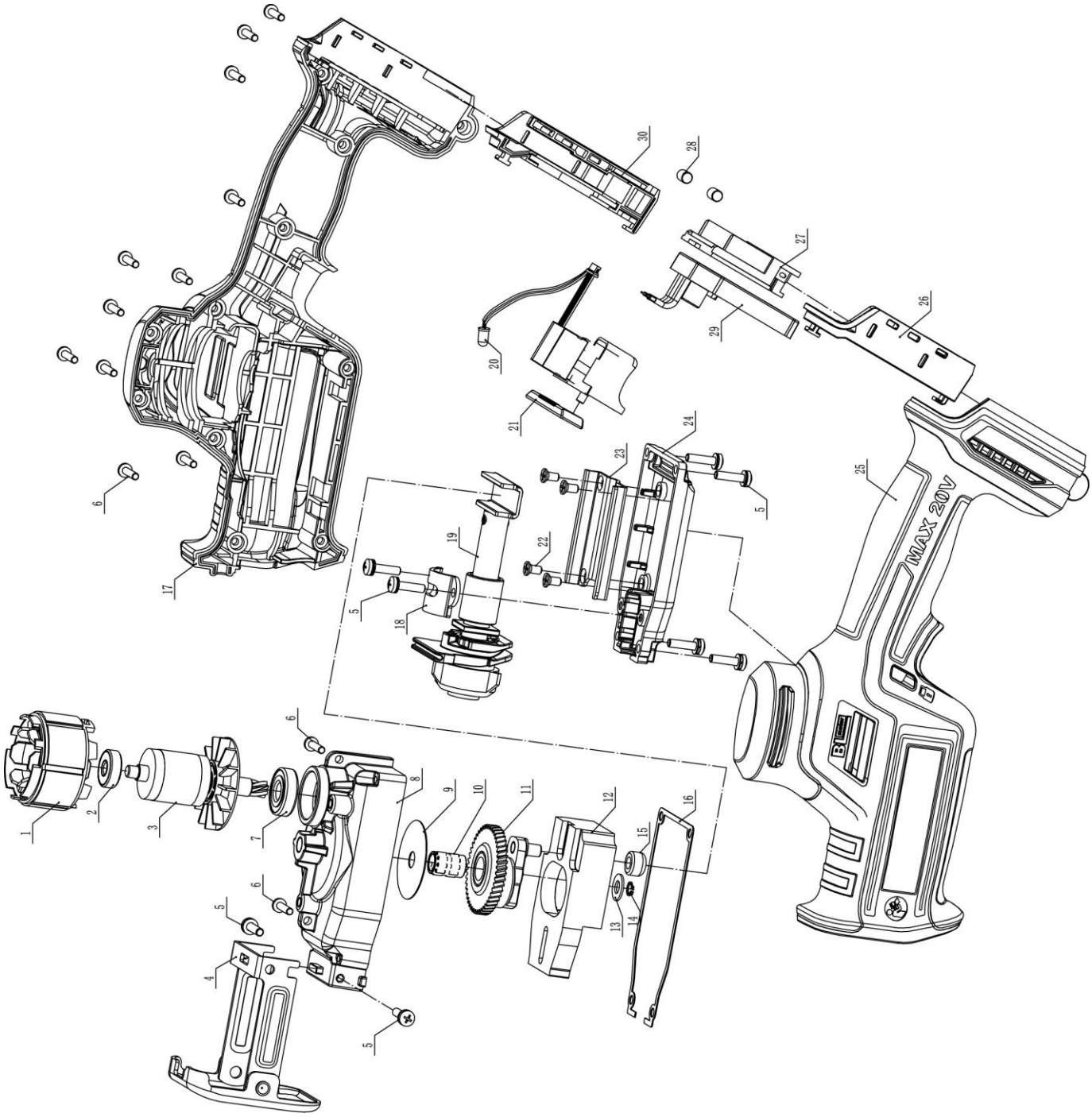

Parts list for CSS-S20LiBA

Part No	Part Name	Qty		Part No	Part Name	Qty
1	4820 Stator (with controller）	1		16	Oil seal pad	1
2	626 Bearing	1		17	Right enclosure	1
3	MDJ Rotor φ48*20/20V	1		18	Clamp plate	1
4	MDJ Frame	1		19	Reciprocating rod assembly	1
5	Screw M4*16	8		20	Switch assembly	1
6	Tapping Screw ST3.5X16	13		21	Switch lever	1
7	609 Bearing	1		22	Screw M4*8	4
8	Box	1		23	Stop plate	1
9	Gasket θ8.3Xθ40X0.5	1		24	Upper cover	1
10	Needle roller bearing K081217	1		25	Left enclosure	1
11	MDJ47 GEAR COMPLETE	1		26	Makita left footer	1
12	MDJ Counter Weight	1		27	Makita plug pin	1
13	Gasket φ6.2*φ13*0.5	1		28	Rubber column	2
14	Elastic ring for θ6 shaft	1		29	Controller	1
15	Needle roller bearing	1		30	Makita right footer	1