SK Hladinový zberač nečistôt

CZ Povrchový sběrač nečistot

HU Medence szkimmer

RO Skimmer de suprafață pentru piscină

EN Pool Surface Skimmer

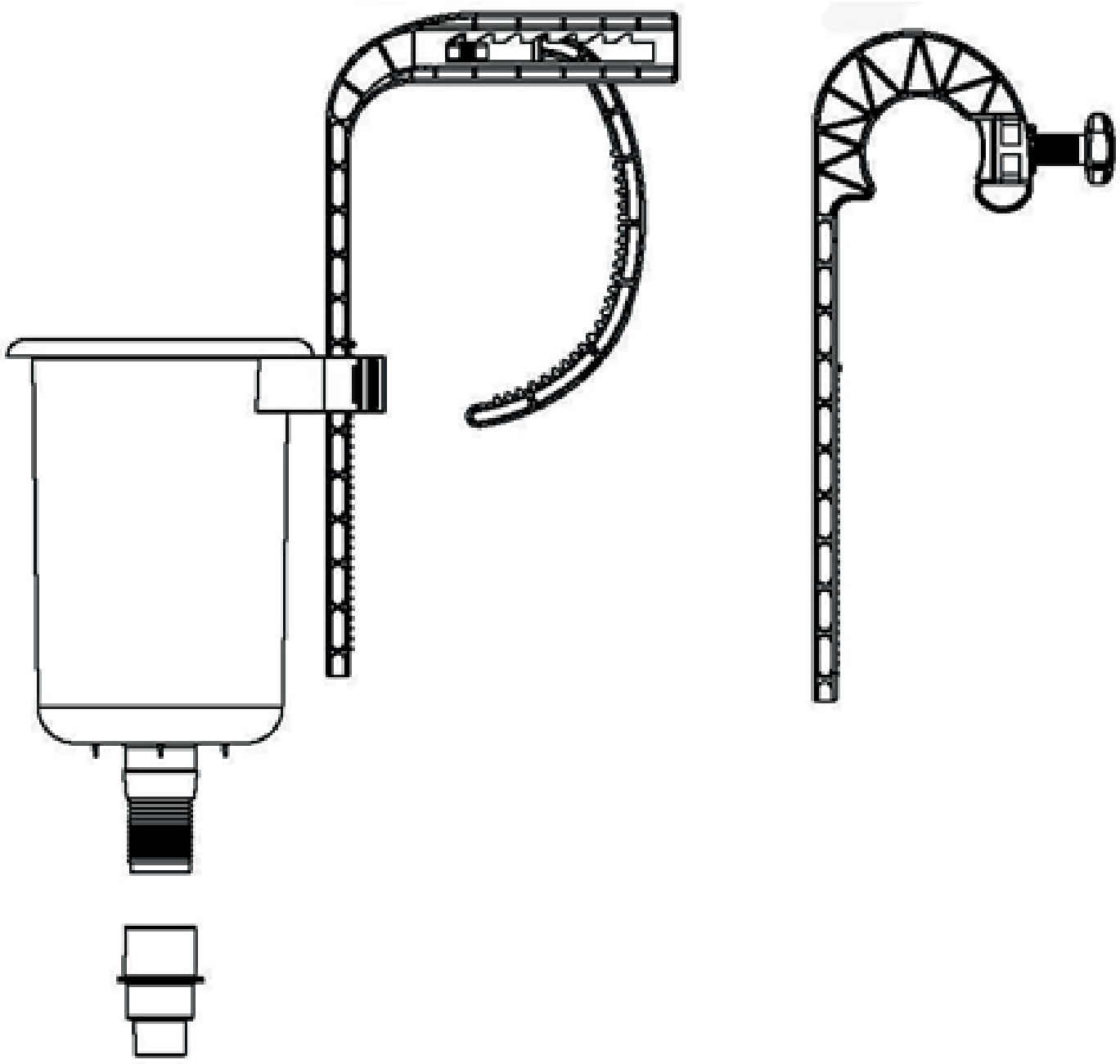

Preklad originálneho návodu na použitie
Překlad originálním návodu k použití
Az eredeti használati útmutató fordítása
Traducerea manualului de utilizare original
Instruction manual

SK Slovenský

OBSAH

Upozornenia/Bezpečnostné opatrenia/Vlastnosti..... 1
Zoznam dielov..... 2
Montáž na nafukovacie bazény..... 3
Montáž na bazény s kovovou konštrukciou..... 5
Údržba a skladovanie..... 7

Aby ste predišli nebezpečenstvu, pred inštaláciou a používaním tohto výrobku si pozorne prečítajte, pochopte a dodržujte všetky pokyny.

UPOZORNENIA / BEZPEČNOSTNÉ OPATRENIA

Tento výrobok je určený predovšetkým na použitie dospelými.
Pred montážou, nastavovaním, demontážou alebo čistením tohto zariadenia vypnite svoju filtračnú pumpu.
Silný podtlak môže byť nebezpečný a viesť k uviaznutiu tela.
Udržujte svoje prsty a vlasy mimo tohto zariadenia. Taktiež sa držte ďalej od otvoru košíka, kým je filtračná pumpa v prevádzke.
Keď sa bazén používa, nespúšťajte filtračnú pumpu a uistite sa, že ste odstránili všetky súpravy na údržbu.

UPOZORNENIE: Nedodržanie týchto upozornení môže viesť k poškodeniu majetku, úrazu elektrickým prúdom, utopeniu alebo vážnemu zraneniu. Pri akejkoľvek vodnej aktivite vždy používajte zdravý rozum a dobrý úsudok.

VLASTNOSTI

- Jednoduchá inštalácia a údržba.
- Určené na použitie pre nadzemné bazény. Pomáha zachytávať lístie a iné nečistoty skôr, než klesnú na dno bazéna.
- Nastaviteľné upevňovacie prvky pre montáž na prenosné bazény; možno pripojiť k filtračnému systému pre automatické zbieranie nečistôt z hladiny.
- Opakovane použiteľný košík je možné vybrať pre ľahké čistenie.
- Odolné plastové materiály, ktoré sú odolné voči oxidácii a bazénovej chémii.
- Nízke náklady na údržbu a prácu.
- Kompatibilný s filtračnými pumpami s prietokom 1 200 litrov/h a viac.
- Kompaktná veľkosť pre jednoduché skladovanie.
- K dispozícii je voliteľná PE hadica s priemerom 38 mm.

SK Slovenský

ZOZNAM DIELOV

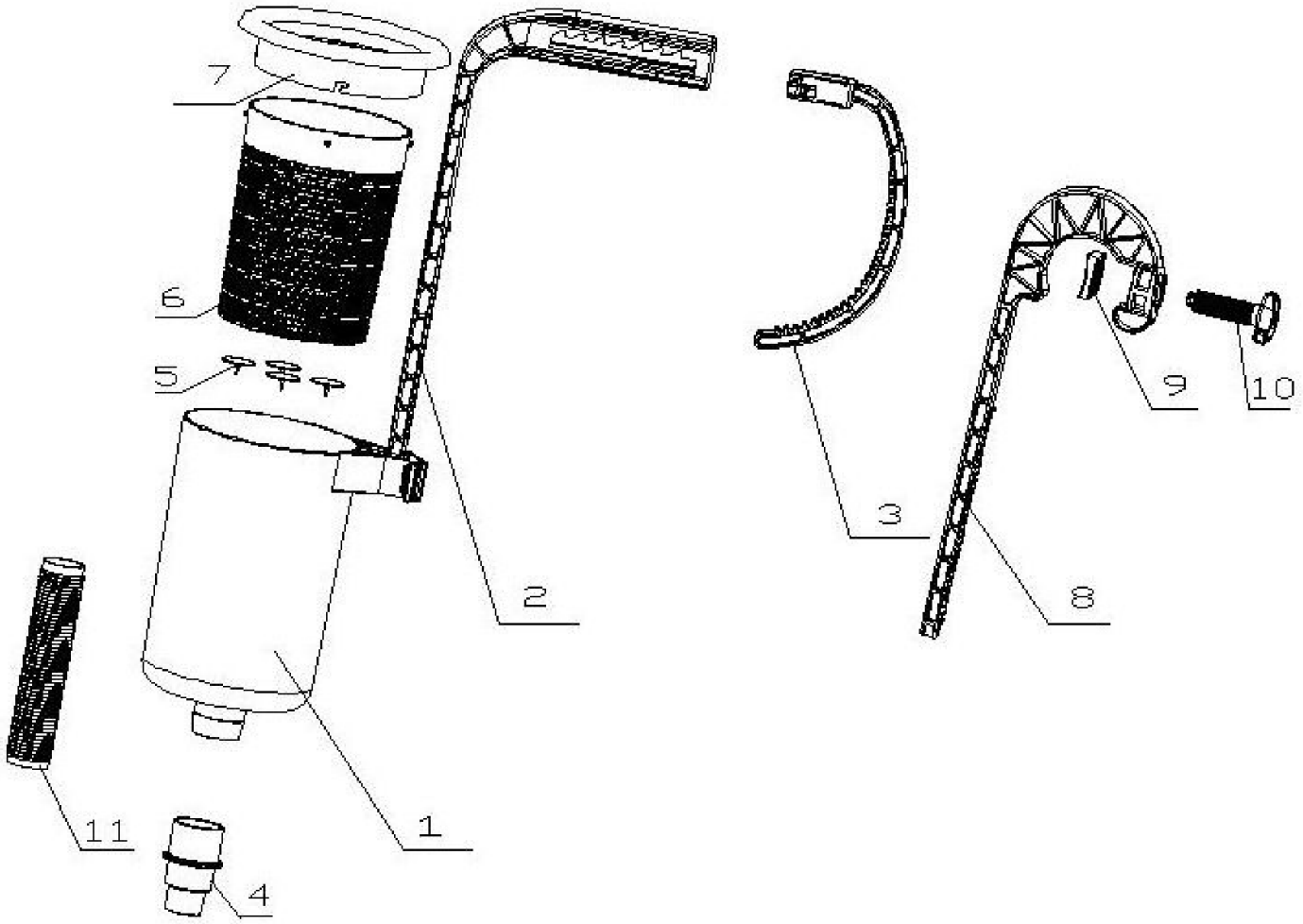

DIEL	POPIS	MNOŽSTVO
P01	Telo zberača	1
P02	Zarovnávacia rukoväť (Len pre nafukovací bazén)	1
P03	Upínacia rukoväť (Len pre nafukovací bazén)	1
P04	Hadicový adaptér	1
P05	Gumový držiak	1
P06	Košík zberača	1
P07	Vrchnák zberača	1
P08	Záves na konštrukciu (Len pre bazény s konštrukciou)	1
P09	Súprava skrutiek (plastový rebrík, len bazény s konštrukciou.)	1
P10	Súprava skrutiek (Len bazény s konštrukciou)	1
P11	Hadica zberača (priemer 32 mm, 70 cm)	1

SK Slovenský

MONTÁŽ PRE NAFUKOVACIE BAZÉNY S NAFUKOVACÍMI HORNÝMI PRSTENCAMI

Poznámka: Ak používate BAZÉN S KOVOVOU KONŠTRUKCIOU, prejdite na stranu 5

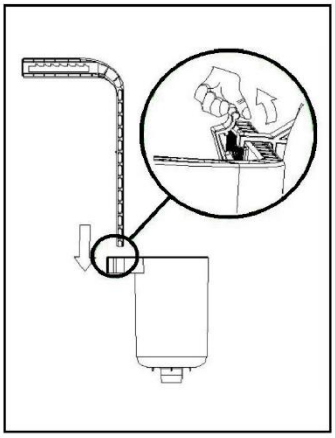	**KROK 1** (1) Odistite poistku rukoväte z tela zberača (P01) podľa obrázka. (2) Vložte a zaistite zarovnávaciu rukoväť (P02) do tela zberača (P01) v požadovanej polohe
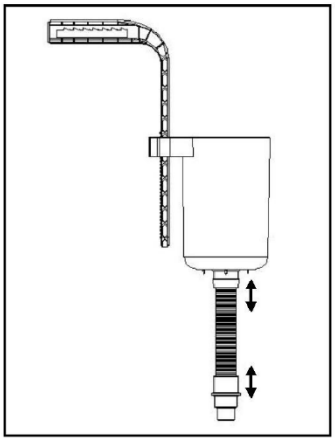	**KROK 2** (1) Pripojte jeden koniec hadice zberača (P11) k spodnej časti tela zberača (P01). (2) Druhý koniec hadice zberača (P11) pripojte k adaptéru na hadicu (P04), ako je znázornené.
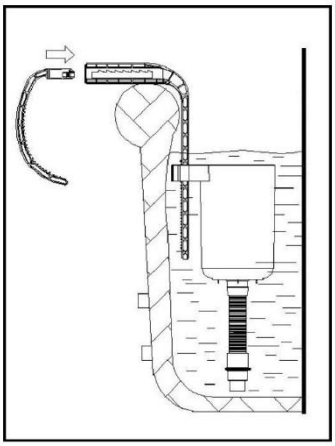	**KROK 3** (1) Umiestnite zmontovanú jednotku na hornú časť nafukovacieho horného prstenca bazéna, v blízkosti vodného výpustu (t.j. spodného pripojenia hadice k vstupu filtračnej pumpy). (2) Zostavte hákovú jednotku podľa obrázka – stlačte a nasuňte upínaciu rukoväť (P03) do zarovnávacej rukoväte (P02) a potom nastavte jednotku rukoväte tak, aby tesne obopínala nafukovací prstenec. Uistite sa, že je rukoväť bezpečne utiahnutá na bazéne.
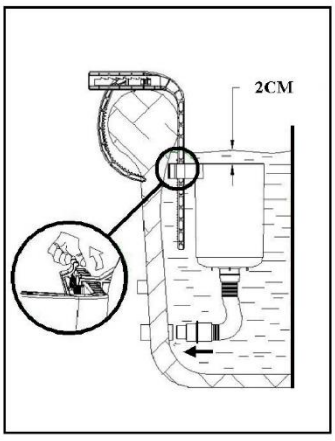	**KROK 4** Hadicu zberača (P11+P04) riadne pripevnite k vodnému výpustu a nastavte výšku tela zberača (P01) na 2 cm pod hladinu vody.

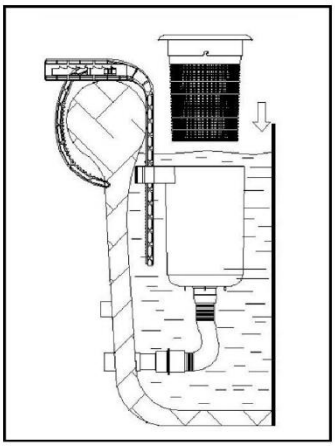

KROK 5
Umiestnite košík zberača (P06), ktorý je už zmontovaný s vrchnákom zberača (P07), do tela zberača (P01). Jemne zatlačte nadol a ponorte košík zberača (P06), kým nebude pevne na svojom mieste.

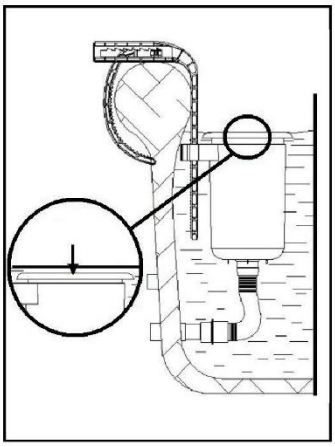

Poznámka:
Uistite sa, že vrchnák zberača (P07) pláva neustále rovnobežne s hladinou vody a mal by plávať kolmo na telo zberača (P01). V prípade potreby upravte polohu hladinového zberača.

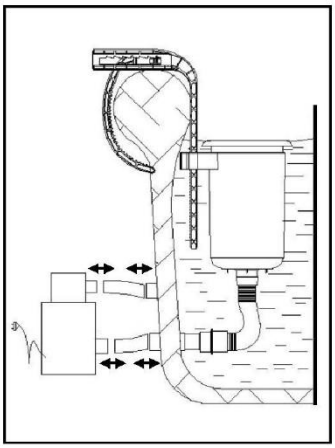

KROK 6
Nakoniec si prezrite obrázok filtračného systému. Teraz môžete začať s nastavením filtračnej pumpy podľa návodu na obsluhu.

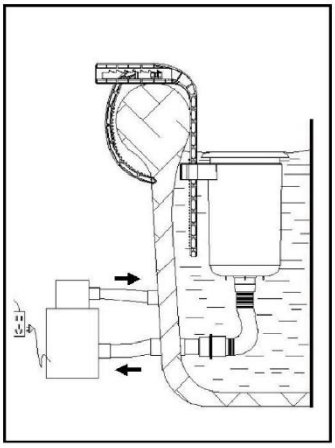

KROK 7
Pripojte filtračnú pumpu do elektrickej zásuvky a je pripravená na prevádzku. Užite si to!

MONTÁŽ NA BAZÉNY S KOVOVOU KONŠTRUKCIOU

Poznámka: Ak používate NAFUKOVACÍ BAZÉN s HORNÝM PRSTENCOM, prejdite na stranu 3.

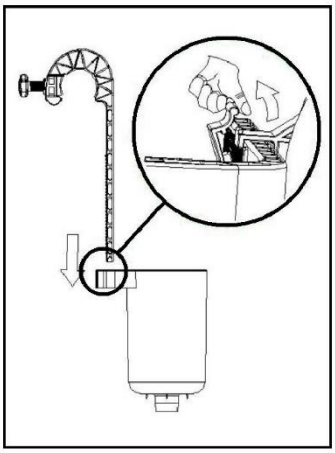	**KROK 1** (1) Odistite poistku závesu z tela zberača (P01) podľa obrázka. (2) Vložte a zaistite záves na konštrukciu (P08) do tela zberača (P01) v požadovanej polohe.
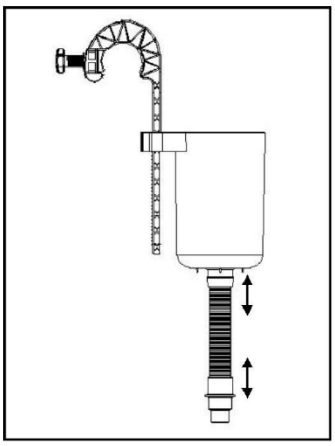	**KROK 2** (1) Pripojte jeden koniec hadice zberača (P11) k spodnej časti tela zberača (P01). (2) Druhý koniec hadice zberača (P11) pripojte k adaptéru na hadicu (P04) podľa obrázka.
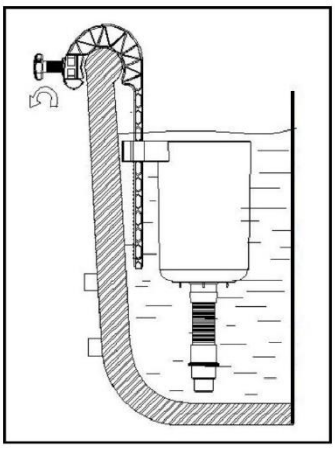	**KROK 3** (1) Umiestnite zmontovanú jednotku na horný rám bazéna s KONŠTRUKCIOU, blízko vodného výpustu (t.j. spodného pripojenia hadice k vstupu filtračnej pumpy). (2) Upravte záves na konštrukciu (P08) utiahnutím súpravy skrutiek (P09 Plastový rebrík + P10 Skrutka) tak, aby pevne držal na hornom ráme. Uistite sa, že je záves na konštrukciu (P08) bezpečne utiahnutý na bazéne.

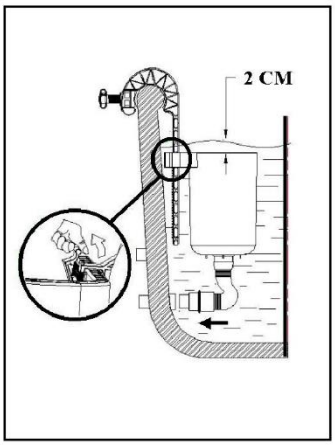

KROK 4
Hadicu zberača (P11+P04) riadne pripevnite k vodnému výpustu a nastavte výšku tela zberača (P01) na 2 cm pod hladinu vody.

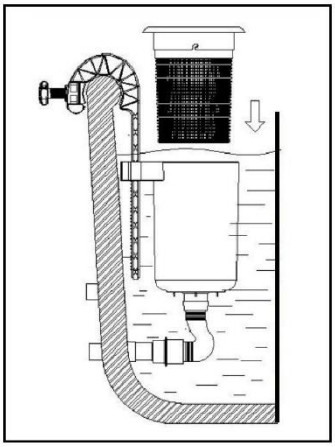

KROK 5
Umiestnite košík zberača (P06), ktorý je už zmontovaný s vrchnákom zberača (P07), do tela zberača (P01). Jemne zatlačte nadol a ponorte košík zberača (P06), kým nebude pevne na svojom mieste.

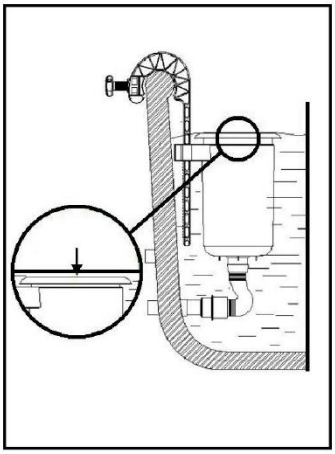

Poznámka:
Uistite sa, že vrchnák zberača (P07) neustále pláva rovnobežne s hladinou vody a mal by plávať kolmo na telo zberača (P01). V prípade potreby upravte polohu hladinového zberača.

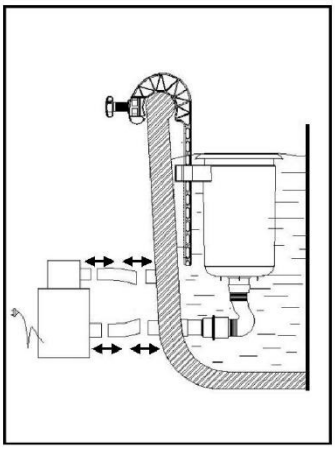

KROK 6
Nakoniec si prezrite obrázok systému filtračnej pumpy. Teraz môžete začať s nastavením filtračnej pumpy podľa návodu na obsluhu.

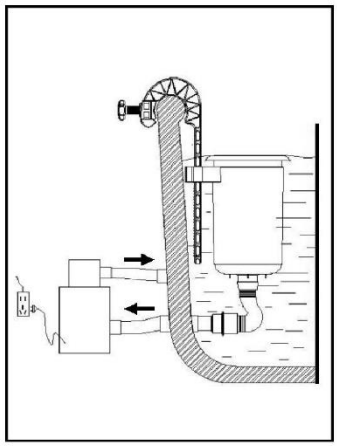

KROK 7
Pripojte filtračnú pumpu do elektrickej zásuvky a je pripravená na prevádzku. Užite si to !

ÚDRŽBA A SKLADOVANIE

1. Aby ste predišli prehriatiu motora filtračnej pumpy, uistite sa, že do nej neustále prúdi voda z bazéna. Tiež skontrolujte, či je hladinový zberač kolmo na vodnú hladinu a pod ňou. Potom otvorte odvzdušňovací ventil na vrchnom kryte filtra a zatvorte ho, keď začne vytekať voda.
2. Pravidelne kontrolujte a odstraňujte všetky prekážky z otvoru plávajúceho zberača.
3. Pravidelne čistite košík zberača od nečistôt, usadenín alebo lístia.
4. Pred zakrytím bazéna plachtou vyberte zberač a záves z bazéna.
5. Aby ste predišli nebezpečenstvu úrazu elektrickým prúdom, pri demontáži vždy odpojte napájací kábel z elektrickej zásuvky
6. Po demontáži dôkladne očistite a vysušte všetky príslušenstvá na vzduchu. Nie je potrebné žiadne mazanie ani pravidelná mechanická údržba.
7. Môžete využiť pôvodný obalový kartón na uskladnenie všetkých častí na ďalšiu sezónu. Skladujte na suchom a chladnom mieste.

CZ Český

OBSAH

Upozornění / Bezpečnostní pravidla / Vlastnosti..... 8
Seznam dílů 9
Montáž pro nafukovací bazény..... 10
Montáž pro bazény s kovovou konstrukcí 12
Údržba a skladování 14

Aby se předešlo riziku nebezpečí, před instalací a použitím tohoto výrobku si pozorně přečtěte, pochopte a dodržujte všechny pokyny.

UPOZORNĚNÍ / BEZPEČNOSTNÍ PRAVIDLA

Tento výrobek by měli používat pouze dospělí.
Před montáží, seřizováním, demontáží nebo čištěním tohoto zařízení vždy vypněte filtrační čerpadlo.
Silné sání může být nebezpečné a způsobit zachycení těla.
Držte prsty a vlasy dál od tohoto zařízení, a také se držte dál od otvoru koše, když je filtrační čerpadlo v provozu.
Během používání bazénu neprovozujte filtrační čerpadlo a ujistěte se, že jste odstranili veškeré sady pro údržbu.

UPOZORNĚNÍ: Nedodržení těchto upozornění může mít za následek poškození majetku, úraz elektrickým proudem, utonutí nebo vážné zranění. Při jakékoli vodní aktivitě vždy používejte zdravý rozum a uvažování.

VLASTNOSTI

- Jednoduchá instalace a údržba.
- Navrženo pro použití u nadzemních bazénů. Pomáhá zachytávat listí a jiné nečistoty dříve, než klesnou ke dnu bazénu.
- Nastavitelné přípojky k montáži na přenosné bazény, které lze připojit k filtračnímu čerpadlu pro automatické sbírání nečistot.
- Opakovaně použitelný košík lze vyjmout pro snadné čištění.
- Odolné plasty, odolné vůči oxidaci, které nejsou ovlivněny bazénovou chemií.
- Nízké náklady na údržbu a práci.
- Kompatibilní s filtračními čerpadly s průtokem 1 200 l/h a vyšším.
- Kompaktní velikost pro snadné skladování.
- K dispozici je volitelná PE hadice o průměru 38 mm.

SEZNAM DÍLŮ

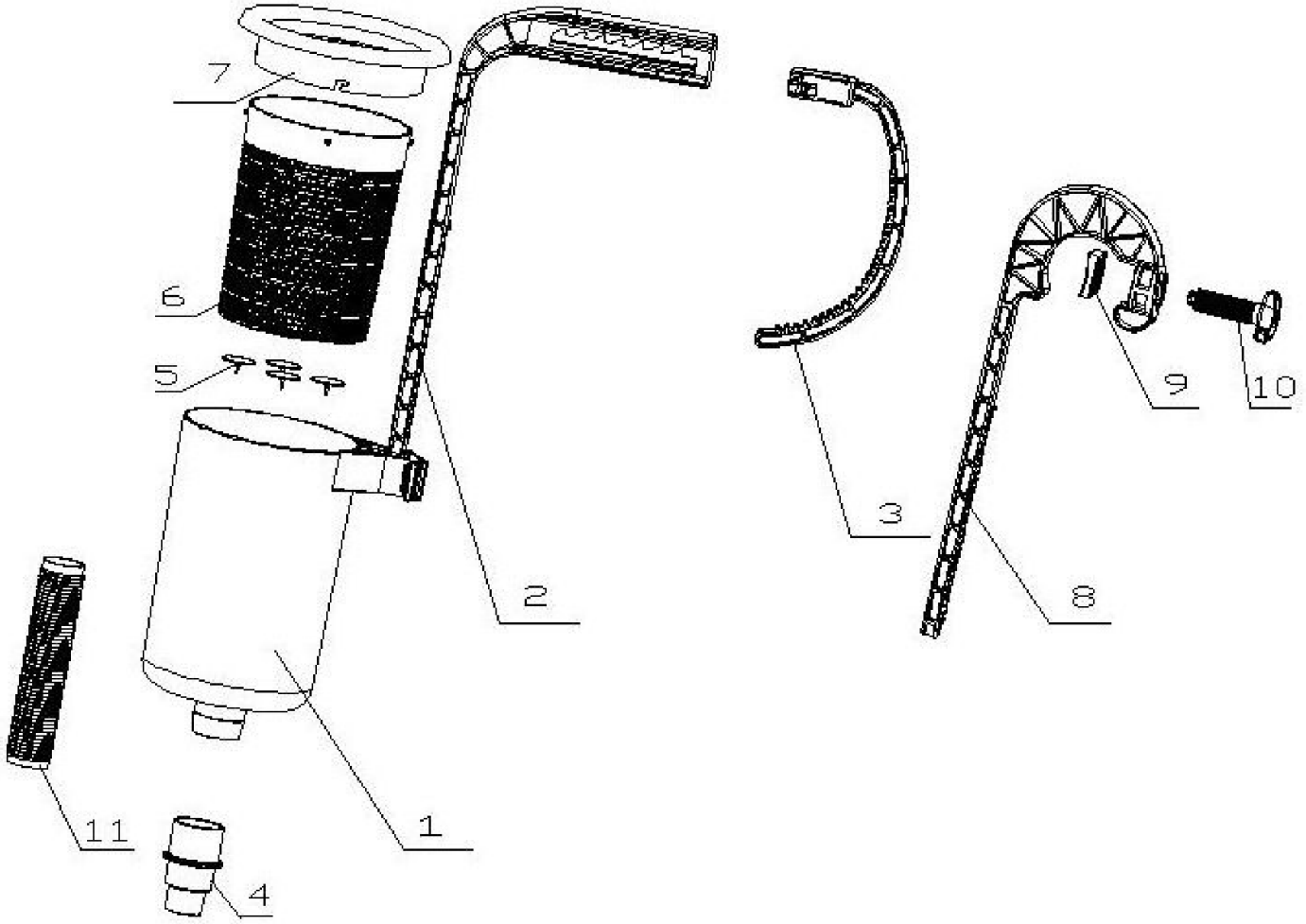

DIEL	POPIS	MNOŽSTVÍ
P01	Tělo sběrače	1
P02	Zarovnávací úchyt (pouze pro nafukovací bazény)	1
P03	Spojková rukojeť (pouze pro nafukovací bazény)	1
P04	Hadicový adaptér	1
P05	Gumový držák	1
P06	Sběrný koš	1
P07	Vrchní díl sběrače	1
P08	Závěs rámu (pouze pro bazény s rámem)	1
P09	Sada šroubů (plastový žebřík, pouze pro bazény s rámem)	1
P10	Sada šroubů (pouze pro bazény s rámem)	1
P11	Skimmerová hadice (průměr 32 mm, 70 cm)	1

MONTÁŽ PRO NAFUKOVACÍ BAZÉNY S NAFUKOVACÍMI HORNÍMI PRSTENCEMI

Poznámka: Pokud používáte BAZÉN S KOVOVOU KONSTRUKCÍ, přejděte na stranu 12

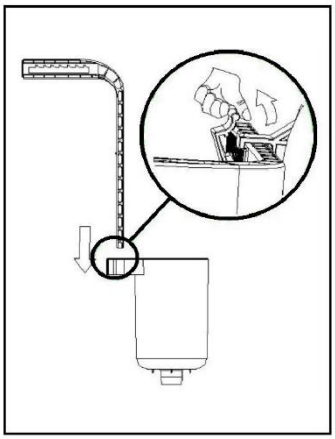	**KROK 1** (1) Odemkněte zámek rukojeti z těla sběrače (P01), jak je znázorněno. (2) Vložte a uzamkněte zarovnávací úchyt (P02) do těla sběrače (P01) v požadované poloze.
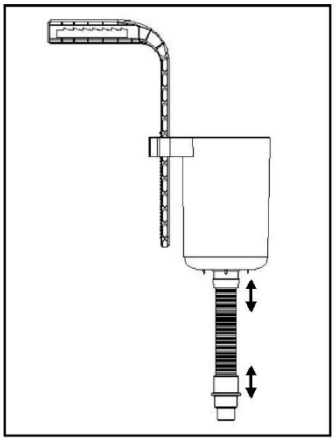	**KROK 2** (1) Jeden konec hadice zběrače (P11) připojte ke spodní části těla sběrače (P01). (2) Druhý konec hadice zběrače (P11) připojte k hadicovému adaptéru (P04), jak je znázorněno.
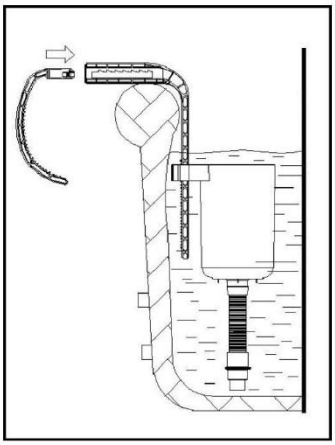	**KROK 3** (1) Umístěte sestavenou jednotku přes nafukovací horní prstenec bazénu v blízkosti vodní výpusti (tj. spodního připojení hadice ke vstupu filtračního čerpadla). (2) Sestavte jednotku háčku, jak je znázorněno -- stiskněte a posuňte spojkovou rukojeť (P03) do zarovnávacího úchytu (P02), poté nastavte jednotku rukojeti tak, aby pevně obepínala nafukovací prstenec. Ujistěte se, že je rukojeť bezpečně utažená přes bazén.
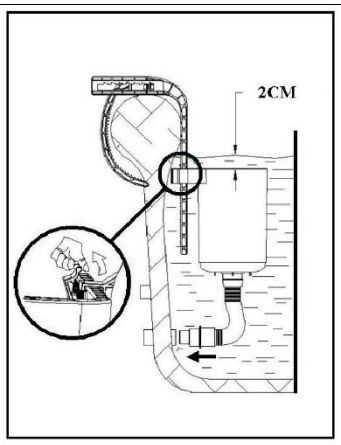	**KROK 4** Zajistěte skimmerovou hadici (P11+P04) správně k vodní výpusti a nastavte výšku těla sběrače (P01) na 2 cm pod hladinou vody.

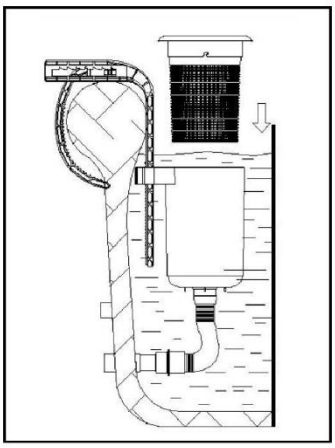

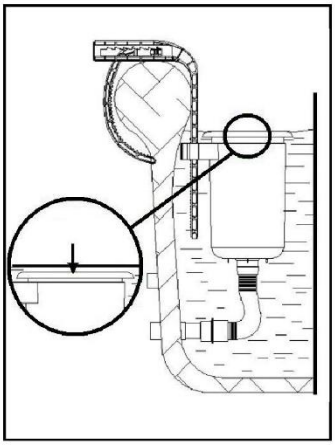

KROK 5
Vložte sběrací koš (P06), který je již sestaven s vrchním dílem sběrače (P07), do těla sběrače (P01). Jemně zatlačte dolů a ponořte sběrací koš (P06), dokud není na svém místě.

Poznámka:
Ujistěte se, že vrchní díl sběrače (P07) vždy plave rovnoběžně s hladinou vody a kolmo k tělu sběrače (P01). V případě potřeby upravte polohu povrchového sběrače.

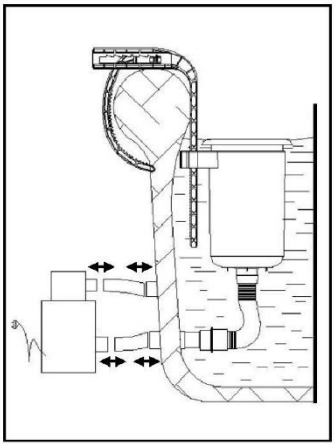

KROK 6
Nakonec se řiďte obrázkem filtračního čerpadla, jak je znázorněno. Nyní můžete začít s jeho nastavením podle návodu k obsluze.

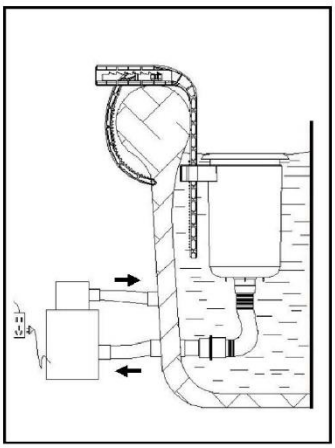

KROK 7
Připojte filtrační čerpadlo do elektrické zásuvky a spusťte ho. Užijte si to!

MONTÁŽ PRO BAZÉNY S KOVOVOU KONSTRUKCÍ

Poznámka: Pokud používáte NAFUKOVACÍ BAZÉN S HORNÍM PRSTENCEM, přejděte na stranu 10.

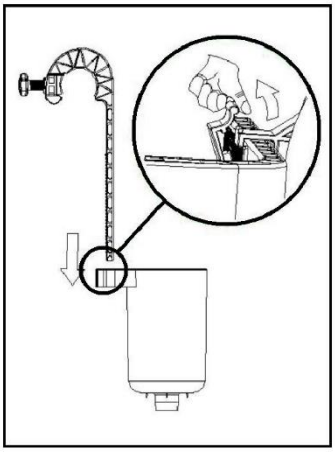	**KROK 1** (1) Odemkněte zámek věšáku z těla sběrače (P01), jak je znázorněno. (2) Vložte a uzamkněte závěs rámu (P08) do těla sběrače (P01) v požadované poloze.
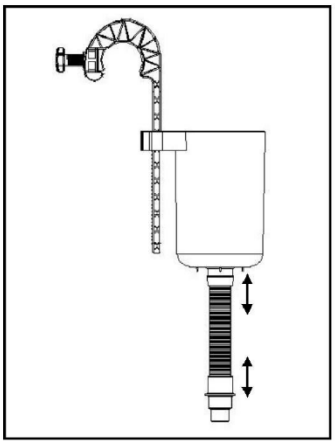	**KROK 2** (1) Jeden konec hadice sběrače (P11) připojte ke spodní části těla sběrače (P01). (2) Druhý konec skimmerové hadice (P11) připojte k hadicovému adaptéru (P04), jak je znázorněno.
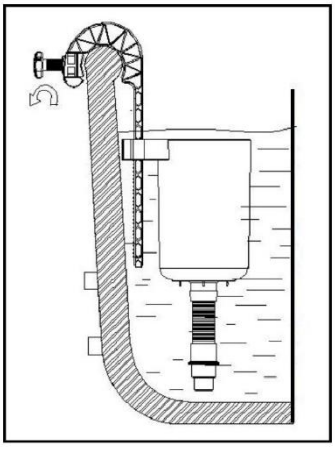	**KROK 3** (1) Umístěte sestavenou jednotku přes horní nosník rámu bazénu S KONSTRUKCÍ v blízkosti vodní výpusti (tj. spodního připojení hadice ke vstupu filtračního čerpadla). (2) Upravte závěs rámu (P08) utažením sady šroubů a žebříku (P09 + P10) tak, aby byl pevně na horním nosníku. Ujistěte se, že je závěs rámu (P08) bezpečně utažen přes bazén.

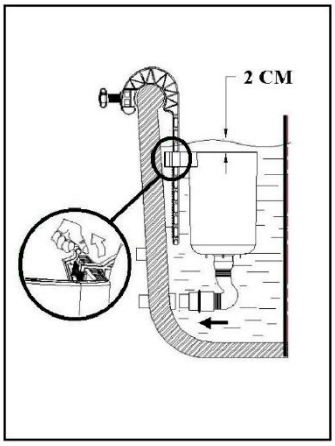

KROK 4
Ujistěte se, že je hadice sběrače (P11+P04) správně připevněna vodní výpusti, a nastavte výšku těla sběrače (P01) na 2 cm pod hladinou vody.

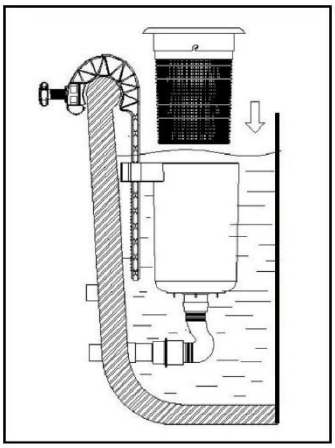

KROK 5
Vložte sběrací koš (P06), který je již sestaven s vrchním dílem sběrače (P07), do těla sběrače (P01). Jemně zatlačte dolů a ponořte sběrací koš (P06), dokud nebude pevně na svém místě.

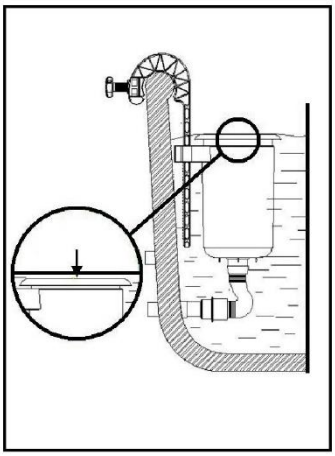

Poznámka:
Ujistěte se, že vrchní díl zběrače (P07) vždy plave rovnoběžně s hladinou vody a kolmo k tělu sběrače (P01). V případě potřeby upravte polohu povrchového zběrače.

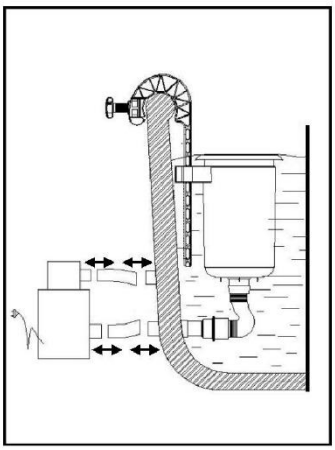

KROK 6
Nakonec se řiďte obrázkem systému filtračního čerpadla, jak je znázorněno. Nyní můžete začít s jeho nastavením podle návodu k obsluze.

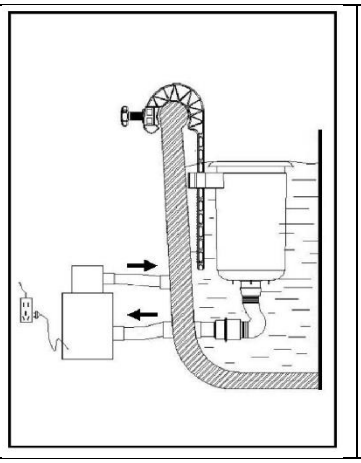

KROK 7
Připojte filtrační čerpadlo do elektrické zásuvky a je připraveno k provozu. Užijte si to!

ÚDRŽBA A SKLADOVÁNÍ

1. Abyste zabránili přehřátí motoru filtračního čerpadla, ujistěte se, že do něj vždy proudí voda z bazénu. Také zajistěte, aby byl povrchový sběrač kolmo k hladině a pod ní. Poté otevřete odvzdušňovací ventil umístěný na horním krytu filtru a zavřete jej, jakmile začne proudit voda.
2. Pravidelně kontrolujte a odstraňujte veškeré překážky z otvoru plovoucího zběrače.
3. Pravidelně čistěte koš zběrače od nečistot, usazenin nebo listí, které se v něm zachytí.
4. Před zakrytím bazénu odstraňte zběrač a závěs z bazénu.
5. Abyste předešli riziku úrazu elektrickým proudem, vždy při demontáži odpojte napájecí kabel z elektrické zásuvky.
6. Po demontáži všechny doplňky důkladně očistěte a vysušte na vzduchu. Není potřeba žádné mazání ani pravidelná mechanická údržba.
7. Pro uskladnění všech dílů pro příští sezónu můžete využít původní obalový karton. Skladujte na suchém a chladném místě.

HU Magyar

TARTALOMJEGYZÉK

Figyelmeztetések/Biztonsági óvintézkedések/Jellemzők..... 15
Alkatrészjegyzék..... 16
Telepítés felfújható medencékre..... 17
Telepítés fémvázas medencékre 19
Karbantartás és tárolás 21

A veszélyek elkerülése érdekében az egység telepítése és használata előtt figyelmesen olvassa el, értelmezze és tartsa be az összes utasítást

FIGYELMEZTETÉSEK / BIZTONSÁGI ÓVINTÉZKEDÉSEK

A terméket elsősorban felnőttek használhatják.
Az egység telepítése, beállítása, eltávolítása vagy tisztítása előtt mindig kapcsolja ki a szűrőszivattyút.
Az erős szívóhatás veszélyes lehet, és a test beszorulását eredményezheti.
Tartsa távol az ujjait és a haját az egységtől. Bekapcsolt szűrőszivattyú esetén maradjon biztonságos távolságban a kosárnyílástól. A medence használata során ne kapcsolja be a szűrőszivattyút, és győződjön meg róla, hogy a karbantartáshoz használt összes eszköz el lett távolítva.

VIGYÁZAT: A fenti figyelmeztetések figyelmen kívül hagyása anyagi kárhoz, áramütéshez, fulladáshoz vagy súlyos sérüléshez vezethet. A medence mindennemű használata esetén mindig hallgasson a józan eszére és körültekintően járjon el.

JELLEMZŐK

- Egyszerű telepítés és karbantartás.
- Talajszint feletti medencékhez tervezett egység. Segít felfogni a leveleket és egyéb törmelékeket még mielőtt a medence aljára süllyednének.
- Állítható rögzítőelemek hordozható medencékre szereléshez; felszíni szennyeződések automatikus összegyűjtésére szolgáló szűrőrend-szerhez csatlakoztatható.
- A könnyű tisztítás érdekében kivehető ismételten felhasználható szűrőkosár.
- Oxidációval és medencekémiával szemben ellenálló, tartós műanyag.
- Alacsony karbantartási és munkaerő költségek.
- 1200 l/óra (300 gallon) vagy annál nagyobb áramlási sebességű szűrőszivattyúkkal kompatibilis.
- A könnyű tárolás érdekében kompakt méret.
- Opcionálisan 38 mm átmérőjű PE gégecsővel.

ALKATRÉSZJEGYZÉK

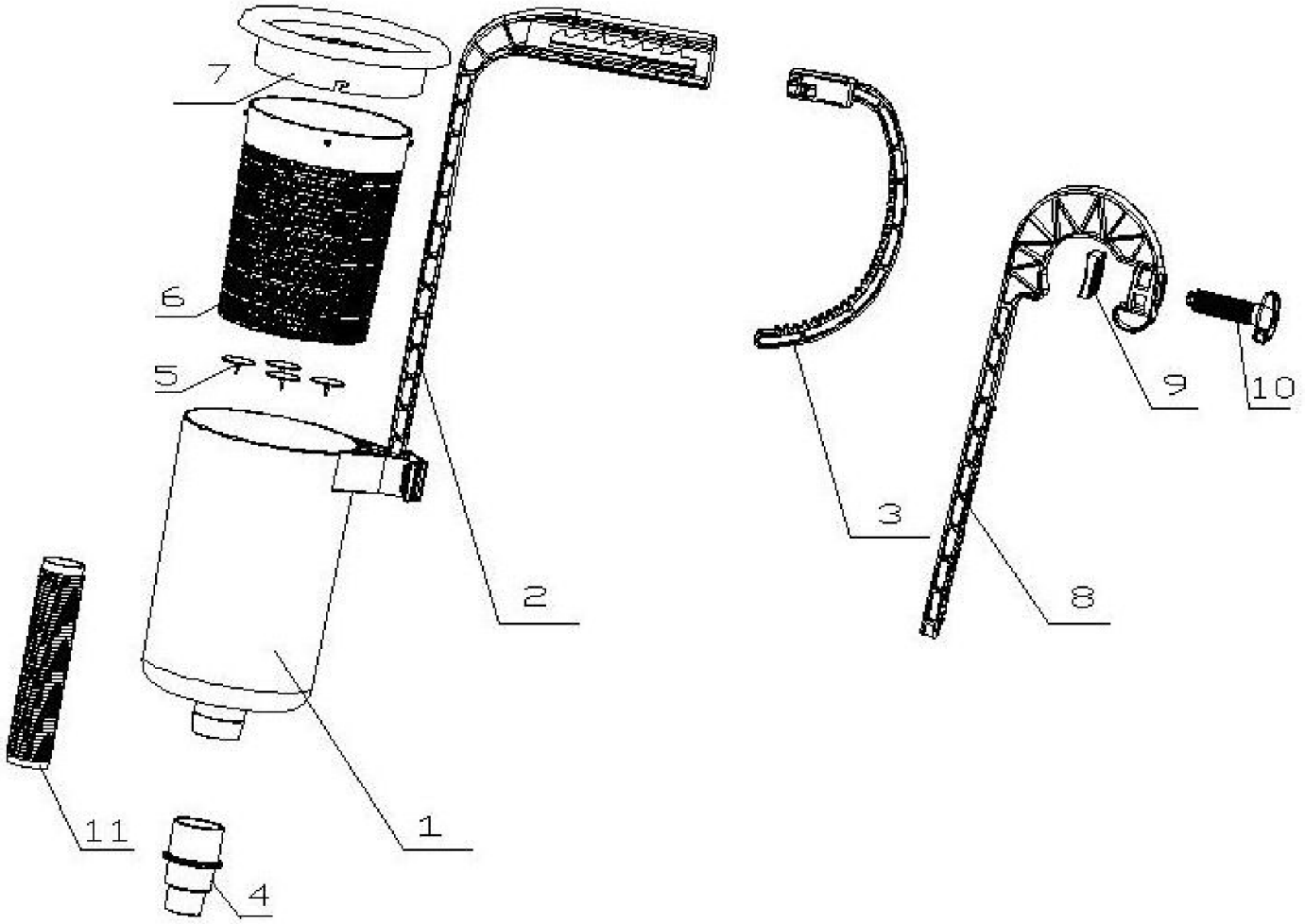

ALKOTÁS	LEÍRÁS	MENNY
P01	Szkimmer test	1
P02	Igazító markolat (csak felfújható medencékhez)	1
P03	Rögzítő markolat (csak felfújható medencékhez)	1
P04	Gégecső adapter	1
P05	Gumi tartó	1
P06	Szűrőkosár	1
P07	Szkimmer felső része	1
P08	Akasztófül (csak fémvázas medencékhez)	1
P09	Csavarkészlet (műanyag létra, csak fémvázas medencékhez)	1
P10	Csavarkészlet (csak fémvázas medencékhez)	1
P11	Szkimmer gégecső (32 mm átmérőjű, 70 cm)	1

TELEPÍTÉS FELFÚJHATÓ FELSŐ GYŰRŰS MEDENCÉKRE

Megjegyzés: FÉMVÁZAS MEDENCE esetén lapozzon tovább a 19. oldalra

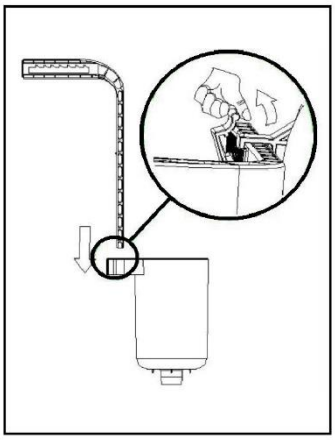	**1. LÉPÉS** (1) A képen látható módon oldja ki a markolat reteszelőt a szkimmer testből (P01). (2) Helyezze be és rögzítse a kívánt állásban az igazító markolatot (P02) a szkimmer testbe (P01).
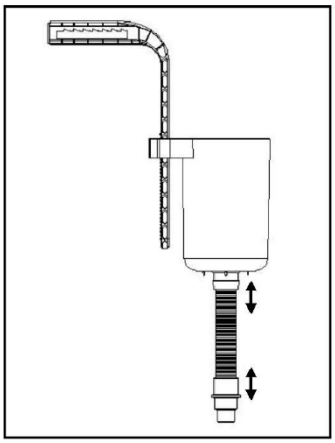	**2. LÉPÉS** (1) Csatlakoztassa a szkimmer gégecső (P11) egyik végét a szkimmer test (P01) aljához. (2) Csatlakoztassa a képen látható módon a szkimmer gégecső (P11) másik végét a gégecső adapterhez (P04).
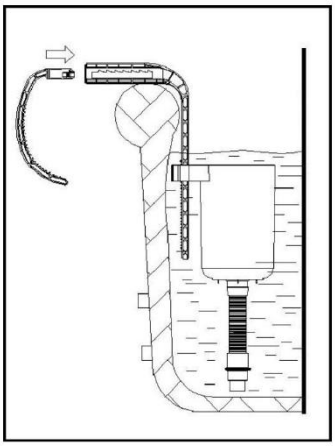	**3. LÉPÉS** (1) Helyezze az összeszerelt egységet a felfújható medence felső gyűrűjén a vízelvezető nyílás (azaz a szűrőszivattyú bemenetéhez vezető alsó gégecső-csatlakozás) közelébe. (2) Állítsa össze a képen látható módon az akasztófület - nyomja be és csúsztassa a rögzítő markolatot (P03) az igazító markolatba (P02), majd állítsa be úgy a markolatot, hogy az szorosan illeszkedjen a felfújható gyűrűhöz. Győződjön meg arról, hogy a markolat biztonságosan meg van húzva a medencén.
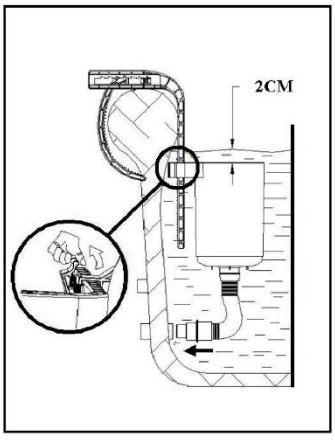	**4. LÉPÉS** Rögzítse megfelelően a szkimmer gégecsövét (P11+P04) a vízelvezető nyíláshoz, és állítsa be a szkimmer test (P01) magasságát úgy, hogy az 2 cm-rel a vízszint alatt legyen.

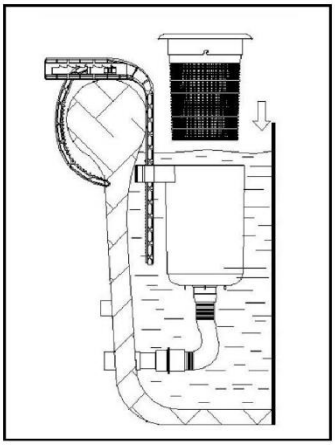

5. LÉPÉS

Helyezze be a szkimmer felső részével (P07) már összeszerelt szűrőkosarat (P06) a szkimmer testbe (P01). Finoman nyomja lefelé, és merítse a szűrőkosarat (P06) addig, amíg stabilan a helyére nem kerül.

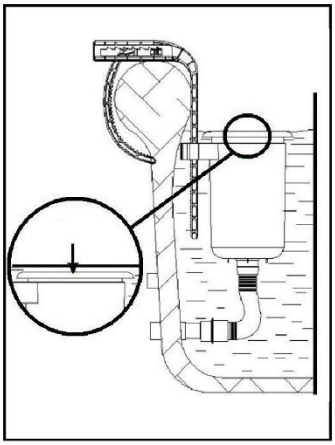

Megjegyzés:

Győződjön meg róla, hogy a szkimmer felső része (P07) mindig párhuzamos a vízfelszínnel, és a szkimmer testéhez (P01) viszonyítva merőlegesen áll. Szükség esetén igazítsa meg a szkimmer pozícióját.

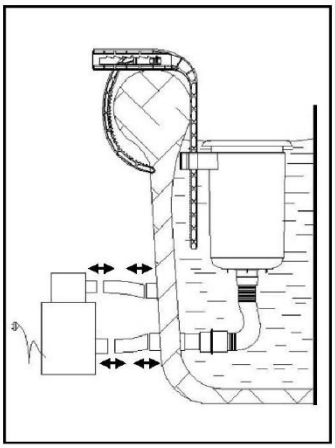

6. LÉPÉS

Végül tekintse meg a szűrőrendszer képét. Ezt követően kezdje el beállítani az egységet a használati útmutatóban leírtak szerint.

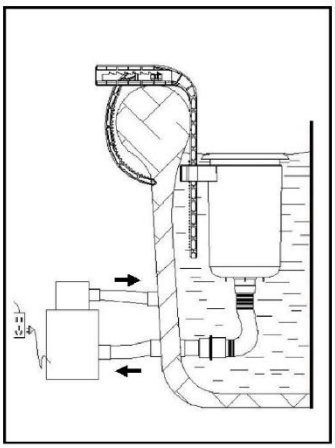

7. LÉPÉS

Csatlakoztassa elektromos aljzathoz a szűrőszivattyút. Ekkor az egység üzemkész. Jó szórakozást!

TELEPÍTÉS FÉMVÁZAS MEDENCÉKRE

Megjegyzés: Ha FELSŐ GYŰRŰS FELFÚJHATÓ MEDENCÉT használ, lapozzon vissza a 17. oldalra

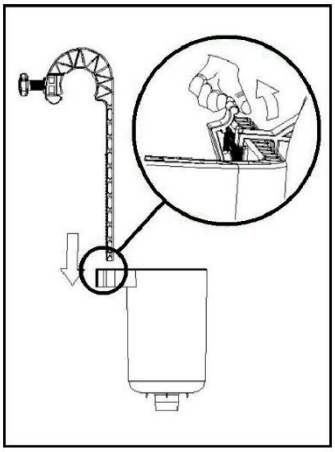	**1. LÉPÉS** (1) A képen látható módon oldja ki a markolat reteszelőt a szkimmer testből (P01). (2) Helyezze be és rögzítse a kívánt állásban az akasztófület (P08) a szkimmer testébe (P01).
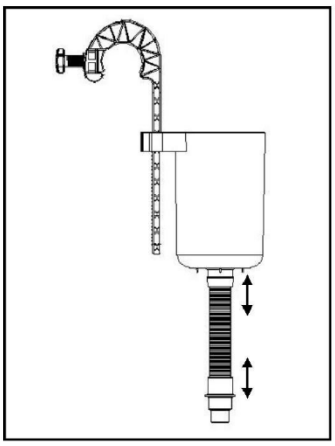	**2. LÉPÉS** (1) Csatlakoztassa a szkimmer gégecső (P11) egyik végét a szkimmer test (P01) aljához. (2) Csatlakoztassa a képen látható módon a szkimmer gégecső (P11) másik végét a gégecső adapterhez (P04).
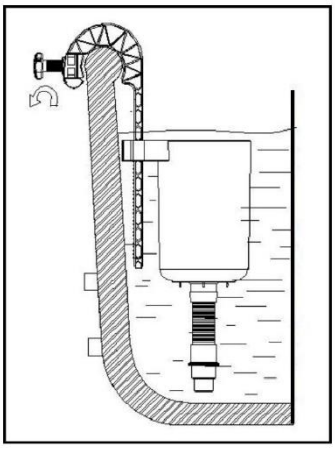	**3. LÉPÉS** (1) Helyezze az összeszerelt egységet a MEDENCEVÁZ felső keretére, a vízelvezető nyílás (azaz a szűrőszivattyú bemenetéhez vezető alsó gégecső-csatlakozás) közelébe. (2) A csavarkészlet (P09 Műanyag létra + P10 Csavar) meghúzásával állítsa be az akasztófület (P08) úgy, hogy szorosan illeszkedjen a felső keretre. Győződjön meg róla, hogy az akasztófül (P08) biztonságosan meg van húzva a medencén.

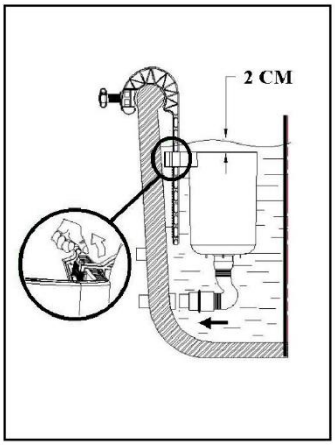

4. LÉPÉS

Rögzítse megfelelően a szkimmer gégecsövét (P11 + P04) a vízelvezető nyíláshoz, és állítsa be a szkimmer test (P01) magasságát úgy, hogy az 2 cm-rel a vízszint alatt legyen.

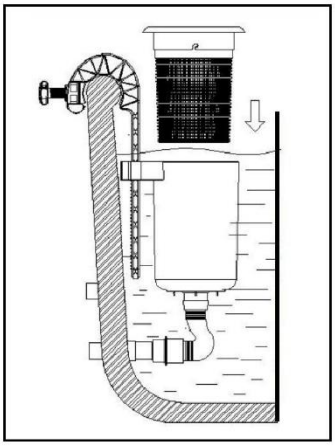

5. LÉPÉS

Helyezze be a szkimmer felső részével (P07) már összeszerelt szűrőkosarat (P06) a szkimmer testbe (P01). Finoman nyomja lefelé, és merítse a szűrőkosarat (P06) addig, amíg stabilan a helyére nem kerül

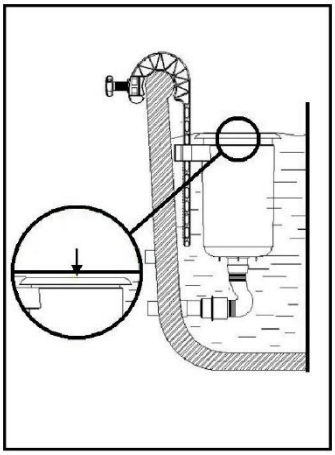

Megjegyzés:

Győződjön meg róla, hogy a szkimmer felső része (P07) mindig párhuzamos a vízfelszínnel, és a szkimmer testéhez (P01) viszonyítva merőlegesen áll. Szükség esetén igazítsa meg a szkimmer pozícióját

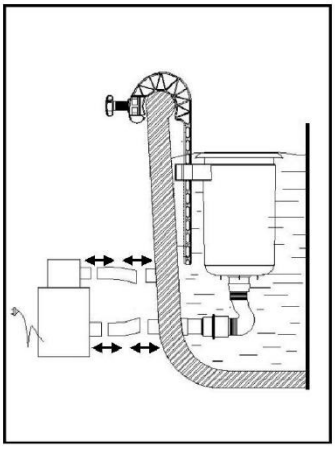

6. LÉPÉS

Végül tekintse meg a szűrőrendszer képét. Ezt követően kezdje el beállítani az egységet a használati útmutatóban leírtak szerint.

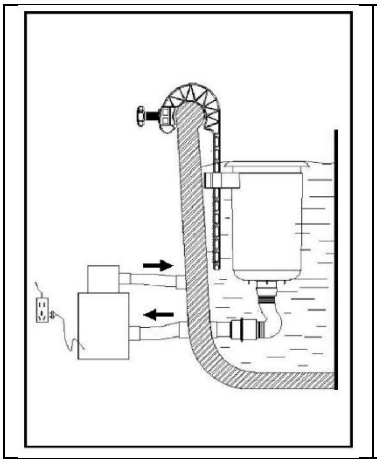

7. LÉPÉS
Csatlakoztassa elektromos aljzathoz a szűrőszivattyút. Ekkor az egység üzemkész. Jó szórakozást!

KARBANTARTÁS ÉS TÁROLÁS

1. A szűrőszivattyú motorjának túlmelegedésének elkerülése érdekében győződjön meg róla, hogy folyamatosan áramlik a medence vize a szűrőszivattyúba. Győződjön meg továbbá arról is, hogy a szkimmer merőleges a vízfelszínre, és a vízfelszín alatt található. Ezt követően nyissa ki a szűrőház felső fedelén található légtelenítő szelepet, és zárja el, amint elkezd folyni a víz.
2. Rendszeresen ellenőrizze és távolítsa el az esetleges akadályokat az úszó szkimmer nyílásából.
3. Rendszeresen távolítsa el a szkimmer kosárban rekedt törmeléket, üledéket vagy leveleket.
4. Mielőtt letakarná a medencét, vegye ki belőle a szkimmert és az akasztófület.
5. Mielőtt hozzá látna a szétszereléshez, az áramütés veszélyének elkerülése érdekében mindig húzza ki a tápkábelt az elektromos aljzatból.
6. A szétszerelést követően alaposan tisztítsa és szárítsa meg levegőn a tartozékokat. Kenésre vagy rendszeres mechanikus karbantartásra nincs szükség.
7. Ideális esetben a következő szezonig eredeti csomagolásukban tárolja az alkatrészeket. Az egységet száraz, hűvös helyen tárolja.

CUPRINS

Avertismente / Reguli de siguranță / Caracteristici..... 22
Lista componentelor 23
Asamblare pentru piscine gonflabile..... 24
Asamblare pentru piscine cu cadru metalic 26
Întreținere și depozitare 28

Pentru a evita riscul de pericol, citiți, înțelegeți și respectați cu atenție toate instrucțiunile înainte de a instala și utiliza acest produs.

AVERTISMENTE / REGULI DE SIGURANȚĂ

Acest produs este destinat, de obicei, utilizării de către adulți.
Opriți pompa de filtrare înainte de a asambla, ajusta, demonta sau curăța acest aparat.
Aspirația puternică poate fi periculoasă și poate duce la prinderea corpului.
Țineți-vă degetele și părul departe de acest aparat și, de asemenea, stați departe de deschiderea coșului în timp ce pompa de filtrare funcționează.
Nu operați pompa de filtrare și asigurați-vă că ați scos toate accesoriile de întreținere atunci când piscina este în uz.

ATENȚIE: Nerespectarea acestor avertismente poate duce la daune materiale, șoc electric, înec sau răniri grave. Folosiți întotdeauna bunul simț și o judecată corectă atunci când vă bucurați de orice activitate acvatică.

CARACTERISTICI

- Instalare și întreținere simplă.
- Conceput pentru utilizarea în piscine supraterane. Ajută la prinderea frunzelor și a altor resturi înainte ca acestea să se scufunde pe fundul piscinei.
- Piese reglabile care se pot monta pe piscinele portabile și se pot atașa la sistemul de filtrare pentru un skimming automat de pe suprafață.
- Coșul de filtrare reutilizabil poate fi scos pentru o curățare ușoară.
- Materiale plastice durabile, rezistente la oxidare, care nu sunt afectate de substanțele chimice din piscină.
- Costuri reduse de întreținere și manoperă.
- Compatibil cu pompe de filtrare cu un debit de 1.200 litri/oră și mai mult.
- Dimensiune compactă pentru depozitare ușoară.
- Furtun opțional din PE cu diametrul de 38 mm disponibil.

LISTA PIESELOR

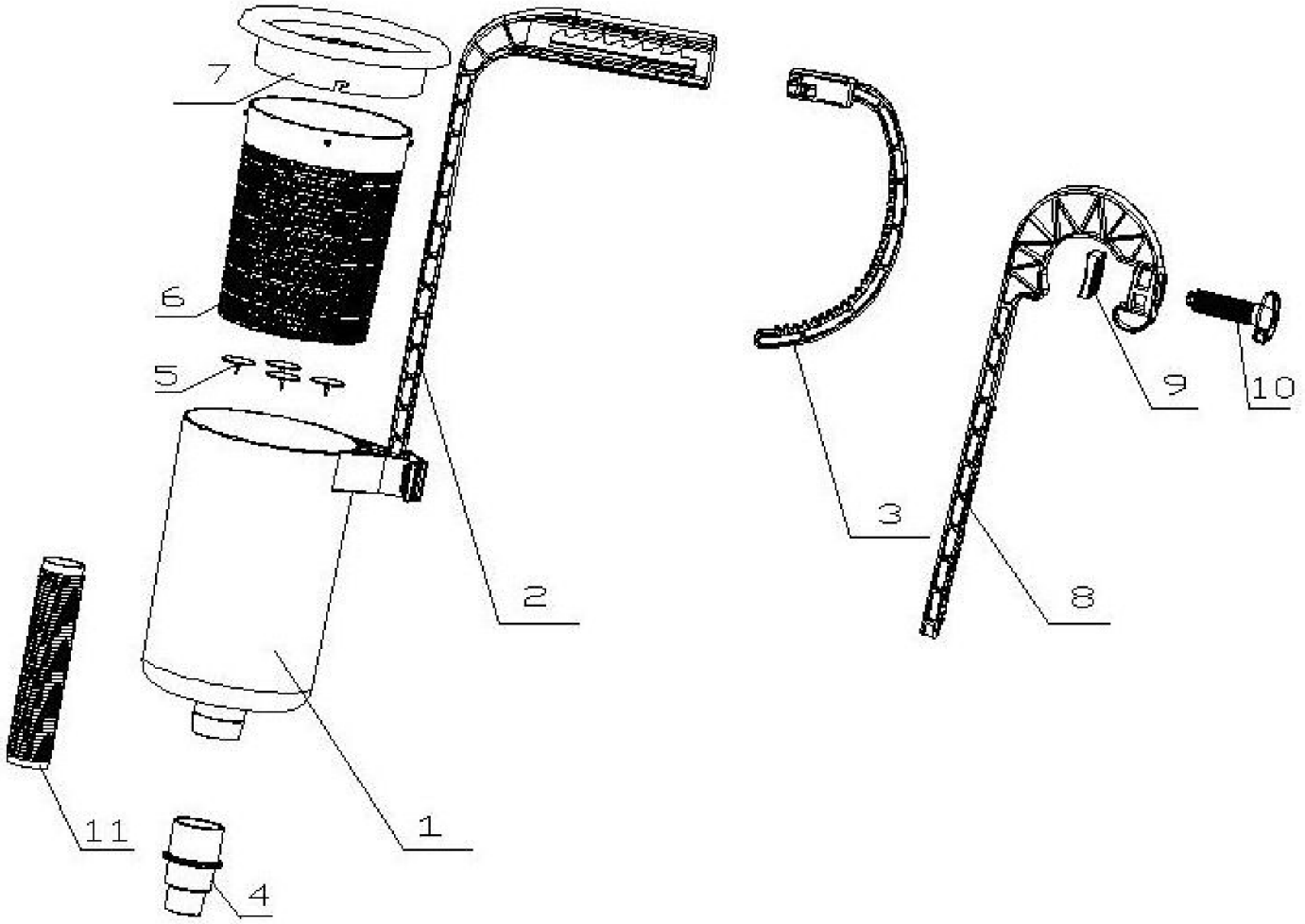

BUCATĂ	DESCRIERE	CANTITATE
P01	Corpul capcanei	1
P02	Mâner de aliniere (doar pentru piscinele gonflabile)	1
P03	Mâner cu ambreiaj (doar pentru piscinele gonflabile)	1
P04	Adaptor furtun	1
P05	Element de fixare din cauciuc	1
P06	Sită/Coș skimmer	1
P07	Partea superioară a skimmer-ului	1
P08	Suport de prindere pe cadru (doar piscine cu cadru metalic)	1
P09	Set de șuruburi (scară din plastic ,doar pentru piscine cu cadru metalic)	1
P10	Set de șuruburi (doar pentru piscine cu cadru metalic)	1
P11	Furtun pentru skimmer (diametru 32 mm, 70 cm)	1

ASAMBLARE PENTRU PISCINE GONFLABILE CU INELE SUPERIOARE GONFLABILE

Notă: Dacă utilizați o PISCINĂ CU CADRU METALIC, mergeți la pagina 26.

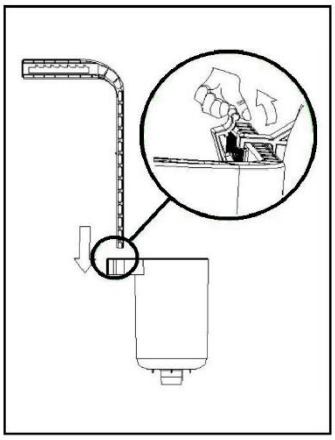	**PASUL 1** (1) Deblocați mânerul de blocare de pe corpul capcanei (P01), așa cum este indicat. (2) Introduceți și blocați mânerul de aliniere (P02) în corpul capcanei (P01) în poziția dorită.
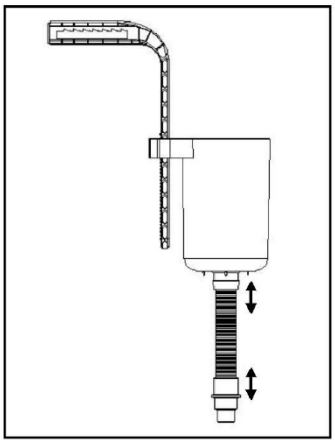	**PASUL 2** (1) Conectați un capăt al furtunului pentru skimmer (P11) la partea inferioară a corpului capcanei (P01). (2) Conectați celălalt capăt al furtunului pentru skimmer (P11) la adaptorul pentru furtun (P04), așa cum se arată.
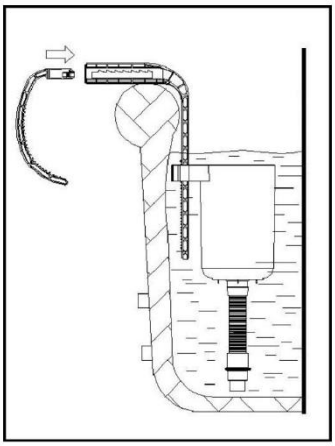	**PASUL 3** (1) Așezați unitatea asamblată peste inelul superior gonflabil al piscinei, lângă orificiul de evacuare a apei (adică racordul inferior al furtunului la intrarea pompei de filtrare). (2) Asamblați unitatea cu cârlig așa cum se arată - apăsați și glisați mânerul cu ambreiaj (P03) în mânerul de aliniere (P02), apoi ajustați unitatea de mâner pentru a se fixa bine în jurul inelului gonflabil. Asigurați-vă că mânerul este strâns sigur pe piscină.
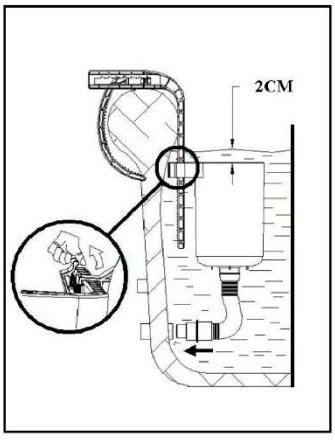	**PASUL 4** Fixați bine furtunul pentru skimmer (P11+P04) la orificiul de evacuare a apei și reglați înălțimea corpului capcanei (P01) la 2 cm sub nivelul apei.

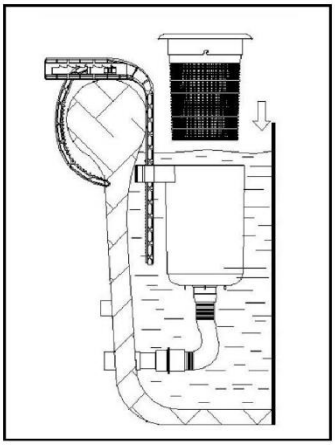

PASUL 5
Așezați sita/coșul skimmer (P06), care a fost deja asamblată cu partea superioară a skimmer-ului (P07), în corpul capcanei (P01). Apăsați ușor în jos și scufundați sita/coșul skimmer (P06) până când este bine fixată.

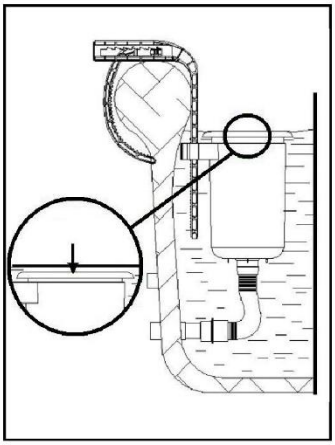

Notă:
Asigurați-vă că partea superioară a sitei (P07) plutește în permanență paralel cu suprafața apei și ar trebui să plutească perpendicular față de corpul capcanei (P01). Ajustați poziția skimmer-ului de suprafață dacă este necesar.

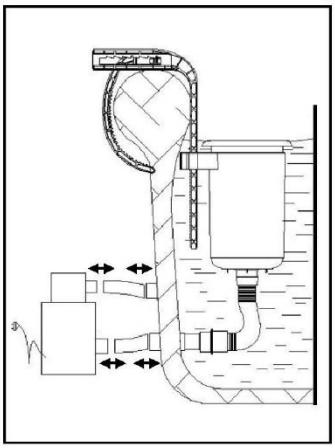

PASUL 6
În cele din urmă, consultați imaginea sistemului pompei de filtrare, așa cum se arată. Acum puteți începe să instalați pompa de filtrare urmând manualul de utilizare.

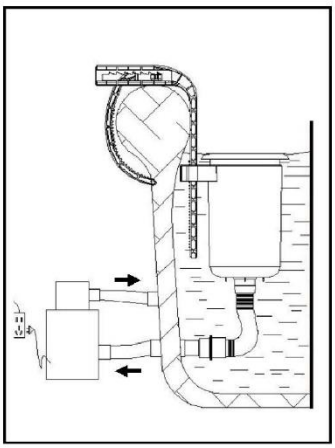

PASUL 7
Conectați pompa de filtrare la o priză electrică și este gata de funcționare. Bucurați-vă!

RO Română

ASAMBLARE PENTRU PISCINELE CU CADRU METALIC

Notă: Dacă utilizați o PISCINĂ GONFLABILĂ CU INEL SUPERIOR, mergeți la pagina 24.

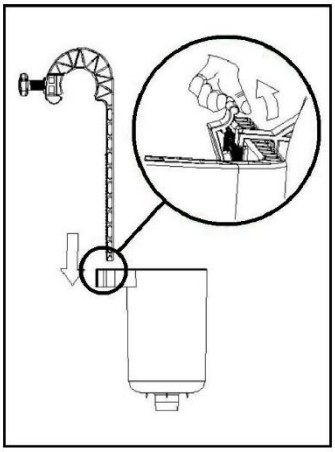	**PASUL 1** (1) Deblocați mânerul de prindere de pe corpul capcanei (P01) așa cum este indicat. (2) Introduceți și blocați suportul de prindere pe cadru (P08) în corpul capcanei (P01) în poziția dorită.
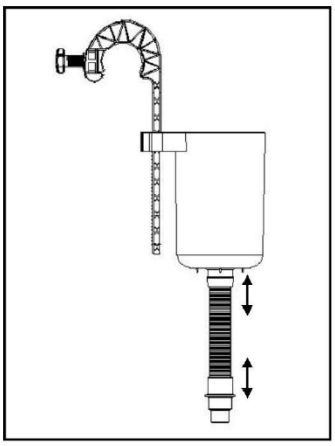	**PASUL 2** (1) Conectați un capăt al furtunului pentru skimmer (P11) la partea inferioară a corpului capcanei (P01). (2) Conectați celălalt capăt al furtunului pentru skimmer (P11) la adaptorul pentru furtun (P04), așa cum se arată.
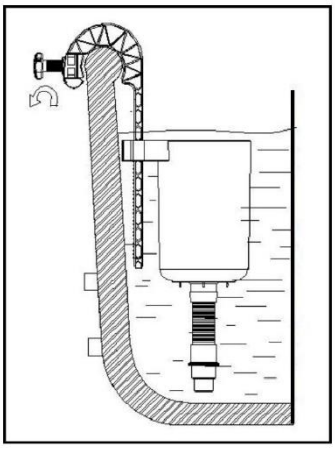	**PASUL 3** (1) Așezați unitatea asamblată pe rama superioară a piscinei cu cadru, lângă orificiul de evacuare a apei (adică racordul inferior al furtunului la intrarea pompei de filtrare). (2) Reglați suportul de prindere pe cadru (P08) prin fixarea setului de șuruburi (scară din plastic P09 + șurub P10) pentru a fi strâns pe grinda superioară. Asigurați-vă că suportul de prindere pe cadru (P08) este strâns sigur pe piscină.

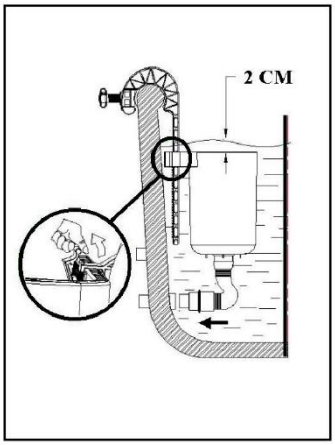

PASUL 4
Fixați bine furtunul pentru skimmer (P11+P04) la orificiul de evacuare a apei și reglați înălțimea corpului skimmerului (P01) la 2 cm sub nivelul apei.

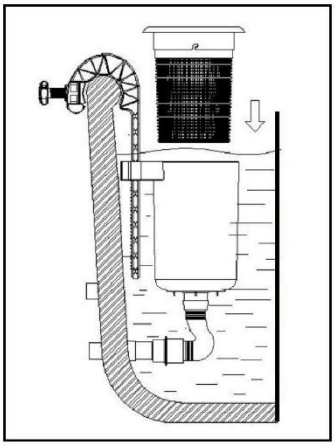

PASUL 5
Așezați sita/coșul skimmer (P06), care a fost deja asamblat cu partea superioară a skimmer- ului (P07), în corpul capcanei (P01). Apăsați ușor în jos și scufundați sita/coșul skimmer (P06) până când este bine fixată.

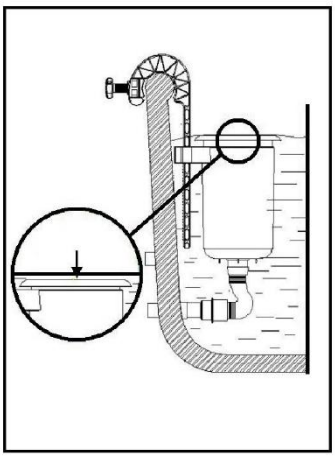

Notă:
Asigurați-vă că partea superioară a skimmer-ului (P07) plutește în permanență paralel cu suprafața apei și ar trebui să plutească perpendicular față de corpul capcanei (P01).
Ajustați poziția skimmer-ului de suprafață dacă este necesar.

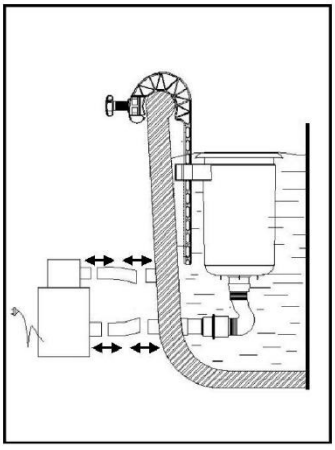

PASUL 6
La final, consultați imaginea sistemului pompei de filtrare. Acum puteți începe să instalați pompa de filtrare urmând manualul de utilizare.

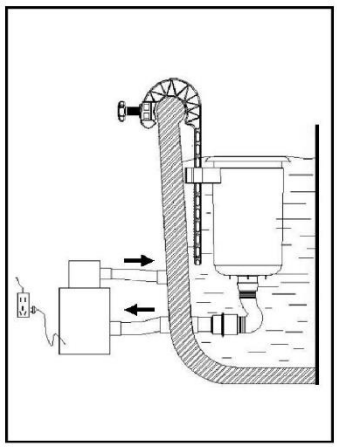	**PASUL 7** Conectați pompa de filtrare la o priză electrică și este gata de funcționare. Bucurați-vă!

ÎNTREȚINERE ȘI DEPOZITARE

1. Pentru a evita supraîncălzirea motorului pompei de filtrare, asigurați-vă că apa din piscină curge întotdeauna în pompa de filtrare. De asemenea, asigurați-vă că skimmer-ul de suprafață este perpendicular pe suprafața apei și sub nivelul apei. Apoi, deschideți supapa de eliberare a aerului situată pe capacul superior al filtrului și închideți supapa de eliberare a aerului când apa începe să curgă.
2. Verificați periodic și îndepărtați orice obstacol din deschiderea skimmer-ului plutitor.
3. Curățați periodic de resturile, sedimentele sau frunzele care se adună în coșul skimmer-ului.
4. Scoateți skimmer-ul și suportul de prindere din piscină înainte de a pune o prelată de piscină.
5. Pentru a evita riscul de șoc electric, deconectați întotdeauna cablul de alimentare de la priza electrică atunci când dezasamblați.
6. Curățați și uscați bine la aer toate accesoriile după dezasamblare. Nu este necesară lubrifierea sau o întreținere mecanică periodică.
7. Puteți profita de cutia originală pentru a depozita toate piesele pentru sezonul următor. A se păstra într-un loc de depozitare uscat și răcoros.

EN English

CONTENT

Warnings / Safety Rules / Features..... 29
Parts List..... 30
Assembly for Inflatable Pools..... 31
Assembly for Metal Frame Pools..... 33
Maintenance & Storage..... 35

Pentru a evita riscul de pericol, citiți, înțelegeți și respectați cu atenție toate instrucțiunile înainte de a instala și utiliza acest produs.

WARNINGS / SAFETY RULES

This product tends to be used by adults only.
Power off your filter pump before assembling, adjusting, removing or cleaning this appliance.
Strong suction may be hazardous and result in body entrapment.
Keep your fingers & hair off this appliance, also keep away from the basket opening while the filter pump is operating.
Do not operate the filter pump and be sure to remove all the maintenance kits when pool is in use.

CAUTION: Failure to follow these warnings may result in property damage, electric shock, drowning or serious injury. Always use common sense and good judgement when enjoying any water activity.

FEATURES

- Simple installation and maintenance.
- Designed for above ground pool use. Helps to catch leaves and other debris before they sink to the bottom of the pool.
- Adjustable fittings to be mounted on portable pools and can be attached to the filter pump system for automatic skimming.
- Reusable strainer basket can be removed for easy cleaning.
- Durable, oxidization resistance plastic materials not affected by pool chemicals.
- Low cost on maintenance and labor.
- Compatible with 1,200 liter/h (300gal) flow rate and above filter pumps.
- Compact size for easy storage.
- Optional 38mm diameter PE hose available.

EN English

PARTS LIST

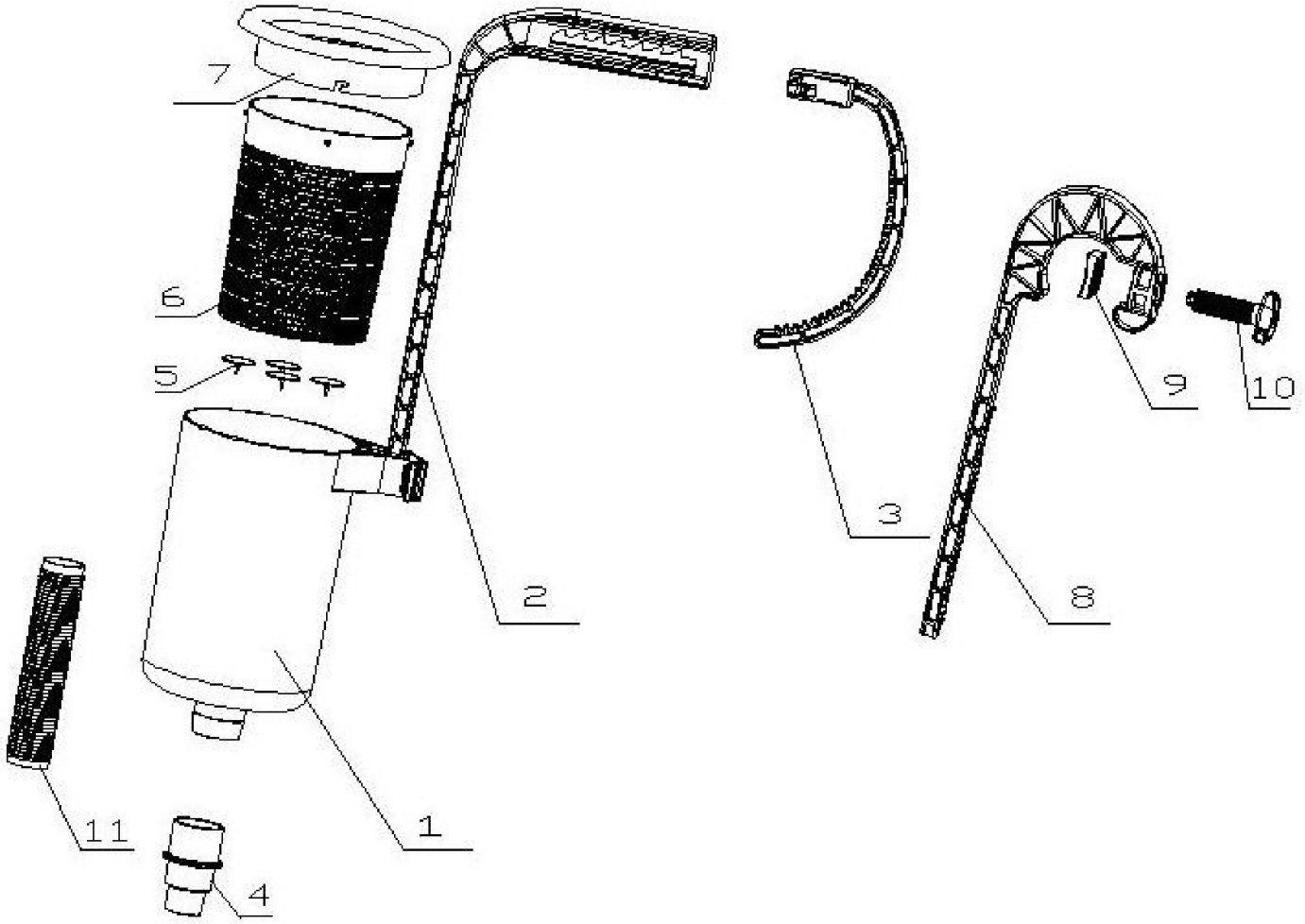

ITEM NO.	DESCRIPTION	QUANTITY
P01	Trap Body	1
P02	Align Handle (For Inflatable Pool only)	1
P03	Clutch Handle (For Inflatable Pool only)	1
P04	Hose Adaptor	1
P05	Rubber Retainer	1
P06	Skimmer Strainer	1
P07	Skimmer Top	1
P08	Frame Hanger (For Frame Pool only)	1
P09	Screw Set (Plastic Ladder, For Frame Pool only)	1
P10	Screw Set (Screw, For Frame Pool only)	1
P11	Skimmer Hose (Dia. 32mm, 70cm)	1

EN English

ASSEMBLY FOR INFLATABLE POOLS WITH INFLATABLE TOP RINGS

Note: If you are using METAL FRAME POOL, go to page 33.

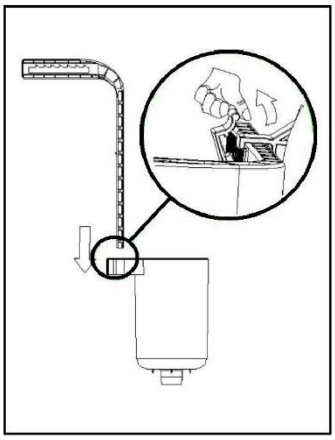	**STEP 1** (1) Unlock the Handle Lock from the Trap Body (P01) as indicated. (2) Insert and lock the Align Handle (P02) to the Trap Body (P01) at the desired position.
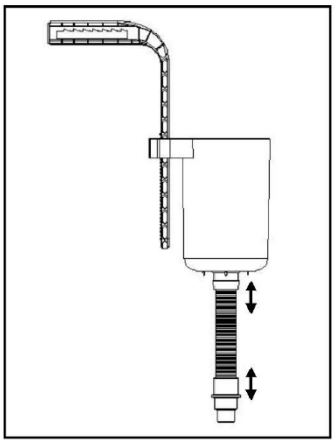	**STEP 2** (1) Connect one end of the Skimmer Hose (P11) to the bottom of the Trap Body (P01). (2) Connect the other end of the Skimmer Hose (P11) to the Hose Adaptor (P04) as shown.
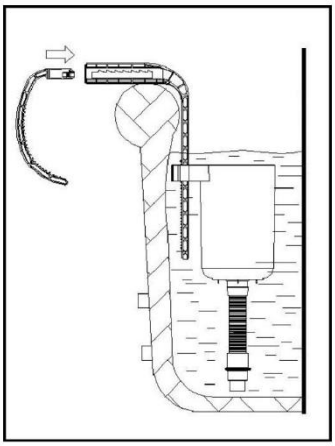	**STEP 3** (1) Place the assembled unit over the top of an inflatable pool top ring near the water outlet (that is, the lower hose connection to the filter pump's inlet). (2) Assemble the hook unit as shown – press and slide the Clutch Handle (P03) into the Align Handle (P02), then adjust the handle unit to be snug around the inflatable ring. Make sure the handle is securely tightened over the pool.
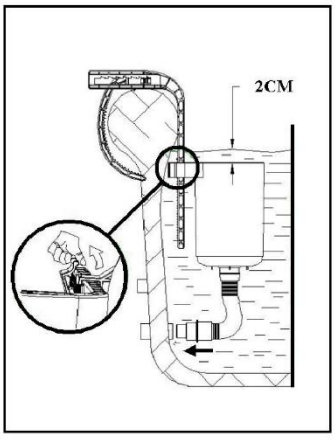	**STEP 4** Secure the Skimmer Hose (P11+P04) properly to the water outlet and adjust the height of the Trap Body (P01) to a 2 cm lower than the water level.

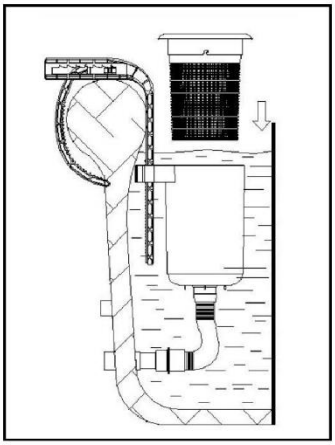

STEP 5
Place the Skimmer Strainer (P06), which has already assembled with Skimmer Top (P07), into the Trap Body (P01). Gently push downwards and immerse the Skimmer Strainer (P06) until it is well in place.

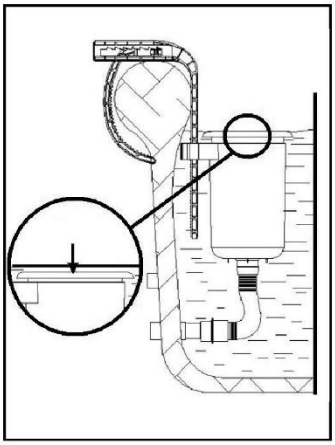

Note:
Ensure the Strainer Top (P07) is floating parallel against the water surface at all time and should be floating perpendicularly off the Trap Body (P01). Adjust the surface skimmer position if necessary.

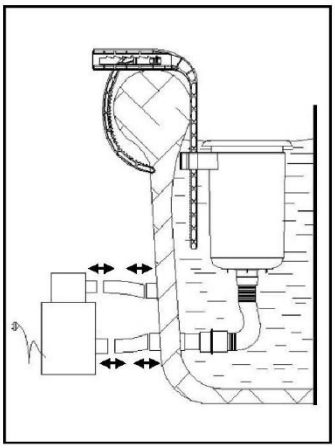

STEP 6
Lastly, refer to the filter pump system picture as shown. You can now start setting up the Filter Pump by following the owner's manual.

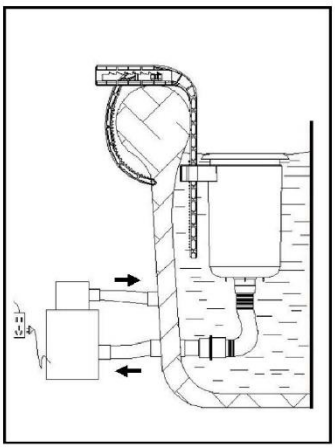

STEP 7
Connect the filter pump to an electrical outlet, and it is set to work. Enjoy!

EN English

ASSEMBLY FOR METAL FRAME POOLS

Note: If you are using INFLATABLE POOL with TOP RING, go to page 31.

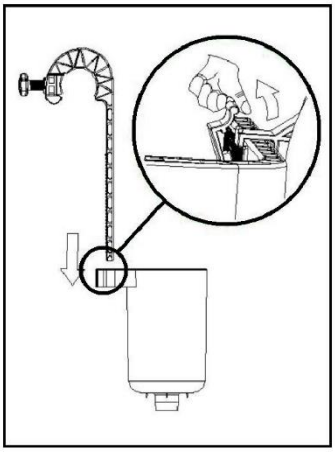	**STEP 1** (1) Unlock the Hanger Lock from the Trap Body (P01) as indicated. (2) Insert and lock the Frame Hanger (P08) to the Trap Body (P01) at desired position.
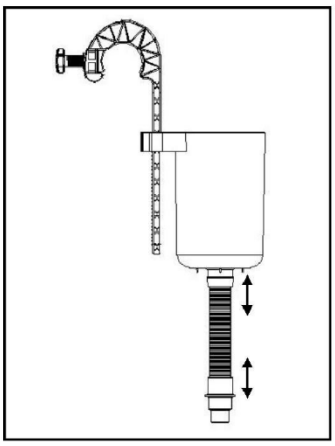	**STEP 2** (1) Connect one end of the Skimmer Hose (P11) to the bottom of the Trap Body (P01). (2) Connect the other end of the Skimmer Hose (P11) to the Hose Adaptor (P04) as shown.
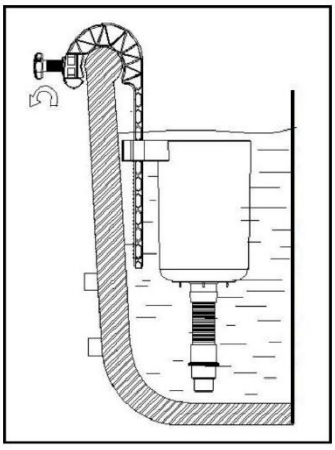	**STEP 3** (1) Place the assembled unit over the top of a FRAME Pool Top Beam near the water outlet (that is, the lower hose connection to the filter pump's inlet). (2) Adjust the Frame Hanger (P08) by fastening the Screw Set (P09 Plastic Ladder + P10 Screw) to be tight on the top beam. Make sure the Frame Hanger (P08) is securely tightened over the pool.

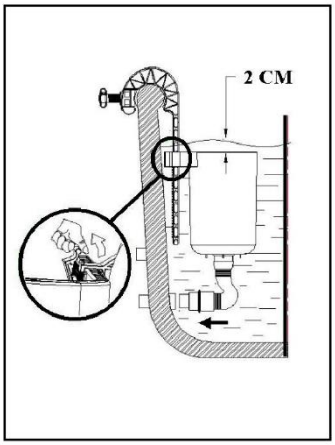

STEP 4
Secure the Skimmer Hose (P11+P04) properly to the water outlet and adjust the height of the Trap Body (P01) to a 2 cm lower than the water level.

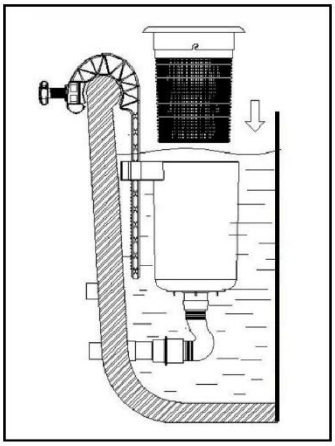

STEP 5
Place the Skimmer Strainer (P06), which has already assembled with Skimmer Top (P07), into the Trap Body (P01). Gently push downwards and immerse the Skimmer Strainer (P06) until it is well in place.

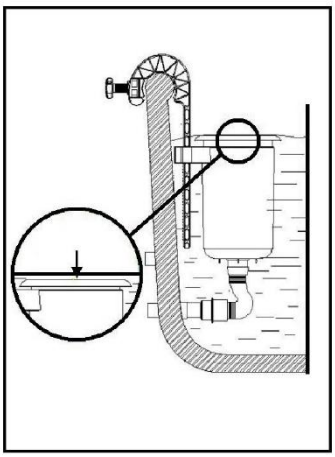

Note:
Ensure the Skimmer Top (P07)) is floating parallel against the water surface at all time and should be floating perpendicularly off the Trap Body (P01). Adjust the surface skimmer position if necessary.

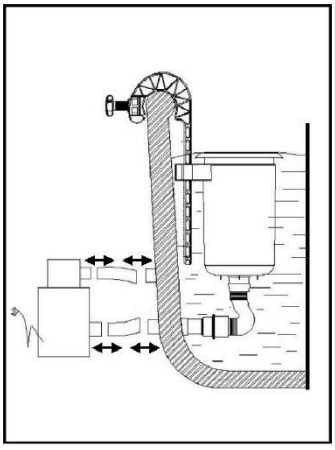

STEP 6
Lastly, refer to the filter pump system picture as shown. You can now start setting up the Filter Pump by following the owner's manual.

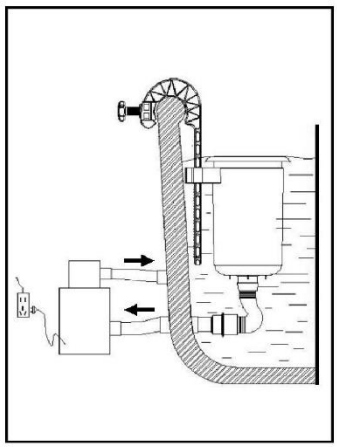	**STEP 7** Connect the filter pump to an electrical outlet and it is set to work. Enjoy!

MAINTENANCE & STORAGE

1. To avoid motor overheating of a filter pump, make sure pool water is always flowing into the filter pump. Also, ensure the surface skimmer is perpendicular to the water surface and below the water surface. Then open the air release valve located on the filter enclosure top cover, and close the air release valve when water starts to flow.
2. Periodically check and remove any obstacle from the opening of floating skimmer.
3. Clean regularly of the debris, sediments or leaves that traps in the skimmer basket.
4. Remove the skimmer and hanger from the pool before placing a pool cover.
5. To avoid hazard of electrical shock, always disconnect the power cord from the electric outlet when disassembling.
6. Clean and air dry all the accessories thoroughly after disassembly. No lubrication or regular mechanical maintenance is needed.
7. You could take advantage of the original packing carton by storing all the parts for next season. Store in a dry, cool storage location.

STREND PRO®
RELAX TIME

ZÁRUČNÝ LIST / ZÁRUČNÍ LIST / JÓTÁLLÁSI JEGY / LISTA DE GARANŢIE / WARRANTY LETTER

Sériové číslo: Sériové číslo: Sorozatszám: Nr. serie: Serial number:	Dátum predaja: Datum prodeje: Eladás dátuma: Data vânzării: Date of sale:	Podpis a pečiatka predajcu: Razitko a podpis prodejce: Az eladó aláírása és bélyegzője: Ştampila vânzătorului: Seller's stamp and signature:

PODMIENKY ZÁRUKY / ZÁRUČNÍ PODMÍNKY / A JÓTÁLLÁS FELTÉTELEI / CONDIŢIILE DE GARANŢIE / WARRANTY TERMS

SK: Na tento výrobok sa poskytuje záruka po dobu 24 mesiacov odo dňa predaja, respektíve odo dňa vyskladnenia. V dobe záruky vám záručný servis vykoná opravy všetkých závad vzniknutých následkom výrobnej chyby bezplatne. Pri uplatnení požiadavky na záručnú opravu musí byť spolu s prístrojom predložený úplne a čitateľne vyplnený záručný list. Pri odosielaní prístroja do opravy, dopravné náklady hradí zákazník. Originálny obal od výrobku starostlivo uschovajte.

Záruka sa nevzťahuje na

- prístroj poškodený počas dopravy a nesprávneho skladovania
- poruchy spôsobené nesprávnou obsluhou alebo údržbou
- poruchy spôsobené vplyvom opotrebenia výrobku a materiálu
- poruchy spôsobené používaním prístroja na iný účel než na aký je určený
- prístroj, do ktorého bol vykonaný neodborný zásah alebo úprava
- nekompletnosť výrobku, ktorú bolo možné zistiť už pri predaji

CZ: Na tento výrobek se poskytuje záruka po dobu 24 měsíců ode dne prodeje, respektive ode dne vyskladnění. V době záruky vám záruční servis provede opravy všech závad vzniklých následkem výrobní chyby bezplatně. Při uplatnění požadavku na záruční opravu musí být spolu s přístrojem předložen úplně a čitelně vyplněný záruční list. Při odesílání přístroje do opravy, dopravní náklady hradí zákazník. Originální obal od výrobku pečlivě uschovejte.

Záruka se nevztahuje na:

- přístroj poškozen během dopravy a nesprávného skladování
- poruchy způsobené nesprávnou obsluhou nebo údržbou
- poruchy způsobené vlivem opotřebení výrobku a materiálu
- poruchy způsobené používáním přístroje na jiný účel, než na jaký je určen
- přístroj, do kterého byl proveden neodborný zásah nebo úprava
- nekompletnost výrobku, kterou bylo možné zjistit již při prodeji

HU: Erre a termékre az eladás, illetve a kiraktározás dátumától számított 24 hónap jótállás érvényes. A jótállás időtartamán belül a garanciaszerviz Önnek ingyen biztosítja a gyártási hibából származó minden termékhiba javítását. A jótállás érvényesítéséhez a terméken kívül az olvashatóan és teljes korúén kitöltött jótállási jegy leadása is szükséges. A termék küldése esetén a szállítási költségek a vásárlót terhelik. A termék eredeti csomagolását gondosan őrizze meg.

A jótállás nem érvényes:

- ha a készülék a nem megfelelő szállítás vagy tárolás következtében hibásodott
- a helytelen használat vagy karbantartás következtében keletkező hibákra
- a termék vagy az anyag elhasználódása következtében keletkező hibákra
- a készülék nem rendeltetésszerű használata következtében keletkező hibákra
- a készülékre, amelyen nem szakszerű beavatkozást vagy módosítást hajtottak végre
- a termék hiányos voltára, amely az eladás során is már észrevehető volt

RO: Garanția pentru acest produs este 24 luni de la data vânzării, respectiv de la data scoaterii din depozit. În timpul garanției service-ul de garanție va efectua toate reparațiile de defecțiuni apărute ca urmare a greșelilor de producție, în mod gratuit. La revendicarea reparației de garanție solicitate, pe lângă produsul prezentat trebuie depusă și lista de garanție completată corect şi citibil. La trimiterea aparatului la reparații, cheltuielile de transport suportă clientul. Păstrați ambalajul original al produsului cu atenție.

Garanția nu se referă la:

- aparatul defectat în timpul transportului și prin depozitare necorespunzătoare
- defecțiunile pricinuite de manipularea sau întreținerea necorespunzătoare
- defecțiunile pricinuite de uzura produsului sau materialului
- defecțiunile pricinuite de folosirea aparatului în alt scop, decât pentru care este destinat
- aparatul în care s-a intervenit sau s-a efectuat reglarea în mod necalificat
- produsul fabricat incomplet, greșeala care putea fi constatată deja la vânzare

EN: This product is guaranteed for 24 months from date of sale or removal from storage. All manufacturing defects found during the warranty period will be repaired at no charge. To submit a request for warranty repairs, fill out the warranty card legibly and completely and attach it to the device. Customers pay the cost of transport when sending a device for repairs. Keep the product's original packaging in a safe place.

The warranty does not cover:

- Damage caused to the device during transit or from improper storage
- Malfunctions caused by incorrect operation or maintenance
- Malfunctions caused by product and material wear
- Malfunctions caused by using the device for purposes other than those intended
- Damage caused by tampering or modifications
- Any incomplete work not discovered on the product when it was sold

SERVISNÉ ZÁZNAMY / SERVISNÍ ZÁZNAMY / JAVÍTÁSI BEJEGYZÉSEK / NOTIFICAREA SERVICE / SERVICE RECORDS

Splnomocnený zástupca výrobcu / Zplnomocněný zástupce výrobce/ A gyártó felhatalmazott képviselője /
Reprezentantul împuternicit al producătorului: / Represented by :
Slovakia Trend Export-Import s.r.o., Michalovská 87/1414, 073 01 Sobrance
Fax: **(056) 652-2329** Tel: **0915 392 687** E-mail: **servis@slovakia-trend.sk**