SK **Akumulátorový postrekovač**

CZ **Akumulátorový postrikovač**

HU **Akkumulátoros permetező**

HR **Akumulatorska prskalica**

RO **Vermorel cu acumulator**

EN **Akku drucksprüher rückenspritze**

DE **Battery sprayer**

IT **Spruzzatore a batteria**



EJ80, EJ80S, EJ120S

Preklad originálneho návodu na použitie
Překlad originálním návodu k použití
Az eredeti használati útmutató fordítása
Prijevod originalnog korisničkog priručnika
Traducerea manualului de utilizare original
Instruction manual
Übersetzung der Original-Gebrauchsanweisung
Traduzione del manuale d'uso originale

SK Slovenský

Zoznam dielov

Diel	Názov
1	Li-ion akumulátor
2	Kryt akumulátora
3	Uzamykacia západka
4	Základňa
5	Koleno filtra pre zachytávanie nečistôt
6	Tesnenie filtra pre zachytávanie nečistôt
7	Klbový spoj filtra pre zachytávanie nečistôt
8	Sitko filtra pre zachytávanie nečistôt
9	Sacie potrubie
10	Elektronika
11	Upínacia svorka akumulátora

Diel	Názov
12	Nádoba
13	Filtračné sitko
14	Tesnenie
15	Ventil
16	Uzáver nádoby
17	Spúšť
18	PP tyč
19	Hadica
20	Svorka hadice
21	Čerpadlo
22	Popruh

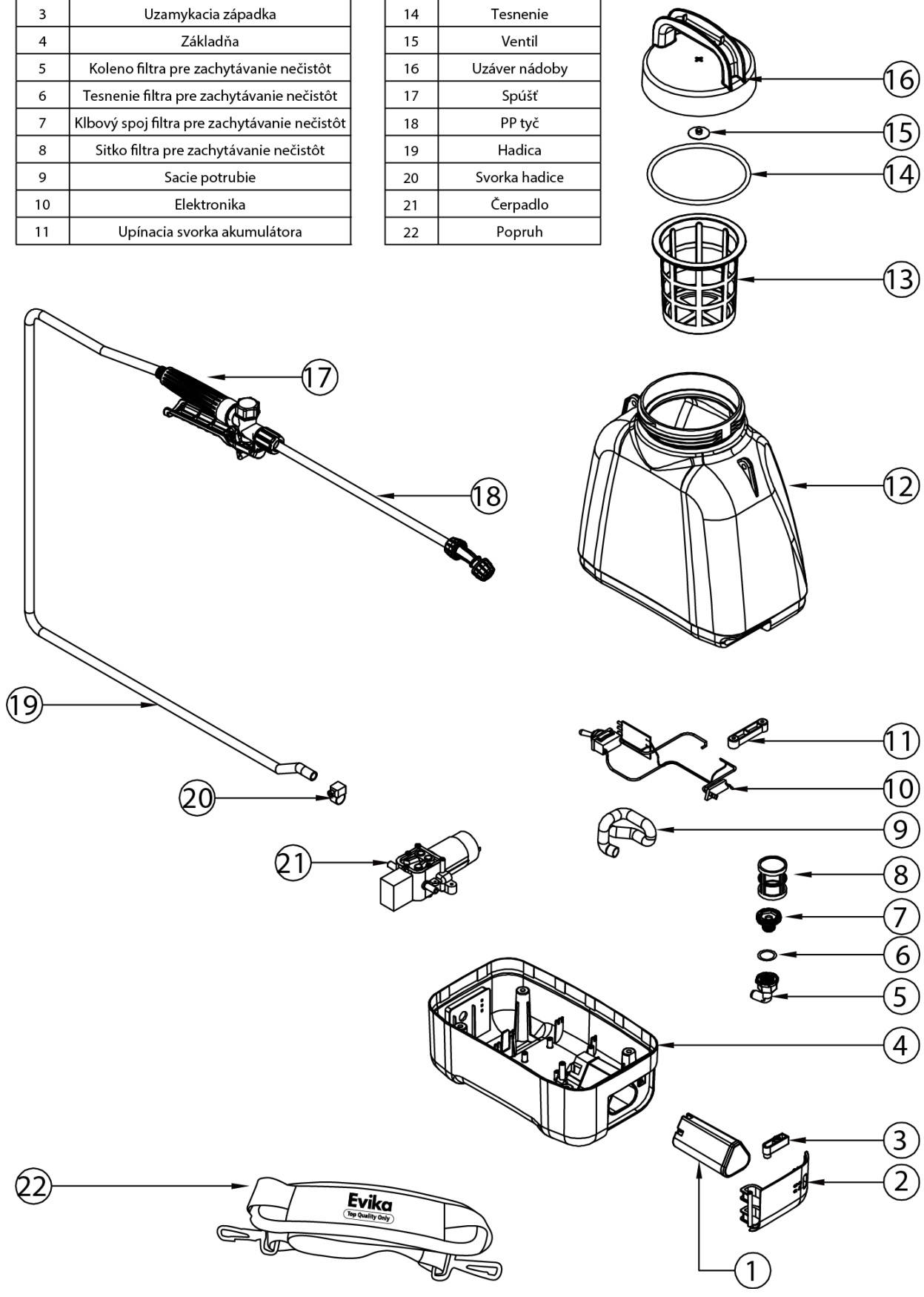

SK Slovenský

BEZPEČNOSTNÉ POKYNY PRE LITIOVÝ AKUMULÁTOR

• Lítiový akumulátor nabíjajte v interiéri, nie v exteriéri, aby ste predišli nehodám.
• Vyberte akumulátor z produktu a pripojte ho k nabíjačke. Na nabíjačke sa rozsvieti červené svetlo, to znamená, že akumulátor sa nabíja, keď svieti na nabíjačke zelené svetlo, to znamená, že akumulátor je plne nabitý.
• Používajte nabíjačku len na nabíjanie vhodných akumulátorov. Je prísne zakázané iné použitie. Ihneď po úplnom nabití akumulátora je potrebné odpojiť ho od nabíjačky aby ste zabránili jeho prebitiu a skráteniu životnosti.
• Na nabíjanie akumulátora používajte len nabíjačku, ktorá je súčasťou balenia. Použitie iného typu nabíjačky môže skrátiť dobu životnosti akumulátora, spôsobiť požiar alebo výbuch.
• V prípade, že nabíjačka alebo lítiový akumulátor boli poškodené alebo nefungujú správne, obráťte sa na výrobcu alebo distribútora a nepoužívajte ich aby ste predišli nebezpečným situáciám.
• Pre úplne vybitý lítiový akumulátor je potrebné správne určiť podľa kapacity akumulátora dobu nabíjania. Ak po uplynutí určenej doby nabíjania stále na nabíjačke nesvieti zelené svetlo, okamžite odpojte nabíjačku od zdroja elektrickej energie.
• Akumulátor nikdy nenabíjajte dlhšie ako je to potrebné, zachováte tak dlhšie jeho životnosť
• V prípade že lítiový akumulátor dlhodobo nepoužívate odporúčame Vám ho aspoň raz za 6 mesiacov nabiť aby ste zabránili jeho úplnému vybitiu.
• Skladujte v chladnom a suchom prostredí pri izbovej teplote 15 až 35 ° C a vlhkosť prostredia 65%.

UPOZORNENIA

• Akumulátor je zakázané ponoriť do vody. Keď postrekovač nepoužívate umiestnite akumulátor na chladnom a suchom mieste.
• Neumiestňujte akumulátor v blízkosti tepelných zdrojov (napr. oheň, ohrievače atď.)
• Pri vkladaní akumulátora dbajte na správnu polaritu (+ -).
• Akumulátor nehádžte do ohňa ani nevyhadzujte horúce predmety smetnej nádoby v ktorej je akumulátor.
• Akumulátor neprepravujte ani neskladujte s kovmi.
• Dávajte pozor aby ste akumulátor neudreli ani s nim nehádžte.
• Nepoužívajte postrekovač v oblastiach so silným elektrostatickým a magnetickým poľom.

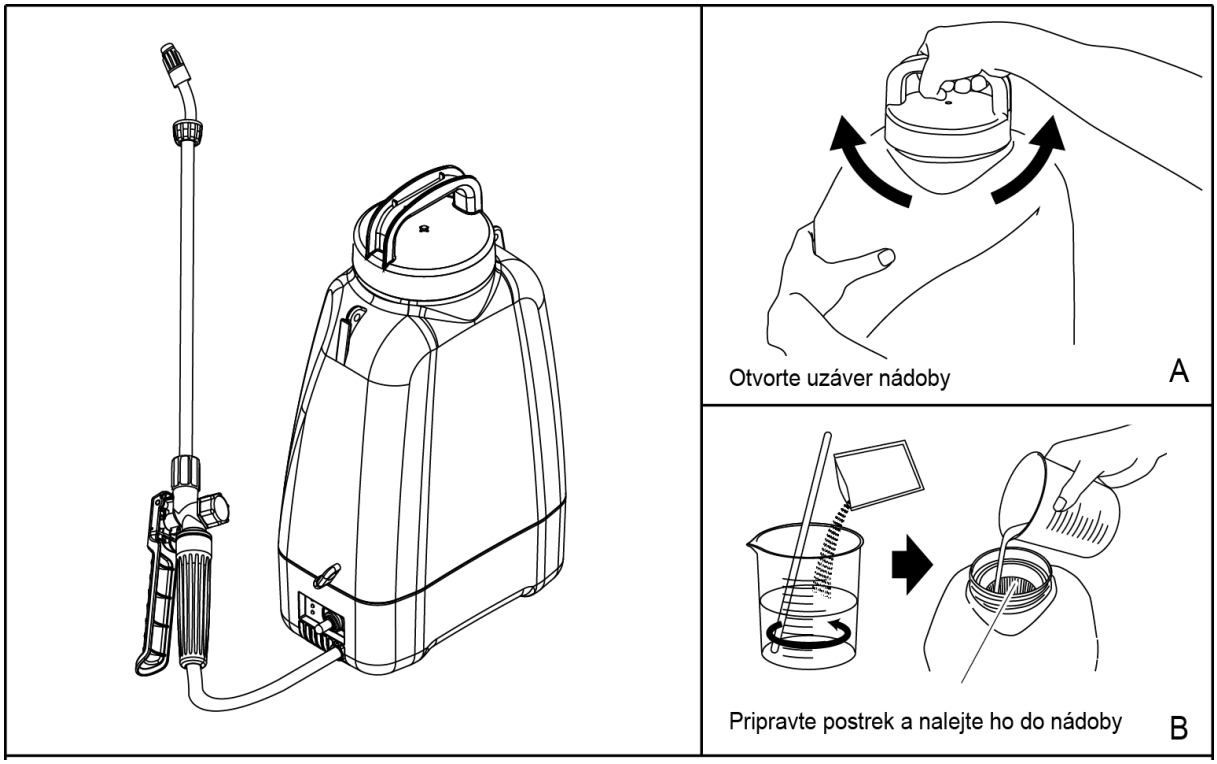

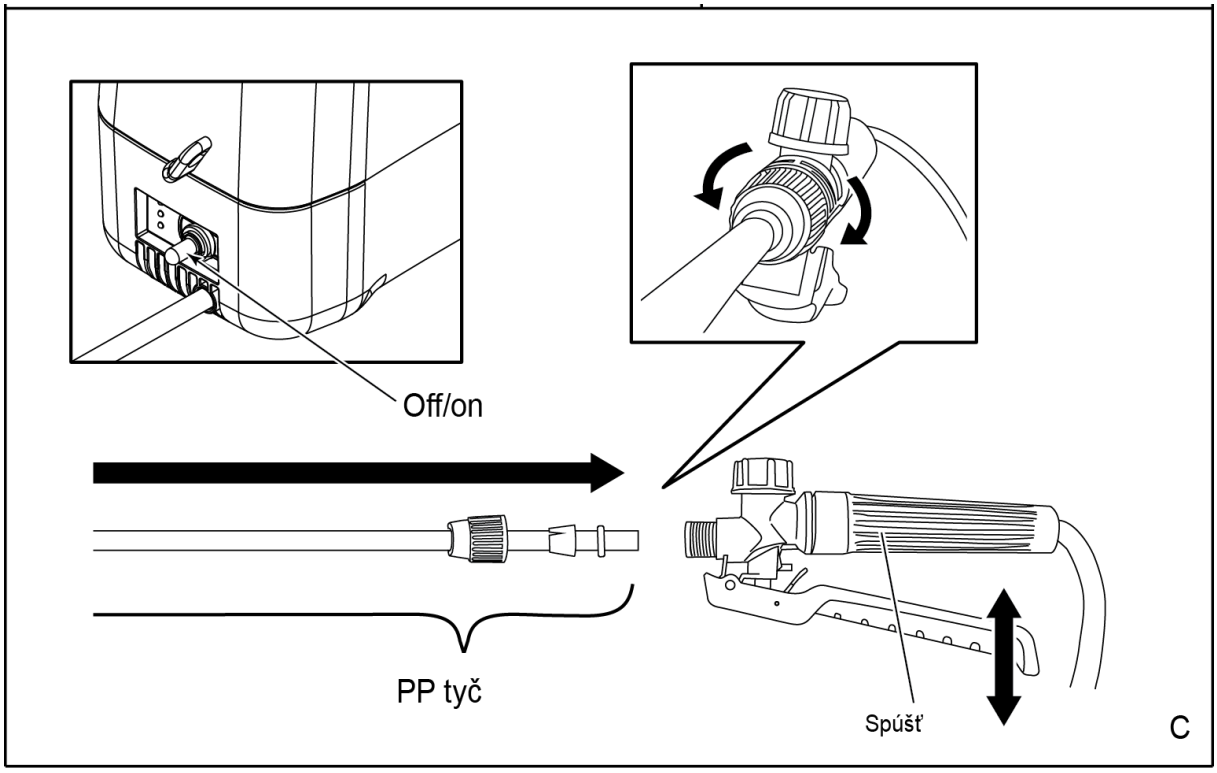
Off/on
PP tyč
Spúšť
C

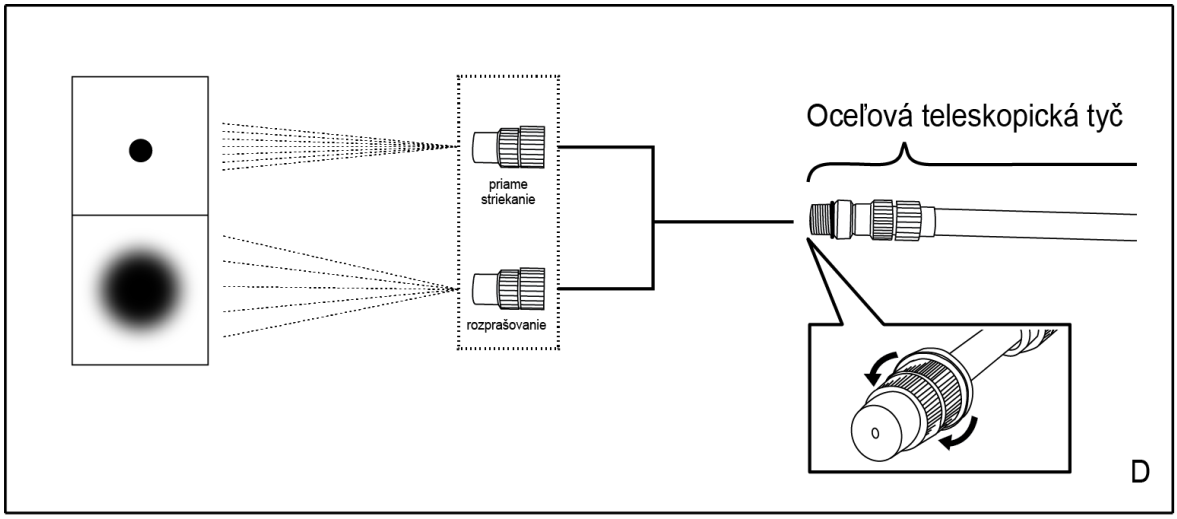
priame striekanie
rozprašovanie
Oceľová teleskopická tyč
D

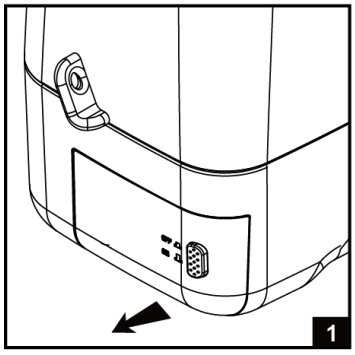
1

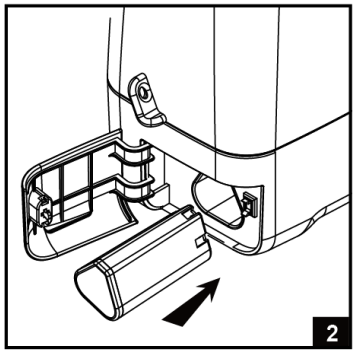
2

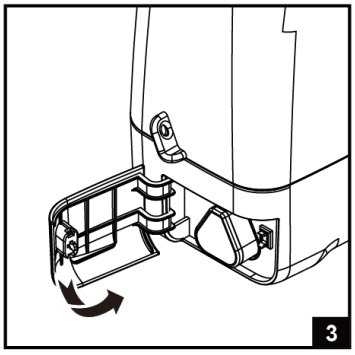
3

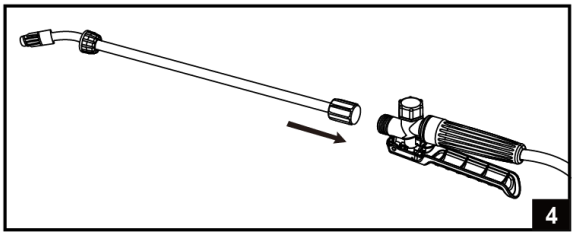
4

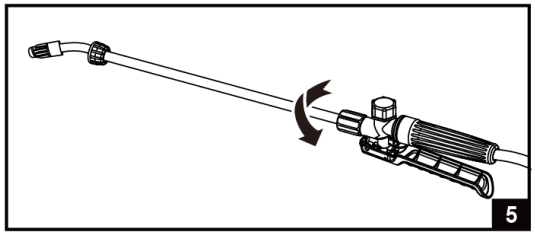
5

SK Slovenský

MONTÁŽ

1. Otvorte kryt priestoru pre akumulátor.
2. Vložte akumulátor do zariadenie.
3. Zatvorte kryt priestoru pre akumulátor.
4. Na zariadenie namontujte tyč.

AKO NABÍJAŤ AKUMULÁTOR

1. Vložte akumulátor do nabíjačky.
2. Pripojte nabíjačku k zdroju elektrickej energie.
3. Keď sa akumulátor nabíja na nabíjačke sa rozsvieti červene svetlo (E). Približne po 150 minútach červené svetlo zhasne a rozsvieti sa zelené svetlo (F), čo signalizuje plné nabitie akumulátora.
4. Vytiahnite akumulátor z nabíjačky a nabíjačku odpojte od elektrickej energie.

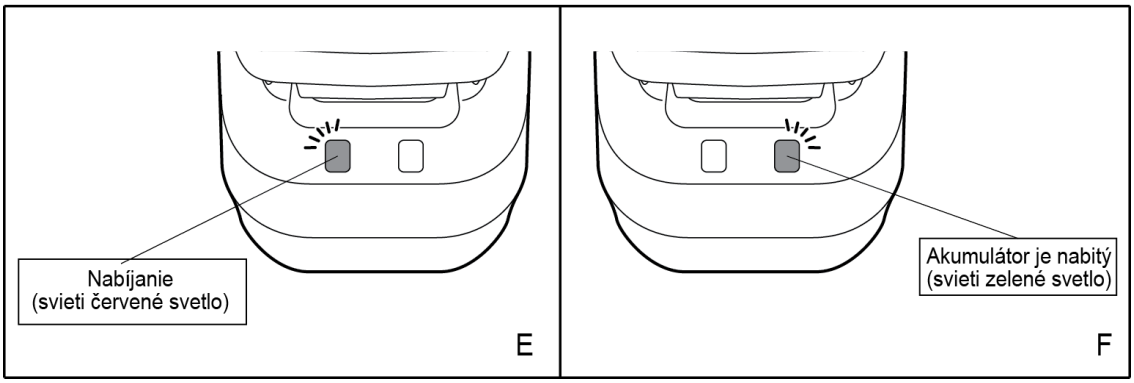

TECHNICKÉ PARAMETRE

		EJ80	EJ80S	EJ120S
OBJEM		8 l	8 l	12 l
NAPÄTIE		10,8 V		
PREVÁDZKOVÝ PRÚD		0,5 A	1,1 A	
TLAK		1,8 bar	3,6 bar	
KAPACITA AKUMULÁTORA		2500 mAh		
NEPRETRŽITÁ PREVÁDZKA		300 min	130 min	
DOBA NABÍJANIA		150 min		
NABÍJACÍ PRÚD		1,5 A		
PRIETOK	**PRIAME STRIEKANIE**	1 l/min	1,3 l/min	
	ROZPRAŠOVANIE	0,59 l/min	0,53 l/min	
HMOTNOSŤ		2,05 kg		2,55 kg

ÚDRŽBA

- Pred začatím akejkoľvek kontroly alebo údržby, zariadenie vypnite a vytiahnite akumulátor zo zariadenia.
- Akumulátorový postrekovač dôkladne vyčistite po každom použití. Ak nečistoty nemožno odstrániť, použite mäkkú handričku navlhčenú v mydlovej vode. Nikdy nepoužívajte čistiace prostriedky alebo rozpúšťadlá ako je benzín, alkohol, čpavok a pod.! Tieto rozpúšťadlá môžu poškodiť plastové časti výrobku.
- Pravidelne kontrolujte svoje zariadenie a keď zistíte, že niektoré súčiastky sú opotrebované alebo poškodené, preventívne ich kvôli vlastnej bezpečnosti vymeňte. Opotrebené či poškodené časti stroja sa môžu vymeniť iba v autorizovanom servise alebo ich výmenu zaistí predajca.
- Postarajte sa o to, aby boli použité originálne náhradné súčiastky.

RIEŠENIE PROBLÉMOV		
PROBLÉM	**PRÍČINA**	**RIEŠENIE**
Zariadenie sa nezapne	1. Vybitý akumulátor	1. Nabité akumulátor
	2. Poškodený vypínač	2. Vymeňte vypínač za nový
Po stlačení spúšte zo zariadenia nevychádza postrek.	Zanesený filter	Otvorte uzáver nádoby. Zo zariadenia vyberte filter a vyčistite ho.

BEZPEČNOSTNÉ INŠTRUKCIE

UPOZORNENIE: OBSAH JE POD TLAKOM. ČÍTAJTE TIETO INŠTRUKCIE PRED PRVÝM POUŽITÍM.

- Vždy noste ochranné oblečenie, rukavice a masku, keď postrekujete.
- Na udržanie nádoby mimo dosahu detí je potrebné prijať určité opatrenia.
- Ak postrekujete v mierne veterných podmienkach, vždy postrekujte s vetrom povievajúcim postrek v smere od Vás.
- Nesprejujte postrek na iné osoby alebo zvieratá.
- Uistite sa, že všetky súčasti sú neporušené a teplota tekutiny je pod 40°C pred každým použitím.
- Chemické postreky sú nebezpečné po ich požití alebo v priamom kontakte s pokožkou. V takomto prípade sa riaďte bezpečnostnými pokynmi dodávateľa postreku, ihneď kontaktujte centrum poskytovania informácií o jedoch alebo lekára.
- Pred plnením, servisom alebo skladovaním vždy uvoľnite tlak.
- Nenechávajte postrekovač (plný, prázdny alebo tlakovaný) bez dozoru na priamom slnku.

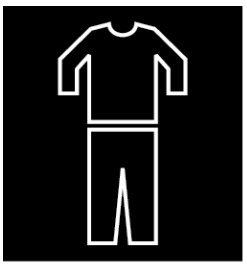

NOSTE OCHRANNÉ OBLEČENIE



NOSTE OCHRANNÉ OKULIARE



NOSTE PRACOVNÉ RUKAVICE



NOSTE DÝCHACIU MASKU

Seznam dílů

Díl	Název
1	Li-ion akumulátor
2	Kryt akumulátoru
3	Uzamykací západka
4	Základna
5	Koleno filtru pro zachycování nečistot
6	Těsnění filtru pro zachycování nečistot
7	Kloubový spoj filtru pro zachycování nečistot
8	Sítko filtru pro zychycování nečistot
9	Sací potrubí
10	Elektronika
11	Upínací svorka akumulátoru

Díl	Název
12	Nádoba
13	Filtrační sítko
14	Těsnění
15	Ventil
16	Uzávěr nádoby
17	Spoušť
18	PP tyč
19	Hadice
20	Svorka hadice
21	Čerpadlo
22	Popruh

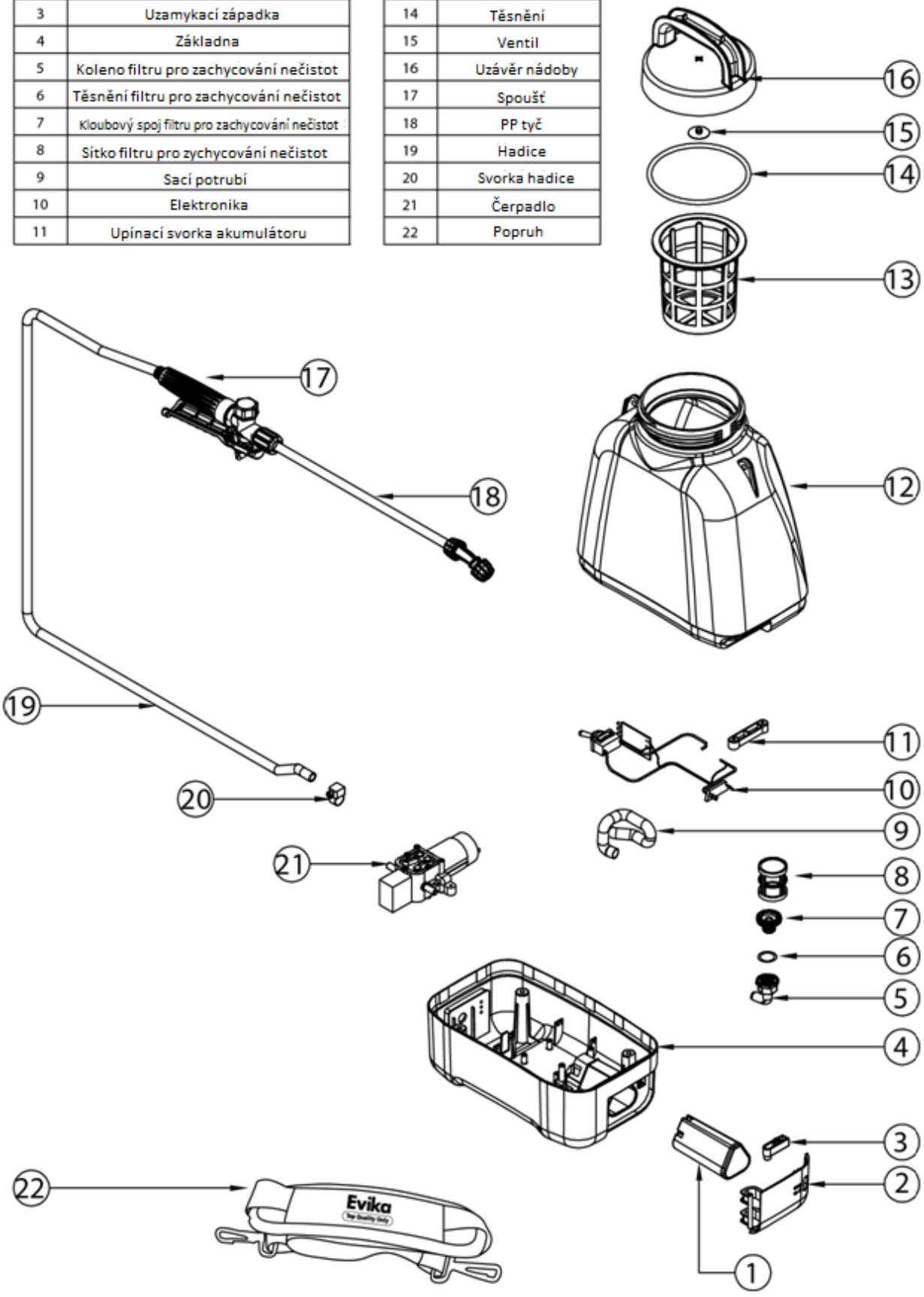

CZ Český

BEZPEČNOSTNÍ POKYNY PRO LITHIOVÝ AKUMULÁTOR

• Lithiový akumulátor nabíjejte v interiéru, ne v exteriéru, abyste předešli nehodám.
• Vyjměte akumulátor z produktu a připojte jej k nabíječce. Na nabíječce se rozsvítí červené světlo, to znamená, že akumulátor se nabíjí, když svítí na nabíječce zelené světlo, to znamená, že akumulátor je plně nabitý.
• Používejte nabíječku pouze k nabíjení vhodných akumulátorů. Je přísně zakázáno jiné použití. Ihned po úplném nabití akumulátoru je třeba jej odpojit od nabíječky abyste zabránili jeho přebití a zkrácení životnosti.
• K nabíjení akumulátoru používejte pouze nabíječku, která je součástí balení. Použití jiného typu nabíječky může zkrátit dobu životnosti akumulátoru, způsobit požár nebo výbuch.
• V případě, že nabíječka nebo lithiový akumulátor byly poškozeny nebo nefungují správně, obraťte se na výrobce nebo distributora a nepoužívejte je abyste předešli nebezpečným situacím.
• Pro zcela vybitý lithiový akumulátor je třeba správně určit podle kapacity akumulátoru dobu nabíjení. Pokud po uplynutí určené doby nabíjení stále na nabíječce nesvítí zelené světlo, okamžitě odpojte nabíječku od zdroje elektrické energie.
• Akumulátor nikdy nenabíjejte déle než je potřeba, zachováte tak déle jeho životnost
• V případě, že lithiový akumulátor dlouhodobě nepoužíváte, doporučujeme Vám jej alespoň jednou za 6 měsíců nabít, abyste zabránili jeho úplnému vybití.
• Skladujte v chladném a suchém prostředí při pokojové teplotě 15 až 35°C a vlhkost prostředí 65%.

UPOZORNĚNÍ

• Akumulátor je zakázáno ponořit do vody. Když postřikovač nepoužíváte umístěte akumulátor na chladném a suchém místě.
• Neumisťujte akumulátor v blízkosti tepelných zdrojů (např. oheň, ohřívače atd.)
• Při vkládání akumulátoru dbejte na správnou polaritu (+ -).
• Akumulátor neházejte do ohně ani nevyhazujte horké předměty popelnice ve které je akumulátor.
• Akumulátor nepřepravujte ani neskladujte s kovy.
• Dávejte pozor abyste akumulátor neudeřili ani s ním neházejte.
• Nepoužívejte postřikovač v oblastech se silným elektrostatickým a magnetickým polem.

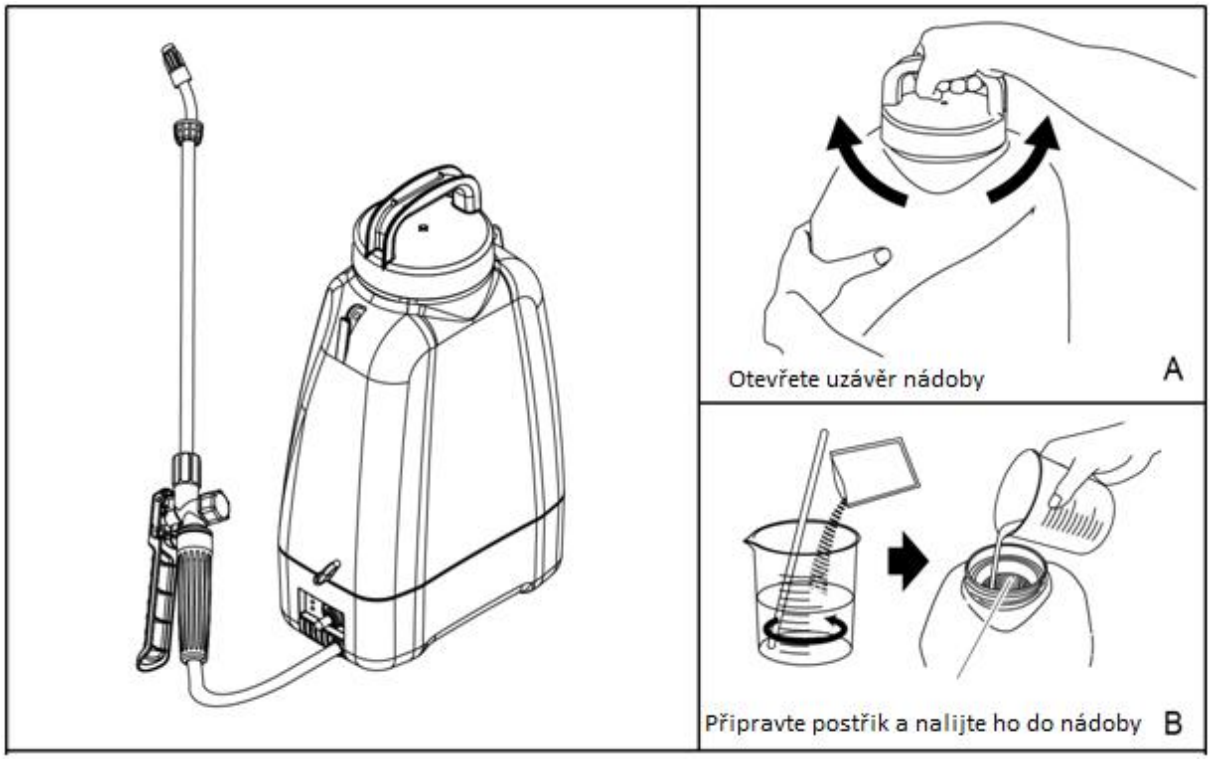

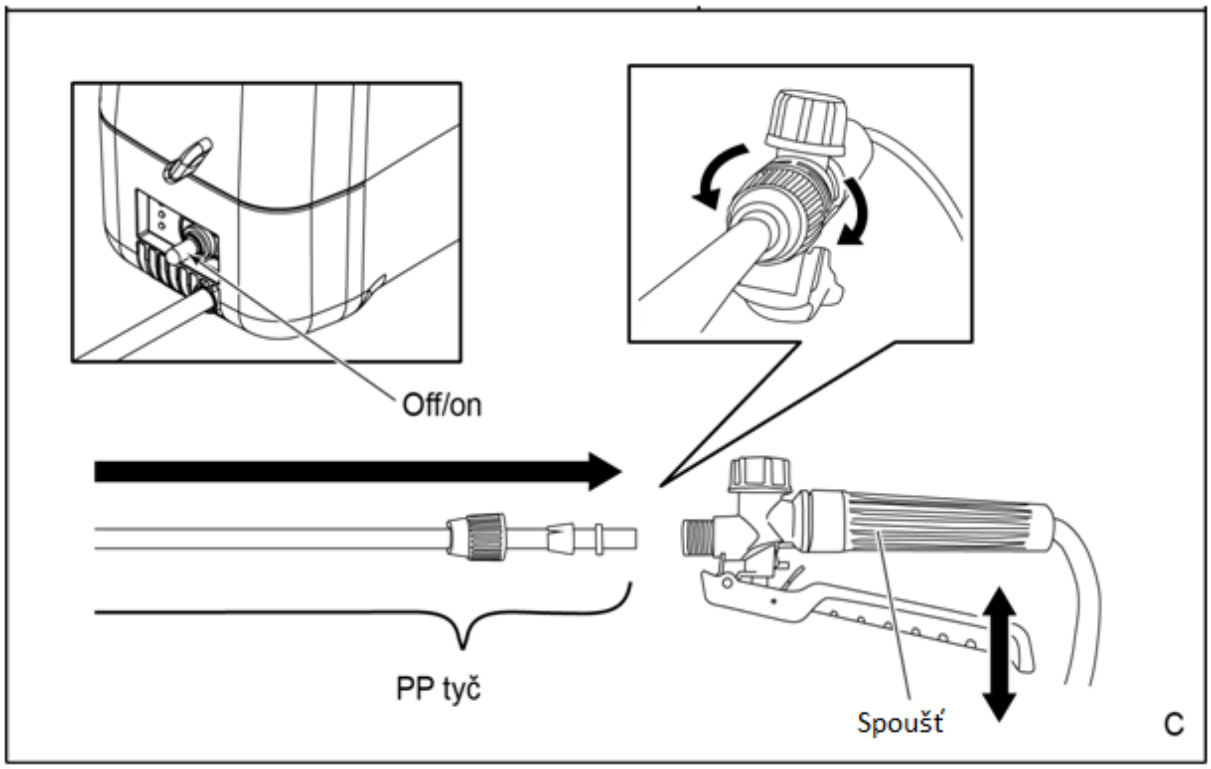
Off/on
PP tyč
Spoušť
C

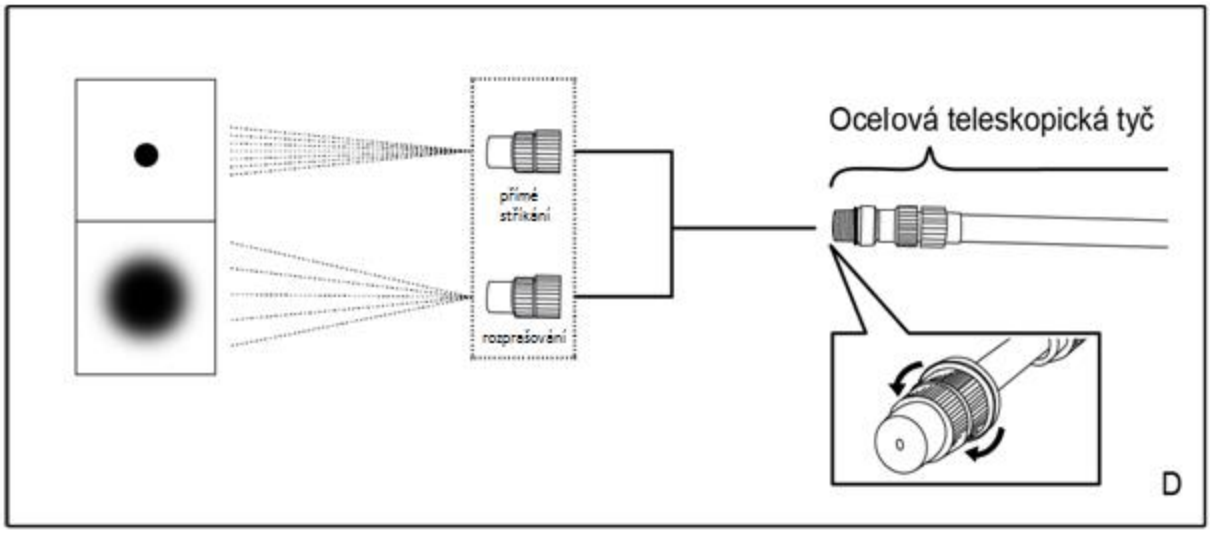
přímé stříkání
rozprašování
Ocelová teleskopická tyč
D

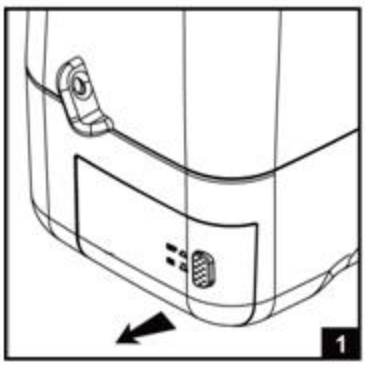
1

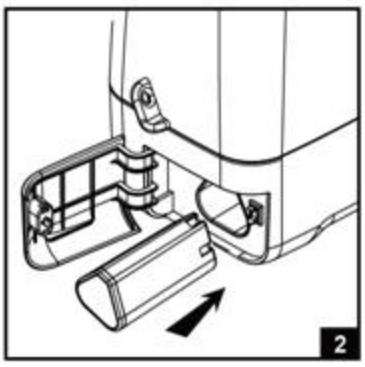
2

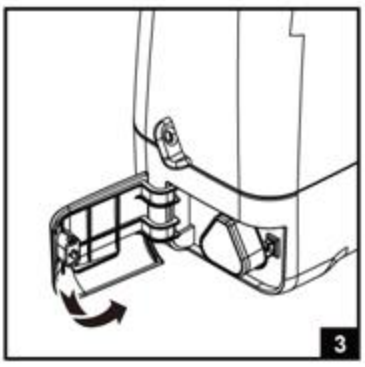
3

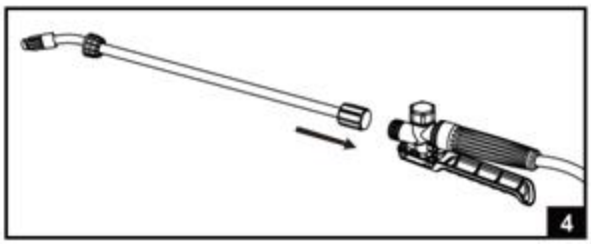
4

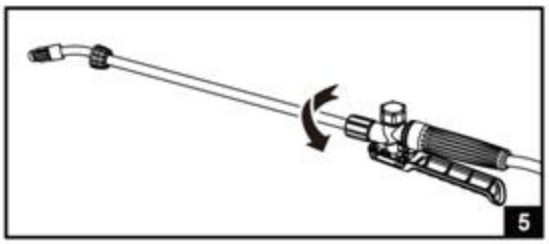
5

CZ Český

MONTÁŽ

1. Otevřete kryt prostoru pro akumulátor.
2. Vložte akumulátor do zařízení.
3. Zavřete kryt prostoru pro akumulátor.
4. Na zařízení namontujte tyč.

JAK NABÍJET AKUMULÁTOR

1. Vložte akumulátor do nabíječky.
2. Připojte nabíječku ke zdroji elektrické energie.
3. Když se akumulátor nabíjí na nabíječce se rozsvítí červeně světlo (E). Přibližně po 150 minutách červené světlo zhasne a rozsvítí se zelené světlo (F), což signalizuje plné nabití akumulátoru.
4. Vytáhněte akumulátor z nabíječky a nabíječku odpojte od elektrické energie.

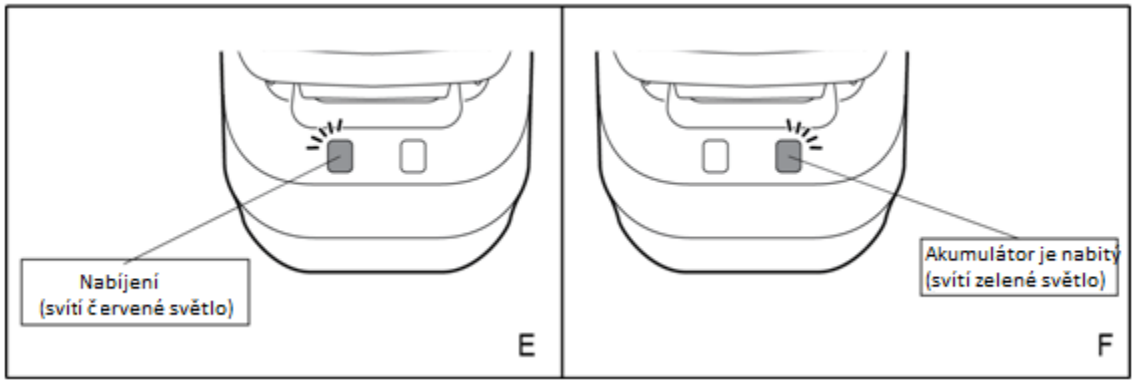

TECHNICKÉ PARAMETRY

		EJ80	EJ80S	EJ120S
OBJEM		8 l	8 l	12 l
NAPĚTÍ		10,8 V		
PROVOZNÍ PROUD		0,5 A	1,1 A	
TLAK		1,8 bar	3,6 bar	
KAPACITA AKUMULÁTORU		2500 mAh		
NEPŘETRŽITÝ PROVOZ		300 min	130 min	
DOBA NABÍJENÍ		150 min		
NABÍJECÍ PROUD		1,5 A		
PRŮTOK	**PŘÍMÉ STŘÍKÁNÍ**	1 l/min	1,3 l/min	
	ROZPRAŠOVÁNÍ	0,59 l/min	0,53 l/min	
HMOTNOST		2,05 kg		2,55 kg

ÚDRŽBA

- Před zahájením jakékoli kontroly nebo údržby, zařízení vypněte a vytáhněte akumulátor ze zařízení.
- Akumulátorový postřikovač důkladně vyčistěte po každém použití. Pokud nečistoty nelze odstranit, použijte měkký hadřík navlhčený v mýdlové vodě. Nikdy nepoužívejte čisticí prostředky nebo rozpouštědla jako je benzín, alkohol, čpavek apod.! Tato rozpouštědla mohou poškodit plastové části výrobku.
- Pravidelně kontrolujte své zařízení a když zjistíte, že některé součástky jsou opotřebované nebo poškozené, preventivně je kvůli vlastní bezpečnosti vyměňte. Opotřebené či poškozené části stroje se mohou vyměnit pouze v autorizovaném servisu nebo jejich výměnu zajistí prodejce.
- Postarejte se o to, aby byly použity originální náhradní součástky.

ŘEŠENÍ PROBLÉMŮ		
PROBLÉM	**PŘÍČINA**	**ŘEŠENÍ**
Zařízení se nezapne	1. Vybitý akumulátor	1. Nabitý akumulátor
	2. Poškozený vypínač	2. Vyměňte vypínač za nový
Po stisknutí spouště ze zařízení nevychází postřik.	Zanesený filtr	Otevřete uzávěr nádoby. Vyjměte filtr ze zařízení a vyčistěte jej.

BEZPEČNOSTNÍ INSTRUKCE

UPOZORNĚNÍ: OBSAH JE POD TLAKEM. ČTĚTE TYTO INSTRUKCE PŘED PRVNÍM POUŽITÍM.

- Vždy noste ochranné oblečení, rukavice a masku, když postřikujete.
- K udržení nádoby mimo dosah dětí je třeba přijmout určitá opatření.
- Pokud postřikujete v mírně větrných podmínkách, vždy postřikujte s větrem povívajícím postřik ve směru od Vás.
- Nesprejujte postřik na jiné osoby nebo zvířata.
- Ujistěte se, že všechny součásti jsou neporušené a teplota tekutiny je pod 40°C před každým použitím.
- Chemické postřiky jsou nebezpečné po jejich požití nebo v přímém kontaktu s pokožkou. V takovém případě se řiďte bezpečnostními pokyny dodavatele postřiku, ihned kontaktujte centrum poskytování informací o jedech nebo lékaře.
- Před plněním, servisem nebo skladováním vždy uvolněte tlak.
- Nenechávejte postřikovač (plný, prázdný nebo tlakovaný) bez dozoru na přímém slunci.



NOSTE OCHRANNÉ OBLEČENÍ



NOSTE OCHRANNÉ BRÝLE



NOSTE PRACOVNÍ RUKAVICE



NOSTE DÝCHACÍ MASKU

HU Magyar

Darabok listája

Darab	Neve
1	Li-ion akkumulátor
2	Akkumulátor fedele
3	Becsukó retesz
4	Bázis
5	Szűrőkönyök a szennyeződések felfogásához
6	Szűrőtömítés a szennyeződések felfogásához
7	Csuklós szűrő a szennyeződések felfogásához
8	Szűrőszita a szennyeződések felfogásához
9	Szívócső
10	Elektronika
11	Akkumulátor bilincs

Darab	Neve
12	Tartály
13	Szűrő szita
14	Tömítés
15	Szelep
16	Tartálysapka
17	Kioldó
18	PP rúd
19	Tömlő
20	Tömlőbilincs
21	Szivattyú
22	Szíj

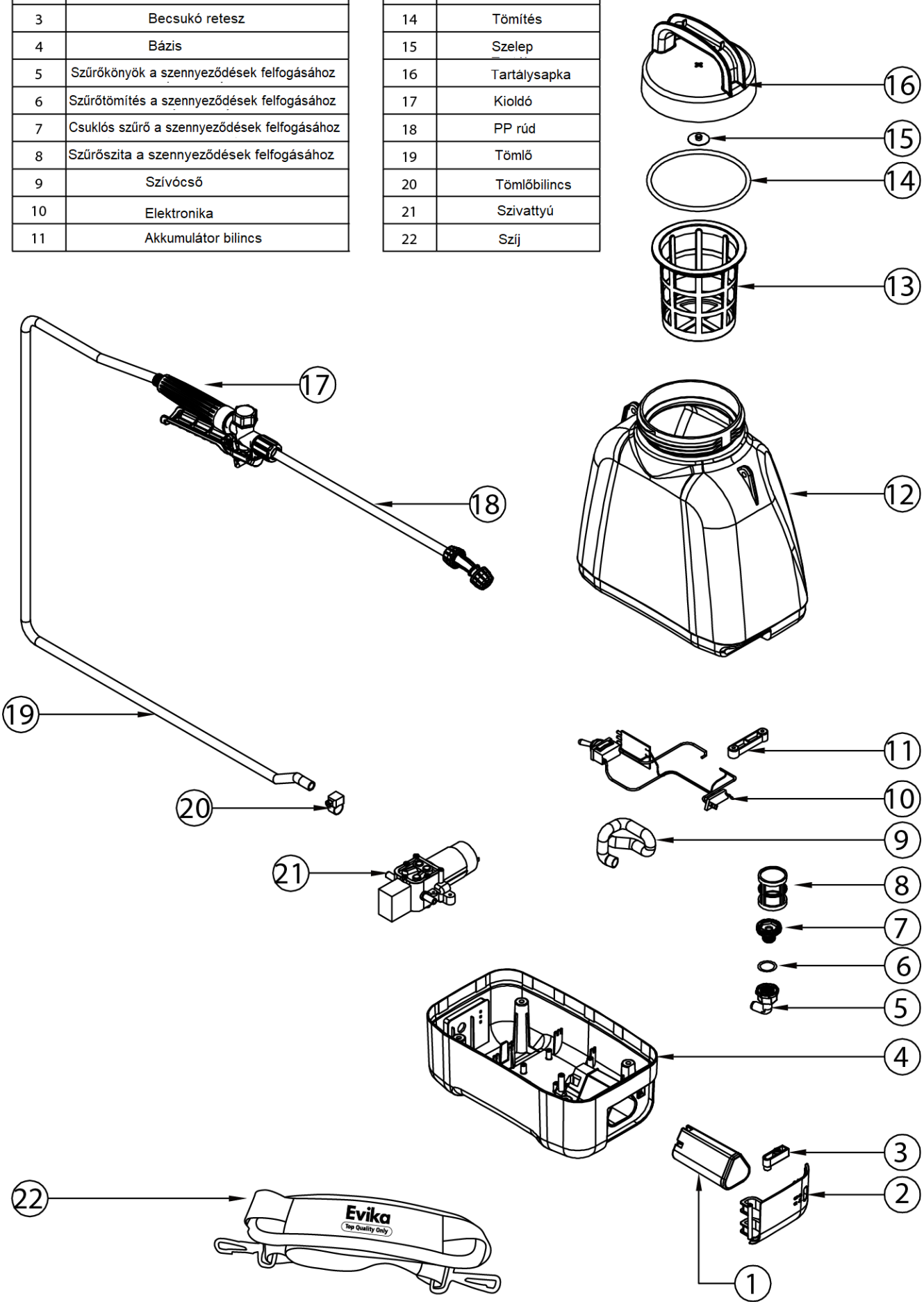

HU Magyar

BIZTONSÁGI UTASÍTÁSOK A LITHIUM AKKUMULÁTORHOZ

• A balesetek elkerülése érdekében a lítium akkumulátort beltérben töltse, ne a szabadban.
• Vegye ki az akkumulátort a termékből, és csatlakoztassa a töltőhöz. A töltőn lévő piros fény azt jelenti, hogy az akkumulátor töltődik, míg a töltőn lévő zöld fény azt jelenti, hogy az akkumulátor teljesen fel van töltve.
• A töltőt csak megfelelő akkumulátor töltésére használja. Minden más felhasználás szigorúan tilos. Az akkumulátor teljes feltöltése után azonnal le kell választani a töltőről, hogy elkerülje a túltöltést és az élettartam lerövidülését.
• Az akkumulátor töltéséhez csak a csomagban található töltőt használja. Más típusú töltő használata lerövidítheti az akkumulátor élettartamát, tüzet vagy robbanást okozhat.
• Ha a töltő vagy a lítium akkumulátor megsérült vagy nem működik megfelelően, forduljon a gyártóhoz vagy a forgalmazóhoz, és ne használja a veszélyes helyzetek elkerülése érdekében.
• Teljesen lemerült lítium akkumulátor esetén pontosan meg kell határozni a töltési időt az akkumulátor kapacitásának megfelelően. Ha a töltő zöld lámpája a megadott töltési idő után sem világít, azonnal húzza ki a töltőt az áramforrásból.
• Soha ne töltse az akkumulátort a szükségesnél hosszabb ideig, így hosszabb ideig megőrzi az akkumulátor élettartamát
• Ha hosszabb ideig nem használja a lítium akkumulátort, javasoljuk, hogy legalább 6 havonta töltse fel, nehogy teljesen lemerüljön.
• Tárolja hűvös és száraz környezetben, 15-35°C-os szobahőmérsékleten és 65%-os környezeti páratartalom mellett.

FIGYELMEZTETÉSEK

• Tilos az akkumulátort vízbe meríteni. Ha nem használja a permetezőt, helyezze az akkumulátort hűvös és száraz helyre.
• Ne helyezze az akkumulátort hőforrások (pl. tűz, fűtőtestek stb.) közelébe.
• Az elem behelyezésekor ügyeljen a helyes polaritásra (+ -).
• Ne dobja az akkumulátort tűzbe, és ne dobjon forró tárgyakat az akkumulátort tartalmazó szemetesbe.
• Ne szállítsa vagy tárolja az akkumulátort fémekkel együtt.
• Ügyeljen arra, hogy ne üsse meg vagy dobja ki az akkumulátort.
• Ne használja a permetezőt erős elektrosztatikus és mágneses térben.

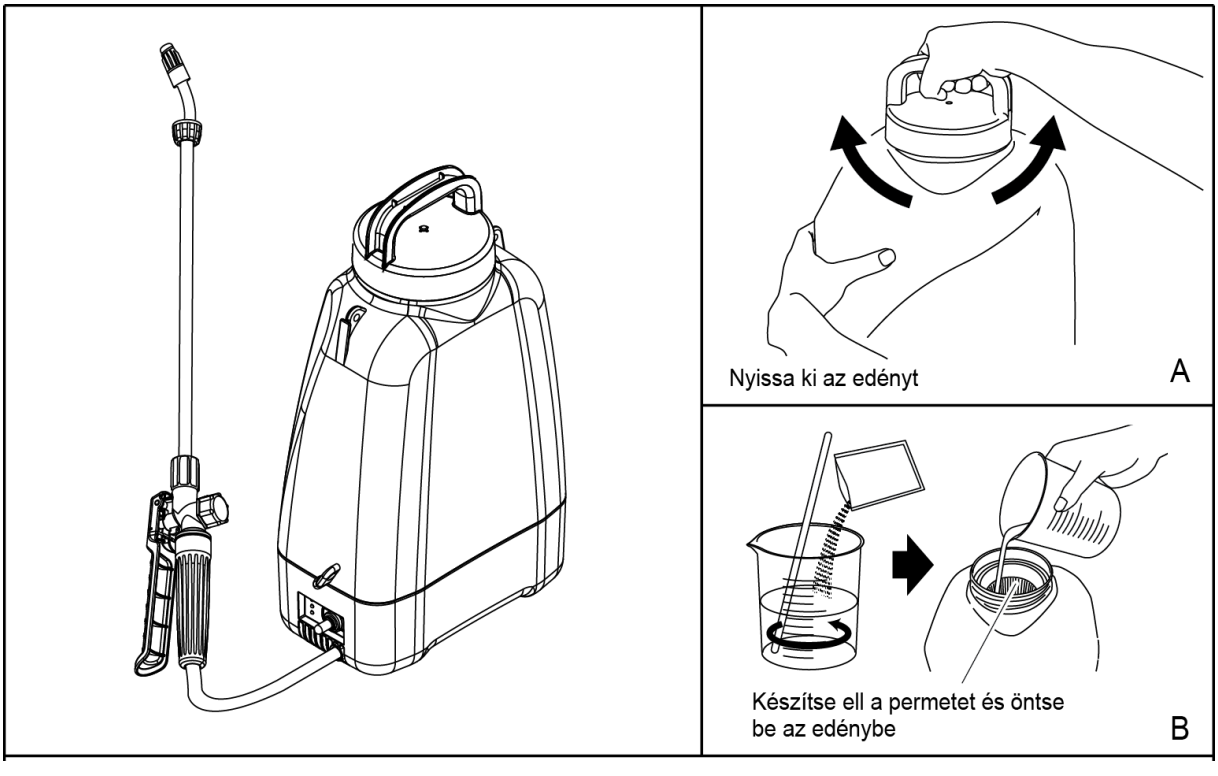

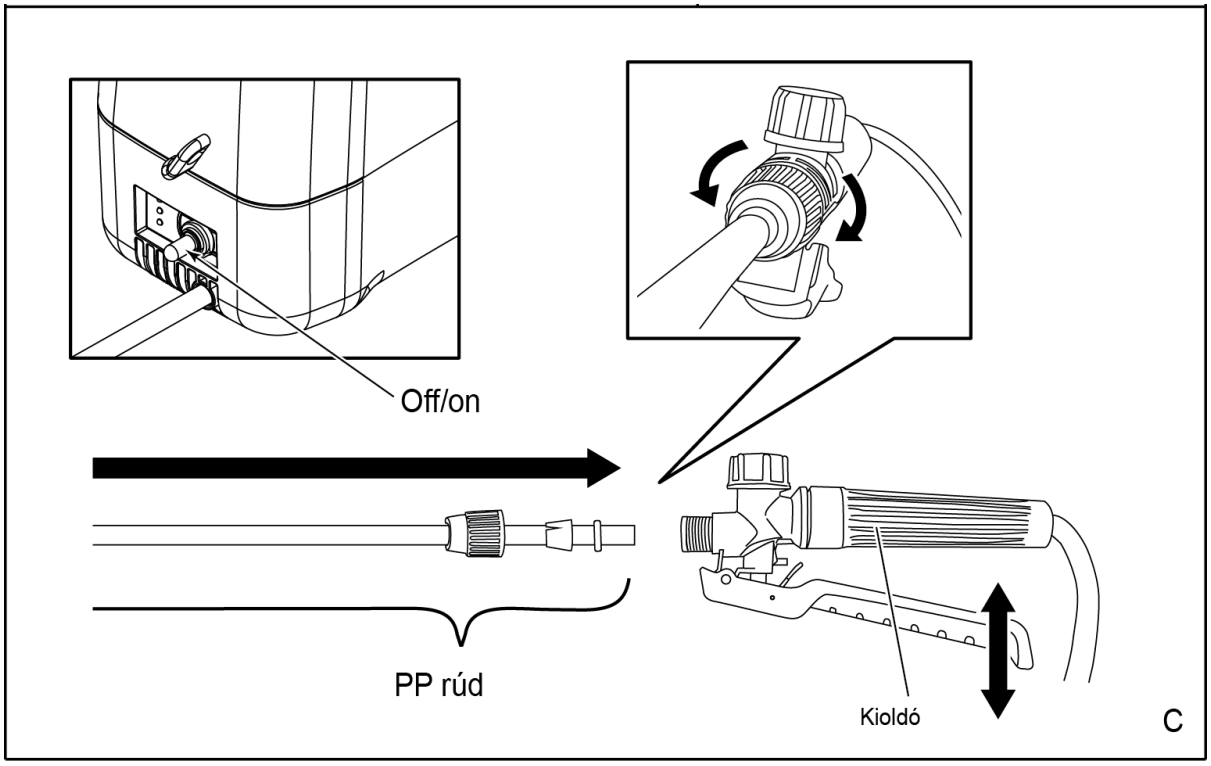
Off/on
PP rúd
Kioldó
C

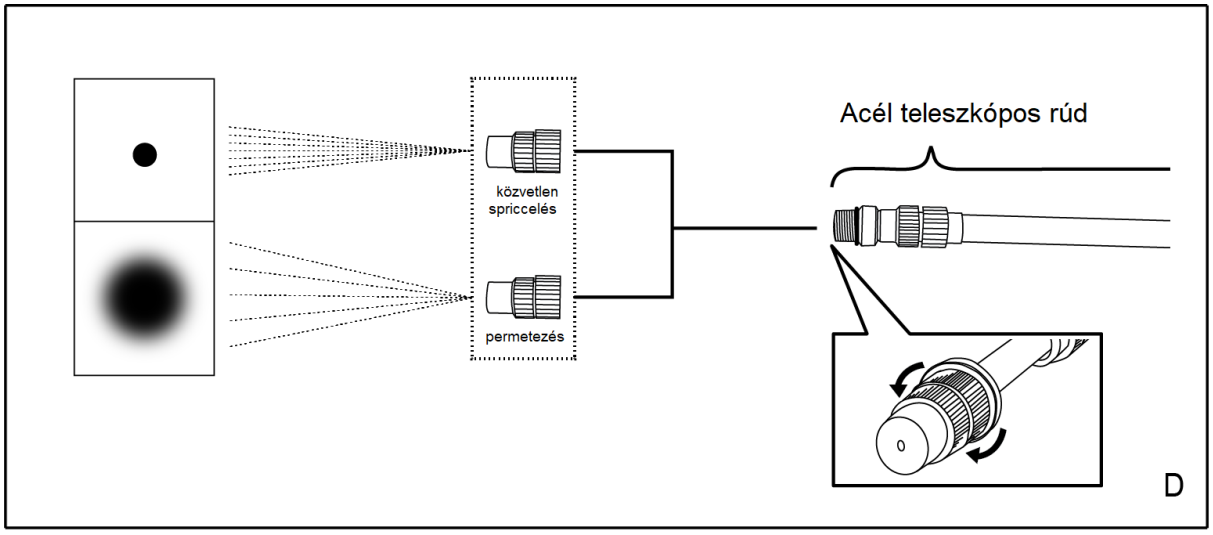
közvetlen
spriccelés
permetezés
Acél teleszkópos rúd
D

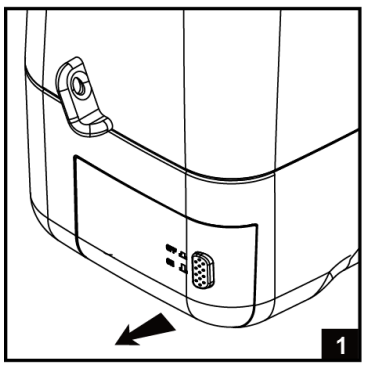
1

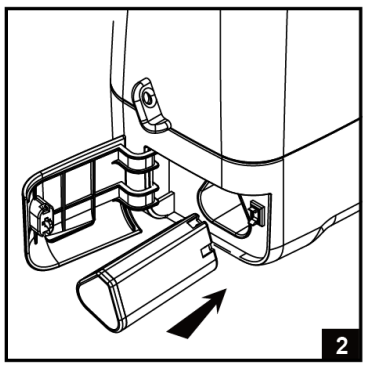
2

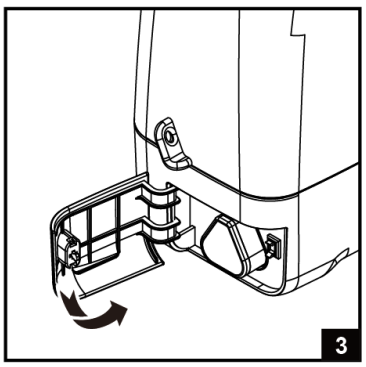
3

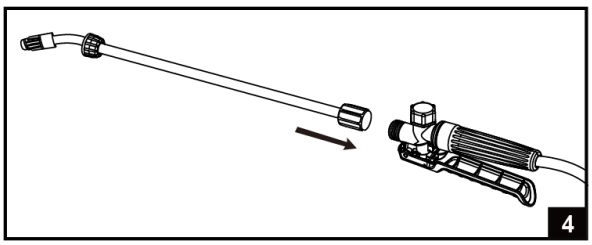
4

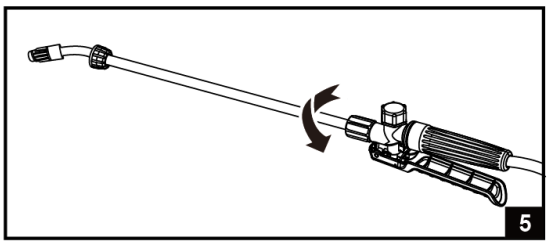
5

HU Magyar

ÖSSZESZERELÉS

1. Nyissa ki az elemtartó fedelét.
2. Helyezze be az akkumulátort a készülékbe.
3. Csukja be az elemtartó rekesz fedelét.
4. Szerelje fel a rudat a készülékre.

AZ AKKUMULÁTOR TÖLTÉSE

1. Helyezze be az akkumulátort a töltőbe.
2. Csatlakoztassa a töltőt egy áramforráshoz.
3. Amikor az akkumulátort a töltőn töltik, a piros jelzőfény (E) világít. Körülbelül 150 perc elteltével a piros lámpa kialszik, és a zöld fény (F) kigyullad, jelezve, hogy az akkumulátor teljesen fel van töltve.
4. Vegye ki az akkumulátort a töltőből, és válassza le a töltőt az áramforrásról.

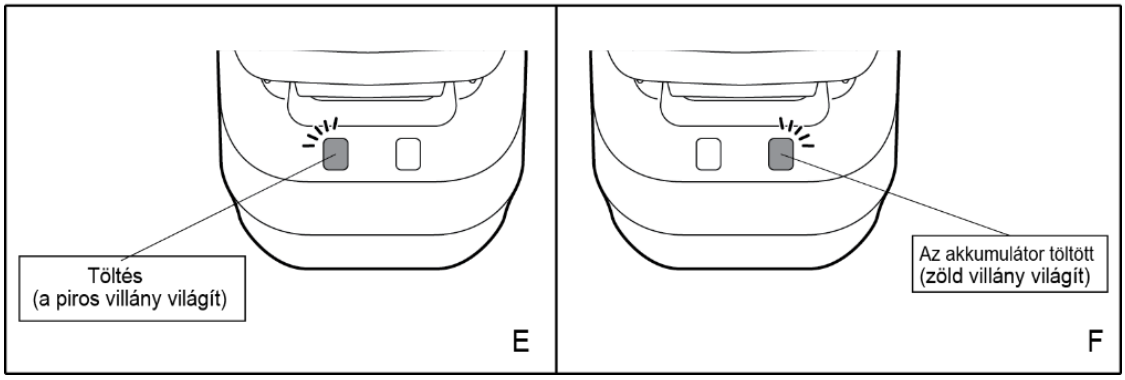

TECHNIKAI PARAMÉTEREK

		EJ80	EJ80S	EJ120S
TÉRFOGAT		8 l	8 l	12 l
FESZÜLTSÉG		10,8 V		
MŰKÖDÉSI ÁRAM		0,5 A	1,1 A	
NYOMÁS		1,8 bar	3,6 bar	
AKKUMULÁTOR KAPACITÁS		2500 mAh		
FOLYAMATOS MŰKÖDÉS		300 perc	130 perc	
TÖLTÉSI IDŐ		150 perc		
TÖLTÉSI ÁRAM		1,5 A		
ÁRAMLÁS	**KÖZVETLEN PERMETEZÉS**	1 l/ perc	1,3 l/ perc	
	PERMETEZÉS	0,59 l/ perc	0,53 l/ perc	
SÚLY		2,05 kg		2,55 kg

KARBANTARTÁS

- Bármilyen ellenőrzés vagy karbantartás megkezdése előtt kapcsolja ki a készüléket, és vegye ki az akkumulátort a készülékből.
- Minden használat után alaposan tisztítsa meg az akkumulátoros permetezőt. Ha a szennyeződés nem távolítható el, használjon szappanos vízzel megnedvesített puha rongyot. Soha ne használjon tisztítószereket vagy oldószereket, például benzint, alkoholt, ammóniát stb.! Ezek az oldószerek károsíthatják a termék műanyag részeit.
- Rendszeresen ellenőrizze készülékét, és ha azt tapasztalja, hogy egyes részei elhasználódtak vagy sérültek, saját biztonsága érdekében cserélje ki azokat. A gép kopott vagy sérült részeit csak hivatalos szervizben lehet cserélni, vagy az eladó gondoskodik a cseréről.
- Győződjön meg arról, hogy eredeti alkatrészeket használ.

PROBLÉMÁK MEGOLDÁSA

PROBLÉMA	OKA	MEGOLDÁS
A készülék nem kapcsol be	1. Lemerült akkumulátor	1. Töltse fel az akkumulátort
	2. Sérült kapcsoló	2. Cserélje ki a kapcsolót egy újra
A ravaszt megnyomásakor nem jön ki permet a készülékből.	Eltömődött szűrő	Nyissa ki a tartály fedelét. Vegye ki a szűrőt a készülékből és tisztítsa meg.

BIZTONSÁGI UTASITÁSOK

FIGYELMEZTETÉS: A TARTALOM NYOMÁS ALATT VAN. AZ ELSŐ HASZNÁLAT ELŐTT OLVASSA EL EZEKET AZ UTASÍTÁSOKAT.

- Permetezéskor mindig viseljen védőruházatot, kesztyűt és maszkot.
- Bizonyos óvintézkedéseket kell tenni annak érdekében, hogy a tartályt gyermekektől elzárva tartsák.
- Ha enyhén szeles időben permetez, mindig úgy permetezzen, hogy a szél elfújja Öntől.
- Ne permetezze más emberekre vagy állatokra.
- Minden használat előtt győződjön meg arról, hogy minden alkatrész sértetlen, és a folyadék hőmérséklete 40 °C alatt van.
- A vegyszeres permetek lenyelés vagy a bőrrel való közvetlen érintkezés után veszélyesek. Ebben az esetben tartsa be a spray szállítójának biztonsági utasításait, azonnal forduljon mérgezési információs központhoz vagy orvoshoz.
- Feltöltés, szervizelés vagy tárolás előtt mindig szüntesse meg a nyomást.
- Ne hagyja a permetezőt (tele, üres vagy túlnyomásos) felügyelet nélkül közvetlen napfénynek kitéve.

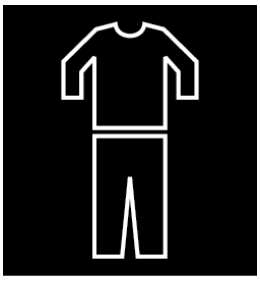

VISELJEN VÉDŐRUHÁT



VISELJEN VÉDŐSZEMÜVEGET



HASZNÁLJON MUNKAKESZTYŰT

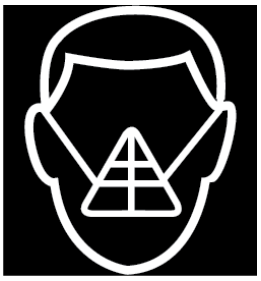

VISELJEN LÉGZŐ MASZKOT

HR Hrvatski

Popis dijelova

Dio	Naziv
1	Li-ion akumulator
2	Pokrov akumulatora
3	Zakretna zasunica
4	Postolje
5	Koljeno filtra za zadržavanje nečistoća
6	Brtva filtra za zadržavanje nečistoća
7	Zglobna spojka filtra za zadržavanje nečistoća
8	Sito filtra za zadržavanje nečistoća
9	Usisna cijev
10	Elektronika
11	Stezaljka akumulatora

Dio	Naziv
12	Spremnik
13	Filtarsko sito
14	Brtva
15	Ventil
16	Poklopac spremnika
17	Okidač
18	PP šipka
19	Crijevo
20	Stezaljka crijeva
21	Pumpa
22	Remen

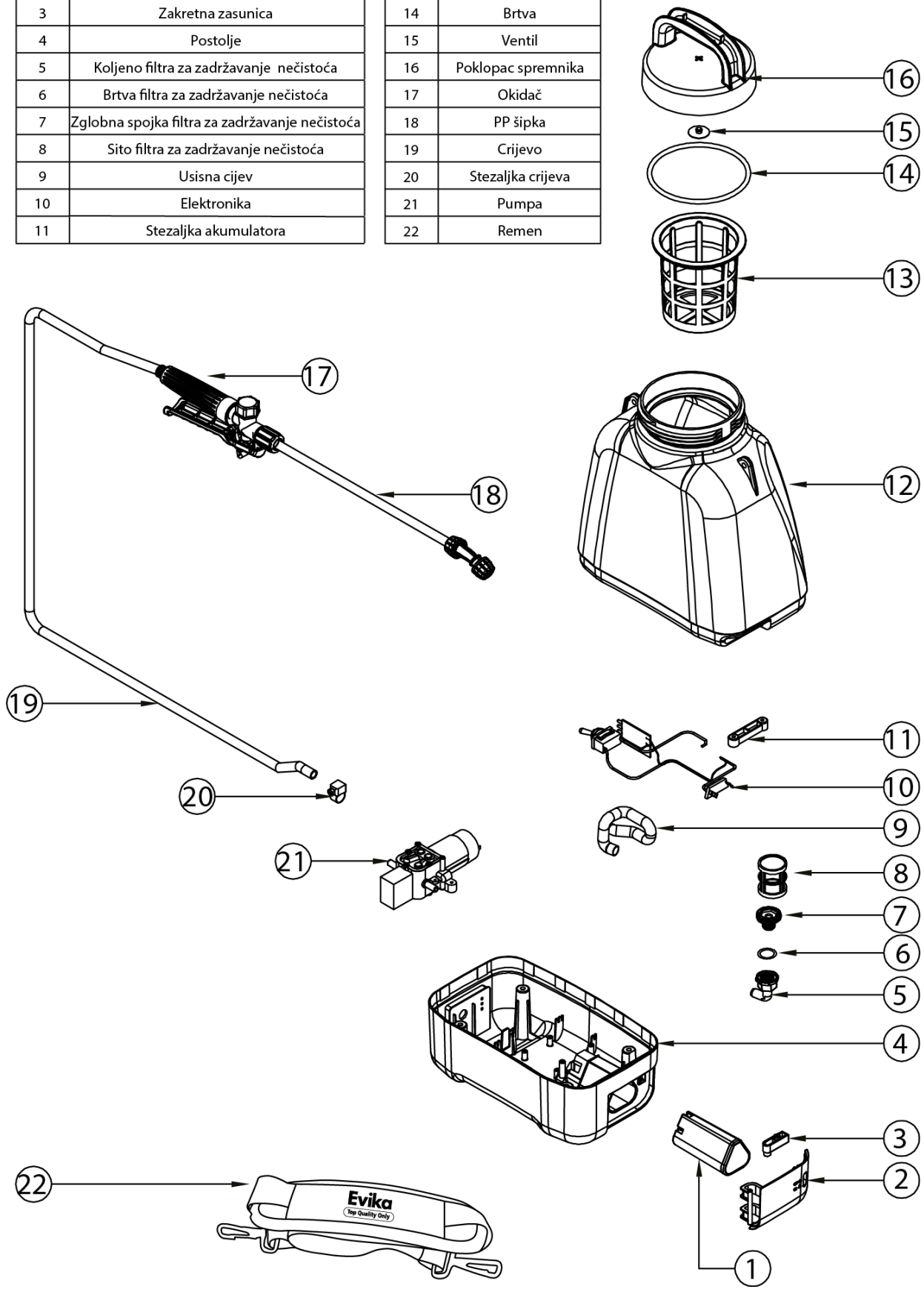

HR Hrvatski

SIGURNOSNE UPUTE ZA LITIJ-IONSKI AKUMULATOR

• Litij-ionski akumulator punite isključivo u zatvorenom prostoru, ne na otvorenom, kako biste spriječili nezgode.

• Izvadite akumulator iz uređaja i priključite ga na punjač. Kada se na punjaču upali crveno svjetlo, to znači da se akumulator puni; kada svijetli zeleno svjetlo, akumulator je potpuno napunjen.

• Punjač koristite samo za punjenje odgovarajućih akumulatora. Strogo je zabranjena svaka druga primjena. Odmah nakon potpunog punjenja akumulator odspojite s punjača kako biste spriječili njegovo prepunjavanje i skratili trošenje kapaciteta.

• Za punjenje akumulatora koristite samo punjač koji je priložen u pakiranju. Uporaba drugog tipa punjača može skratiti vijek trajanja akumulatora te uzrokovati požar ili eksploziju.

• Ako su punjač ili litij-ionski akumulator oštećeni ili ne rade ispravno, obratite se proizvođaču ili distributeru i nemojte ih koristiti kako biste izbjegli opasne situacije.

• Za potpuno ispražnjen litij-ionski akumulator potrebno je točno odrediti vrijeme punjenja prema njegovom kapacitetu. Ako nakon isteka predviđenog vremena punjenja na punjaču još uvijek ne svijetli zeleno svjetlo, odmah odspojite punjač iz izvora električne energije.

• Akumulator nikada ne punite dulje nego što je potrebno, čime ćete produljiti njegov vijek trajanja.

• Prije dugotrajnog skladištenja akumulator potpuno napunite. Preporučuje se najmanje jednom u šest mjeseci provjeriti stanje akumulatora i po potrebi ga dopuniti, kako biste spriječili njegovo potpuno pražnjenje. U suprotnom može doći do njegova oštećenja.

• Akumulator čuvajte u hladnom i suhom prostoru, na sobnoj temperaturi između 15 i 35 °C i uz relativnu vlagu zraka od oko 65 %.

UPOZORENJA

• Akumulator je strogo zabranjeno uranjati u vodu. Kada se raspršivač ne koristi, akumulator treba pohraniti na hladnom i suhom mjestu.

• Ne postavljajte akumulator u blizinu izvora topline (npr. vatre, grijalica i sl.).

• Pri umetanju akumulatora pazite na ispravnu polaritetu (+ / –).

• Ne bacajte akumulator u vatru i ne odlažite vruće predmete u spremnik otpada u kojem se nalazi akumulator.

• Akumulator ne prevozite niti skladištite zajedno s metalnim predmetima.

• Pazite da akumulator ne udarite i ne bacate.

• Ne koristite raspršivač u područjima s jakim elektrostatičkim ili magnetskim poljem.

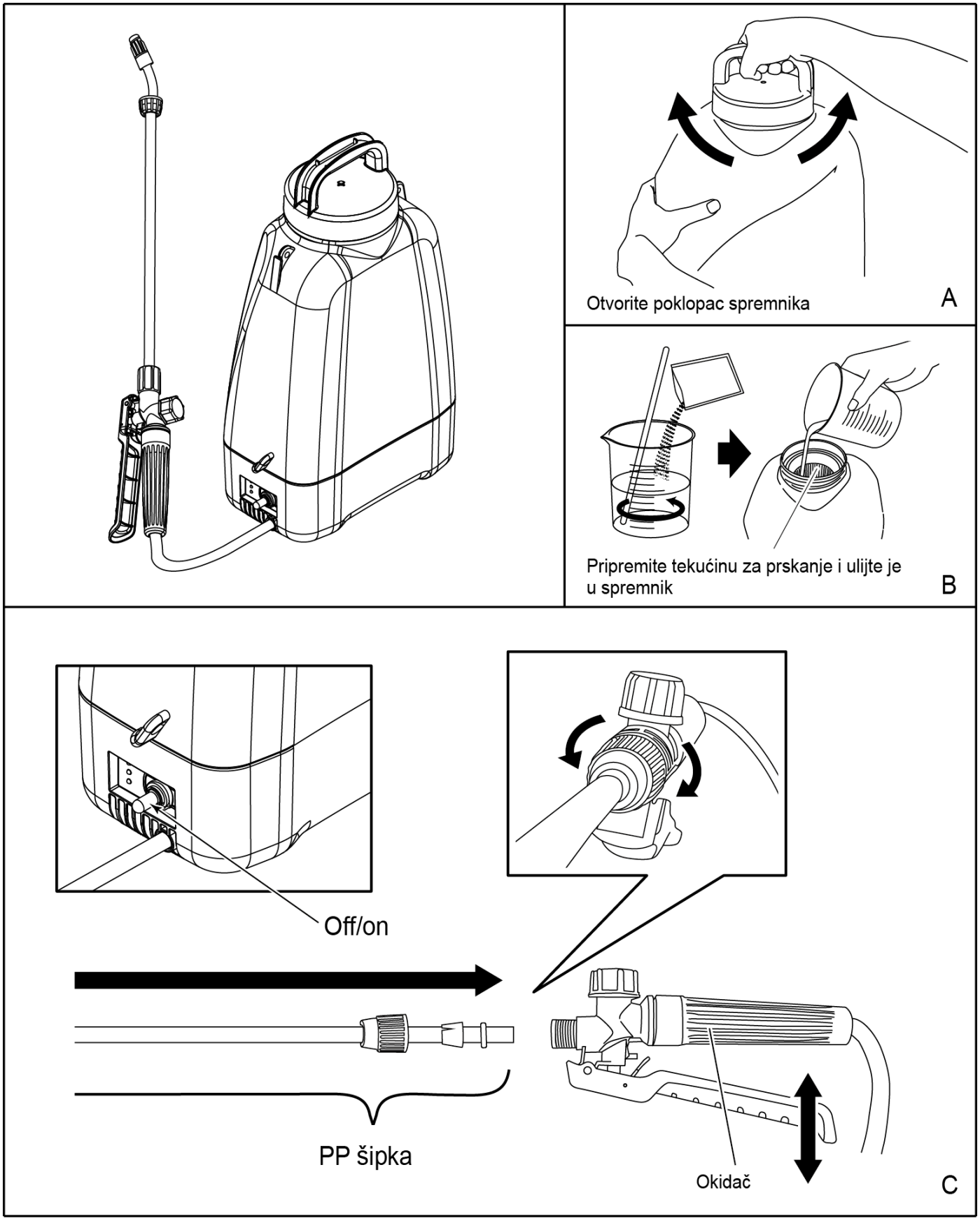
Otvorite poklopac spremnika
A
Pripremite tekućinu za prskanje i ulijte je u spremnik
B
Off/on
PP šipka
Okidač
C

HR Hrvatski

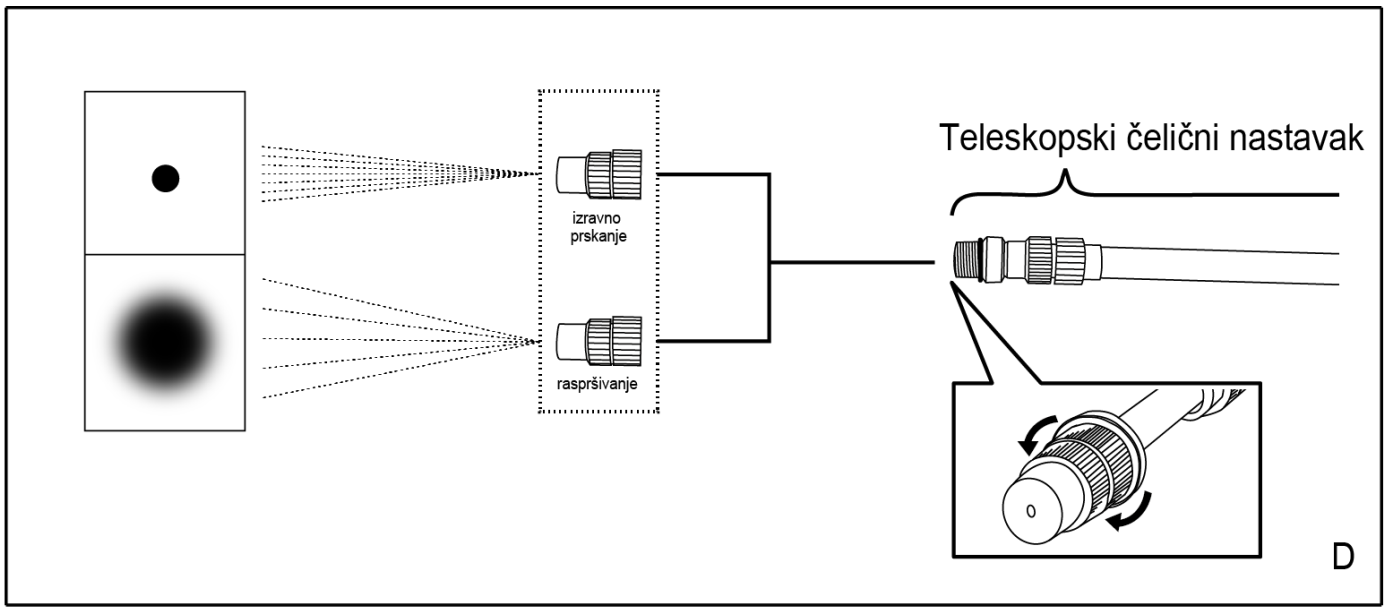

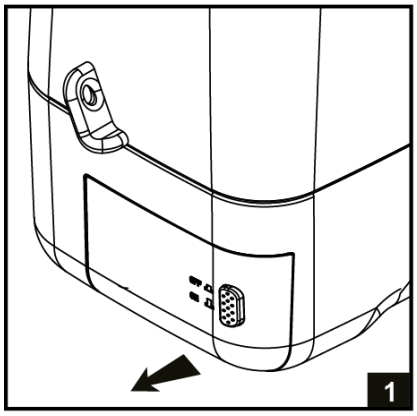

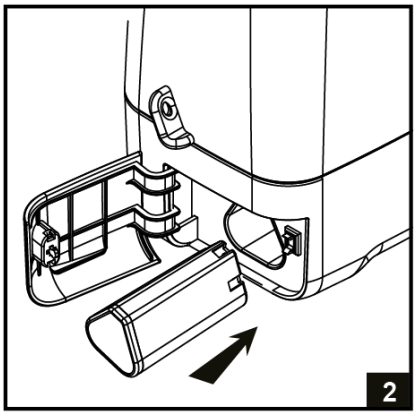

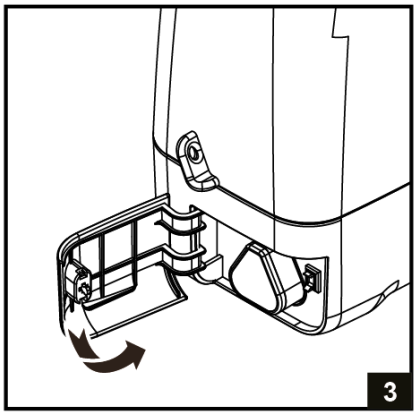

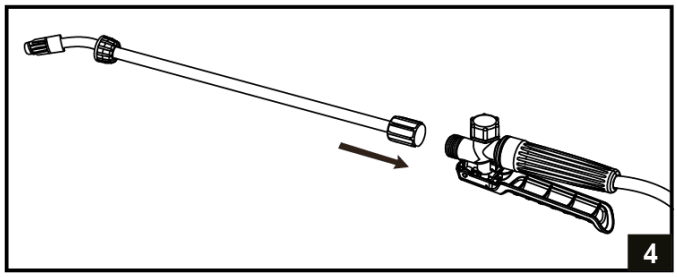

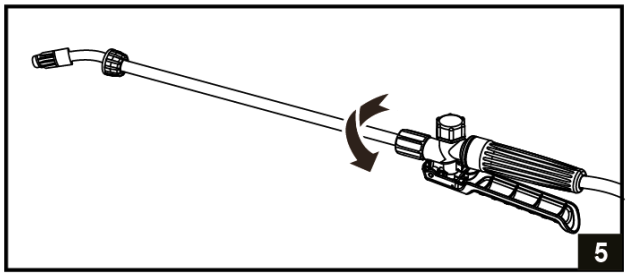

MONTAŽA

1. Otvorite pokrov odjeljka za akumulator.
2. Umetnite akumulator u uređaj.
3. Zatvorite pokrov odjeljka za akumulator.
4. Na uređaj postavite šipku.

KAKO PUNITI AKUMULATOR

1. Umetnite akumulator u punjač.
2. Spojite punjač na izvor električne energije.
3. Kada se akumulator puni, na punjaču svijetli crveno svjetlo (E). Nakon otprilike 150 minuta crveno svjetlo se gasi, a zelena lampica (F) se pali, što označava da je akumulator potpuno napunjen.
4. Izvadite akumulator iz punjača i odspojite punjač iz električne mreže.

HR Hrvatski

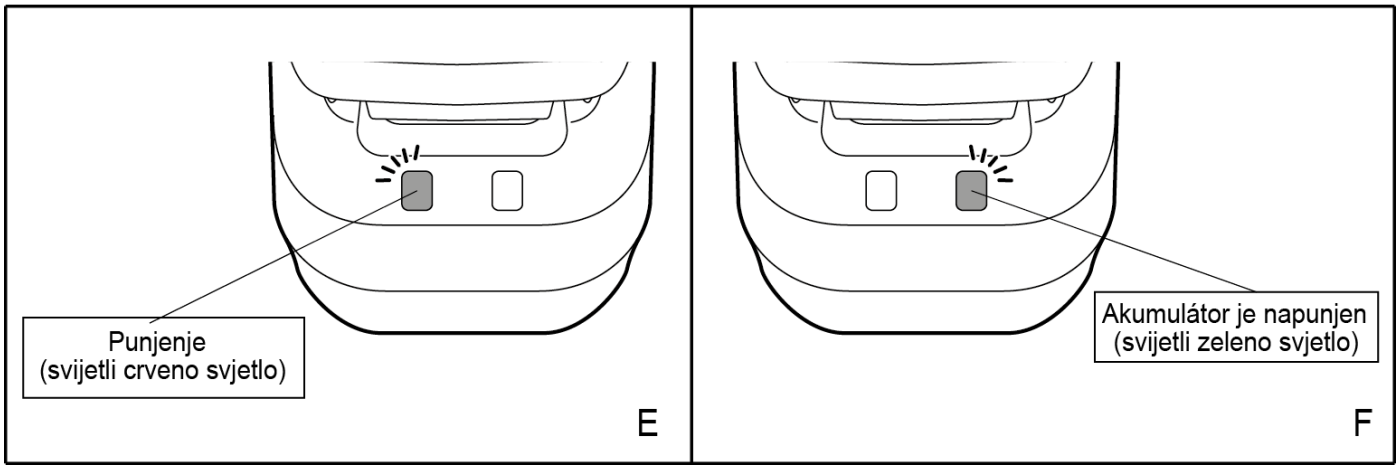

TEHNIČKI PODACI				
		EJ80	EJ80S	EJ120S
ZAPREMNINA		8 l	8 l	12 l
NAPON		10,8 V		
RADNA STRUJA		0,5 A	1,1 A	
TLAK		1,8 bar	3,6 bar	
KAPACITET AKUMULATORA		2500 mAh		
NEPREKIDNI RAD		300 min	130 min	
VRIJEME PUNJENJA		150 min		
NABOJNA STRUJA		1,5 A		
PROTOK	**IZRAVNO PRSKANJE**	1 l/min	1,3 l/min	
	RASPRŠIVANJE	0,59 l/min	0,53 l/min	
MASA		2,05 kg		2,55 kg

ODRŽAVANJE

- Prije bilo kakvog pregleda ili održavanja, isključite uređaj i izvadite akumulator iz uređaja.
- Akumulatorski raspršivač temeljito očistite nakon svake uporabe. Ako se nečistoće ne mogu ukloniti, upotrijebite mekanu krpu navlaženu u sapunastoj vodi. Nikada ne upotrebljavajte sredstva za čišćenje ni otapala poput benzina, alkohola, amonijaka i sl.! Takva otapala mogu oštetiti plastične dijelove proizvoda.
- Redovito provjeravajte svoje uređaje, a ako primijetite da su pojedini dijelovi istrošeni ili oštećeni, zamijenite ih preventivno radi vlastite sigurnosti. Istrošene ili oštećene dijelove uređaja smije mijenjati samo ovlašteni servis ili prodavatelj.
- Pobrinite se da se uvijek koriste originalni zamjenski dijelovi.

OTKLANJANJE POTEŠKOĆA		
PROBLEM	**UZROK**	**RJEŠENJE**
Uređaj se ne uključuje	Ispražnjen akumulator	Napunite akumulator
	Oštećen prekidač	Zamijenite prekidač novim
Nakon pritiska na okidač ne izlazi tekućina za prskanje.	Začepljeni filtar	Otvorite poklopac spremnika, izvadite filtar iz uređaja i očistite ga.

SIGURNOSNE UPUTE

UPOZORENJE: SADRŽAJ JE POD TLAKOM. PAŽLJIVO PROČITAJTE OVE UPUTE PRIJE PRVE UPORABE.

- Uvijek nosite zaštitnu odjeću, rukavice i masku tijekom prskanja.

HR Hrvatski

- Potrebno je poduzeti odgovarajuće mjere kako bi se spremnik držao izvan dohvata djece.
- Ako prskate pri blagom vjetru, uvijek prskajte tako da vjetar odnosi raspršenu tekućinu od vas.
- Ne raspršujte tekućinu po drugim osobama ili životinjama.
- Prije svake uporabe provjerite jesu li svi dijelovi neoštećeni i je li temperatura tekućine niža od 40 °C.
- Kemijski pripravci mogu biti opasni ako se progutaju ili dođu u izravan dodir s kožom. U takvim slučajevima slijedite sigurnosne upute dobavljača pripravka te odmah kontaktirajte centar za kontrolu otrovanja ili liječnika.
- Prije punjenja, održavanja ili spremanja uređaja uvijek otpustite zaostali tlak u spremniku.
- Ne ostavljajte raspršivač (pun, prazan ili pod tlakom) bez nadzora na izravnom suncu.

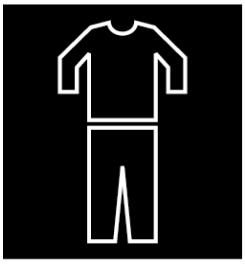

NOSITE ZAŠTITNU ODJEĆU



NOSITE ZAŠTITNE NAOČALE



NOSITE ZAŠTITNE RUKAVICE



NOSITE ZAŠTITNU MASKU ZA DASANJE

Lista componentelor produsului

Componenta	Denumire
1	Acumulator Li-ion
2	Capacul acumulatorului
3	Zăvor pentru închidere
4	Baza
5	Cotul filtrului pentru captarea impurităților
6	Garnitura filtrului pentru captarea impurităților
7	Îmbinarea filtrului pentru captarea impurităților
8	Sita filtrului pentru captarea impurităților
9	Conducta de aspirație
10	Electronica
11	Clema de fixare acumulator

Componenta	Denumire
12	Recipient
13	Sita de filtrare
14	Sigiliu
15	Supapă
16	Capacul recipientului
17	Buton de pornire
18	Tija PP
19	Furtun
20	Clema furtunului
21	Pompa
22	Curea

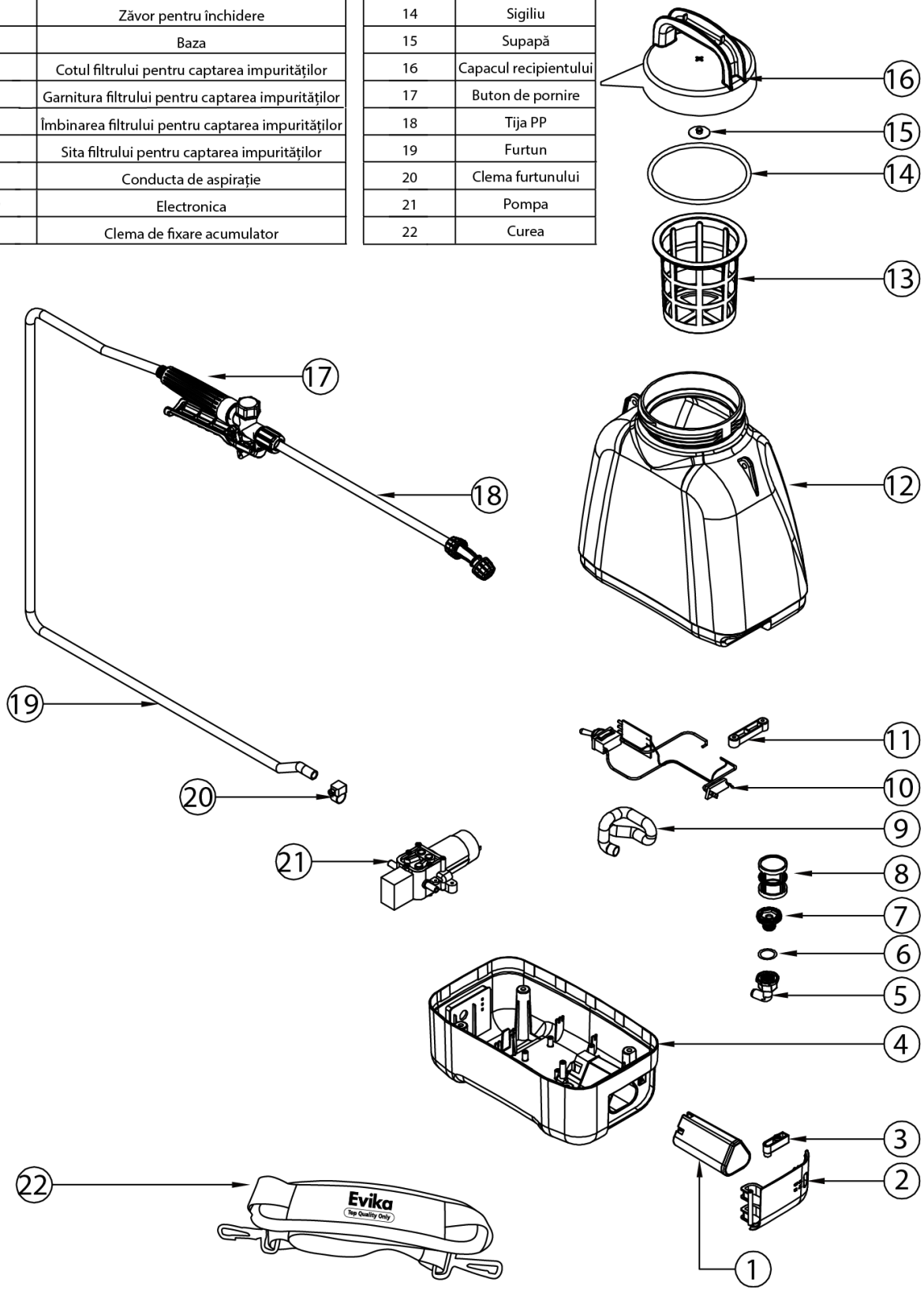

RO Română

INSTRUCȚIUNI DE SIGURANȚĂ PENTRU BATERIA CU LITIU

• Pentru a preveni accidentele, încărcați bateria de litiu în interior, nu în exterior în aer liber.
• Îndepărtați bateria din produs și conectați-o la încărcător. Luminița roșie de pe încărcător se va aprinde, indicând că bateria se încarcă. Când se aprinde lumina verde, înseamnă că bateria este complet încărcată.
• Utilizați încărcătorul numai pentru a încărca bateriile corespunzătoare. Orice altă utilizare este strict interzisă. Imediat după ce bateria este complet încărcată, aceasta trebuie deconectată de la încărcător pentru a preveni supraîncărcarea și scurtarea duratei sale de viață.
• Utilizați numai încărcătorul inclus în pachet pentru a încărca bateria. Utilizarea oricărui alt tip de încărcător poate scurta durata de viață a bateriei, provoca incendii sau explozii.
• Dacă încărcătorul sau bateria cu litiu este deteriorată sau nu funcționează corect, contactați producătorul sau distribuitorul și nu o utilizați pentru a preveni riscurile de accident.
• Pentru o baterie litiu complet descărcată, este necesar să se stabilească corect timpul de încărcare în funcție de capacitatea bateriei. Dacă, după ce a trecut timpul de încărcare stabilit, lumina verde de pe încărcător nu se aprinde, deconectați imediat încărcătorul de la sursa de alimentare.
• Nu încărcați niciodată bateria mai mult decât este necesar, pentru a-i prelungi durata de viață.
• Dacă nu utilizați bateria de litiu pentru o perioadă lungă de timp, vă recomandăm să o încărcați cel puțin o dată la 6 luni pentru a preveni descărcarea completă a acesteia.
• A se păstra într-un mediu răcoros și uscat, la temperatura camerei cuprinsă între 15 și 35°C și la 65% umiditate.

AVERTIZĂRI

• Este interzisă scufundarea bateriei în apă. Depozitați bateria într-un loc răcoros și uscat atunci când nu o utilizați.
• Nu plasați bateria în apropierea surselor de căldură (de exemplu, foc, încălzitoare etc.)
• Când introduceți bateria, asigurați-vă că polaritatea este corectă (+ -).
• Nu aruncați bateria în foc și nu puneți obiecte fierbinți în coșul de gunoi în care se află bateria.
• Nu transportați și nu depozitați bateria împreună cu obiecte din metal.
• Aveți grijă să nu loviți sau să scăpați bateria.
• Nu utilizați pulverizatorul în zone cu câmpuri electrostatice și magnetice puternice.

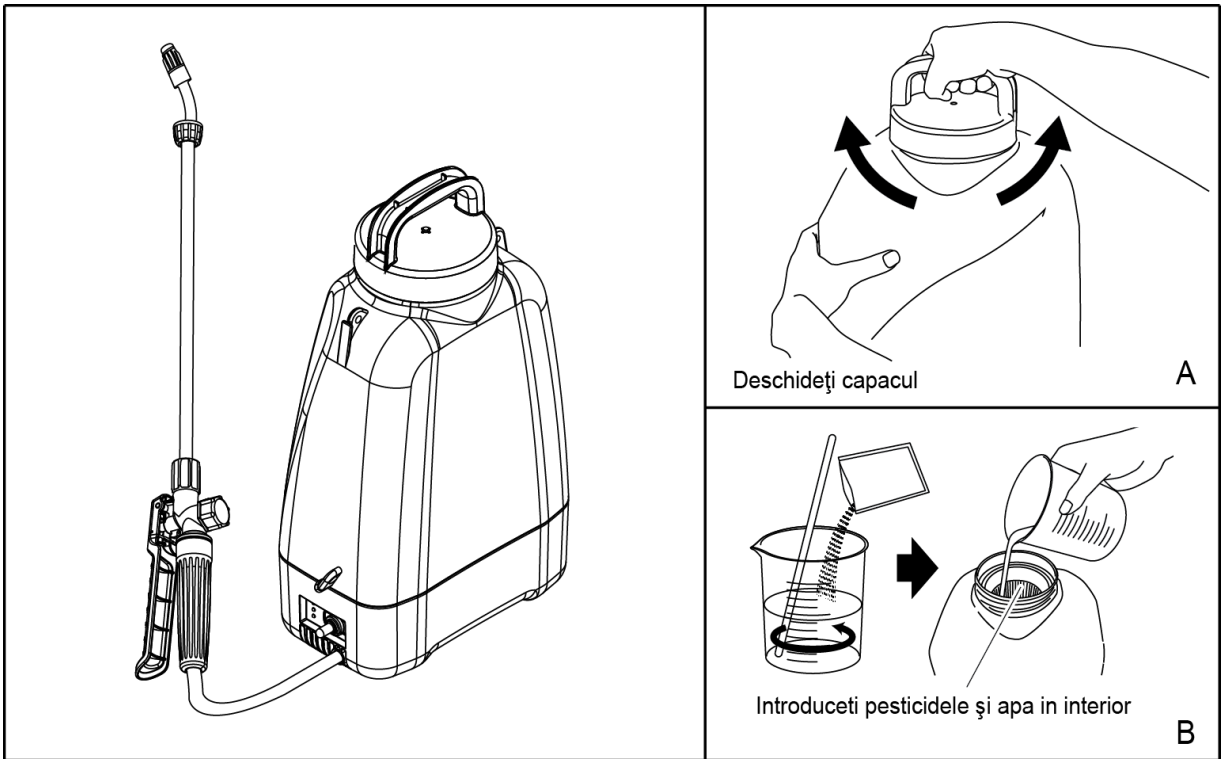

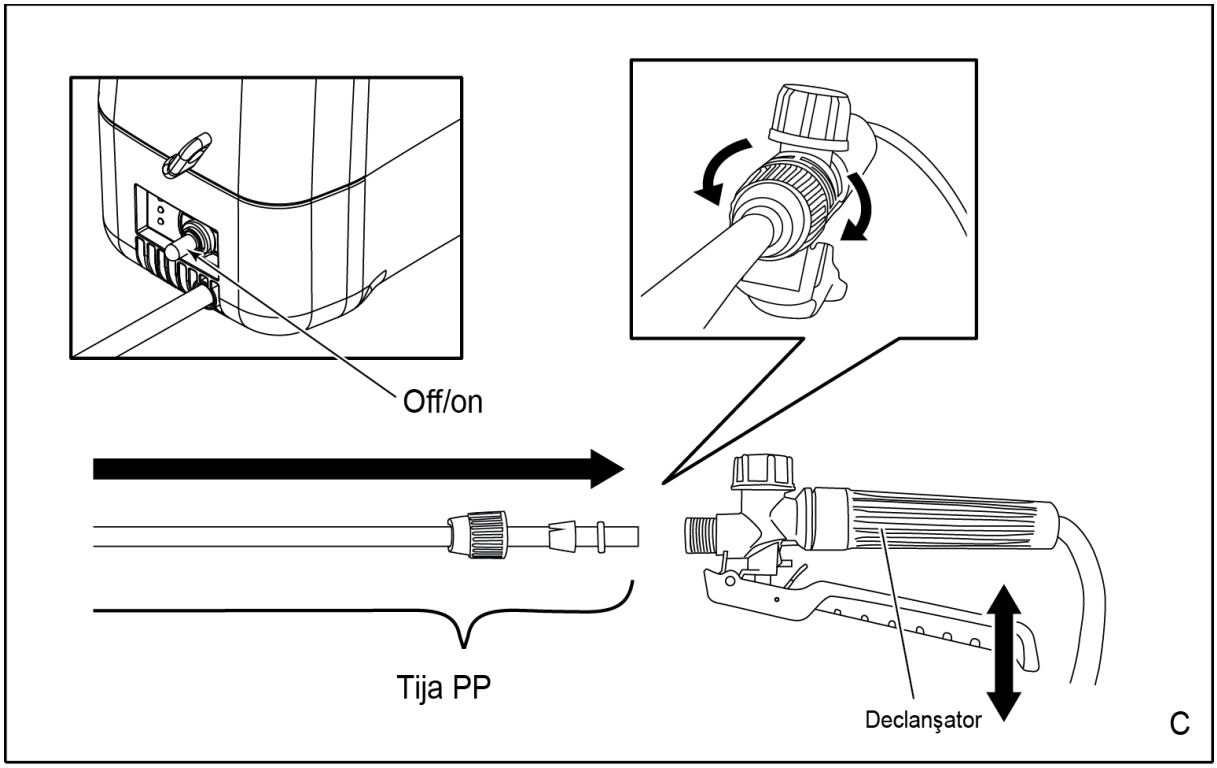
Off/on
Tija PP
Declanşator
C

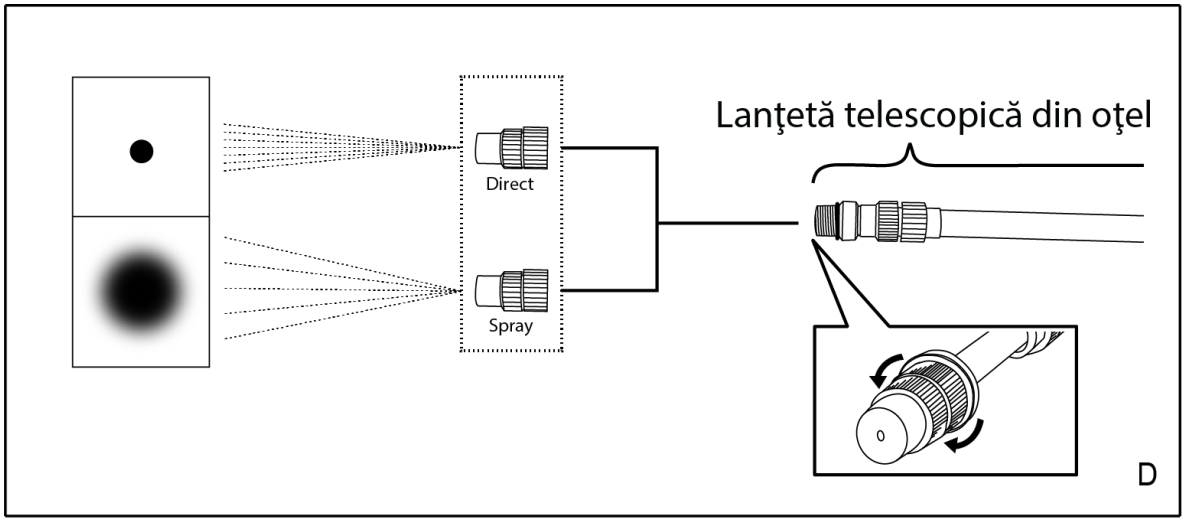
Direct
Spray
Lanţetă telescopică din oţel
D

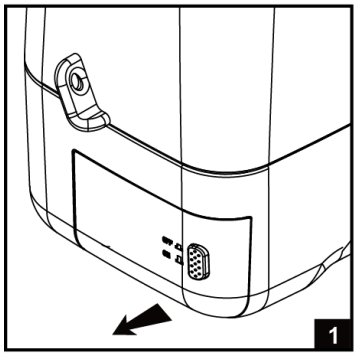
1

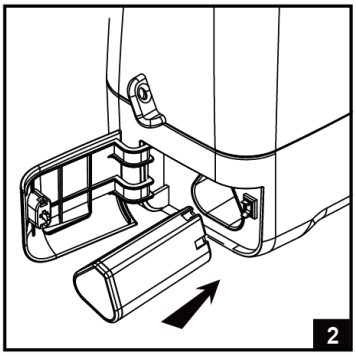
2

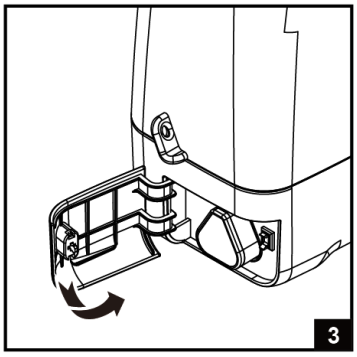
3

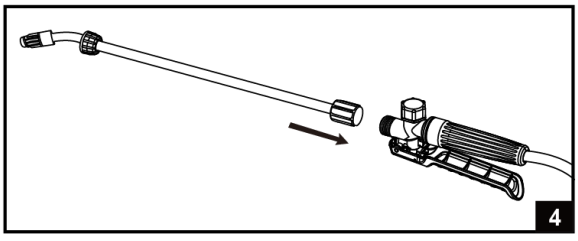
4

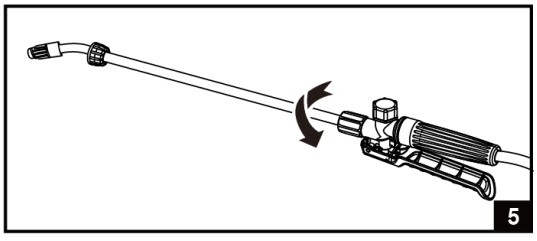
5

RO Română

ASAMBLARE

1. Deschideți capacul compartimentului bateriei.
2. Introduceți bateria în dispozitiv.
3. Închideți capacul compartimentului bateriei.
4. Montați tija pe dispozitiv.

CUM SE ÎNCARCĂ BATERIA

1. Introduceți bateria în încărcător.
2. Conectați încărcătorul la o sursă de alimentare.
3. Când bateria este în curs de încărcare, lumina roșie (E) de pe încărcător se va aprinde. După aproximativ 150 de minute, lumina roșie se va stinge și lumina verde (F) se va aprinde, indicând că bateria este complet încărcată.
4. Scoateți bateria din încărcător și deconectați încărcătorul de la sursa de alimentare.

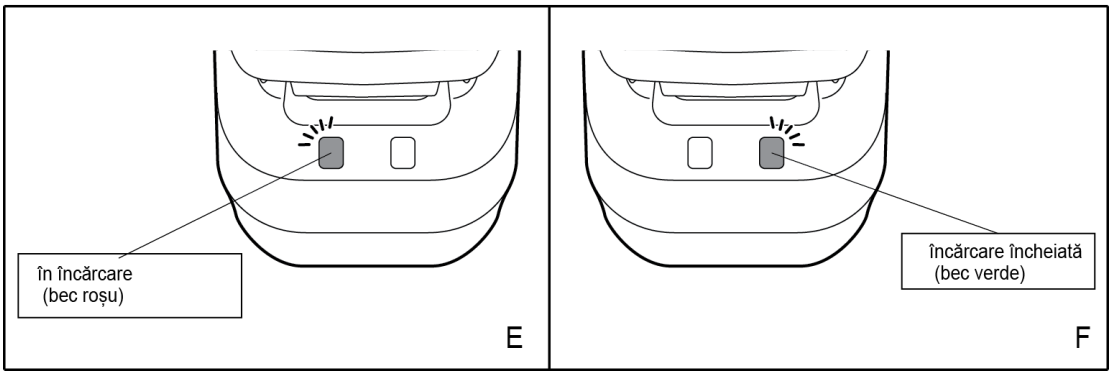

PARAMETRII TEHNICI

		EJ80	EJ80S	EJ120S
VOLUM		8 l	8 l	12 l
VOLTAJ		10,8 V		
CURENTUL DE OPERARE		0,5 A	1,1 A	
PRESIUNE		1,8 bar	3,6 bar	
CAPACITATEA BATERIEI		2500 mAh		
OPERARE CONTINUA		300 min	130 min	
TIMP DE ÎNCĂRCARE		150 min		
CURENT DE ÎNCĂRCARE		1,5 A		
DEBIT	**PULVERIZARE DIRECTĂ**	1 l/min	1,3 l/min	
	TIP SPRAY	0,59 l/min	0,53 l/min	
GREUTATE		2,05 kg		2,55 kg

ÎNTREȚINEREA

- Înainte de a începe orice inspecție sau întreținere, opriți dispozitivul și scoateți bateria din dispozitiv.
- Curățați temeinic pulverizatorul cu acumulator după fiecare utilizare. Dacă murdăria nu poate fi îndepărtată, utilizați o cârpă moale umezită cu apă cu săpun. Nu utilizați niciodată agenți de curățare sau solvenți precum benzină, alcool, amoniac etc.! Acești solvenți pot deteriora părțile din plastic ale produsului.
- Verificați dispozitivul în mod regulat și dacă constatați că unele piese sunt uzate sau deteriorate, înlocuiți-le ca măsură de precauție pentru siguranța dumneavoastră. Piesele uzate sau deteriorate ale dispozitivului pot fi înlocuite numai de către un centru de service autorizat sau dealerul va organiza înlocuirea acestora.
- Asigurați-vă că sunt utilizate piese de schimb originale.

SOLUȚIONAREA PROBLEMELOR		
PROBLEMA	**CAUZA**	**SOLUȚIA**
Dispozitivul nu pornește	1. Baterie descărcată	1. Încărcați bateria
	2. Comutator deteriorat	2. Înlocuiți comutatorul cu unul nou
Când este apăsat declanșatorul, dispozitivul nu eliberează niciun jet.	Filtru înfundat	Deschideți capacul rezervorului. Scoateți filtrul din dispozitiv și curățați-l.

INSTRUCȚIUNI DE SIGURANȚĂ

AVERTIZARE: CONȚINUTUL ESTE SUB PRESIUNE. CITIȚI ACESTE INSTRUCȚIUNI ÎNAINTE DE PRIMA UTILIZARE.

- Purtați întotdeauna îmbrăcăminte de protecție, mănuși și mască atunci când pulverizați.
- Trebuie luate anumite măsuri de precauție pentru a păstra recipientul departe de accesul copiilor.
- Dacă pulverizați în condiții de vânt ușor, asigurați-vă că pulverizați întotdeauna cu vântul în direcția opusă față de dumneavoastră.
- Nu pulverizați pe alte persoane sau animale.
- Asigurați-vă că toate componentele sunt intacte și că temperatura lichidului este sub 40°C înainte de fiecare utilizare.
- Spray-urile chimice sunt periculoase dacă sunt ingerate sau intră în contact direct cu pielea. În astfel de cazuri, urmați instrucțiunile de siguranță ale furnizorului și contactați imediat un centru de informare privind substanțele toxice sau un medic.
- Eliberați întotdeauna presiunea înainte de umplere, revizie sau depozitare.
- Nu lăsați pulverizatorul (plin, gol sau presurizat) nesupravegheat în lumina directă a soarelui.

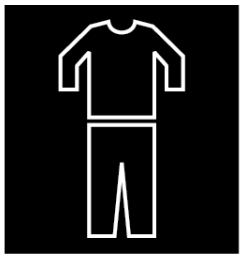

PURTAŢI ÎMBRĂCĂMINTE DE PROTECŢIE



PURTAŢI OCHELARI DE PROTECŢIE



PURTAŢI MĂNUŞI



PURTAŢI O MASCĂ DE PROTECŢIE OMOLOGATĂ

EN English

Assembly:

No.	Name
1	Li-ion btattery
2	Battery cover
3	Battery box dead plate
4	Base
5	Outlet filter sleeve-bend joint
6	Outlet filter sleeve-O ring
7	outlet filter sleeve-joint
8	Outlet filter sleeve-screen
9	Inlet tube
10	Switch welding assembly
11	Battery clamp plate

No.	Name
12	Tank
13	Big screen
14	Cap flat gasket
15	Cap valve
16	Cap
17	Trigger
18	PP lance
19	Hose
20	Hose clamp
21	Pump
22	Strap

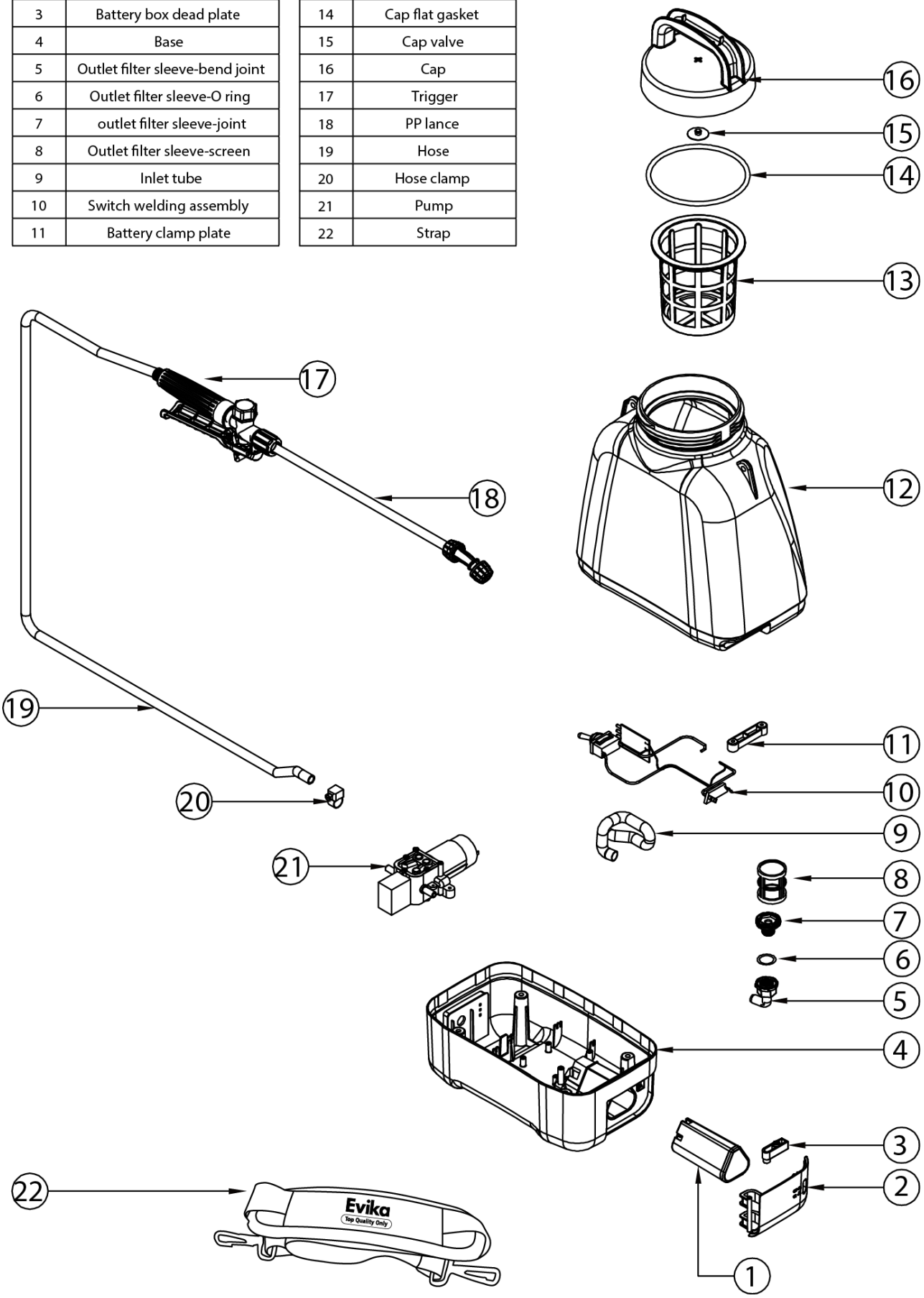

EN English

SAFETY INSTRUCTIONS FOR LITHIUM BATTERY

• To prevent accidents, charge the lithium battery indoors, not outdoors.
• Remove the battery from the product and connect it to the charger. The red light on the charger will light up, this means the battery is charging; when the green light on the charger is lit, this means the battery is fully charged.
• Use the charger only to charge compatible batteries. Any other use is strictly prohibited. Once the battery is fully charged, disconnect it from the charger immediately to prevent overcharging and extend its lifespan.
• Use only the charger included in the package to charge the battery. Using a different charger may reduce the battery's lifespan and could lead to fire or explosion.
• If the charger or lithium battery is damaged or not functioning correctly, contact the manufacturer or distributor for assistance and do not use it to avoid dangerous situations.
• For a fully discharged lithium battery, it is necessary to correctly determine the charging time according to the battery capacity. If the charger still does not have a green light after the specified charging time, immediately disconnect the charger from the power source.
• Never charge the battery longer than necessary to preserve its life.
• If you do not use the lithium battery for a long time, we recommend that you charge it at least once every 6 months to prevent it from being completely discharged. Failure to do so risks its devaluation.
• Store in a cool and dry environment at room temperature of 15 to 35°C and 65% humidity.

WARNINGS

• It is forbidden to immerse the battery in water. Place the battery in a cool, dry place when not in use.
• Do not place the battery pack near heat sources (e.g. fire, heaters, etc.).
• Make sure to insert the battery with the correct polarity (+ and -).
• Do not throw the battery pack into a fire or dispose of hot items in the trash where the battery pack is placed.
• Do not transport or store the battery with metal objects.
• Be careful not to burn or drop the battery.
• Do not use the sprayer in areas with strong electrostatic and magnetic fields.

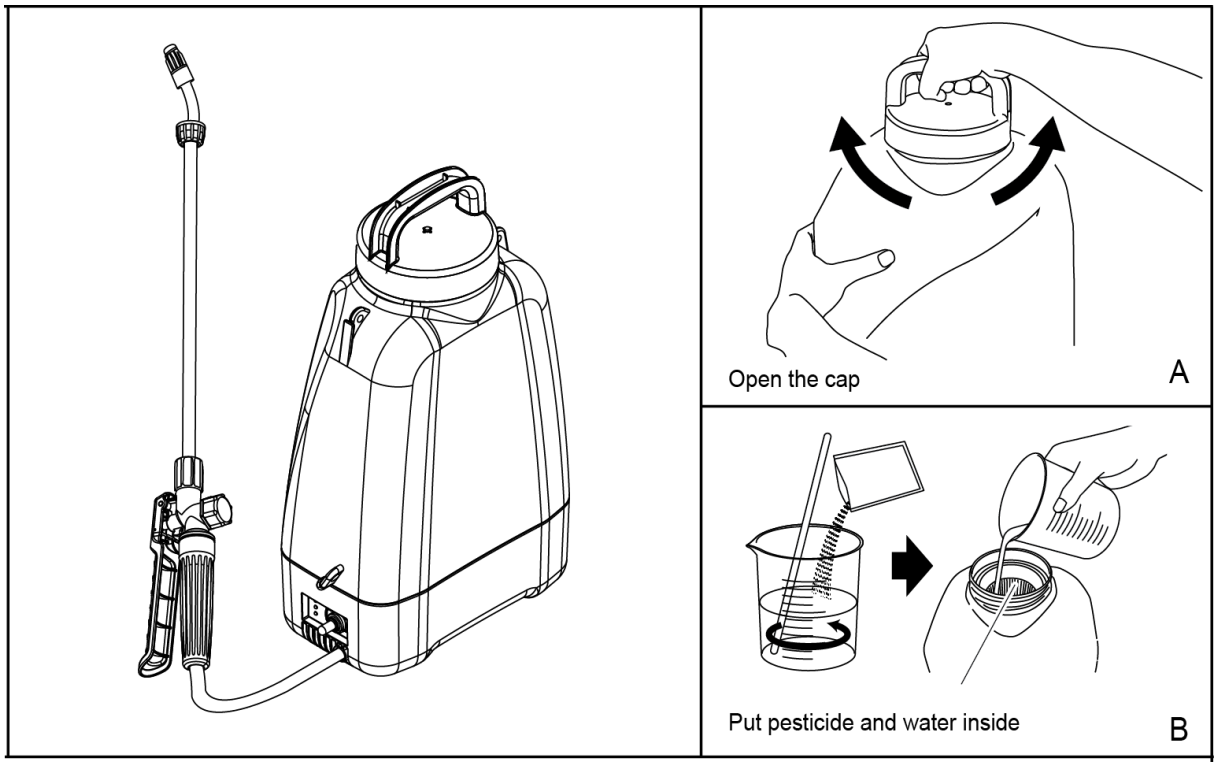

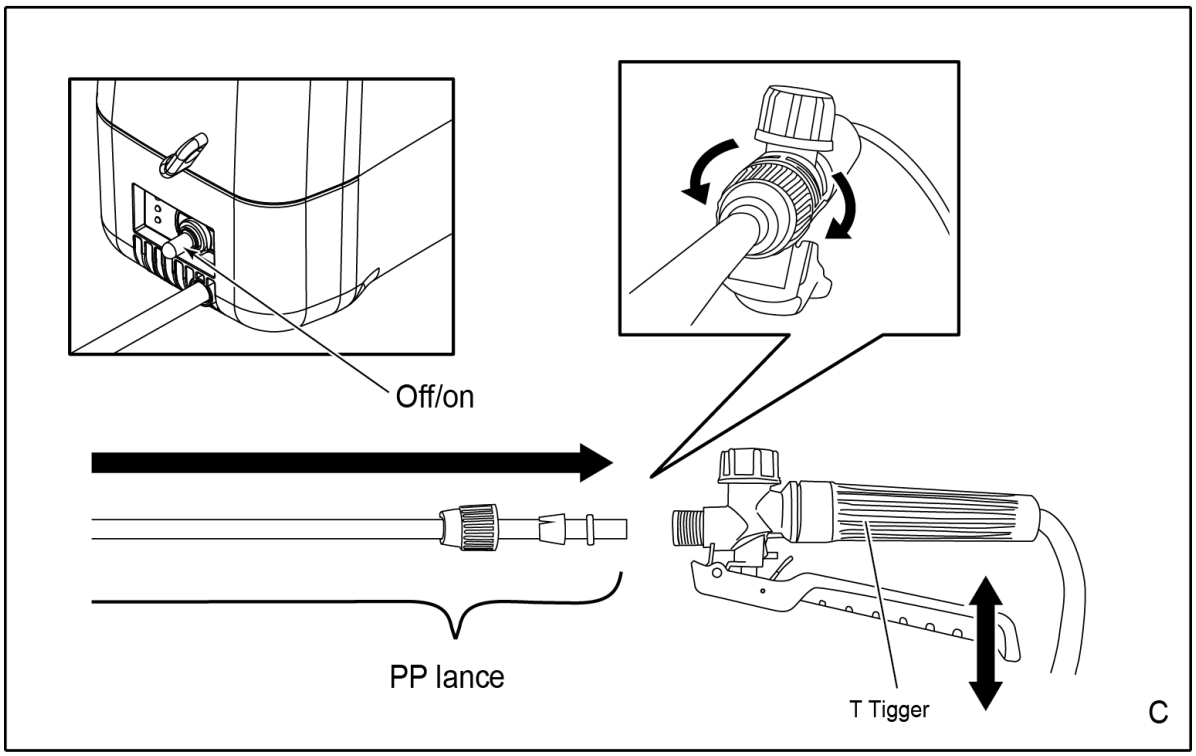
Off/on
PP lance
T Tigger
C

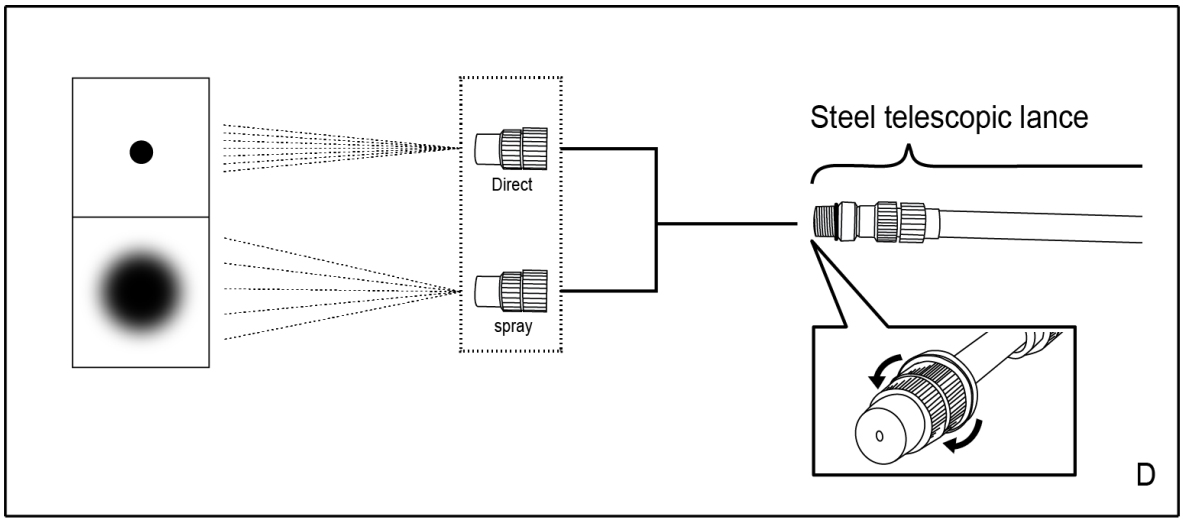
Direct
spray
Steel telescopic lance
D

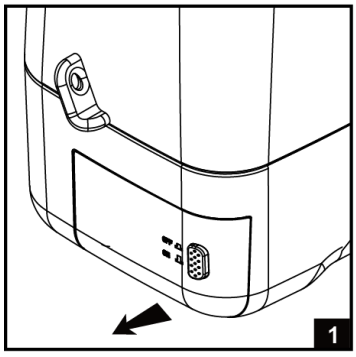
1

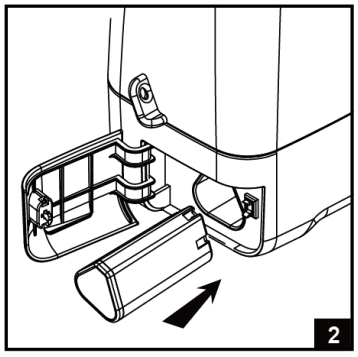
2

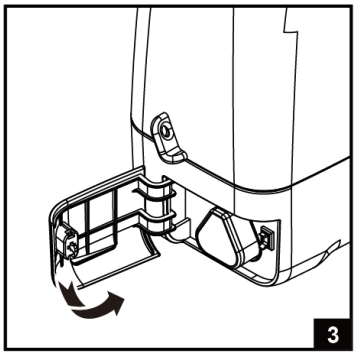
3

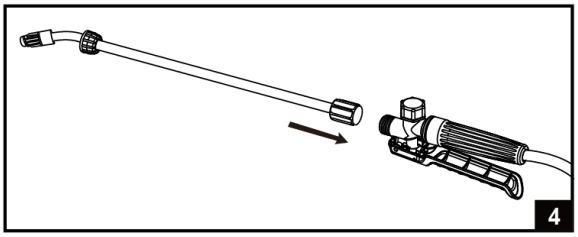
4

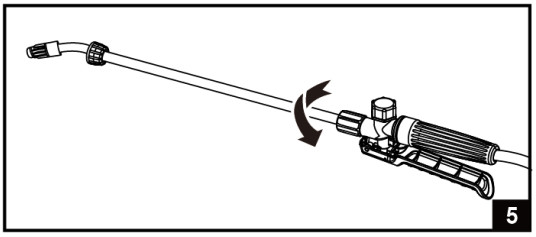
5

EN English

ASSEMBLY

1. Open the battery compartment cover.
2. Insert the battery into the device.
3. Close the battery compartment cover.
4. Mount the rod on the device.

HOW TO CHARGE THE BATTERY

1. Insert the battery into the charger.
2. Connect the charger to a power source.
3. When the battery is charging, the red light (E) on the charger will illuminate. After approximately 150 minutes, the red light will turn off and the green light (F) will turn on, indicating the battery is fully charged.
4. Pull the battery pack out of the charger and disconnect the charger from the power supply.

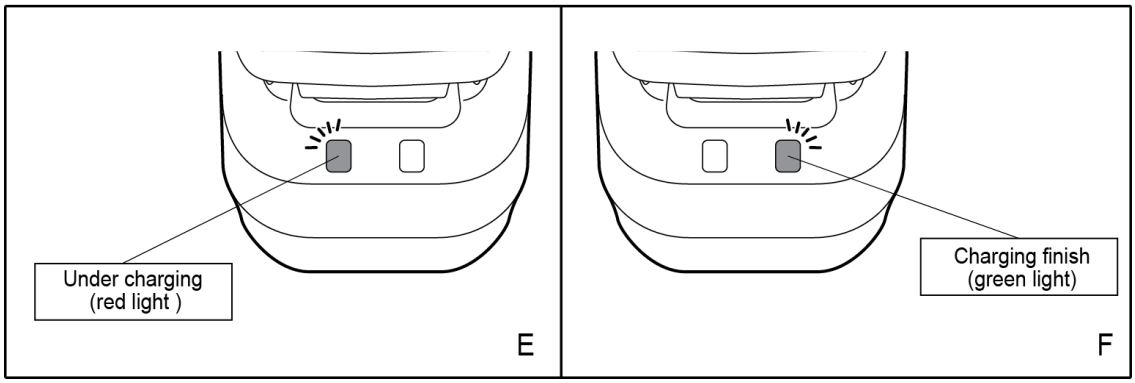

TECHNICAL PARAMETERS

		EJ80	EJ80S	EJ120S
VOLUME		8 l	8 l	12 l
VOLTAGE		10,8 V		
OPERATING CURRENT		0,5 A	1,1 A	
PRESSURE		1,8 bar	3,6 bar	
BATTERY CAPACITY		2500 mAh		
CONTINUOUS OPERATION		300 min	130 min	
CHARGING TIME		150 min		
CHARGING CURRENT		1,5 A		
FLOW RATE	**DIRECT SPRAY**	1 l/min	1,3 l/min	
	MIST SPRAY	0,59 l/min	0,53 l/min	
WEIGHT		2,05 kg		2,55 kg

MAINTENANCE

- Before performing any inspection or maintenance, make sure to turn off the device and remove the battery.
- Clean the cordless sprayer thoroughly after each use. If dirt persists, use a soft cloth dampened with soapy water. Never use cleaning agents or solvents like gasoline, alcohol, ammonia, etc.! These solvents can damage the plastic parts of the product.
- Regularly inspect your equipment, and if you find any worn or damaged parts, replace them as a precautionary measure for your own safety. Worn or damaged components may only be replaced by an authorized service center, or the dealer can arrange for their replacement.
- Ensure that original spare parts are used.

TROUBLESHOOTING		
PROBLEM	**CAUSE**	**SOLUTION**
The device will not switch on	1. Discharged battery	1. Charge the battery
	2. Damaged switch	2. Replace the switch with a new one
When the trigger is pressed, the device does not release any spray.	Clogged filter	Open the container cap. Take out the filter from the device and clean it.

SAFETY INSTRUCTIONS

WARNING: THE CONTENT IS UNDER PRESSURE. READ THESE INSTRUCTIONS BEFORE FIRST USE.

- Always wear protective clothing, gloves and a mask when spraying.
- Certain precautions must be taken to keep the container out of the reach of children.
- If spraying in slightly windy conditions, always spray with the wind blowing the spray in the direction away from you.
- Do not spray on other persons or animals.
- Ensure that all components are intact, and the fluid temperature is below 40°C before each use.
- Chemical sprays can be hazardous if ingested or if they come into direct contact with the skin. In such cases, follow the safety instructions provided by the supplier and seek immediate medical advice from a poison information center or a doctor.
- Always release the pressure before filling, servicing, or storing the device.
- Do not leave the sprayer (full, empty or pressurised) unattended in direct sunlight.

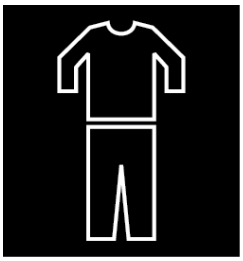

WEAR PROTECTIVE CLOTHING



WEAR EYE PROTECTION



WEAR GLOVES

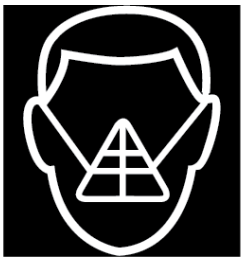

WEAR A.S APPROVED FILTER MASK

DE Deutsch

Anordnung

Nr.	Bezeichnung
1	Li-Ion-Batterie
2	Batteriedeckel
3	Schürze des Batteriekastens
4	Basis
5	Muffen-Bogenverbindung des Auslassfilters
6	Muffen-O-Ring des Auslassfilters
7	Muffenverbindung des Auslassfilters
8	Manschettensieb des Auslassfilters
9	Einlassschlauch
10	Schalter der Schweißeinheit
11	Az akumulátor befogó csiptető je

Nr.	Bezeichnung
12	Tank
13	Großes Sieb
14	Flachdichtung der Kappe
15	Kappenventil
16	Kappe
17	Auslöser
18	PP-Rohr
19	Schlauch
20	Schlauchklemme
21	Pumpe
22	Riemen

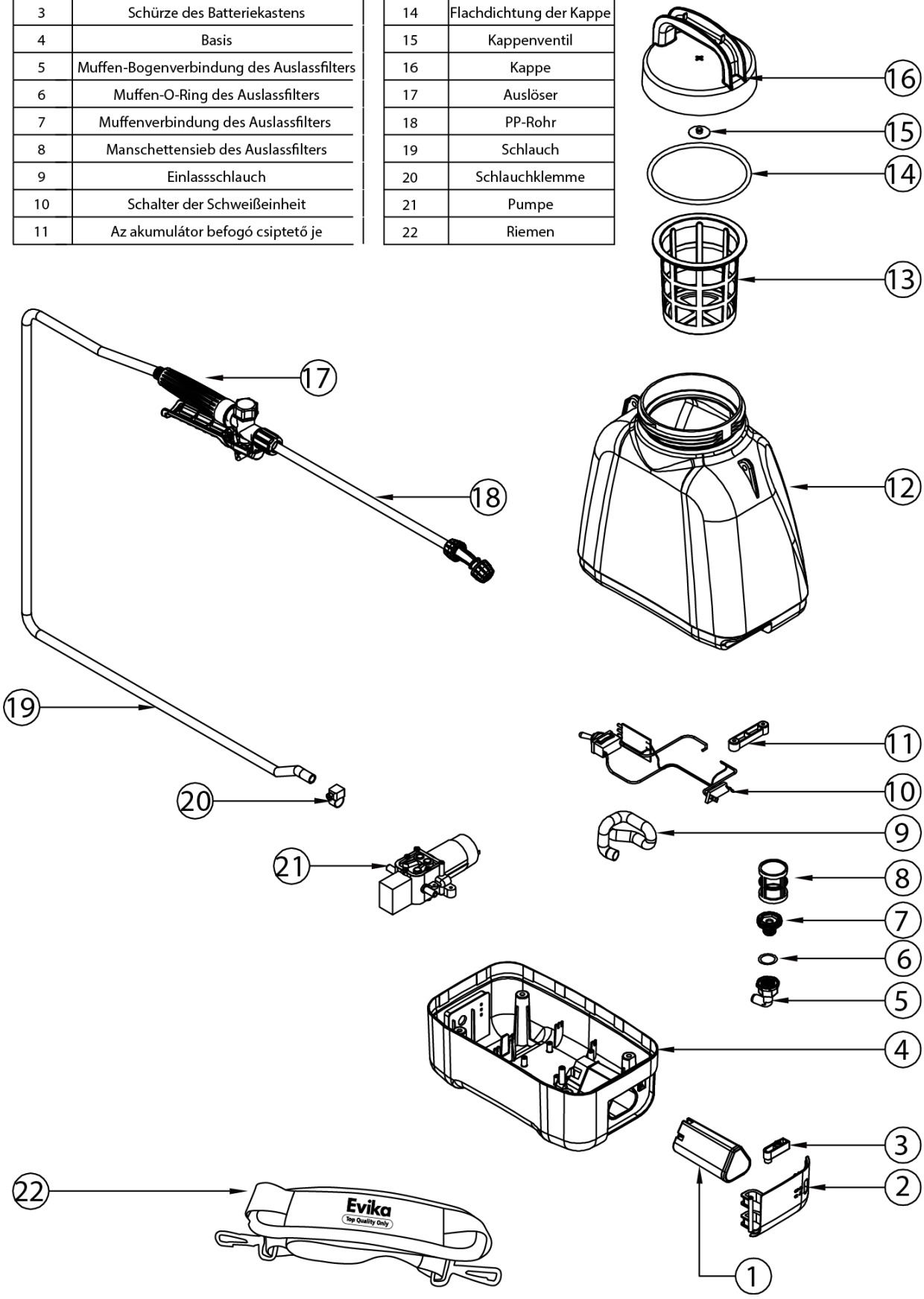

DE Deutsch

SICHERHEITSHINWEISE FÜR LITHIUMBATTERIEN

- Um Unfälle zu vermeiden, laden Sie die Lithiumbatterie in geschlossenen Räumen auf, nicht im Freien.
- Nehmen Sie den Akku aus dem Produkt und schließen Sie ihn an das Ladegerät an. Das rote Licht am Ladegerät leuchtet auf, was bedeutet, dass der Akku geladen wird; wenn das grüne Licht am Ladegerät leuchtet, bedeutet dies, dass der Akku vollständig geladen ist.
- Verwenden Sie das Ladegerät nur zum Laden kompatibler Batterien. Jede andere Verwendung ist strengstens untersagt. Wenn der Akku vollständig geladen ist, trennen Sie ihn sofort vom Ladegerät, um eine Überladung zu vermeiden und seine Lebensdauer zu verlängern.
- Verwenden Sie zum Laden des Akkus nur das in der Verpackung enthaltene Ladegerät. Die Verwendung eines anderen Ladegeräts kann die Lebensdauer des Akkus verkürzen und zu einem Brand oder einer Explosion führen.
-Wenn das Ladegerät oder die Lithiumbatterie beschädigt ist oder nicht richtig funktioniert, wenden Sie sich an den Hersteller oder Händler und verwenden Sie es nicht, um gefährliche Situationen zu vermeiden.
- Bei einer vollständig entladenen Lithiumbatterie muss die Ladezeit entsprechend der Batteriekapazität korrekt bestimmt werden. Wenn das Ladegerät nach der angegebenen Ladezeit immer noch nicht grün leuchtet, trennen Sie das Ladegerät sofort von der Stromquelle.
- Laden Sie den Akku nie länger als nötig, um seine Lebensdauer zu erhalten.
- Wenn Sie die Lithium-Batterie längere Zeit nicht benutzen, empfehlen wir Ihnen, sie mindestens alle 6 Monate aufzuladen, damit sie nicht völlig entladen wird. Andernfalls besteht die Gefahr, dass sie entwertet wird.
- Kühl und trocken bei einer Raumtemperatur von 15 bis 35°C und 65% Luftfeuchtigkeit lagern.

WARNUNGEN

- Es ist verboten, den Akku in Wasser zu tauchen. Bewahren Sie die Batterie an einem kühlen, trockenen Ort auf, wenn Sie sie nicht benutzen.
- Legen Sie den Akku nicht in die Nähe von Wärmequellen (z. B. Feuer, Heizungen usw.).
- Achten Sie darauf, die Batterie mit der richtigen Polarität (+ und -) einzulegen.
- Werfen Sie den Akku nicht ins Feuer und werfen Sie keine heißen Gegenstände in den Müll, in dem sich der Akku befindet.
- Transportieren oder lagern Sie den Akku nicht zusammen mit Metallgegenständen.
- Achten Sie darauf, dass Sie die Batterie nicht verbrennen oder fallen lassen.
- Verwenden Sie das Sprühgerät nicht in Bereichen mit starken elektrostatischen und magnetischen Feldern.

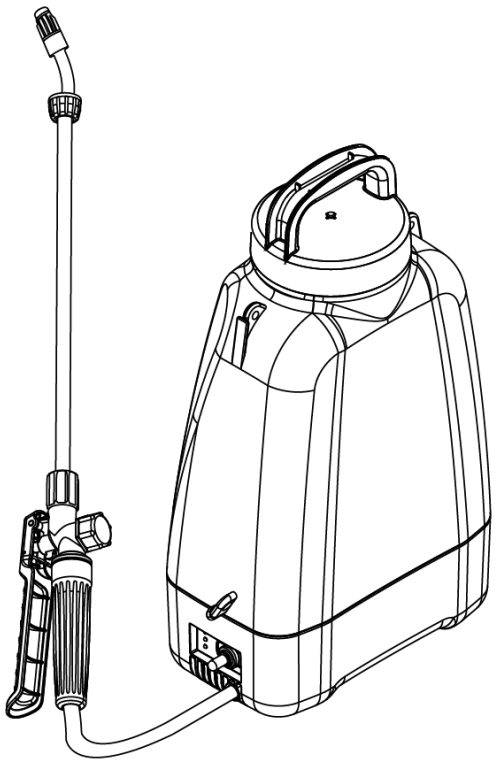

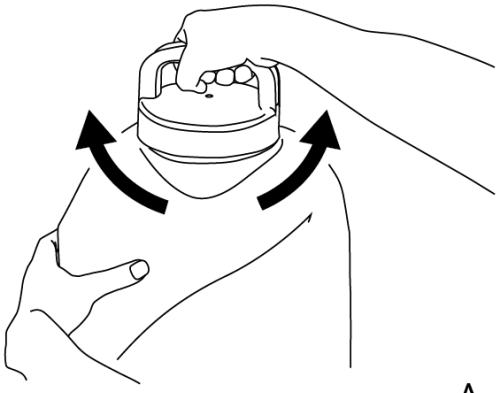

Kappe öffnen

A

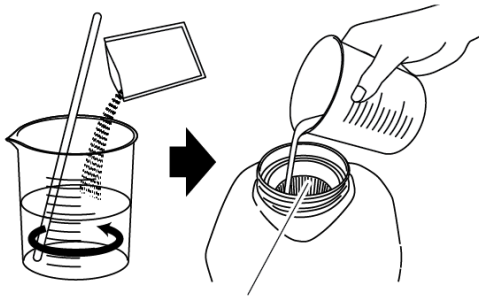

Pestizid und Wasser einfüllen

B

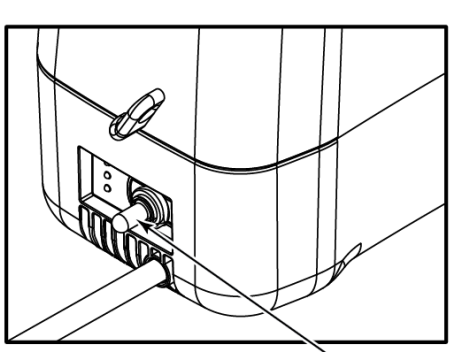

Off/on

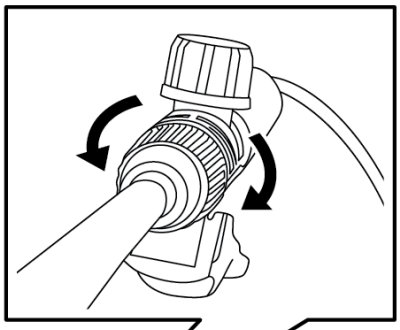

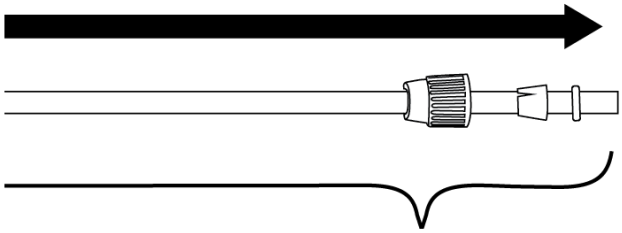

PP-Rohr

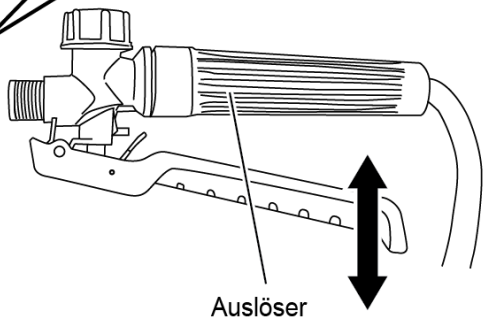

Auslöser

C

DE Deutsch

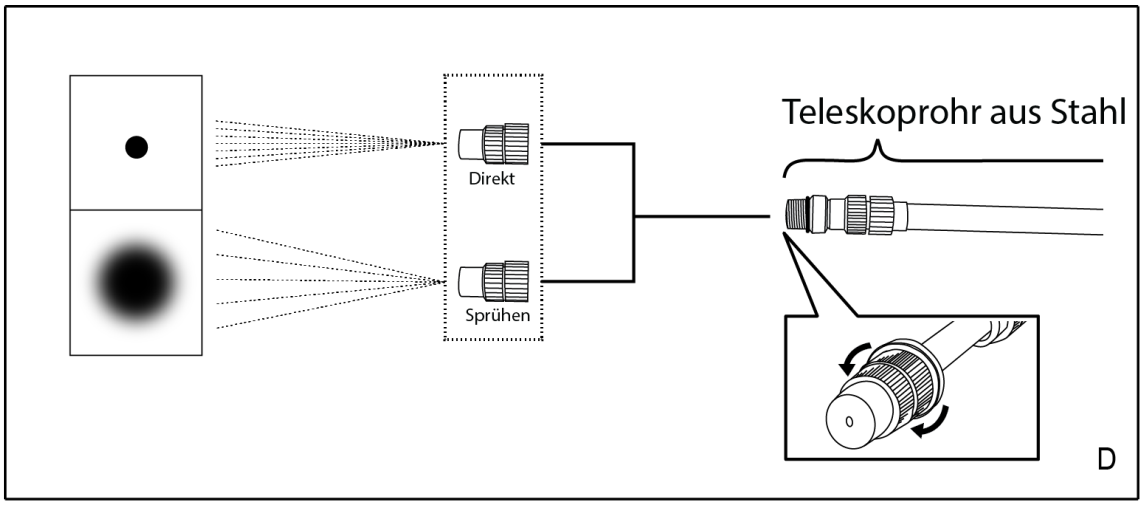

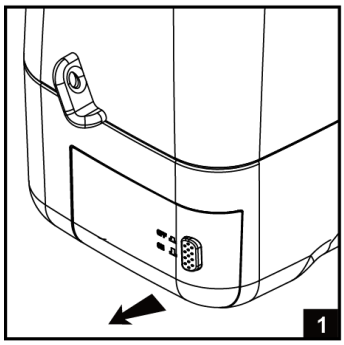

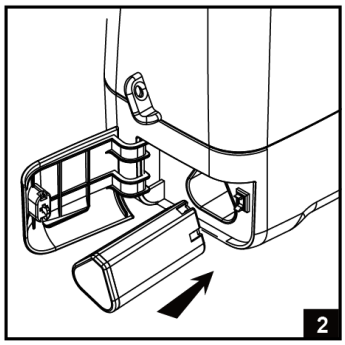

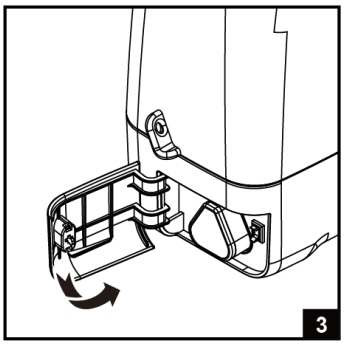

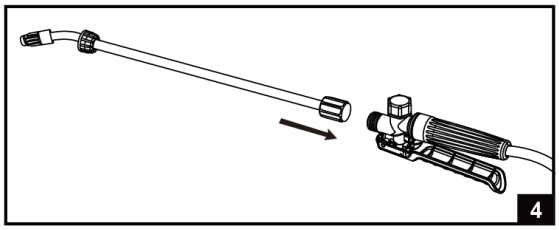

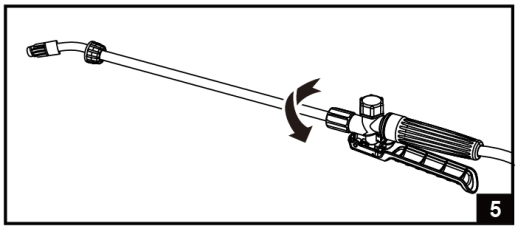

MONTAGE

1. Öffnen Sie die Abdeckung des Batteriefachs.
2. Legen Sie den Akku in das Gerät ein.
3. Schließen Sie den Batteriefachdeckel.
4. Befestigen Sie die Stange am Gerät.

WIE MAN DEN AKKU AUFLÄDT

1. Legen Sie den Akku in das Ladegerät ein.
2. Schließen Sie das Ladegerät an eine Stromquelle an.
3. Wenn der Akku geladen wird, leuchtet das rote Licht (E) am Ladegerät auf. Nach etwa 150 Minuten erlischt das rote Licht und das grüne Licht (F) leuchtet auf und zeigt an, dass der Akku vollständig geladen ist.
4. Ziehen Sie den Akku aus dem Ladegerät und trennen Sie das Ladegerät vom Stromnetz.

DE Deutsch

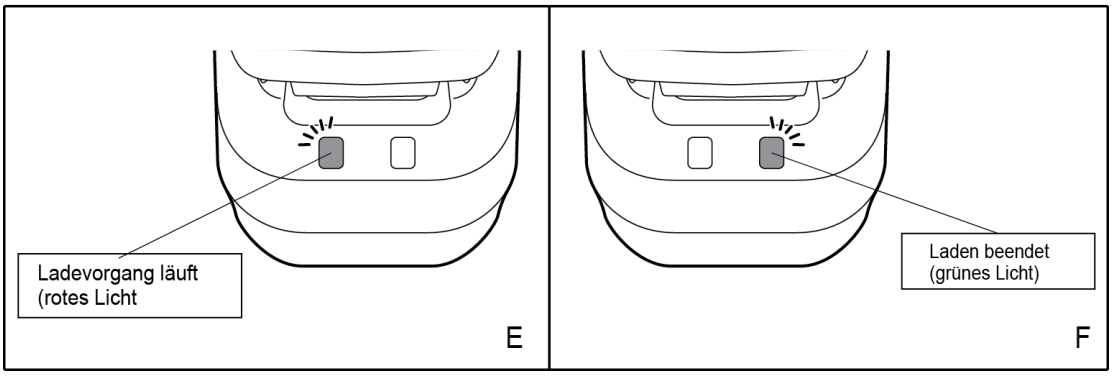

TECHNISCHE PARAMETER				
		EJ80	EJ80S	EJ120S
VOLUMEN		8 l	8 l	12 l
STROMSPANNUNG		10,8 V		
BETRIEBSSTROM		0,5 A	1,1 A	
DRUCK		1,8 bar	3,6 bar	
BATTERIEKAPAZITÄT		2500 mAh		
DAUERBETRIEB		300 min	130 min	
LADEDAUER		150 min		
LADESTROM		1,5 A		
DURCHFLUSSRATE	**DIREKTES SPRÜHEN**	1 l/min	1,3 l/min	
	NEBELSPRÜHEN	0,59 l/min	0,53 l/min	
GEWICHT		2,05 kg		2,55 kg

WARTUNG

- Bevor Sie eine Inspektion oder Wartung durchführen, schalten Sie das Gerät aus und nehmen Sie die Batterie heraus.
- Reinigen Sie das kabellose Sprühgerät nach jedem Gebrauch gründlich. Bei hartnäckigen Verschmutzungen verwenden Sie ein weiches, mit Seifenwasser angefeuchtetes Tuch. Verwenden Sie niemals Reinigungs- oder Lösungsmittel wie Benzin, Alkohol, Ammoniak usw.! Diese Lösungsmittel können die Kunststoffteile des Produkts beschädigen.
- Überprüfen Sie Ihr Gerät regelmäßig, und wenn Sie verschlissene oder beschädigte Teile finden, tauschen Sie diese zu Ihrer eigenen Sicherheit vorsorglich aus. Verschlissene oder beschädigte Teile dürfen nur von einer autorisierten Kundendienststelle ausgetauscht werden, oder der Händler kann deren Austausch veranlassen.
- Achten Sie darauf, dass Originalersatzteile verwendet werden.

FEHLERSUCHE		
PROBLEM	**CAUSE**	**LÖSUNG**
Das Gerät lässt sich nicht einschalten	1. Entladene Batterie	1. Laden Sie die Batterie auf
	2. Beschädigter Schalter	2. Ersetzen Sie den Schalter durch einen neuen
Wenn der Auslöser gedrückt wird, gibt das Gerät kein Spray ab.	Verstopfter Filter	Öffnen Sie den Deckel des Behälters. Nehmen Sie den Filter aus dem Gerät und reinigen Sie ihn.

SICHERHEITSHINWEISE

WARNUNG: DER INHALT STEHT UNTER DRUCK. LESEN SIE DIESE ANLEITUNG VOR DEM ERSTEN GEBRAUCH.

DE Deutsch

- Tragen Sie beim Sprühen immer Schutzkleidung, Handschuhe und eine Maske
- Es müssen bestimmte Vorsichtsmaßnahmen getroffen werden, um den Behälter außerhalb der Reichweite von Kindern aufzubewahren.
- Wenn Sie bei leichtem Wind sprühen, sollten Sie immer so sprühen, dass der Wind das Spray von Ihnen wegbläst.
- Nicht auf andere Personen oder Tiere sprühen.
- Vergewissern Sie sich vor jeder Verwendung, dass alle Komponenten intakt sind und die Flüssigkeitstemperatur unter 40°C liegt.
- Chemische Sprays können gefährlich sein, wenn sie verschluckt werden oder direkt mit der Haut in Berührung kommen. Befolgen Sie in solchen Fällen die Sicherheitshinweise des Lieferanten und wenden Sie sich unverzüglich an ein Giftinformationszentrum oder einen Arzt.
- Lassen Sie immer den Druck ab, bevor Sie das Gerät befüllen, warten oder lagern.
- Lassen Sie das Sprühgerät (voll, leer oder unter Druck) nicht unbeaufsichtigt in direktem Sonnenlicht liegen.



TRAGEN SIE SCHUTZKLEIDUNG



TRAGEN SIE EINE SCHUTZBRILLE



TRAGEN SIE HANDSCHUHE



TRAGEN SIE A.S ZUGELASSENE FILTERMASKEN

Elenco dei pezzi

Pezzo	Nome
1	(Li-ion) Batteria al litio
2	Coperchio della batteria
3	Chiavistello di bloccaggio
4	Base
5	Gomito del filtro per la cattura dello sporco
6	Guarnizione del filtro per la cattura dello sporco
7	Raccodo a gomito del filtro per la cattura dello sporco
8	Filtro per la cattura dello sporco
9	Tubo di aspirazione
10	Elettronica
11	Morsetto della batteria

Pezzo	Nome
12	Contenitore
13	Filtro
14	Guarnizione
15	Valvola
16	Tappo del contenitore
17	Grilletto
18	PP asta
19	Tubo
20	Fascetta del tubo
21	Pompa
22	Cinghia

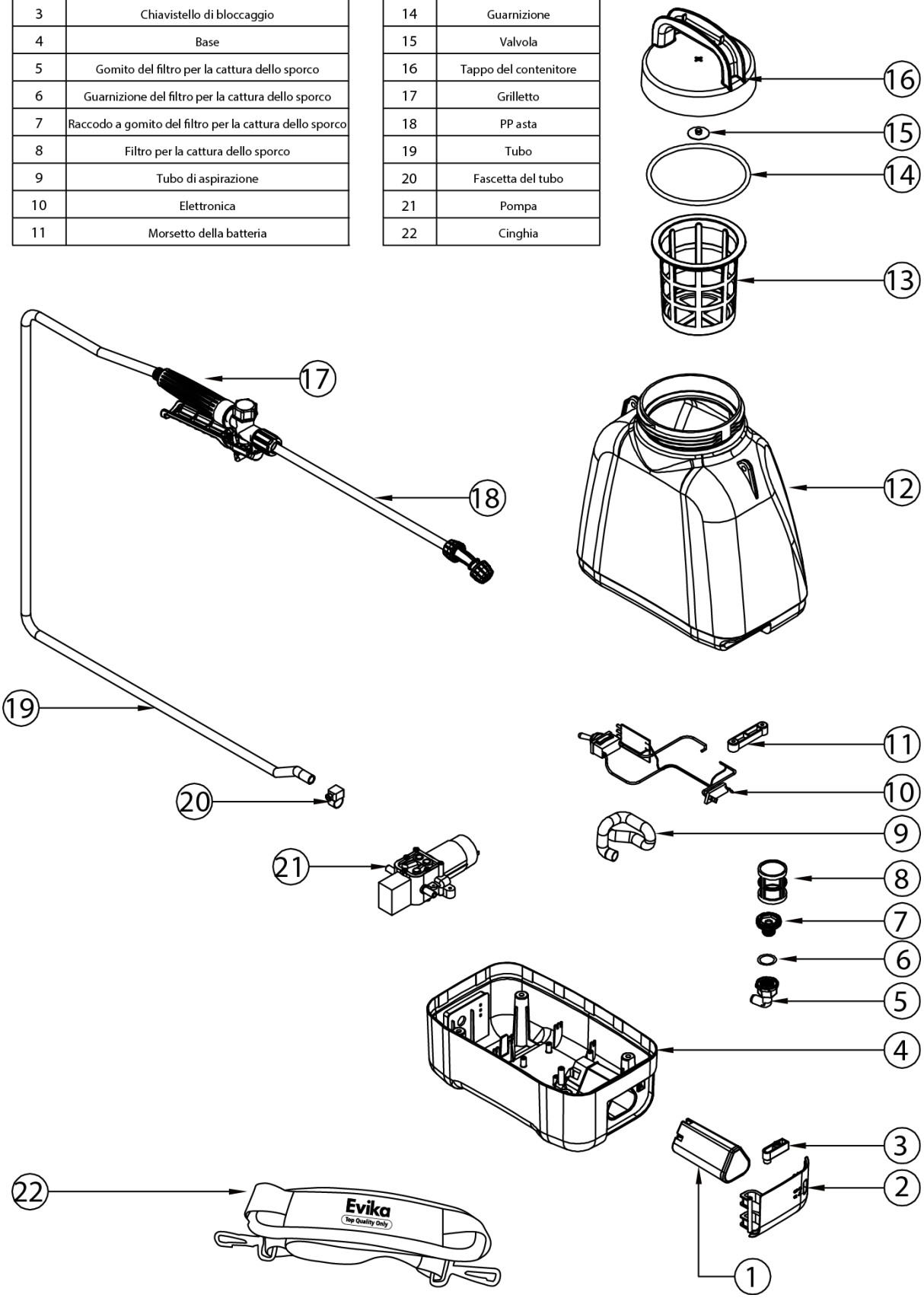

ISTRUZIONI DI SICUREZZA PER LA BATTERIA AL LITIO

• Caricare la batteria al litio in all'interno e non all'esterno, per evitare incidenti.
• Estrarre la batteria dal prodotto e collegarla al caricabatterie. Una spia rossa sul caricabatterie indica che la batteria è in carica, mentre una spiaverde sul caricabatterie indica che la batteria è completamente carica.
• Utilizzare il caricabatterie soltanto per caricare gli accumulatori idonei. Tutti gli altri usi sono severamente vietati. Immediatamente dopo aver ricaricato completamente la batteria, è necessario scollegarla dal caricabatterie per impedirne il sovraccarico e abbreviarne la vita.
• Usare esclusivamente il caricabatterie in dotazione nella confezione per ricaricare la batteria. Facendo uso di un tipo differente di caricabatterie può ridurre la durata della batteria e causare incendio o l'esplosione.
• Nel caso in cui il caricabatterie o la batteria al litio siano stati danneggiati o non funzionino correttamente, contattare il produttore o il distributore e non utilizzarli per evitare situazioni pericolose.
• Per una batteria al litio completamente scarica occore determinare correttamente il tempo di carica in base alla capacità della batteria. Se la spia verde sul caricabatterie non è ancora accesa dopo il tempo di carica indicato, scollegare immediatamente il caricabatterie dalla fonte di alimentazione.
• Non caricare mai la batteria più a lungo di quanto necessario, questo salverà la vita della batteria.
• Si raccomanda, almeno una volta ogni 6 mesi,di controllare lo stato della batteria e, se necessario, di ricaricarla per evitare che si scarichi completamente.
• Conservare in ambiente fresco e asciutto ad una temperatura ambiente compresa tra 15 e 35 ºC e un'umidità ambiente del 65%.

ATTENZIONE

• È vietato immergere la batteria nell'acqua. Se non si utilizza lo spruzzatore, conservare la batteria in un luogo fresco e asciutto.
• Non collocare la batteria vicino a fonti di calore (ad esempio fuoco, caloriferi, ecc.)
• Quando si inserisce la batteria, prestare attenzione alla corretta polarità (+ -).
• Non gettare la batteria nel fuoco né gettare oggetti caldi nel contenitore dei rifiuti contenente la batteria.
• Non trasportare o conservare la batteria insieme a metalli.
• Prestare attenzione a non colpire o lanciare la batteria.
• Non utilizzare lo spruzzatore nelle zone caratterizzate da forti campi elettrostatici e magnetici.

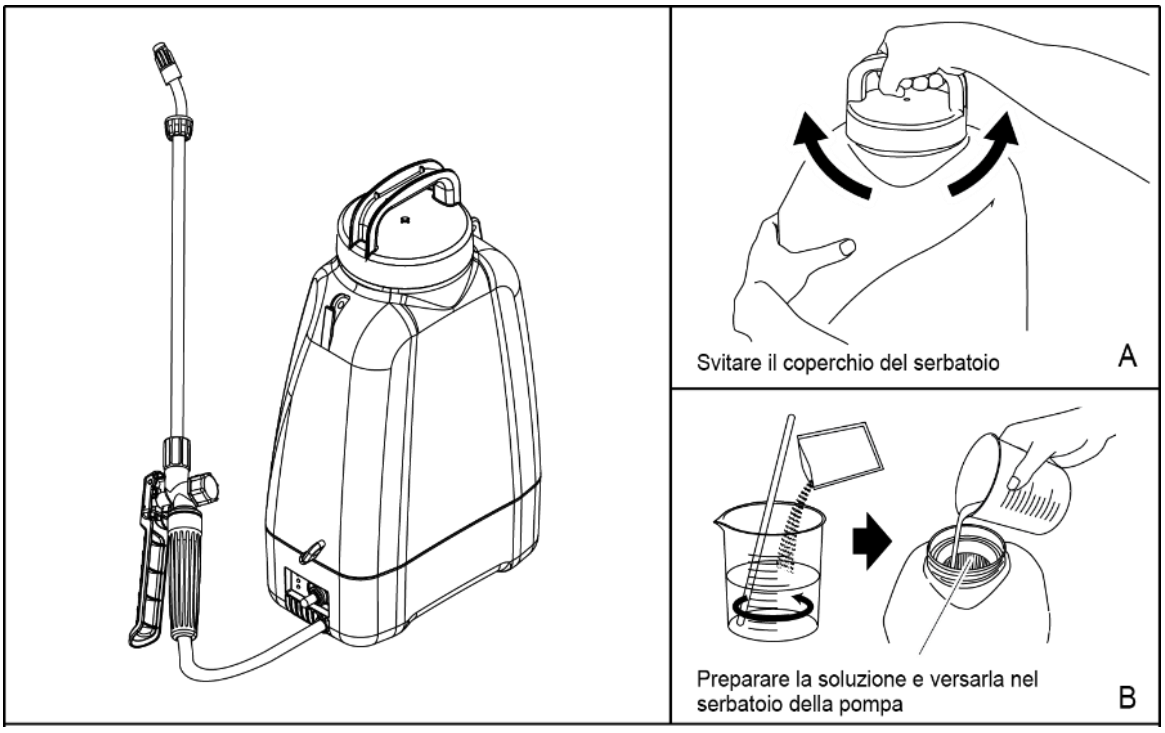

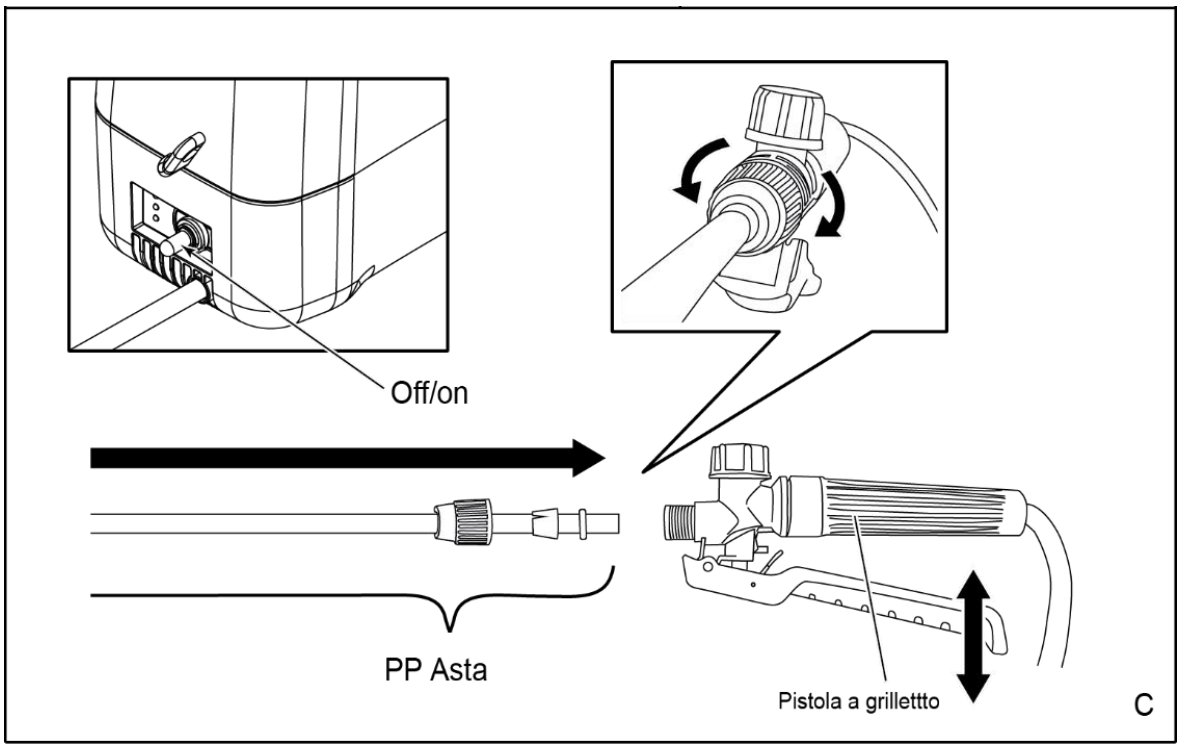
Off/on
PP Asta
Pistola a grilletto
C

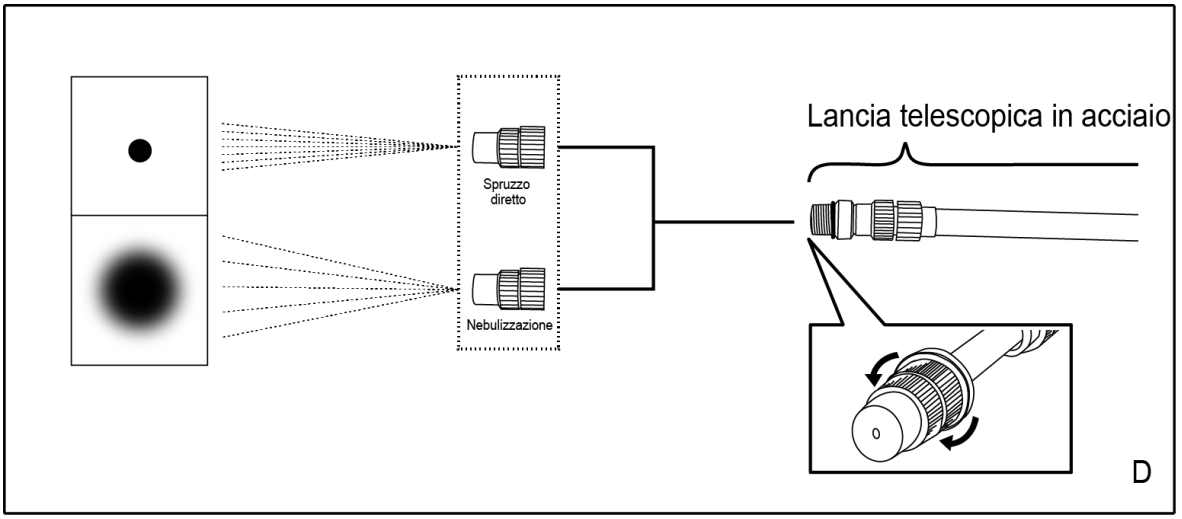
Spruzzo diretto
Nebulizzazione
Lancia telescopica in acciaio
D

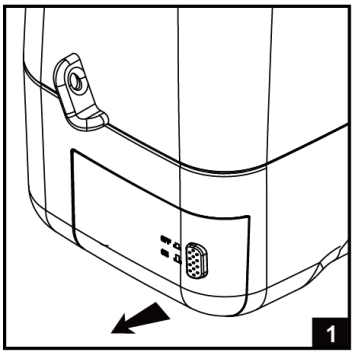
1

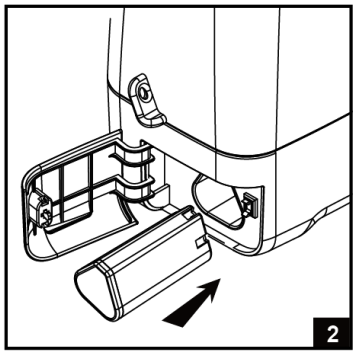
2

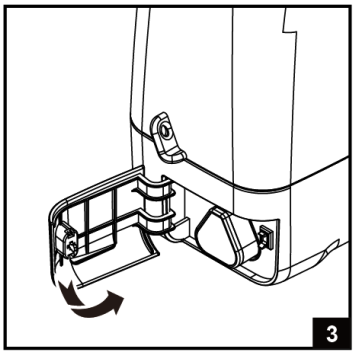
3

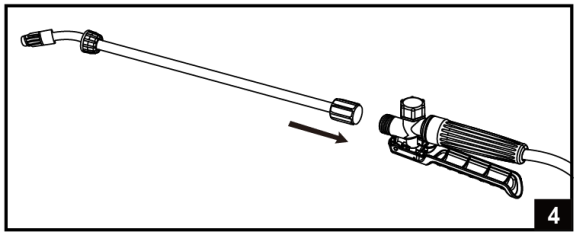
4

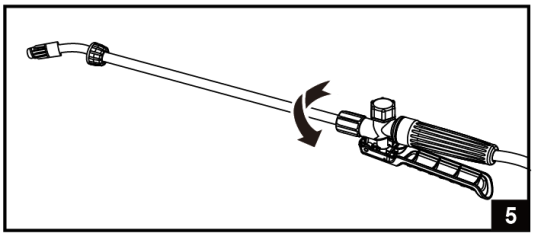
5

IT Italiano

MONTAGGIO

1. Aprite il coperchio dello scomparto della batteria.
2. Inserire la batteria nell'apparecchio.
3. Chiudere il coperchio dello scomparto batteria.
4. Montare dell'asta sulla macchina.

COME CARICARE LA BATTERIA

1. Inserire la batteria nel caricabatterie.
2. Collegare il caricabatterie a una fonte di alimentazione.
3. Quando la batteria viene caricata sul caricabatterie, la led rossa (E) si accende. Dopo circa 150 minuti la led rossa si spegne e si accende la led verde (F), indicando che la batteria è completamente carica.
4. Rimuovere la batteria dal caricabatterie e scollegare il caricabatterie dall'elettricità.

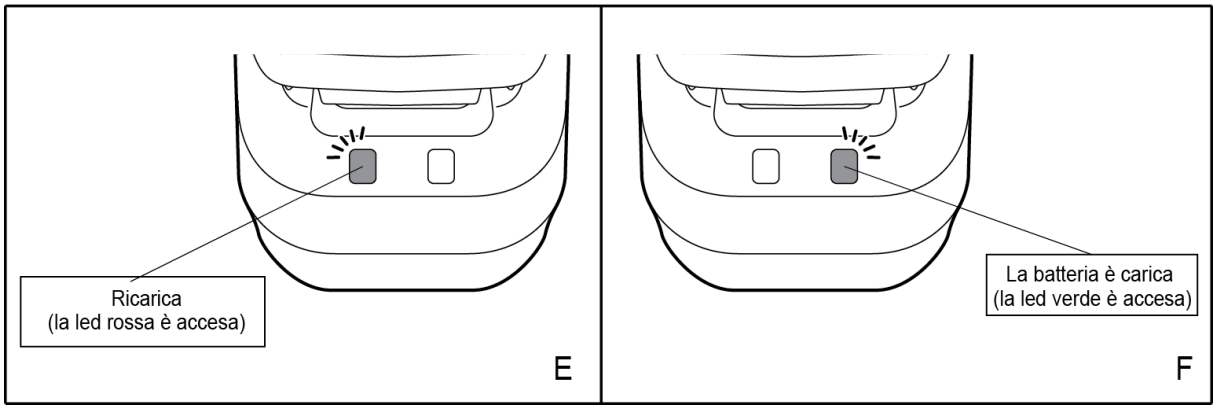

PARAMETRI TECNICI

		EJ80	EJ80S	EJ120S
VOLUME		8 l	8 l	12 l
TENSIONE		10,8 V		
CORRENTE DI FUNZIONAMENTO		0,5 A	1,1 A	
PRESSIONE		1,8 bar	3,6 bar	
CAPACITÀ DELLA BATTERIA		2500 mAh		
FUNZIONAMENTO CONTINUO		300 min	130 min	
TEMPO DI RICARICA		150 min		
CORRENTE DI CARICA		1,5 A		
PORTATA	**SPRUZZATURA DIRETTA**	1 l/min	1,3 l/min	
	NEBULIZZAZIONE	0,59 l/min	0,53 l/min	
PESO		2,05 kg		2,55 kg

MANUTENZIONE

- Prima di procedere a qualsiasi controllo o manutenzione, spegnere l'apparecchio e staccare la batteria dall'apparecchio.
- Pulire accuratamente lo spruzzatore a batteria dopo ogni uso. Se non è possibile rimuovere lo sporco, utilizzare un panno morbido imbevuto di acqua saponata. Non usare mai detergenti o solventi quali benzina, alcol, ammoniaca, ecc.! Questi solventi possono danneggiare le parti in plastica del prodotto.
- Controllare regolarmente il dispositivo e quando si riscontra che le parti sono usurate o danneggiate, sostituirle come precauzione per la sicurezza. Le parti usurate o danneggiate della macchina possono essere sostituite esclusivamente da un'assistenza autorizzata o da un rivenditore.
- Accertarsi del l'uso dei pezzi di ricambio originali.

RISOLUZIONE DEI PRPBLEMI

ANOMALIA	CAUSA	RIMEDIO
L'apparecchio non si accende	1. Batteria scarica	1. Ricaricare la batteria
	2. Interruttore guasto	2. Sostituire l'interruttore
Premendo la leva della pistola non esce dall'apparecchio la soluzione	Filtro serbatoio otturato	Aprire il coperchio dell serbatoio. Estrarre il filtro dall'apparecchiatura e pulirlo.

ISTRUZIONI DI SUCUREZZA

ATTENZIONE: IL CONTENUTO È SOTTO PRESSIONE. LEGGERE QUESTE ISTRUZIONI PRIMA DEL PRIMO USO.

- Durante la spruzzatura indossare sempre indumenti protettivi, guanti e maschera.
- È necessario prendere alcune precauzioni per tenere il contenitore fuori dalla portata dei bambini.
- Se si spruzza in condizioni di vento leggero, spruzzare sempre con il vento che soffia nella direzione di voi.
- Non spruzzare su altre persone o animali.
- Prima di ogni utilizzo, assicurarsi che tutte le parti siano intatte e che la temperatura del fluido sia inferiore a 40°C.
- Le soluzzioni chimiche sono pericolose se vengono ingerite o a contatto diretto con la pelle. In questo caso, seguire le istruzioni di sicurezza del fornitore dell prodotto, contattare immediatamente un centro informazioni sui veleni o un medico.
- Scaricare sempre la pressione prima di effettuare il riempimento, la manutenzione o la conservazione.
- Non lasciare lo spruzzatore (pieno, vuoto o pressurizzato) incustodito esposto alla luce diretta del sole.

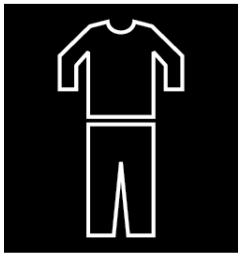

INDOSSARE INDUMENTI DA LAVORO



INDOSSARE OCCHIALI DI SICUREZZA



INDOSSARE GUANTI PROTETTIVI



INDOSSARE UNA MASCHERA RESPIRATORIA

ES VYHLÁSENIE O ZHODE
ES DECLARATION OF CONFORMITY

vydané/issued by

Výrobca/Producer: Jiada Precision Manufacturing (Nantong) Co., Ltd.
Sídlo/Seated: No. 518 Yanhai Avenue, Baochang Haimen District 226151 Nantong, P.R.C.

Represented by: S L O V A K I A T R E N D E X P O R T - I M P O R T, s . r . o .
Sídlo/Seated: Michalovská 87/1414, Sobrance 07301, Slovensko
IČO/ID Nr: 46512250

vyhlasuje na vlastnú zodpovednosť, že následne označené zariadenie na základe svojej koncepcie a konštrukcie, rovnako ako do obehu uvedené vyhotovenie, zodpovedá základným bezpečnostným požiadavkám príslušných legislatívnych predpisov/ hereby declares that this appliance is in compliance with all basic safety requirements of all relevant directives.

Akumulátorový postrekovač/Battery sprayer

TYP /TYPE	
EJ80	**Evika EJ80, 8 lit, 10.8 V, Lithium battery, na chrbát / on the back**
EJ80S	**Evika EJ80S, 8lit, 10,8 V, Lithium battery, na chrbát / on the back**
EJ120S	**Evika EJ120S, 12 lit, 10.8 V, Lithium battery, na chrbát / on the back**

bol navrhnutý a vyrobený v zhode s nasledujúcimi normami/was constructed and produced in compliance with following standards:

Akumulátorový postrekovač / Battery sprayer			**Akumulátor / Battery 12 V, 2 500 mAh**	**Nabíjačka / Charger Vstup / Input: 230 V; 50 Hz; 26 W; Class II; Výstup / Output: 12,6 V; 1 400 mA**
EJ80	**EJ80S**	**EJ120S**	**ICR18650**	**PT002-126140-EU**
IEC 62841-1:2014 EN 62841-1:2015+A11:2022 EN ISO 19932-1:2013 EN ISO 12100:2010			EN 62133:2012	EN IEC 55014-1:2021 EN IEC 55014-2:2021 EN IEC 61000-3-2:2019+A1:2021 EN 61000-3-3:2013/A2:2021/AC:2022-01 EN 60335-2-29:2021 + A1:2021 used in conjunction with EN 60335-1:2012 + AC:2014 + A11:2014 + A13:2017 + A1:2019 +A14:2019 + A2:2019 + A15:2021

a nasledujúcimi predpismi (všetko v platnom znení)/and all relevant directives (all in compliance):
MD 2006/42/EC
EMC 2014/30/EU
LVD 2014/35/EU
RoHS 2011/65/EU

Všetky súbory technickej dokumentácie sa nachádzajú k nahliadnutiu na adrese: /All related technical documentation and test report are available for checking at seat of company on following address: Slovakia TREND Export – Import s.r.o, Michalovská 87/1414, 073 01 Sobrance, Slovenská Republika

Last two digits when product has been introduced on market
/ Posledné dve číslice roka, kedy bol výrobok označený značkou CE: 26

JUDr. Michal ŽEŇUCH
per procuram
SLOVAKIA TREND EXPORT - IMPORT, s.r.o.
Michalovská 87/1414
073 01 SOBRANCE
IČO: 46512250, DIČ: 2023403371

Sobrance 30.1.2026

Dátum a miesto vydania vyhlásenia
Place and date of issue

.....

Vydal/Issued by. Pečiatka/Podpis, Stamp/Signature
JUDr. Michal Žeňuch, confidential clerk/prokurista

ES PROHLÁŠENÍ O SHODĚ
ES DECLARATION OF CONFORMITY

vydano/issued by

Výrobce/Producer: Jiada Precision Manufacturing (Nantong) Co., Ltd.
Sídlo/Seated: No. 518 Yanhai Avenue, Baochang Haimen District 226151 Nantong, P.R.C.

Represented by: S L O V A K I A T R E N D E X P O R T - I M P O R T, s . r . o .
Sídlo/Seated: Michalovská 87/1414, Sobrance 07301, Slovensko
IČO/ID Nr: 46512250

prohlašuje na vlastní odpovědnost, že následně označené zařízení na základě své koncepce a konstrukce, stejně jako do oběhu uvedené provedení, odpovídá základním bezpečnostním požadavkům příslušných legislativních předpisů/hereby declares that this appliance is in compliance with all basic safety requirements of all relevant directives.

Akumulátorový postřikovač /Battery sprayer

TYP /TYPE	
EJ80	**Evika EJ80, 8 lit, 10.8 V, Lithium battery, na záda / on the back**
EJ80S	**Evika EJ80S, 8lit, 10,8 V, Lithium battery, na záda / on the back**
EJ120S	**Evika EJ120S, 12 lit, 10.8 V, Lithium battery, na záda / on the back**

byl navržen a vyroben ve shodě s následujícími normami/was constructed and produced in compliance with following standards:

Akumulátorový postřikovač / Battery sprayer			**Akumulátor / Battery 12 V, 2 500 mAh**	**Nabíječka / Charger Vstup / Input: 230 V; 50 Hz; 26 W; Class II; Výstup / Output: 12,6 V; 1 400 mA**
EJ80	**EJ80S**	**EJ120S**	**ICR18650**	**PT002-126140-EU**
IEC 62841-1:2014 EN 62841-1:2015+A11:2022 EN ISO 19932-1:2013 EN ISO 12100:2010			EN 62133:2012	EN IEC 55014-1:2021 EN IEC 55014-2:2021 EN IEC 61000-3-2:2019+A1:2021 EN 61000-3-3:2013/A2:2021/AC:2022-01 EN 60335-2-29:2021 + A1:2021 used in conjunction with EN 60335-1:2012 + AC:2014 + A11:2014 + A13:2017 + A1:2019 +A14:2019 + A2:2019 + A15:2021

a následujícími předpisy (vše v platném znění)/and all relevant directives (all in compliance):
MD 2006/42/EC
EMC 2014/30/EU
LVD 2014/35/EU
RoHS 2011/65/EU

Všechny soubory technické dokumentace se nacházejí k nahlédnutí na adrese: /All related technical documentation and test report are available for checking at seat of company on following address: Slovakia TREND Export – Import s.r.o, Michalovská 87/1414, 073 01 Sobrance, Slovenská Republika

Last two digits when product has been introduced on market
/ Poslední dvě číslice roku, kdy byl výrobek označen značkou CE: 26

JUDr. Michal ŽEŇUCH
per procuram
SLOVAKIA TREND EXPORT - IMPORT, s.r.o.
Michalovská 87/1414
073 01 SOBRANCE
IČO: 46512250, DIČ: 2023403371

Sobrance 30.1.2026

.....

Datum a místo vydání prohlášení
Place and date of issue

Vydal/Issued by. Razítko/Podpis, Stamp/Signature
JUDr. Michal Žeňuch, confidential clerk/prokurista

ZÁRUČNÝ LIST / ZÁRUČNÍ LIST / JÓTÁLLÁSI JEGY / LISTA DE GARANŢIE / WARRANTY LETTER

Sériové číslo: Sériové číslo: Sorozatszám: Nr. serie: Serial number:	Dátum predaja: Datum prodeje: Eladás dátuma: Data vânzării: Date of sale:	Podpis a pečiatka predajcu: Razitko a podpis prodejce: Az eladó aláírása és bélyegzője: Ştampila vânzătorului: Seller's stamp and signature:

PODMIENKY ZÁRUKY / ZÁRUČNÍ PODMÍNKY / A JÓTÁLLÁS FELTÉTELEI / CONDIŢIILE DE GARANŢIE / WARRANTY TERMS

SK: Na tento výrobok sa poskytuje záruka po dobu 24 mesiacov odo dňa predaja, respektíve odo dňa vyskladnenia. V dobe záruky vám záručný servis vykoná opravy všetkých závad vzniknutých následkom výrobnej chyby bezplatne. Pri uplatnení požiadavky na záručnú opravu musí byť spolu s prístrojom predložený úplne a čitateľne vyplnený záručný list. Pri odosielaní prístroja do opravy, dopravné náklady hradí zákazník. Originálny obal od výrobku starostlivo uschovajte.

Záruka sa nevzťahuje na

- prístroj poškodený počas dopravy a nesprávneho skladovania
- poruchy spôsobené nesprávnou obsluhou alebo údržbou
- poruchy spôsobené vplyvom opotrebenia výrobku a materiálu
- poruchy spôsobené používaním prístroja na iný účel než na aký je určený
- prístroj, do ktorého bol vykonaný neodborný zásah alebo úprava
- nekompletnosť výrobku, ktorú bolo možné zistiť už pri predaji

CZ: Na tento výrobek se poskytuje záruka po dobu 24 měsíců ode dne prodeje, respektive ode dne vyskladnění. V době záruky vám záruční servis provede opravy všech závad vzniklých následkem výrobní chyby bezplatně. Při uplatnění požadavku na záruční opravu musí být spolu s přístrojem předložen úplně a čitelně vyplněný záruční list. Při odesílání přístroje do opravy, dopravní náklady hradí zákazník. Originální obal od výrobku pečlivě uschovejte.

Záruka se nevztahuje na:

- přístroj poškozen během dopravy a nesprávného skladování
- poruchy způsobené nesprávnou obsluhou nebo údržbou
- poruchy způsobené vlivem opotřebení výrobku a materiálu
- poruchy způsobené používáním přístroje na jiný účel, než na jaký je určen
- přístroj, do kterého byl proveden neodborný zásah nebo úprava
- nekompletnost výrobku, kterou bylo možné zjistit již při prodeji

HU: Erre a termékre az eladás, illetve a kiraktározás dátumától számított 24 hónap jótállás érvényes. A jótállás időtartamán belül a garanciaszerviz Önnek ingyen biztosítja a gyártási hibából származó minden termékhiba javítását. A jótállás érvényesítéséhez a terméken kívül az olvashatóan és teljes korúén kitöltött jótállási jegy leadása is szükséges. A termék küldése esetén a szállítási költségek a vásárlót terhelik. A termék eredeti csomagolását gondosan őrizze meg.

A jótállás nem érvényes:

- ha a készülék a nem megfelelő szállítás vagy tárolás következtében hibásodott
- a helytelen használat vagy karbantartás következtében keletkező hibákra
- a termék vagy az anyag elhasználódása következtében keletkező hibákra
- a készülék nem rendeltetésszerű használata következtében keletkező hibákra
- a készülékre, amelyen nem szakszerű beavatkozást vagy módosítást hajtottak végre
- a termék hiányos voltára, amely az eladás során is már észrevehető volt

RO: Garanția pentru acest produs este 24 luni de la data vânzării, respectiv de la data scoaterii din depozit. În timpul garanției service-ul de garanție va efectua toate reparațiile de defecțiuni apărute ca urmare a greșelilor de producție, în mod gratuit. La revendicarea reparației de garanție solicitate, pe lângă produsul prezentat trebuie depusă și lista de garanție completată corect şi citibil. La trimiterea aparatului la reparații, cheltuielile de transport suportă clientul. Păstrați ambalajul original al produsului cu atenție.

Garanția nu se referă la:

- aparatul defectat în timpul transportului și prin depozitare necorespunzătoare
- defecțiunile pricinuite de manipularea sau întreținerea necorespunzătoare
- defecțiunile pricinuite de uzura produsului sau materialului
- defecțiunile pricinuite de folosirea aparatului în alt scop, decât pentru care este destinat
- aparatul în care s-a intervenit sau s-a efectuat reglarea în mod necalificat
- produsul fabricat incomplet, greșeala care putea fi constatată deja la vânzare

EN: This product is guaranteed for 24 months from date of sale or removal from storage. All manufacturing defects found during the warranty period will be repaired at no charge. To submit a request for warranty repairs, fill out the warranty card legibly and completely and attach it to the device. Customers pay the cost of transport when sending a device for repairs. Keep the product's original packaging in a safe place.

The warranty does not cover:

- Damage caused to the device during transit or from improper storage
- Malfunctions caused by incorrect operation or maintenance
- Malfunctions caused by product and material wear
- Malfunctions caused by using the device for purposes other than those intended
- Damage caused by tampering or modifications
- Any incomplete work not discovered on the product when it was sold

SERVISNÉ ZÁZNAMY / SERVISNÍ ZÁZNAMY / JAVÍTÁSI BEJEGYZÉSEK / NOTIFICAREA SERVICE / SERVICE RECORDS

Splnomocnený zástupca výrobcu / Zplnomocněný zástupce výrobce/ A gyártó felhatalmazott képviselője /
Reprezentantul împuternicit al producătorului: / Represented by :
Slovakia Trend Export-Import s.r.o., Michalovská 87/1414, 073 01 Sobrance
Fax: **(056) 652-2329** Tel: **0915 392 687** E-mail: **servis@slovakia-trend.sk**