SK Slovenský

1. PRE VAŠU BEZPEČNOSŤ

1.1 Pre vašu bezpečnosť

- Pozorne a úplne si prečítajte tento návod na použitie. Postupujte podľa pokynov a bezpečnostných informácií uvedených v tomto návode na použitie.
- Výrobok používajte iba v dokonalom technickom stave a s ohľadom na bezpečnosť a riziko
- Tento návod na použitie si uschovajte pre prípad budúceho použitia

1.2 Použitie podľa určenia

- Výrobok používajte iba na prepravu predmetov pešo a po spevnených cestách
- Výrobok používajte iba v pôvodnom stave, s dodanými originálnymi dielmi a/alebo náhradnými dielmi schválenými výrobcom
- Opravy by mali vykonávať iba kvalifikovaní pracovníci
- Akékoľvek iné použitie sa považuje za nesprávne použitie a môže viesť k vážnemu osobnému zraneniu a poškodeniu majetku.
- Výrobca neprijíma žiadnu zodpovednosť za nedodržanie bezpečnostných pokynov a nesprávne použitie výrobku a s ním spôsobené ublíženie na zdraví používateľa ako aj škodu na majetku.

1.3 Nesprávne použitie

- Výrobok nie je určený na komerčné účely.
- Výrobok nie je hračka.
- Výrobok sa nesmie používať na prepravu osôb a zvierat.
- S výrobkom sa môžete pohybovať maximálne rýchlosťou 5 km/h (rýchlosť chôdze) v režime manuálneho tlačenia.
- Nepoužívajte výrobok vo vlhkých miestnostiach, ako sú kúpeľne alebo sauny
- Výrobok v žiadnom prípade nijako neupravujte.
- Nepoužívajte výrobok s poškodenými časťami.

1.4 Cieľová skupina

Používatelia sú dospelí a deti staršie ako 3 roky pod dohľadom dospelej osoby, ktorí si prečítali a porozumeli pokynom v tomto návode na použitie a označeniam na produkte. Osoby s telesným alebo mentálnym postihnutím / deti / tehotné ženy môžu používať produkt iba pod dohľadom dospelej osoby.
Montážne práce, údržbárske práce a čistenie nesmú vykonávať vyššie uvedené osoby. Používatelia môžu produkt používať len vtedy, keď sú bdelí a triezvi.
Kvalifikovaní pracovníci sú ľudia, ktorí dostali špecializovaný mechanický výcvik.

1.5 Varovné úrovne

⚠ **NEBEZPEČENSTVO**

Varovanie pred nebezpečenstvami, ktoré povedú priamo k smrti alebo vážnemu zraneniu ak sú opatrenia ignorované.

⚠ **UPOZORNENIE**

Varovanie pred nebezpečenstvami, ktoré môžu mať za následok smrť alebo vážne zranenie ak sú opatrenia ignorované.

⚠ **VÝSTRAHA**

Varovanie pred nebezpečenstvami, ktoré môžu viesť k zraneniu ak sú opatrenia ignorované.

1.6 Značky

Popis značiek


Tento symbol označuje, že používateľ by si mal prečítať a porozumieť inštrukciám uvedeným v návode na použitie pred použitím výrobku.


Medzinárodný symbol recyklácie, ktorý označuje recyklovateľný materiál.


Tento symbol označuje, že použitie elektrických skrutkovačov je zakázané.

1.7 Bezpečnostné pokyny

⚠ **VÝSTRAHA**

Zranenia a škody na majetku.

Zmena produktu môže mať za následok zranenia a škody na majetku a zruší platnosť záruky.

- Výrobok používajte iba s dodanými originálnymi dielmi a v pôvodnom stave.
- Používajte iba náhradné diely schválené výrobcom.

SK Slovenský

⚠ VÝSTRAHA

Riziko nehody v dôsledku preťaženia a nesprávneho rozloženia hmotnosti.

Pri tlačení fúrika môže dôjsť k zraneniam v dôsledku preťaženia alebo nesprávneho umiestnenia nákladu.

- Rozložte náklad rovnomerne v korbe. Zvoľte ťažisko čo najnižšie.
- Zaistite náklad proti pádu alebo strate počas prepravy.
- Neprekračujte maximálnu povolenú hodnotu hmotnosti nákladu, pozrite kapitolu „Technické údaje“.
- Pri používaní majte vždy vystretý chrbát.

⚠ UPOZORNENIE

Materiálne škody.

- Nedovoľte, aby sa fúrik nekontrolovane pohyboval. Toto sa vzťahuje najmä na klesajúce plochy.
- Nebrzdite náhle.
- Fúrik majte pri preprave vždy rovný.
- Fúrik tlačte len dopredu.
- Uistite sa, že fúrik je zaparkovaný tak, aby sa nemohol samovoľne pohnúť.
- Neprechádzajte s fúrikom cez obrubníky, dosky, lešenie alebo schody.

2. POPIS A FUNKCIA

Tento produkt je fúrik s nafukovacím kolesom pozinkovanou korbou, odstavnou podperou a 2 rukoväťami. Rám fúrik je vyrobený z rúrkovej ocele. Výrobok je možné použiť na prepravu predmetov a sypkých materiálov.

3. ROZBALTE A SKONTROLUJTE

3.1 Rozbalenie produktu

⚠ UPOZORNENIE

Nebezpečenstvo zadusenia obalovým materiálom a prehltnutím malých častí.

- Obalový materiál zlikvidujte podľa predpisov do domového odpadu.
- Obal a malé časti potrebné na opätovné zabalenie skladujte mimo vlhkosti a mimo dosahu detí.

⚠ UPOZORNENIE

Materiálne škody.

- Špicaté alebo ostré predmety môžu poškodiť výrobok pri otváraní balenia.
- Na otváranie obalu nepoužívajte žiadne špicaté alebo ostré predmety
- Pri nasledujúcej práci buďte opatrní.

  1. Ručne odstráňte pásku a sťahovacie pásiky alebo použite nožnice.
  2. Postavte krabicu tak, aby smerové šípky smerovali nahor.
  3. Otvorte krabicu.
  4. Všetky časti vyberte z krabice
  5. Jednotlivé diely položte vedľa seba na čistý, mäkký a rovný povrch
  6. Skontrolujte úplnosť a neporušenosť balenia, pozri kapitolu "Zoznam dielov".

4. MONTÁŽ

⚠ UPOZORNENIE

Poškodenie produktu v dôsledku nesprávnej montáže

- Zostavte produkt úplne a bezpečne
- Produkt zostavte spolu s aspoň jednou ďalšou osobou
- Skrutky pevne zaskrutkujte do spojovacích otvorov. Postupujte podľa zobrazenej montážnej schémy.

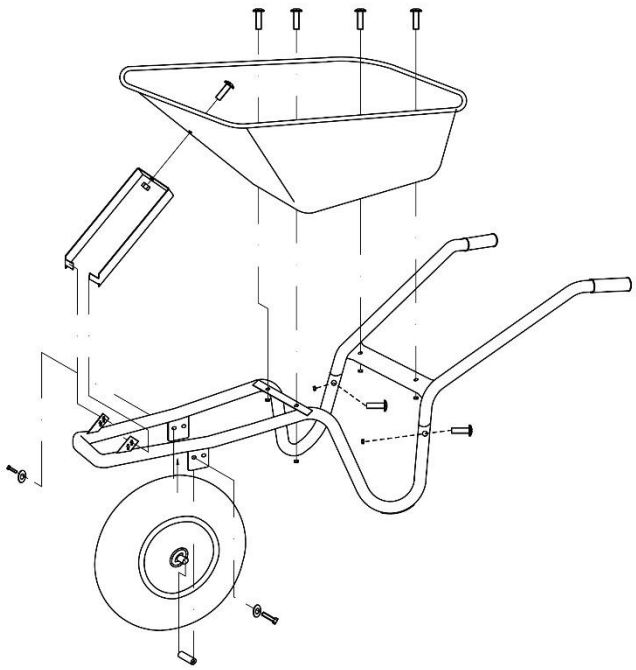

5. POUŽITIE

⚠UPOZORNENIE

Riziko zranenia v dôsledku nesprávneho použitia

Výrobok používajte v súlade s jeho určeným použitím, pozri časť „1.2 Používajte podľa určenia“

1. Pred použitím skontrolujte či fúrik nie je poškodený alebo niektoré z jeho časti nie sú uvoľnené.
2. Pred použitím utiahnite uvoľnené časti vhodným nástrojom.
3. Skontrolujte či je koleso pevne upevnené a ľahko sa pohybuje.
4. Skontrolujte tlak v pneumatike. Pneumatika by mala mať tlak 2 bary.
5. Naložte na fúrik materiál alebo odpad na prepravu.
6. Rozložte zaťaženie rovnomerne v korbe
7. **Dôležité:** Dodržujte maximálny povolený limit zaťaženia uvedený v časti „Technické údaje“
8. Držte fúrik za rukoväte.
9. Mierne a rovnomerne dvihnite fúrik
10. Teraz zatlačte fúrik na požadované miesto
11. Umiestnite fúrik bezpečne na rovinu a pevný povrch.
12. Zaistite fúrik proti samovoľnému pohybu

6. DEMONTÁŽ

Produkt demontuje v opačnom poradí ako ste ho zmontovali.

7. SKLADOVANIE

Poškodenie výrobku v dôsledku nesprávneho skladovania

- Výrobok skladujte zmontovaný a vzpriamený alebo zdemontovaný na chladnom, suchom a dobre vetranom mieste
- Chráňte produkt pred prachom a vlhkosťou
- Neumiestňujte žiadne predmety na produkt, kvôli možným deformáciám

8. ÚDRŽBA A HARMONOGRAM ÚDRŽBY

8.1 Čistenie

⚠ UPOZORNENIE

Poškodenie spôsobené nesprávnymi čistiacimi prostriedkami

- Skontrolujte kompatibilitu čistiaceho produktu s povrchom fúrika
- Na čistenie nepoužívajte žiadne organické rozpúšťadlá, vriacu vodu, silné kyseliny alebo alkalické čistiace prostriedky.
- Prach a nečistoty odstráňte vlhkou handričkou alebo mäkkou kefou
- Používajte jemné, nehorľavé čistiace prostriedky alebo handru navlhčenú vodou na silné znečistenie. Pravidelná údržba zvyšuje bezpečnosť a životnosť vášho produktu.

8.2 Plán údržby

Pred každým použitím

- Skontrolujte celkový stav produktu
- Náhradné diely: Skontrolujte či nie sú upevňovacie časti uvoľnené alebo pokrivené
- Koleso: Skontrolujte či koleso nie je poškodené. Skontrolujte tlak vzduchu v pneumatike .
- Zaťaženie: Skontrolujte či zaťaženie nepresahuje maximálnu prípustnú hmotnosť nákladu, pozri kapitolu „Technické údaje“

Mesačne

- Koleso: Skontrolujte či koleso nie je poškodené. Skontrolujte hĺbku dezénu a tlak vzduchu v pneumatike.

Každoročne

- Náprava: Namažte nápravu mazivom

9. OPRAVA

Poškodenie v dôsledku nesprávnej opravy

Samosvorné skrutky a ostatné prídavné zariadenia strácajú svoju účinnosť, ak sú nahradené bez opätovného zaistenia skrutky.

- Používajte iba originálne náhradné diely alebo náhradne diely schválené výrobcom.
- Nechajte vykonať opravy kvalifikovaným personálom.

10. TECHNICKÉ ÚDAJE

Korba	**Materiál:** Pozinkovaný plech hrúbka 0,8 mm **Objem:** 85 l
Rám	rúrková oceľ 1,2 mm
Koleso	**Materiál:** Gumové koleso s kovovým ráfikom **Rozmery:** 395 x 85 mm (4.00-8) .
Tlak v pneumatike	2 bar
Max. nosnosť	250 kg
Rozmery	1425 x 570 x 695 mm
Hmotnosť bez zaťaženia	11,8 kg

11. LIKVIDÁCIA

11.1 Balenie

Obalový materiál je recyklovateľný

- Obal zlikvidujte spôsobom šetrným k životnému prostrediu a odovzdajte ho do zberu recyklovateľného odpadu**.**

Fúrik

Tento výrobok nepatrí do domového odpadu.
Po skončení životnosti ho bezplatne odovzdajte do zberných surovín.
Podrobnosti o likvidácii výrobku upravujú príslušné vnútroštátne právne predpisy.
Cenné materiály sa zaraďujú do recyklačného cyklu, aby sa z nich získali nové suroviny.
V mestách a obciach sa na príslušných zberných miestach zbierajú tieto recyklovateľné materiály: sklo, plasty, kovový šrot, plech a mnoho ďalších.
Týmto typom recyklácie starých výrobkov významne prispievate k ochrane nášho životného prostredia.