WORCRAFT
POWER TOOLS

SK Ponorná okružná píla
CZ Ponorná okružní pila
HU Merülő körfűrész
RO Ferăstrău cu plonjare
EN Plunge saw
DE Tauchsäge
PL Piła wgłebna

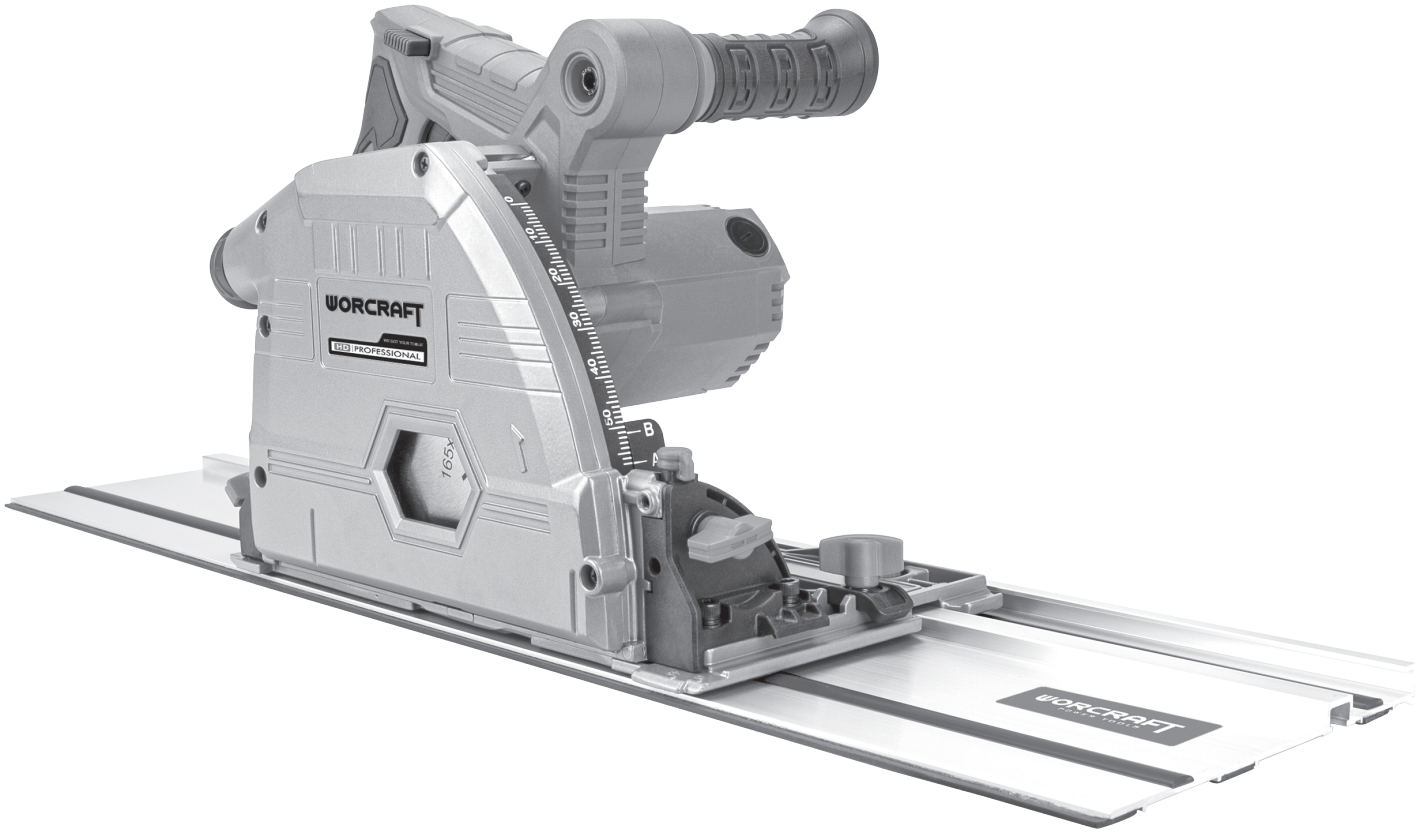

TS12-165A

Preklad originálného návodu na použitie
Překlad originálním návodu k použití
Az eredeti használati útmutató fordítása
Traducerea manualului de utilizare original
Instruction manual
Übersetzung der Original-Gebrauchsanweisung
Tłumaczenie oryginalnej instrukcji uzytkowania

CE

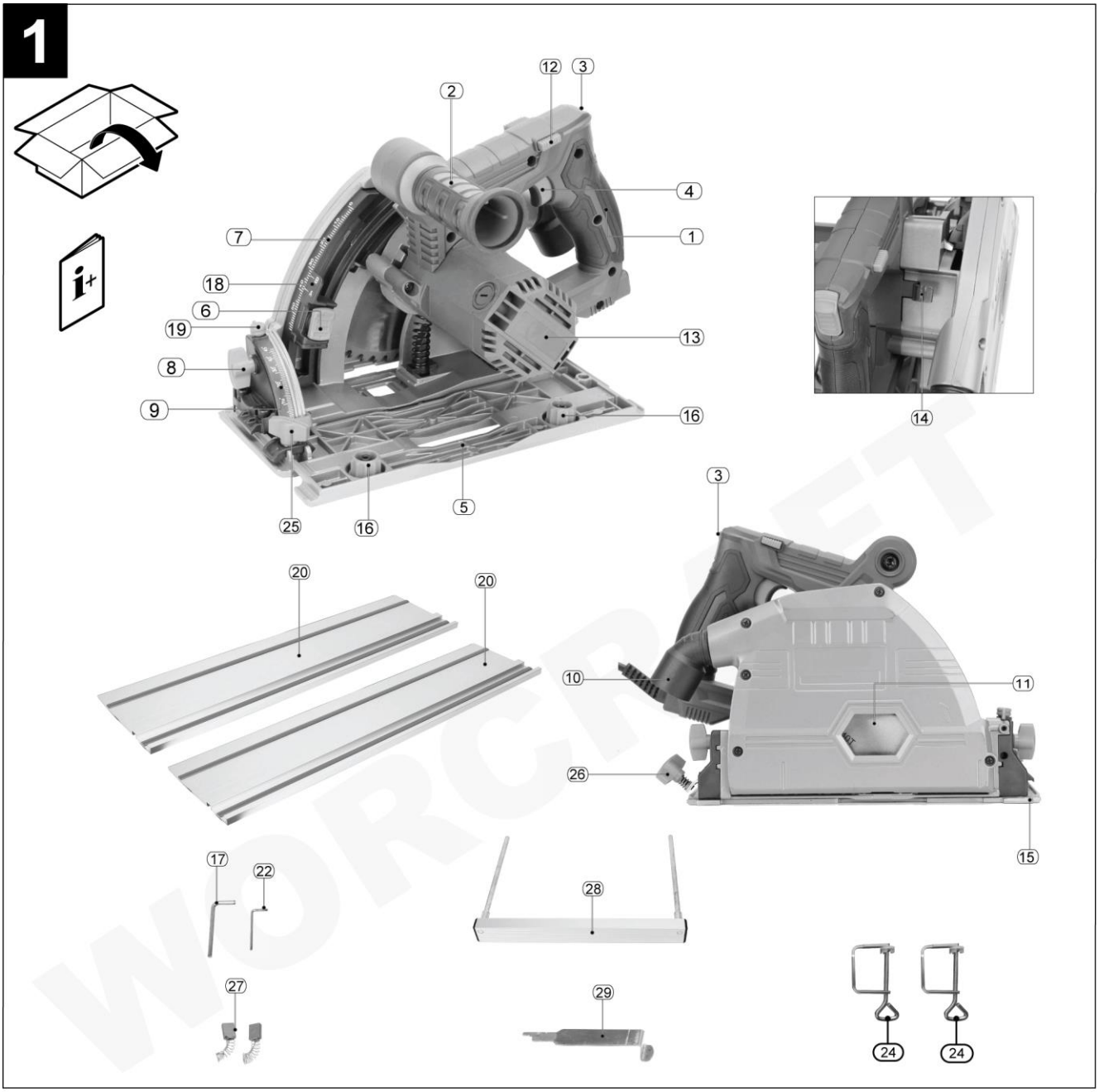
1
12
3
2
4
7
1
18
6
19
13
8
9
16
25
16
5
14
3
20
20
10
11
26
15
17
22
28
27
29
24
24

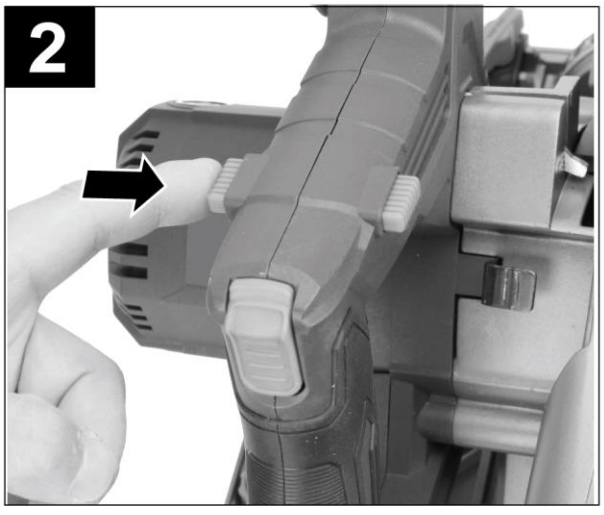
2

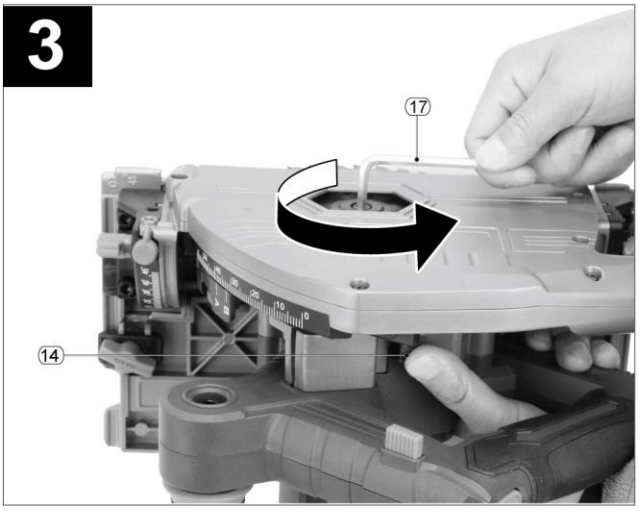
3
17
14

WORCRET

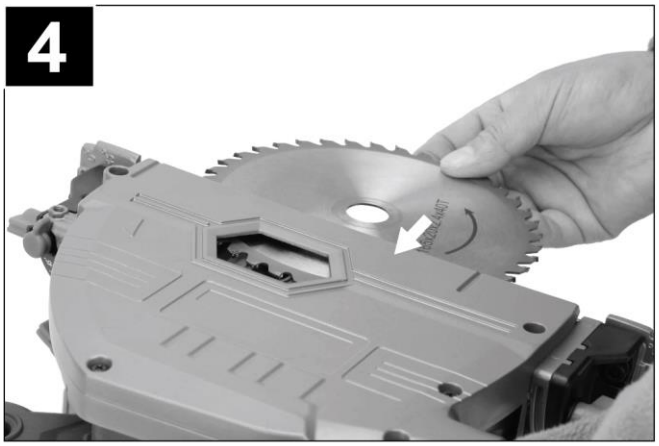
4

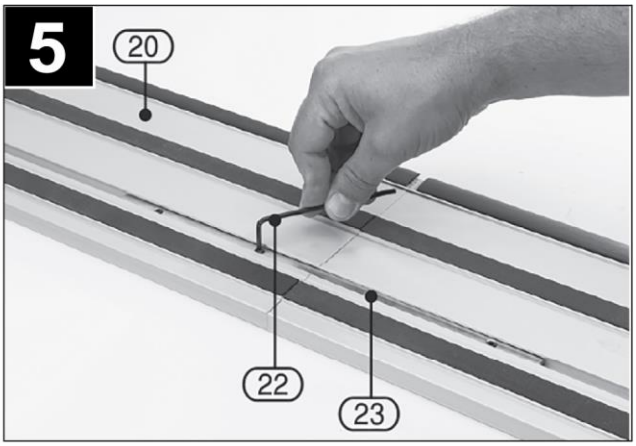
5
20
22
23


6
3
4

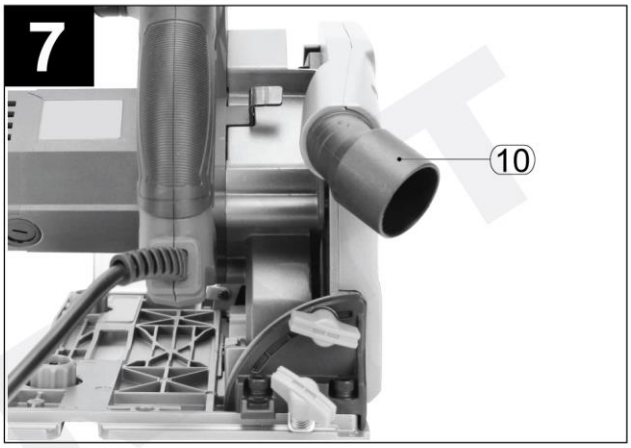
7
10

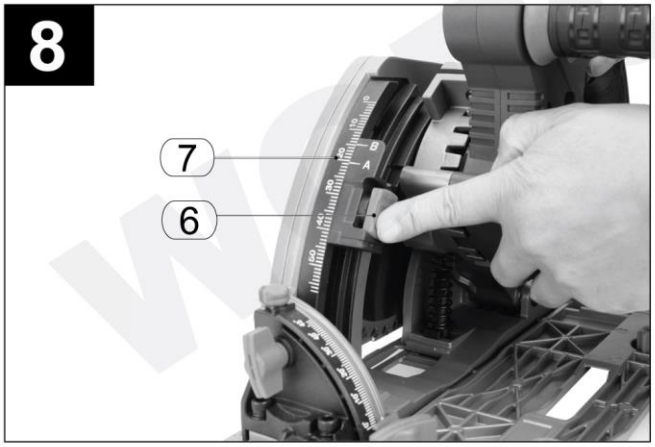
8
7
6

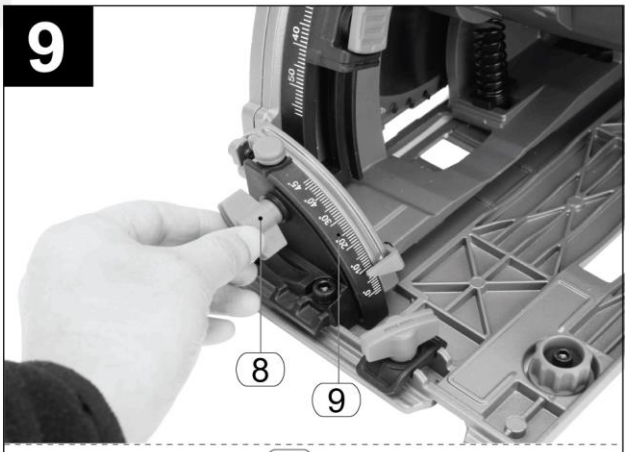
9
8
9

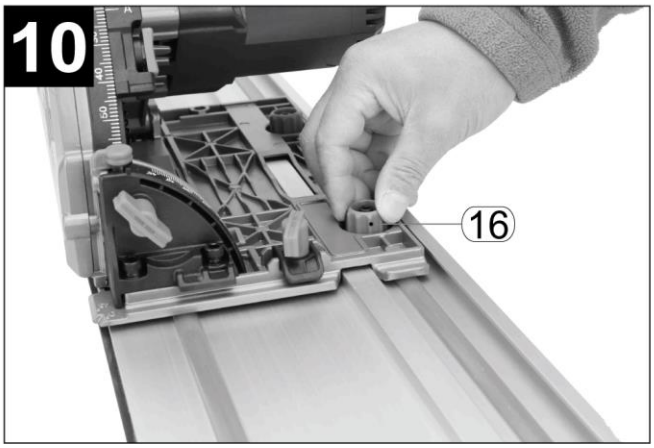
10
16

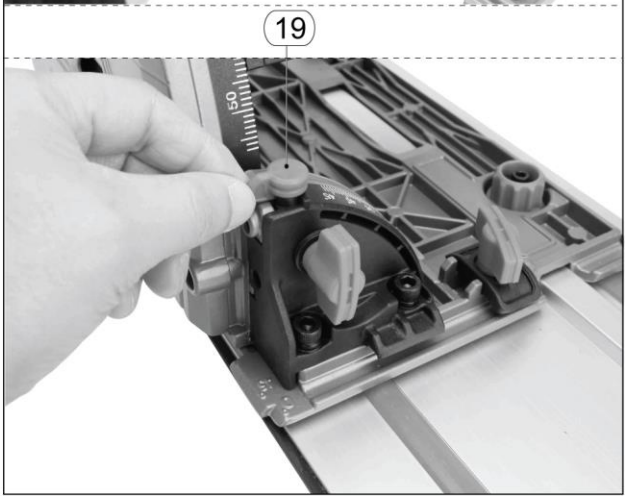
19

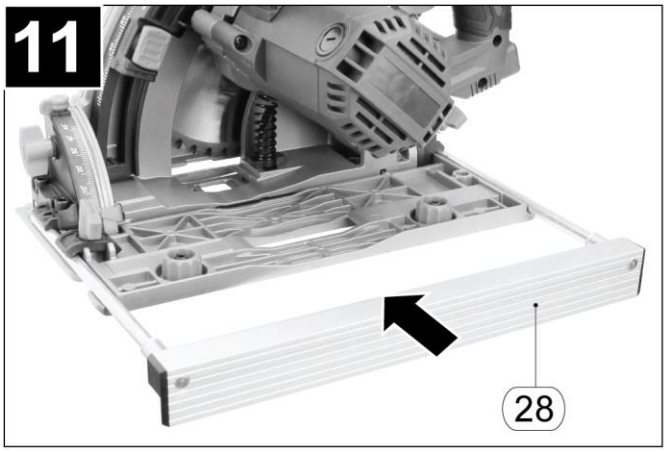

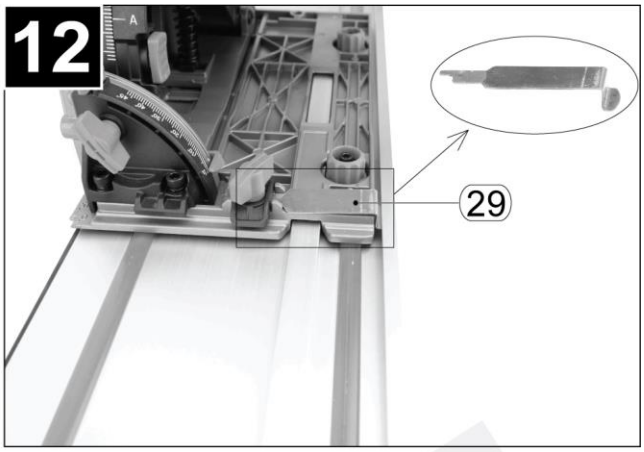

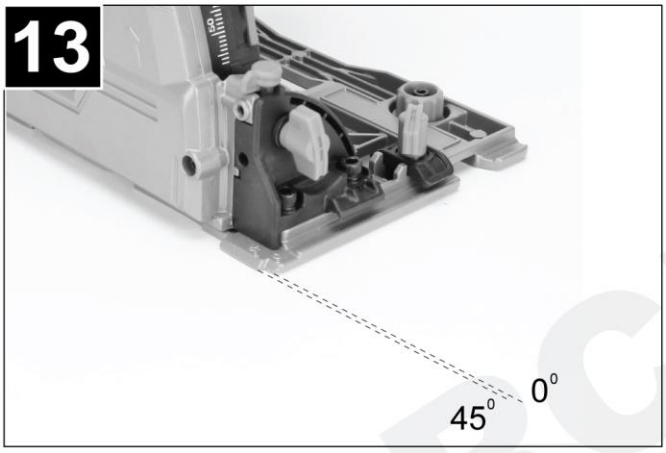

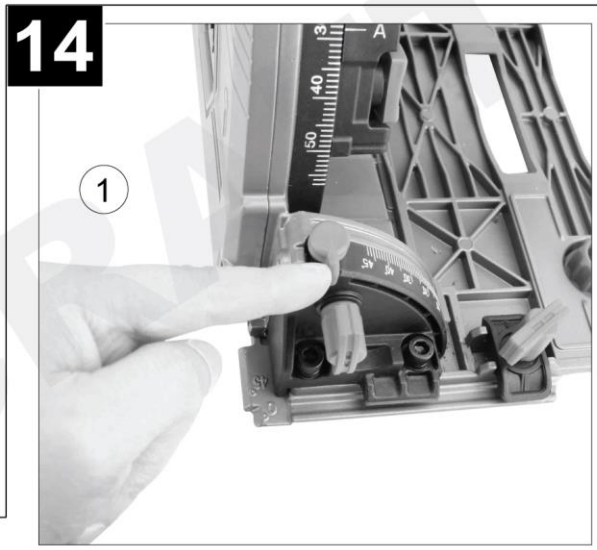

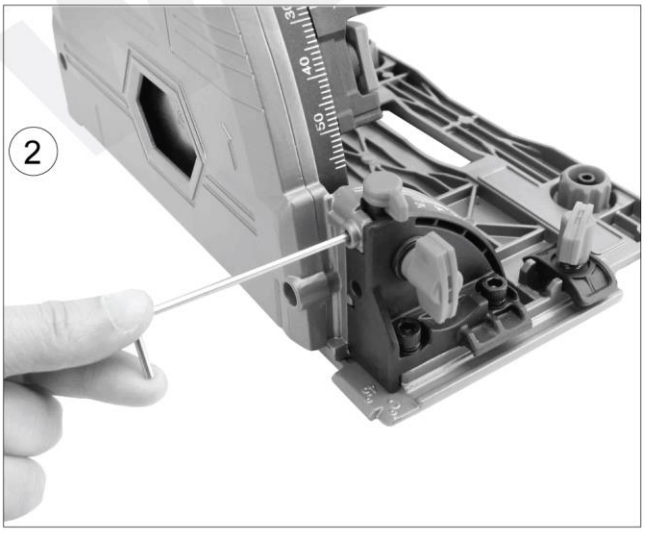

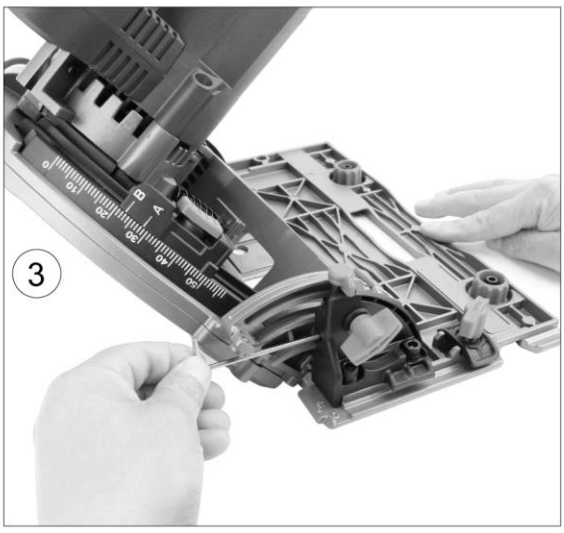

WORCRAFT

SK SLOVENSKÝ

PONORNÁ OKRUŽNÁ PÍLA

POUŽITIE

Ponorná okružná píla sa používa na vykonávanie pozdĺžnych a priečnych rezov na pevnom podklade do dreva s rovným priebehom rezu aj so šikmým rezom. Pomocou vhodných pílových listov môžete rezať aj tenkostenné materiály z neželezných kovov (napr. profily), ľahké stavebné materiály alebo plasty. Obrábanie železných kovov nie je dovolené.

Zariadenie používajte iba na predpísané účely. Akékoľvek iné použitie je považované ako prípad nesprávneho použitia. Používateľ/obsluha a nie výrobca bude zodpovedný za akékoľvek poškodenie, alebo zranenia spôsobené týmto nesprávaným používaním. Pamätajte si, že toto zariadenie nebolo navrhnuté pre komerčné alebo priemyselné používanie. Záruka nebude platná pokiaľ bude zariadenie používané na komerčné, priemyselné alebo podobné účely.

TECHNICKÉ PARAMETRE		
	NAPATIE / FREKVENCIA	230 V / 50 Hz
	PRÍKON	1 200 W
	OTÁČKY BEZ ZÁŤAŽE	5 000 min^{-1}
	REZNÝ KOTÚČ	Ø 165 x 20 mm
		24 zubov
	MAX. HĹBKA REZU 90°	57 mm
	MAX. HĹBKA REZU 45°	42 mm
	VIBRÁCIE	4,62 m/s^2 Odchýlka (K) = 1,5 m/s^2
	HLADINA AKUSTICKÉHO VÝKONU (L_{WA})	100 dB(A) Odchýlka (K) = 3 dB(A)
	HLADINA AKUSTICKÉHO TLAKU (L_{pA})	92 dB(A) Odchýlka (K) = 3 dB(A)
	HMOTNOSŤ	4,5 kg

ČASTI VÝROBKU			
1	Rukoväť	16	Aretačná skrutka vodiacej lišty
2	Predná rukoväť	17	Imbusový kľúč 5 mm
3	Uzamykacie tlačidlo ON/OFF spínača	18	Indikátor hĺbky rezu
4	ON/OFF spínač	19	Zaisťovacia zarážka uhla skosenia
5	Základná doska	20	Vodiaca lišta
6	Nastavovacia skrutka hĺbky rezu	21	Pílový kotúč
7	Stupnica hĺbky rezu	22	Imbusový kľúč
8	Nastavovacia skrutka uhla skosenia	23	Nastavovacia skrutka
9	Stupnica uhla skosenia	24	Svorka
10	Otvor na vyhadzovanie pilín	25	Aretačná skrutka parelelného dorazu (predná)
11	Pílový kotúč	26	Aretačná skrutka parelelného dorazu (zadná)
12	Páčka na výmenu pílového kotúča	27	Náhradný uhlík
13	Motor	28	Paralelný doraz
14	Zaisťovacie tlačidlo hriadeľa	29	Zaisťovacia páčka proti preklopeniu
15	Indikátor rezu		

VYSVETLIVKY SYMBOLOV	
	Všeobecné upozornenie na nebezpečenstvo.
	Prečítajte si návod na použitie.
	Nevyhadzujte do bežného domového odpadu. Namiesto toho, ekologicky prijateľnou cestou sa obráťte na recyklačne strediska. Prosím venujte starostlivosť ochrane životného prostredia.
	Výrobok je v súlade s platnými európskymi smernicami a bola vykonaná metóda hodnotenia zhody týchto smerníc.
	Používajte ochranné pracovné okuliare.
	Noste ochranné rukavice.
	Noste chránič sluchu.
	Noste ochrannú dýchaciu masku.
	Ochrana dvojitou izoláciou II. Nie je potrebné uzemnenie.
	Pri vykonávaní opráv stroj nesmie byť zapojený do elektrickej zásuvky.

VŠEOBECNÉ BEZPEČNOSTNÉ POKYNY PRE ELEKTRICKE NÁRADIE

- **UPOZORNENIE! Prečítajte si bezpečnostné upozornenia, inštrukcie, vyobrazenia a technické údaje poskytované s týmto elektrickým náradím.** Porušenie dodržiavania všetkých inštrukcií uvedených ďalej v texte môže mať za následok úraz elektrickým prúdom, požiar a/alebo ťažké ublíženie na zdraví.

1) BEZPEČNOSŤ PRACOVNÉHO PROSTREDIA

- Pracovisko je potrebné udržiavať v čistote a dobre osvetlené. Neporiadok a tmavé priestory bývajú príčinou nehôd.
- Nepoužívajte elektrické náradie v prostredí, kde hrozí nebezpečenstvo výbuchu, kde sa vyskytujú horľavé kvapaliny, plyny alebo prach. V elektrickom náradí vznikajú iskry, ktoré môžu zapáliť prach alebo výpary.
- Pri používaní elektrického náradia zabráňte v prístupe deťom a ďalším osobám. Ak budete rušení, môžete stratiť kontrolu nad vykonávanou činnosťou.

2) ELEKTRICKÁ BEZPEČNOSŤ

- Vidlica napájacieho kábla elektrického náradia musí zodpovedať sieťovej zásuvke. Nikdy akýmkoľvek spôsobom neupravujte el. prívodný kábel. Náradie, ktoré má na vidlici prívodnej šnúry ochranný kolík, nikdy nepripájajte rozdvojkami alebo inými adaptérmi. Nepoškodené vidlice a zodpovedajúce zásuvky znížia nebezpečenstvo úrazu elektrickým prúdom. Poškodené alebo zamotané prívodné káble zvyšujú nebezpečenstvo úrazu elektrickým prúdom. Ak sa sieťová šnúra poškodí, musí sa nahradiť osobitou sieťovou šnúrou, ktorú možno dostať u výrobcu alebo jeho obchodného zástupcu.
- Obsluha sa nesmie telom dotýkať uzemnených predmetov, ako je napr. potrubie, teleso ústredného vykurovania, sporáky a chladničky. Nebezpečenstvo úrazu elektrickým prúdom je väčšie, ak je vaše telo spojené zo zemou.
- Nevystavujte elektrické náradie dažďu, vlhku alebo vode. Elektrického náradia sa nikdy nedotýkajte mokrými rukami. Elektrické náradie nikdy neumývajte pod tečúcou vodou ani ho neponárajte do vody.
- Kábel sa nesmie nadmerne zaťažovať. Kábel nikdy nepoužívajte na prenášanie, ťahanie alebo vyťahovanie vidlice elektrického náradia. Kábel nesmie byť vystavený pôsobeniu tepla, oleja, ostrých hrán alebo pohyblivých dielov. Poškodené alebo zapletené káble zvyšujú riziko úrazu elektrickým prúdom.
- Nikdy nepracujte s náradím, ktoré má poškodený el. kábel príp. vidlicu, alebo spadlo na zem a je akýmkoľvek

spôsobom poškodené.
- Pri používaní elektrického náradia vo vonkajšom prostredí používajte predlžovací kábel vhodný na vonkajšie použitie. Používanie šnúry vhodnej na vonkajšie použitie znižuje riziko úrazu elektrickým prúdom
- Ak používate elektrické náradie vo vlhkých priestoroch, používajte napájanie chránené prúdovým chráničom (RCD).Používanie RCD obmedzuje nebezpečenstvo úrazu elektrickým prúdom. Pojem „prúdový chránič (RCD)“ môže byť nahradený pojmom „hlavný istič obvodu (GFCI)“ alebo „istič unikajúceho prúdu (ELCB)“.
- Držte el. ručné náradie výlučne za izolované plochy určené na uchopenie, pretože pri prevádzke môže dôjsť ku kontaktu rezacieho či vŕtacieho príslušenstva so skrytým vodičom alebo vlastnou šnúrou.

3) BEZPEČNOSŤ OSÔB
- Pri používaní elektrického náradia buďte pozorní a ostražitý, venujte maximálnu pozornosť činnosti, ktorú práve prevádzate. Sústreďte sa na prácu. Nepracujte s elektrickým náradím ak ste unavení, alebo ste pod vplyvom drog, alkoholu alebo liekov. Aj chvíľková nepozornosť pri používaní elektrického náradia môže viest k vážnemu poraneniu osôb. Pri práci s el. náradím nejedzte, nepite a nefajčite.
- Používajte ochranné pomôcky. Vždy používajte ochranu očí. Používajte ochranné prostriedky odpovedajúce druhu práce, ktorú prevádzate. Ochranné pomôcky ako napr. respirátor, bezpečnostná obuv s protišmykovou úpravou, pokrývka hlavy alebo ochrana sluchu, používané v súlade s podmienkami práce, znižujú riziko poranenia osôb.
- Vyvarujte sa neúmyselnému zapnutiu el. náradia. Neprenášajte el. náradie, ktoré je pripojené k elektrickej sieti, s prstom na vypínači alebo na spúšti. Pred pripojením k elektrickému napätiu sa uistite, či vypínač alebo spúšť sú v polohe „vypnuté“. Prenášanie el. náradia s prstom na vypínači alebo pripájanie vidlice el. náradia do zásuvky zo zapnutým vypínačom môže byť príčinou vážnych úrazov.
- Pred zapnutím el. náradia odstráňte všetky nastavovacie kľúče a nástroje. Nastavovací kľúč alebo nástroj, ktorý zostane pripevnený k otáčajúcej sa časti elektrického náradia môže byť príčinou poranenia osôb.
- Vždy udržujte stabilný postoj a rovnováhu. Pracujte len tam, kam bezpečne dosiahnete. Nikdy nepreceňujte vlastnú silu. Nepoužívajte elektrické náradie, ak ste unavení.
- Obliekajte sa vhodným spôsobom. Používajte pracovné oblečenie. Nenoste voľné oblečenie ani šperky. Dbajte na to, aby sa vaše vlasy, oblečenie, rukavice alebo iná časť Vášho tela nedostala do prílišnej blízkosti rotujúcich alebo rozpálených časti el. náradia.
- Pripojte el. náradie k odsávaniu prachu. Ak má el. náradie možnosť pripojenia zariadenia na zachytávanie alebo odsávanie prachu, uistite sa, že došlo k jeho riadnemu pripojeniu a používaniu. Použitie takýchto zariadení môže obmedziť nebezpečenstvo vznikajúce prachom.
- Pevne upevnite obrobok. Použite stolársku svorku alebo zverák pre upevnenie obrobku, ktorý budete obrábať.
- Nepoužívajte akékoľvek náradie ak ste pod vplyvom alkoholu, drog, liekov alebo iných omamných či návykových látok.
- Zariadenie nie je určené na použitie osobami (vrátane detí) so zníženými fyzickými, zmyslovými alebo mentálnymi schopnosťami alebo s nedostatkom skúseností a znalostí, pokiaľ nie sú pod dozorom alebo nedostali pokyny ohľadom použitia zariadenia od osoby zodpovednej za ich bezpečnosť. Deti musia byť pod dozorom, aby ste sa uistili, že sa nehrajú so zariadením.

4) POUŽÍVANIE A ÚDRŽBA ELEKTRICKÉHO NÁRADIA
- El. náradie vždy odpojte od el. siete v prípade akéhokoľvek problému pri práci, pred každým čistením alebo údržbou, pri každom presune a pri ukončení činnosti! Nikdy nepracujte s el. náradím, ak je akýmkoľvek spôsobom poškodené.
- Ak začne náradie vydávať abnormálny zvuk alebo zápach, okamžite ukončite prácu.
- Elektrické náradie nepreťažujte. Elektrické náradie bude pracovať lepšie a bezpečnejšie, ak s ním budete pracovať v otáčkach, pre ktoré bolo navrhnuté. Používajte správne náradie, ktoré je určené pre danú činnosť. Vhodné náradie bude dobre a bezpečne vykonávať prácu, pre ktorú bolo vyrobené.
- Nepoužívajte elektrické náradie, ktoré nemožno bezpečne zapnúť a vypnúť ovládacím vypínačom. Používanie takého náradia je nebezpečné. Poškodený vypínač musí byť opravený certifikovaným servisom.
- Odpojte náradie od elektrickej siete predtým, než začnete prevádzať jeho nastavenie, výmenu príslušenstva

alebo údržbu. Toto opatrenie obmedzí nebezpečenstvo náhodného spustenia.
- Nepoužívané elektrické náradie uschovajte tak, aby bolo mimo dosahu detí a nepovolaných osôb. Elektrické náradie v rukách neskúsených užívateľov môže byť nebezpečné. Elektrické náradie skladujte na suchom a bezpečnom mieste.
- Starostlivo udržujte elektrické náradie v dobrom stave. Pravidelne kontrolujte nastavenie pohybujúcich sa častí a ich pohyblivosť. Kontrolujte či nedošlo k poškodeniu ochranných krytov alebo iných častí, ktoré môžu ohroziť bezpečnú funkciu elektrického náradia. Ak je náradie poškodené, pred ďalším použitím zaistite jeho opravu. Mnoho úrazov je spôsobené nesprávnou údržbou elektrického náradia.
- Rezacie nástroje udržujte ostré a čisté. Správne udržované a naostrené nástroje uľahčujú prácu, obmedzujú nebezpečenstvo úrazu a práca s nimi sa lepšie kontroluje. Použitie iného príslušenstva než toho, ktoré je uvedené v návode na obsluhu alebo doporučené dovozcom môže spôsobiť poškodenie náradia a byť príčinou úrazu.
- Elektrické náradie, príslušenstvo, pracovné nástroje atď. používajte v súlade s týmito pokynmi a takým spôsobom, ktorý je predpísaný pre konkrétne elektrické náradie a to s ohľadom na dané podmienky práce a druh prevádzanej práce. Používanie náradia na iné účely, než pre aké je určené, môže viesť k nebezpečným situáciám.

5) SERVIS
- Servis elektrického náradia zverte kvalifikovanému opravárovi. Môžu sa používať iba rovnaké náhradné diely. Zaručíte tak, že bude zachovaná bezpečnosť elektrického náradia.

BEZPEČNOSTNÉ POKYNY PRE PONORNÉ OKRUŽNÉ PÍLY

PRÁCA S PÍLOU
- **NEBEZPEČENSTVO:** Nedávajte ruky do pracovného priestoru píly ani k pílovému listu. Druhou rukou držte prednú rukoväť náradia alebo teleso motora. Keď držíte pílu oboma rukami, pílový list Vám ich nemôže poraniť.
- Nesiahajte pod obrobok. Ochranný kryt Vás pod obrobkom nemôže ochraňovať pred pílovým listom.
- Hrúbku rezu prispôsobte hrúbke obrobku. Pod obrobkom by malo byť vidieť menej pílového kotúča ako plnú výšku zuba kotúča.
- Rezaný materiál vždy pevne zaistite. Rezaný kus nikdy nedržte v ruke alebo inou časťou tela. Rezaný kus musí byť riadne podoprený a zaistený, aby nedošlo k zasiahnutiu niektorej časti tela, kotúč nezostal uviaznutý v reze alebo nedošlo ku strate kontroly nad rezaným materiálom.
- Náradie držte za izolované časti určené na uchopenie (rukovätiach), pretože v prípade poškodenia vodiča pod napätím sa môže životu nebezpečné napätie priviesť na kovové časti prístroja a spôsobiť tak úraz obsluhy elektrickým prúdom.
- Pri vykonávaní pozdĺžnych rezov vždy používajte doraz, alebo veďte náradie pozdĺž rovnej hrany. To zlepšuje presnosť rezu a znižuje sa tak nebezpečenstvo, že pílový kotúč uviazne v reze.
- Používajte vždy pílové kotúče s prídržným otvorom, ktorý má správnu veľkosť a tvar. Pílové kotúče, ktoré presne nevyhovujú prídržným súčastiam píly, môžu spôsobiť nadmerné vibrácie a stratu kontroly nad pílou.
- Vždy používajte kotúče technickej špecifikácie. Nevhodný kotúč môže spôsobiť poranenie obsluhy či poškodiť pílu z dôvodu príliš ťažkého kotúča. Skutočnosť, že kotúč je možné na pílu nainštalovať, ešte neznamená bezpečnú prevádzku.
- Nikdy nepoužívajte poškodené alebo nesprávne podložky alebo upevňovacie skrutky pílových kotúčov. Podložky a upevňovacie skrutky pílových kotúčov boli skonštruované špeciálne pre Vašu pílu, aby dosahovala optimálny výkon a mala optimálnu bezpečnosť prevádzky.

SPÄTNÝ NÁRAZ A SÚVISIACE UPOZORNENIA
- Spätný náraz je náhla reakcia na zovretie alebo zaseknutie rotujúceho pílového kotúča. Zovretie alebo zaseknutie spôsobí prudké zastavenie nástroja, ktoré následne spôsobí, že sa náradie nekontrolovane pohybuje v smere opačnom k smeru otáčania nástroja v mieste uviaznutia. Ak dôjde napr. k zovretiu alebo zaseknutiu kotúča v obrobku, hrana kotúča, ktorá vstupuje do bodu zovretia môže spôsobiť, že bude kotúč vytlačený nahor alebo odhodený. Kotúč môže buď vyskočiť smerom k obsluhe, alebo od nej, v závislosti od

smeru pohybu kotúča v mieste zaseknutia. Spätný náraz je výsledkom nesprávneho používania elektronáradia a/alebo nesprávnych pracovných postupov či podmienok a môžete mu zabrániť dôsledným dodržaním nižšie popísaných bezpečnostných opatrení:
a) Držte ponornú okružnú pílu dobre oboma rukami a majte predlaktia v takej polohe, v ktorej budete vedieť prípadnú silu spätného nárazu zvládnuť. Vždy stojte v bočnej polohe k rovine pílového kotúča, nikdy nedávajte pílový kotúč do jednej línie so svojím telom. V prípade spätného nárazu môže píla skočiť smerom dozadu, avšak obsluhujúca osoba môže sily spätného nárazu pomocou vhodných opatrení zvládnuť.
b) Ak sa pílový kotúč zablokuje, alebo ak prerušíte prácu s náradím, pílu vypnite a obrobok pokojne držte dovtedy, kým sa rezací kotúč úplne zastaví. Nikdy sa nepokúšajte vyberať pílu z obrobku alebo ju ťahať smerom dozadu, kým sa pílový kotúč pohybuje, pretože v takom prípade by mohol vzniknúť spätný náraz. Zistite príčinu zablokovania pílového kotúča a odstráňte ju.
c) Keď chcete znova spustiť pílu, ktorá je v obrobku, vycentrujte pílový kotúč v štrbine rezu a skontrolujte, či nie sú zuby píly zaseknuté v materiáli obrobku. Keď je pílový kotúč zablokovaný, nedá sa v obrobku pohnúť, alebo môže spôsobiť spätný náraz, ak by sa píla znova spustila.
d) Veľké platne pri pílení podoprite, aby ste znížili riziko spätného nárazu zablokovaním pílového kotúča. Veľké platne sa môžu následkom vlastnej hmotnosti prehnúť. Platne treba podpierať na oboch stranách, aj v blízkosti štrbiny rezu a rovnako aj na hrane.
e) Nepožívajte tupé ani poškodené pílové kotúče. Pílové kotúče s otupenými zubami alebo s nesprávne nastavenými zubami vytvárajú príliš úzku štrbinu rezu a tým spôsobujú zvýšené trenie, blokovanie pílového kotúča alebo vyvolanie spätného nárazu.
f) Pred pílením dobre utiahnite aretačné skrutky hĺbky rezu a uhla rezu. Keby sa počas pílenia nastavenie zmenilo, mohol by sa pílový kotúč zablokovať a spôsobiť spätný náraz náradia.
g) Mimoriadne opatrný treba byť pri rezaní do existujúch (neznámych) stien alebo do iných neprehľadných miest. Zapichovaný pílový kotúč môžu pri pílení zablokovať rôzne skryté objekty, čo môže spôsobiť spätný náraz.

FUNKCIA OCHRANNÉHO KRYTU PÍLOVÉHO KOTÚČA

- Pred každým použitím píly skontrolujte, či sa ochranný kryt pílového kotúča ihneď samovoľne zatvára. Pílu nepoužívajte, ak sa ochranný kryt nepohybuje voľne a okamžite automatický nezatvára. Nikdy nezaisťujte ochranný kryt v otvorenej polohe napr. zvierkami alebo priviazaním. Ak píla neúmyselne spadne, mohlo by dôjsť k ohnutiu krytu. Postarajte sa o to, aby sa ochranný kryt voľne pohyboval a nedotýkal sa pílového listu ani ostatných súčiastok pri žiadnom z nastaviteľných uhlov rezu ani pri žiadne možnej hĺbke rezu.
- Skontrolujte stav a bezchybné fungovanie pružiny ochranného krytu. Ak ochranný kryt a pružina nepracujú bezchybne, nechajte tieto časti pred použitím opraviť. Poškodené súčiastky, lepkavé usadeniny alebo nahromadené triesky spôsobujú, že dolný ochranný kryt pracuje spomalene.
- Nikdy neodkladajte pílu na pracovný stôl alebo na podlahu (na zem) bez toho, aby bol pílový kotúč zakrytý ochranným krytom. Nechránený a dobiehajúci pílový kotúč spôsobí pohyb píly proti smeru rezu a prepíli všetko, čo mu stojí v ceste. Nezabúdajte na to, že píla má (po vypnutí) ešte určitý dobeh.

ĎALŠIE VÝSTRAŽNÉ UPOZORNENIA

- Nesiahajte rukami do otvoru na vyhadzovanie triesok. Rotujúce súčiastky by Vás mohli poraniť.
- Nepracujte s pílou nad hlavou. V takom prípade by ste nemali nad ručným elektrickým náradím dostatočnú kontrolu.
- Používajte vhodné prístroje na vyhľadávanie skrytých elektrických vedení a potrubí, aby ste ich neprerezali, alebo sa obráťte na miestne energetické podniky. Kontakt s elektrickým vodičom pod napätím môže spôsobiť požiar alebo mať za následok zásah elektrickým prúdom. Poškodenie plynového potrubia môže mať za následok explóziu. Preniknutie do vodovodného potrubia spôsobí vecné škody alebo môže mať za následok zásah elektrickým prúdom.
- Ponornú okružnú pílu nepoužívajte ako stacionárne náradie. Píla nie je konštruovaná na používanie s rezacím stolom.
- Nepoužívajte pílové kotúče z rýchloreznej ocele HSS. Takéto pílové kotúče sa môžu ľahko zlomiť.
- Ponornú okružnú pílu nepoužívajte na rezanie železných kovov. Žeravé triesky by mohli zapáliť odsávacie

zariadenie.
- Počkajte na úplné zastavenie ručného elektrického náradia, až potom ho odložte. Pracovný nástroj sa môže zaseknúť a môže zapríčiniť stratu kontroly nad ručným elektrickým náradím.

MONTÁŽ

- Pred začatím montáže, zariadenie vypnite a vytiahnite zástrčku napájacieho kábla z elektrickej zásuvky, aby ste zabránili jeho nechcenému spusteniu a následnému možnému poraneniu.

MONTÁŽ/VÝMENA PÍLOVÉHO KOTÚČA (OBR. 2 – 4)

- Pri montáži/výmene pílového kotúča používajte ochranné pracovné rukavice. Pri kontakte s pílovým kotúčom hrozí nebezpečenstvo poranenia.
- Používajte len také pílové kotúče, ktoré zodpovedajú technickým údajom uvedeným v tomto návode na používanie.
- V žiadnom prípade nepoužívajte brúsne kotúče.

1. Zatlačte páčku na výmenu pílového kotúča (12) smerom doprava. Stlačte uzamykacie tlačidlo ON/OFF spínača (3) smerom nahor a zatlačte pílovú hlavu smerom nadol až kým nezačujete „kliknutie“. Píla ostane uzamknutá v polohe pre výmenu pílového kotúča.
2. Stlačte zaisťovacie tlačidlo hriadeľa (14) a pomocou 5 mm imbusového kľúča (17) uvoľnite a demontujte upevňovaciu skrutku pílového kotúča otáčaním proti smeru hodinových ručičiek.
POZNÁMKA: Zaisťovacie tlačidlo hriadeľa (14) stláčajte len vtedy, keď sa hriadeľ píly nepohybuje. Inak by sa mohlo ručné elektrické náradie poškodiť.
3. Z pílového kotúča (11) demontujte upínaciu prírubu.
4. Namontujte nový pílový kotúč (11).
5. Na pílový kotúč (11) namontujte upínaciu prírubu.
6. Stlačte zaisťovacie tlačidlo hriadeľa (14) a pomocou 5 mm imbusového kľúča (17) namontujte a dotiahnite upevňovaciu skrutku pílového kotúča otáčaním v smere hodinových ručičiek.
- Zatlačte páčku na výmenu pílového kotúča (12) smerom doľava. Píla sa vráti späť do odpruženej východiskovej polohy.

INŠTALÁCIA VODIACEJ LIŠTY (OBR. 5)

- Pomocou vodiacej lišty môžete vykonávať na priame rezy.
- V prípade, že chcete spojiť dve vodiace lišty, zasuňte upevňovací prvok do zárezu na vodiacich lištách.
- Pomocou imbusového kľúča (22) utiahnite nastavovacie skrutky (23).
Poznámka: Gumené tesnenie na vodiacej lište slúži ako ochrana proti vytrhávaniu triesok, ktorá pri drevených obrobkoch zabraňuje vytrhávaniu povrchovej plochy materiálu. Pílový kotúč musí zubami priamo priliehať na gumené tesnenie. Gumené tesnenie treba pred úplne prvým rezom pomocou vodiacej lišty prispôsobiť. Priložte vodiacu lištu celou dĺžkou k obrobku. Nastavte hĺbku rezu na cca 10 mm. Zapnite pílu a veďte ju rovnomerným pohybom a miernym posuvom v smere rezu.
- Utiahnite aretačnú skrutku vodiacej lišty (16), aby ste minimalizovali vôľu medzi pílou a vodiacou lištou.

ZAPNUTIE A VYPNUTIE (OBR. 6)

Zapnutie: Stlačte uzamykacie tlačidlo ON/OFF spínača (3) a držte ho stlačené súčasne stlačte ON/OFF spínač (4).
Vypnutie: Uvoľnite ON/OFF spínač (4).
Poznámka: Uistite sa, že páčka na výmenu pílového kotúča (12) je umiestnená vľavo. Ak je páčka na výmenu pílového kotúča umiestnená vpravo, nebude možné ON/OFF spínač stlačiť a teda ani ponornú okružnú pílu zapnúť.

ODSÁVANIE PRACHU (OBR. 7)

- Prach z niektorých materiálov, napr. z náterov obsahujúcich olovo, z niektorých druhov tvrdého dreva, minerálov a kovov môže byť zdraviu škodlivý. Kontakt s takýmto prachom alebo jeho vdychovanie môže

vyvolávať alergické reakcie a/alebo spôsobiť ochorenie dýchacích ciest používateľa, prípadne osôb, ktoré sa nachádzajú v blízkosti pracoviska.
- Určité druhy prachu, napr. prach z dubového alebo z bukového dreva, sa považujú za rakovinotvorné, a to predovšetkým spolu s ďalšími materiálmi, ktoré sa používajú pri spracovávaní dreva (chromitan, chemické prostriedky na ochranu dreva). Materiál, ktorý obsahuje azbest, smú opracovávať len špeciálne vyškolení pracovníci.
- Používajte podľa možnosti také odsávanie, ktoré je pre daný materiál vhodné.
- Postarajte sa o dobré vetranie svojho pracoviska.
- Odporúčame Vám používať ochrannú dýchaciu masku s filtrom triedy P2.
- Dodržiavajte aj predpisy vlastnej krajiny týkajúce sa konkrétneho obrábaného materiálu.
- Vyhýbajte sa usadzovaniu prachu na Vašom pracovisku. Viaceré druhy prachu sa môžu ľahko vznietiť.
- Do otvoru na vyhadzovanie pilín (10) pripojte externé odsávanie prachu (vysávač).

NASTAVENIE HĹBKY REZU (OBR. 8)

- Hĺbka rezu je nastaviteľná od 0 do 57 mm.
- Hrúbku rezu prispôsobte hrúbke obrobku. Pod obrobkom by malo byť vidieť menej pílového kotúča ako plnú výšku zuba kotúča.
- Uvoľnite nastavovaciu skrutku hĺbky rezu (6) a nastavte požadovanú hĺbku pomocou stupnice hĺbky rezu (7).
- Utiahnite nastavovaciu skrutku hĺbky rezu.
- Značky na stupnici hĺbky rezu ukazujú hĺbku rezu s namontovanou vodiacou lištou (A) a bez vodiacej lišty (B).

NASTAVENIE UHLA SKOSENIA (OBR. 9)

- Uhol skosenia je možné nastaviť v rozmedzí:
  - 0 až 45°
  - -1 až 47° (je potrebné otočiť zaisťovaciu zarážku uhla skosenia smerom doprava)
- Uvoľnite nastavovaciu skrutku uhla skosenia (8) na oboch stranách a pomocou stupnice uhla skosenia (9) nastavte požadovaný uhol.
- Utiahnite nastavovaciu skrutku uhla skosenia.

NASTAVENIE VODIACEJ LIŠTY (OBR. 10)

- Dotiahnite aretačnú skrutku vodiacej lišty (16), aby sa minimalizovala vôľa (medzera) medzi pílou a vodiacou lištou. Zabezpečí sa tým presný a plynulý pohyb píly po vodiacej lište bez kývania alebo kmitania.

PARALELNÝ DORAZ (OBR. 11)

- Paralelným doraz umožňuje používať ponornú okružnú pílu ako klasickú ručnú okružnú pílu na rovné rezy.
- Zasuňte paralelný doraz do základnej dosky a zaisti ho pomocou aretačných skrutiek (25 a 26).

ZAISŤOVACIA PÁČKA PROTI PREKLOPENIU (OBR.12)

- Pri rezaní pod uhlom skosenia 45° a použití vodiacej lišty môže dôjsť k preklopeniu ponornej okružnej píly. Namontujte na základnú zaisťovaciu páčku proti preklopeniu (29), ktorá ponornú okružnú pílu pevne udrží na vodiacej lište a zabraní jej prevráteniu počas rezania.

ZNAČKY REZU (OBR. 13)

- Značka rezu 0° ukazuje polohu pílového kotúča pri pravouhlom reze.
- Značka rezu 45° ukazuje polohu pílového kotúča pri šikmom reze so sklonom 45° – pri používaní píly bez vodiacej lišty.

POUŽITIE

- Chráňte pílové kotúče pred nárazom a úderom.
- Zaistite obrobok tak, aby sa pri rezaní nemohol posunúť alebo pohnúť.
- Uchopte pílu pevne oboma rukami a uistite sa, že jedna ruka je umiestnená na rukoväti (1) a druhá na

prednej rukoväti (2).
- Pri použití vodiacej lišty je ju potrebné pred začatím rezu upevniť pomocou svoriek.
- Uistite sa, že napájací kábel nie je umiestnený v smere rezu.
- Umiestnite prednú časť píly na obrobok.
- Nastavte požadovanú hĺbku rezu.
- Pílu zapnite.
- Veďte pílu rovnomerne a s jemným posuvom v smere rezu. Príliš veľký posuv výrazne znižuje životnosť pracovných nástrojov a môže spôsobiť aj poškodenie píly.
- Rezací výkon a kvalita rezu závisia predovšetkým od stavu pílového kotúča a tvaru jeho zubov. Používajte preto len ostré pílové kotúče, ktoré sú vhodné pre konkrétny obrábaný materiál.
- Po ukončení rezu pílu vypnite.

ODPORÚĆANÉ RADY

Rezanie dreva

- Správna voľba pílového kotúča sa riadi druhom dreva, kvalitou dreva a tým, či plánujete vykonávať pozdĺžne alebo priečne rezy.
- Pri pozdĺžnych rezoch smrekového dreva vznikajú dlhé špirálovité triesky.
- Prach vznikajúci pri obrábaní bukového a dubového dreva je mimoriadne zdraviu škodlivý, preto pri takejto činnosti pracujte vždy s pripojeným externým odsávaním prachu.

Rezanie plastov

- Upozornenie: Pri pílení plastov, predovšetkým PVC, vznikajú dlhé triesky, ktoré majú špirálovitý tvar a ktoré môžu byť nabité statickou elektrinou. Následkom toho sa môže otvor na vyhadzovanie pilín (10) upchať. Bude preto najlepšie, ak budete pracovať s pripojeným externým odsávaním prachu.
- Pílu prisúvajte k obrobku v zapnutom stave a narezávajte ho opatrne. Potom pracujte plynulo bez prerušovania ďalej, aby sa zuby pílového kotúča rýchlo nezanášali.

Rezanie neželezných kovov

- Upozornenie: Na rezanie neželezných kovov používajte len vhodný ostrý pílový kotúč. To Vám zaručí vytvorenie čistého rezu a zabráni zablokovaniu pílového kotúča.
- Pílu prisúvajte k obrobku v zapnutom stave a narezávajte ho opatrne. Potom pracujte ďalej s malým posuvom a bez prerušovania.
- Pri rezaní profilov začínajte rezať vždy na úzkej strane. Pri U-profiloch nikdy nezačínajte rezať na otvorenej strane. Ak sú profily dlhé, podložte ich, aby ste zabránili zablokovaniu pílového kotúča a vyhli sa spätnému nárazu.

Rezanie ľahkých stavebných hmôt (materiálov s minerálnou zložkou)

- Pri pílení ľahkých stavebných hmôt dodržiavajte zákonné ustanovenia a odporúčania výrobcu príslušného materiálu.
- Ľahké stavebné hmoty sa smú rezať len nasucho a obrábať výlučne s pripojeným externým odsávaním prachu.
- Pracujte vždy s namontovanou vodiacou lištou.

ÚDRŽBA

- Pred začatím akejkoľvek kontroly alebo údržby, zariadenie vypnite a vytiahnite zástrčku napájacieho kábla z elektrickej zásuvky.

- Ponornú okružnú pílu dôkladne vyčistite po každom použití. Ak nečistoty nemožno odstrániť, použite mäkkú handričku navlhčenú v mydlovej vode. Nikdy nepoužívajte čistiace prostriedky alebo rozpúšťadlá ako je benzín, alkohol, čpavok a pod.! Tieto rozpúšťadlá môžu poškodiť plastové časti výrobku.
- Pravidelne kontrolujte svoje zariadenie a keď zistíte, že niektoré súčiastky sú opotrebované alebo poškodené, preventívne ich kvôli vlastnej bezpečnosti vymeňte. Opotrebené či poškodené časti stroja sa môžu vymeniť iba v autorizovanom servise alebo ich výmenu zaistí predajca.

-Postarajte sa o to, aby boli použité originálne náhradné súčiastky značky Worcraft.

KONTROLA UHLOVEJ PRESNOSTI (OBR. 14)

- Po určitom čase používania ponornej okružnej píly je vhodné skontrolovať presnosť rezov pod nastaveným uhlom.

Postup kontroly:

- Nachystajte si potrebné meradla (45° a 90°)
- Vykonajte kontrolné rezy a pomocou meradiel skontrolujte presnosť.
- Ak sú rezy presné, nie je potrebná žiadna úprava. V opačnom prípade upravte aretačné skrutky uhlového dorazu.
- Zaisťovaciu zarážku uhla skosenia posuňte smerom dopredu, čím si uvoľnite prístup k aretačným skrutkám uhlového dorazu. Následne pomocou 2,5 mm imbusového kľúča upravte uhlové dorazy podľa potreby.
  - Horná skrutka = presnosť 90° (kolmý rez)
  - Dolná skrutka = presnosť 45° (šikmý rez)

Poznámka: V žiadnom prípade nevykonávajte žiadne úpravy na novej ponornej okružnej píle! Výrobca kalibroval uhly rezu už pri výrobe. Úpravy vykonávaj iba po dlhodobom používaní, a iba ak máte podozrenie na nepresnosť a overíte si ho pomocou štandardných meradiel.

OCHRANA ŽIVOTNÉHO PROSTREDIA



Symbol prečiarknutej nádoby na odpad na produktoch alebo v sprievodných dokumentoch znamená, že použité elektrické a elektronické výrobky nesmú byť pridané do bežného komunálneho odpadu. Pre správnu likvidáciu, obnovu a recykláciu doručte tieto výrobky na určené zberné miesta, kde budú prijaté zdarma. Alternatívne v niektorých krajinách môžete vrátiť svoje výrobky miestnemu predajcovi pri kúpe ekvivalentného nového produktu. Správnou likvidáciou tohto produktu pomôžete zachovať cenné prírodné zdroje a napomáhate prevencii potenciálnych negatívnych dopadov na životné prostredie a ľudské zdravie, čo by mohli byť dôsledky nesprávnej likvidácie odpadov. Ďalšie podrobnosti si vyžiadajte od miestneho úradu alebo najbližšieho zberného miesta. Pri nesprávnej likvidácii tohto druhu odpadu môžu byť v súlade s národnými predpismi udelené pokuty.

WORCRAFT
POWER TOOLS

Záručný list / Warranty

Výrobné číslo:	Dátum predaja:	Podpis a pečiatka predajcu:

Meno zákazníka (názov firmy):	Adresa zákazníka (sídlo firmy):

Zákazník svojím podpisom potvrdzuje, že mu bolo zariadenie predvedené a vysvetlené, že bol oboznámený s návodom na obsluhu, nasadením a užívaním stroja a že mu zariadenie bolo vydané kompletné.	Podpis zákazníka:

Záznamy o reklamáciách- záručných opravách

Dátum prijatia reklamácie:	Dátum ukončenia reklamácie:	Evidenčné číslo reklamácie:	Podpis prevedenej záručnej opravy (Záznam o neoprávnenej reklamácie)	Pečiatka servisného technika:

Podmienky záruky

1. Dodávateľ poskytuje na tento výrobok záručnú dobu uvedenú v tomto záručnom liste za podmienok dodržania spôsobu používania a skladovania výrobku v súlade s platnými podmienkami a normami, ako i návodom na obsluhu. Záručná doba začína plynúť od dátumu predaja. Záruka na batérie je 12 mesiacov.
2. Predĺžená záručná doba 5 rokov sa poskytuje na výrobok za podmienok, že tento výrobok je dodávateľom označený v zozname výrobkov s predĺženou zárukou, konečným zákazníkom je spotrebiteľ a výrobok nebude používaný na komerčné nasadenie. Predĺžená záruka je podmienená pravidelnými servisnými prehliadkami v autorizovaných servisných strediskách dodávateľa.
3. Záručná doba sa predlžuje o dobu, počas ktorej bol výrobok v záručnej oprave a je o tom uvedený záznam v zozname o záručných opravách tohto záručného listu. Právo na záručnú opravu si spotrebiteľ môže uplatniť v niektorom autorizovanom servisnom stredisku, podľa priloženého zoznamu „A“ servisných stredísk. Servisné strediská „B“ prevádzajú záručné opravy len na výrobky, ktoré boli predané v ich prevádzkach. Zoznam servisných stredísk je pravidelne aktualizovaný u predajcov a na stránke dovozu: www.strendpro.sk.
4. Servisné stredisko je povinné zabezpečiť záručnú opravu v zákonom stanovenej lehote. Zákonom stanovená lehota na vybavenie reklamácie začína plynúť nasledujúcim dňom po dátume prijatia reklamácie v servisnom stredisku.
5. Bezplatná záručná oprava nemôže byť uplatňovaná ak ide o poruchy, ktoré boli spôsobené používaním výrobku v rozpore s ustanoveniami uvedenými v návode na obsluhu, nesprávnou manipuláciou, mechanickým poškodením, bežným mechanickým opotrebením dielov spôsobeným prevádzkou stroja, vinou obsluhy, živelnou pohromou, neoprávneným zásahom do výrobku, poruchy zapríčinené použitím nevhodných náhradných dielov, použitím nevhodného paliva, a zrejmé preťaženie stroja v dôsledku trvalého prekračovania hornej hranice výkonu. Práce spojené s čistením, základnou údržbou, ošetrovaním alebo nastavením zariadenia, ktoré môže previesť obsluha a sú uvedené v návode na obsluhu, nespadajú do rozsahu záruky.
6. Za bežné opotrebenie dielov sa pouvažuje hlavne opotrebenie: všetkých rotujúcich a pohyblivých časti, reznych častí a ich krytov, strižných skrutiek a klinov, prevodových a klinových remeňov, reťazových prevodov, trecie plochy bŕzd a spojok, dezény pneumatík a diely bežnej údržby ako sú: vzduchové, hydraulické a olejové filtre, zapaľovacie sviečky, olejové a chladiace náplne.
7. Z predĺženej záruky sú vyňaté časti strojov a zariadení, na ktoré ich konkrétny výrobca poskytuje kratšiu záruku ako dodávateľ na samotný výrobok, v ktorom sú namontované. Do tejto kategórie častí patria: akumulátory, žiarovky a podobne.
8. Právo uplatniť nároky plynúce zo záruky ma vlastník výrobku, pokiaľ tak urobí najneskôr v posledný deň záručnej doby.
9. Pri reklamáciách sa postupuje podľa príslušných ustanovení Občianskeho zákonníka a Zákona o ochrane spotrebiteľa.
10. Servisné prehliadky, ktoré sú podmienkou predĺženej 5 ročnej záruky, musia byť prevádzané len v autorizovanom servisnom stredisku dodávateľa, v pravidelných intervaloch a obdobie medzi jednotlivými prehliadkami nesmie prekročiť dobu 12 mesiacov. Prvá servisná prehliadka musí byť vykonaná najneskôr do 12 mesiacov od dátumu predaja výrobku. Servisné prehliadky vykonávajú servisné strediská v období posledných troch a prvých dvoch mesiacoch kalendárneho roku. Každá servisná prehliadka musí byť zaznamenaná v tomto záručnom liste s uvedeným dátumom prehliadky, podpisom a pečiatkou servisného strediska. Servisnou prehliadkou sa rozumie kontrola stroja, výmena náplní a filtrov podľa odporučenia výrobcu, výmena opotrebených a poškodených dielov, ktoré môžu ovplyvniť poškodenie alebo opotrebenie iných dielov a samotné nastavenie stroja. Úkon servisnej prehliadky a použitý materiál sa účtuje podľa platného cenníka servisného strediska.

Pri uplatňovaní reklamácie je reklamujúci povinný predložiť k reklamácii čistý výrobok, doklad o kúpe alebo vyplnený a potvrdený záručný list. V prípade predĺženej záruky, záznamy o servisných prehliadkach a daňove doklady za jednotlivé prehliadky. Pri nesplnení niektorej z podmienok predĺženej záruky uvedenej v tomto záručnom liste, sa na výrobok poskytuje záručná doba 2 roky.

ZÁRUČNÝ A POZÁRUČNÝ SERVIS VYKONÁVA SPLNOMOCNENÝ ZÁSTUPCA VÝROBCU

Splnomocnený zástupca výrobcu: Slovakia Trend Export-Import s.r.o., Michalovská 87/1414, 073 01 Sobrance
Fax: **(056) 652-2329** Tel: **0915 392 687** E-mail: **servis@slovakia-trend.sk**

CZ ČESKY

PONORNÁ OKRUŽNÍ PILA

POUŽITÍ

Ponorná okružní pila se používá k provádění podélných a příčných řezů na pevném podkladu do dřeva s rovným průběhem řezu i se šikmým řezem. Pomocí vhodných pilových listů můžete řezat také tenkostěnné materiály z neželezných kovů (např. profily), lehké stavební materiály nebo plasty. Obrábění železných kovů není dovoleno.

Zařízení používejte pouze k předepsaným účelům. Jakékoli jiné použití je považováno jako případ nesprávného použití. Uživatel/obsluha a nikoli výrobce bude zodpovědný za jakékoli poškození nebo zranění způsobené tímto nesprávným používáním. Pamatujte si, že toto zařízení nebylo navrženo pro komerční nebo průmyslové používání. Záruka nebude platná pokud bude zařízení používáno pro komerční, průmyslové nebo podobné účely.

TECHNICKÉ PARAMETRY		
	NAPĚTÍ / FREKVENCE	230 V / 50 Hz
	PŘÍKON	1 200 W
	OTÁČKY BEZ ZÁTĚŽE	5 000 min^{-1}
	ŘEZNÝ KOTOUČ	Ø 165 x 20 mm
		24 zubov
	MAX. HLOUBKA ŘEZU 90°	57 mm
	MAX. HLOUBKA ŘEZU 45°	42 mm
	VIBRACE	4,62 m/s^2 Odchylka (K) = 1,5 m/s^2
	HLADINA AKUSTICKÉHO VÝKONU (L_{WA})	100 dB(A) Odchylka (K) = 3 dB(A)
	HLADINA AKUSTICKÉHO TLAKU (L_{pA})	92 dB(A) Odchylka (K) = 3 dB(A)
	HMOTNOST	4,5 kg

ČÁSTI VÝROBKU			
1	Rukojeť	16	Aretační šroub vodicí lišty
2	Přední rukojeť	17	Imbusový klíč 5 mm
3	Uzamykací tlačítko ON/OFF spínače	18	Indikátor hloubky řezu
4	ON/OFF spínač	19	Zajišťovací zarážka úhlu zkosení
5	Základní deska	20	Vodicí lišta
6	Seřizovací šroub hloubky řezu	21	Pilový kotouč
7	Stupnice hloubky řezu	22	Imbusový klíč
8	Seřizovací šroub úhlu zkosení	23	Seřizovací šroub
9	Stupnice úhlu zkosení	24	Svorka
10	Vyhazovací otvor pro piliny	25	Aretační šroub parelelního dorazu (přední)
11	Pilový kotouč	26	Aretační šroub parelelního dorazu (zadní)
12	Páčka pro výměnu pilového kotouče	27	Náhradní uhlík
13	Motor	28	Paralelní doraz
14	Zajišťovací tlačítko hřídele	29	Zajišťovací páčka proti překlopení
15	Indikátor řezu		

VYSVĚTLIVKY SYMBOLŮ	
	Všeobecné upozornění na nebezpečí.
	Přečtěte si návod k použití.
	Nevyhazujte do běžného domovního odpadu. Místo toho, ekologicky přijatelnou cestou se obraťte na recyklační střediska. Prosím věnujte péči ochraně životního prostředí.
	Výrobek je v souladu s platnými evropskými směrnicemi a byla provedena metoda hodnocení shody těchto směrnic.
	Používejte ochranné pracovní brýle.
	Noste ochranné rukavice.
	Noste chránič sluchu.
	Noste ochrannou dýchací masku.
	Ochrana dvojitou izolací II. Není třeba uzemnění.
	Při provádění oprav stroj nesmí být zapojen do elektrické zásuvky.

VŠEOBECNÉ BEZPEČNOSTNÍ POKYNY PRO ELEKTRICKÉ NÁŘADÍ

- **UPOZORNĚNÍ! Přečtěte si bezpečnostní upozornění, instrukce, vyobrazení a technické údaje poskytované s tímto elektrickým nářadím.** Porušení dodržování všech instrukcí uvedených dále v textu může mít za následek úraz elektrickým proudem, požár a/nebo těžké ublížení na zdraví.

1) BEZPEČNOST PRACOVNÍHO PROSTŘEDÍ

- Pracoviště je třeba udržovat v čistotě a dobře osvětlené. Nepořádek a tmavé prostory bývají příčinou nehod.
- Nepoužívejte elektrické nářadí v prostředí, kde hrozí nebezpečí výbuchu, kde se vyskytují hořlavé kapaliny, plyny nebo prach. V elektrickém nářadí vznikají jiskry, které mohou zapálit prach nebo výpary.
- Při používání elektrického nářadí zabraňte v přístupu dětem a dalším osobám. Pokud budete rušeni, můžete ztratit kontrolu nad vykonávanou činností.

2) ELEKTRICKÁ BEZPEČNOST

- Vidlice napájecího kabelu elektrického nářadí musí odpovídat síťové zásuvce. Nikdy jakýmkoli způsobem neupravujte el. přívodní kabel. Nářadí, které má na vidlici přívodní šňůry ochranný kolík, nikdy nepřipojujte rozdvojkami nebo jinými adaptéry. Nepoškozené vidlice a odpovídající zásuvky sníží nebezpečí úrazu elektrickým proudem. Poškozené nebo zamotané přívodní kabely zvyšují nebezpečí úrazu elektrickým proudem. Pokud se síťová šňůra poškodí, musí být nahrazena zvláštní síťovou šňůrou, kterou lze dostat u výrobce nebo jeho obchodního zástupce.
- Obsluha se nesmí tělem dotýkat uzemněných předmětů, jako je např. potrubí, těleso ústředního vytápění, sporáky a chladničky. Nebezpečí úrazu elektrickým proudem je větší, pokud je vaše tělo spojeno se zemí.
- Nevystavujte elektrické nářadí dešti, vlhku nebo vodě. Elektrického nářadí se nikdy nedotýkejte mokrýma rukama. Elektrické nářadí nikdy nemyjte pod tekoucí vodou ani jej neponořujte do vody.
- Kabel se nesmí nadměrně zatěžovat. Kabel nikdy nepoužívejte k přenášení, tahání nebo vytahování vidlice elektrického nářadí. Kabel nesmí být vystaven působení tepla, oleje, ostrých hran nebo pohyblivých dílů. Poškozené nebo zapletené kabely zvyšují riziko úrazu elektrickým proudem.
- Nikdy nepracujte s nářadím, které má poškozený el. kabel příp. vidlici, nebo spadlo na zem a je jakýmkoli způsobem poškozeno.
- Při používání elektrického nářadí ve venkovním prostředí používejte prodlužovací kabel vhodný pro venkovní

použití. Používání šňůry vhodné pro venkovní použití snižuje riziko úrazu elektrickým proudem
- Používáte-li elektrické nářadí ve vlhkých prostorách, používejte napájení chráněné proudovým chráničem (RCD). Používání RCD omezuje nebezpečí úrazu elektrickým proudem. Pojem „proudový chránič (RCD)“ může být nahrazen pojmem „hlavní jistič obvodu (GFCI)“ nebo „jistič unikajícího proudu (ELCB)“.
- Držte el. ruční nářadí výlučně za izolované plochy určené k uchopení, neboť při provozu může dojít ke kontaktu řezacího či vrtacího příslušenství se skrytým vodičem nebo vlastní šňůrou.

3) BEZPEČNOST OSOB
- Při používání elektrického nářadí buďte pozorní a ostražití, věnujte maximální pozornost činnosti, kterou právě provádíte. Soustřeďte se na práci. Nepracujte s elektrickým nářadím pokud jste unavení, nebo jste pod vlivem drog, alkoholu nebo léků. I chvilková nepozornost při používání elektrického nářadí může vést k vážnému poranění osob. Při práci s el. nářadím nejezte, nepijte a nekuřte.
- Používejte ochranné pomůcky. Vždy používejte ochranu očí. Používejte ochranné prostředky odpovídající druhu práce, kterou provádíte. Ochranné pomůcky jako respirátor, bezpečnostní obuv s protiskluzovou úpravou, pokrývka hlavy nebo ochrana sluchu, používané v souladu s podmínkami práce, snižují riziko poranění osob.
- Vyvarujte se neúmyslnému zapnutí el. nářadí. Nepřenášejte el. nářadí, které je připojeno k elektrické síti, s prstem na spínači nebo na spoušti. Před připojením k elektrickému napětí se ujistěte, zda vypínač nebo spoušť jsou v poloze „vypnuto“. Přenášení el. nářadí s prstem na spínači nebo připojování vidlice el. nářadí do zásuvky se zapnutým spínačem může být příčinou vážných úrazů.
- Před zapnutím el. nářadí odstraňte všechny seřizovací klíče a nástroje. Nastavovací klíč nebo nástroj, který zůstane připevněn k otáčející se části elektrického nářadí může být příčinou poranění osob.
- Vždy udržujte stabilní postoj a rovnováhu. Pracujte jen tam, kam bezpečně dosáhnete. Nikdy nepřeceňujte vlastní sílu. Nepoužívejte elektrické nářadí, jste-li unaveni.
- Oblékejte se vhodným způsobem. Používejte pracovní oblečení. Nenoste volné oblečení ani šperky. Dbejte na to, aby se vaše vlasy, oblečení, rukavice nebo jiná část vašeho těla nedostala do přílišné blízkosti rotujících nebo rozpálených částí el. nářadí.
- Připojte el. nářadí k odsávání prachu. Pokud má el. nářadí možnost připojení zařízení k zachytávání nebo odsávání prachu, ujistěte se, že došlo k jeho řádnému připojení a používání. Použití takových zařízení může omezit nebezpečí vznikající prachem.
- Pevně upevněte obrobek. Použijte truhlářskou svorku nebo svěrák pro upevnění obrobku, který budete obrábět.
- Nepoužívejte jakékoli nářadí jste-li pod vlivem alkoholu, drog, léků nebo jiných omamných či návykových látek.
- Zařízení není určeno k použití osobami (včetně dětí) se sníženými fyzickými, smyslovými nebo mentálními schopnostmi nebo s nedostatkem zkušeností a znalostí, pokud nejsou pod dozorem nebo nedostaly pokyny ohledně použití zařízení od osoby odpovědné za jejich bezpečnost. Děti musí být pod dozorem, abyste se ujistili, že si nehrají se zařízením.

4) POUŽÍVÁNÍ A ÚDRŽBA ELEKTRICKÉHO NÁŘADÍ
- El. nářadí vždy odpojte od el. sítě v případě jakéhokoli problému při práci, před každým čištěním nebo údržbou, při každém přesunu a při ukončení činnosti! Nikdy nepracujte s el. nářadím, je-li jakýmkoli způsobem poškozeno.
- Začne-li nářadí vydávat abnormální zvuk nebo zápach, okamžitě ukončete práci.
- Elektrické nářadí nepřetěžujte. Elektrické nářadí bude pracovat lépe a bezpečněji, budete-li s ním pracovat v otáčkách, pro které bylo navrženo. Používejte správné nářadí, které je určeno pro danou činnost. Vhodné nářadí bude dobře a bezpečně provádět práci, pro kterou bylo vyrobeno.
- Nepoužívejte elektrické nářadí, které nelze bezpečně zapnout a vypnout ovládacím spínačem. Používání takového nářadí je nebezpečné. Poškozený vypínač musí být opraven certifikovaným servisem.
- Odpojte nářadí od elektrické sítě předtím, než začnete provádět jeho seřízení, výměnu příslušenství nebo údržbu. Toto opatření omezí nebezpečí náhodného spuštění.
- Nepoužívané elektrické nářadí uschovejte tak, aby bylo mimo dosah dětí a nepovolaných osob. Elektrické

nářadí v rukou nezkušených uživatelů může být nebezpečné. Elektrické nářadí skladujte na suchém a bezpečném místě.
- Pečlivě udržujte elektrické nářadí v dobrém stavu. Pravidelně kontrolujte nastavení pohybujících se částí a jejich pohyblivost. Kontrolujte zda nedošlo k poškození ochranných krytů nebo jiných částí, které mohou ohrozit bezpečnou funkci elektrického nářadí. Je-li nářadí poškozeno, před dalším použitím zajistěte jeho opravu. Mnoho úrazů je způsobeno nesprávnou údržbou elektrického nářadí.
- Řezací nástroje udržujte ostré a čisté. Správně udržované a naostřené nástroje usnadňují práci, omezují nebezpečí úrazu a práce s nimi se lépe kontroluje. Použití jiného příslušenství než toho, které je uvedeno v návodu k obsluze nebo doporučeno dovozcem může způsobit poškození nářadí a být příčinou úrazu.
- Elektrické nářadí, příslušenství, pracovní nástroje atp. používejte v souladu s těmito pokyny a takovým způsobem, který je předepsán pro konkrétní elektrické nářadí a to s ohledem na dané podmínky práce a druh prováděné práce. Používání nářadí k jiným účelům, než pro jaké je určeno, může vést k nebezpečným situacím.

5) SERVIS
- Servis elektrického nářadí svěřte kvalifikovanému opraváři. Mohou se používat pouze stejné náhradní díly. Zaručíte tak, že bude zachována bezpečnost elektrického nářadí.

BEZPEČNOSTNÍ POKYNY PRO PONORNÉ OKRUŽNÍ PILY

PRÁCE S PILOU
- **NEBEZPEČÍ:** Nedávejte ruce do pracovního prostoru pily ani k pilovému listu. Druhou rukou držte přední rukojeť nářadí nebo těleso motoru. Když držíte pilu oběma rukama, pilový list vám je nemůže poranit.
- Nesahejte pod obrobek. Ochranný kryt Vás pod obrobkem nemůže ochraňovat před pilovým listem.
- Tloušťku řezu přizpůsobte tloušťce obrobku. Pod obrobkem by mělo být vidět méně pilového kotouče než plnou výšku zubu kotouče.
- Řezaný materiál vždy pevně zajistěte. Řezaný kus nikdy nedržte v ruce nebo jinou částí těla. Řezaný kus musí být řádně podepřen a zajištěn, aby nedošlo k zasažení některé části těla, kotouč nezůstal uvíznutý v řezu nebo nedošlo ke ztrátě kontroly nad řezaným materiálem.
- Nářadí držte za izolované části určené k uchopení (rukojetích), protože v případě poškození vodiče pod napětím se může životu nebezpečné napětí přivést na kovové části přístroje a způsobit tak úraz obsluhy elektrickým proudem.
- Při provádění podélných řezů vždy používejte doraz, nebo veďte nářadí podél rovné hrany. To zlepšuje přesnost řezu a snižuje se tak nebezpečí, že pilový kotouč uvízne v řezu.
- Používejte vždy pilové kotouče s přídržným otvorem, který má správnou velikost a tvar. Pilové kotouče, které přesně nevyhovují přídržným součástem pily, mohou způsobit nadměrné vibrace a ztrátu kontroly nad pilou.
- Vždy používejte kotouče technické specifikace. Nevhodný kotouč může způsobit poranění obsluhy či poškodit pilu z důvodu příliš těžkého kotouče. Skutečnost, že kotouč lze na pilu nainstalovat, ještě neznamená bezpečný provoz.
- Nikdy nepoužívejte poškozené nebo nesprávné podložky nebo upevňovací šrouby pilových kotoučů. Podložky a upevňovací šrouby pilových kotoučů byly zkonstruovány speciálně pro Vaši pilu, aby dosahovaly optimálního výkonu a měly optimální bezpečnost provozu.

ZPĚTNÝ NÁRAZ A SOUVISEJÍCÍ UPOZORNĚNÍ
- Zpětný náraz je náhlá reakce na sevření nebo zaseknutí rotujícího pilového kotouče. Sevření nebo zaseknutí způsobí prudké zastavení nástroje, které následně způsobí, že se nářadí nekontrolovaně pohybuje ve směru opačném ke směru otáčení nástroje v místě uvíznutí. Pokud dojde např. k sevření nebo zaseknutí kotouče v obrobku, hrana kotouče, která vstupuje do bodu sevření, může způsobit, že bude kotouč vytlačen nahoru nebo odhozen. Kotouč může buď vyskočit směrem k obsluze nebo od ní, v závislosti na směru pohybu kotouče v místě zaseknutí. Zpětný náraz je výsledkem nesprávného používání elektronářadí a/nebo nesprávných pracovních postupů či podmínek a můžete mu zabránit důsledným dodržením níže popsaných bezpečnostních opatření:

a) Držte ponornou okružní pilu dobře oběma rukama a mějte předloktí v takové poloze, ve které budete vědět případnou sílu zpětného nárazu zvládnout. Vždy stůjte v boční poloze k rovině pilového kotouče, nikdy nedávejte pilový kotouč do jedné linie se svým tělem. V případě zpětného nárazu může pila skočit směrem dozadu, avšak obsluhující osoba může síly zpětného nárazu pomocí vhodných opatření zvládnout.
b) Pokud se pilový kotouč zablokuje, nebo přerušíte-li práci s nářadím, pilu vypněte a obrobek klidně držte, dokud se řezací kotouč zcela zastaví. Nikdy se nepokoušejte vybírat pilu z obrobku nebo ji táhnout směrem dozadu, dokud se pilový kotouč pohybuje, protože v takovém případě by mohl vzniknout zpětný náraz. Zjistěte příčinu zablokování pilového kotouče a odstraňte ji.
c) Když chcete znovu spustit pilu, která je v obrobku, vycentrujte pilový kotouč ve štěrbině řezu a zkontrolujte, zda nejsou zuby pily zaseknuty v materiálu obrobku. Když je pilový kotouč zablokován, nedá se v obrobku pohnout, nebo může způsobit zpětný náraz, pokud by se pila znovu spustila.
d) Velké desky při řezání podepřete, abyste snížili riziko zpětného nárazu zablokováním pilového kotouče. Velké desky se mohou následkem vlastní hmotnosti přehnout. Desky je třeba podpírat na obou stranách, iv blízkosti štěrbiny řezu a rovněž na hraně.
e) Nepožívejte tupé ani poškozené pilové kotouče. Pilové kotouče s otupenými zuby nebo s nesprávně nastavenými zuby vytvářejí příliš úzkou štěrbinu řezu a tím způsobují zvýšené tření, blokování pilového kotouče nebo vyvolání zpětného nárazu.
f) Před řezáním dobře utáhněte aretační šrouby hloubky řezu a úhlu řezu. Kdyby se během řezání nastavení změnilo, mohl by se pilový kotouč zablokovat a způsobit zpětný náraz nářadí.
g) Mimořádně opatrný je třeba být při řezání do existujících (neznámých) stěn nebo do jiných nepřehledných míst. Zapichovaný pilový kotouč mohou při řezání zablokovat různé skryté objekty, což může způsobit zpětný náraz.

FUNKCE OCHRANNÉHO KRYTU PILOVÉHO KOTOUČE

- Před každým použitím pily zkontrolujte, zda se ochranný kryt pilového kotouče ihned samovolně zavírá. Pilu nepoužívejte, pokud se ochranný kryt nepohybuje volně a okamžitě automatický nezavírá. Nikdy nezajišťujte ochranný kryt v otevřené poloze. svěrkami nebo přivázáním. Pokud pila neúmyslně spadne, mohlo by dojít k ohnutí krytu. Postarejte se o to, aby se ochranný kryt volně pohyboval a nedotýkal se pilového listu ani ostatních součástek při žádném z nastavitelných úhlů řezu ani při žádné možné hloubce řezu.
- Zkontrolujte stav a bezvadné fungování pružiny ochranného krytu. Pokud ochranný kryt a pružina nepracují bezvadně, nechte tyto části před použitím opravit. Poškozené součástky, lepkavé usazeniny nebo nahromaděné třísky způsobují, že dolní ochranný kryt pracuje zpomaleně.
- Nikdy neodkládejte pilu na pracovní stůl nebo na podlahu (na zem), aniž by byl pilový kotouč zakryt ochranným krytem. Nechráněný a dobíhající pilový kotouč způsobí pohyb pily proti směru řezu a přepílí vše, co mu stojí v cestě. Nezapomínejte na to, že pila má (po vypnutí) ještě určitý doběh.

DALŠÍ VÝSTRAŽNÁ UPOZORNĚNÍ

- Nesahejte rukama do otvoru pro vyhazování třísek. Rotující součástky by Vás mohly poranit.
- Nepracujte s pilou nad hlavou. V takovém případě byste neměli nad ručním elektrickým nářadím dostatečnou kontrolu.
- Používejte vhodné přístroje pro vyhledávání skrytých elektrických vedení a potrubí, abyste je neprořízli, nebo se obraťte na místní energetické podniky. Kontakt s elektrickým vodičem pod napětím může způsobit požár nebo mít za následek zásah elektrickým proudem. Poškození plynového potrubí může mít za následek explozi. Proniknutí do vodovodního potrubí způsobí věcné škody nebo může mít za následek zásah elektrickým proudem.
- Ponornou okružní pilu nepoužívejte jako stacionární nářadí. Pila není konstruována pro používání s řezacím stolem.
- Nepoužívejte pilové kotouče z rychlořezné oceli HSS. Takové pilové kotouče se mohou snadno zlomit.
- Ponornou okružní pilu nepoužívejte k řezání železných kovů. Žhavé třísky by mohly zapálit odsávací zařízení.
- Počkejte na úplné zastavení ručního elektrického nářadí, teprve poté jej odložte. Pracovní nástroj se může zaseknout a může zapříčinit ztrátu kontroly nad ručním elektrickým nářadím.

MONTÁŽ

- Před zahájením montáže, zařízení vypněte a vytáhněte zástrčku napájecího kabelu z elektrické zásuvky, abyste zabránili jeho nechtěnému spuštění a následnému možnému poranění.

MONTÁŽ/VÝMĚNA PILOVÉHO KOTOUČE (OBR. 2 – 4)

- Při montáži/výměně pilového kotouče používejte ochranné pracovní rukavice. Při kontaktu s pilovým kotoučem hrozí nebezpečí poranění.
- Používejte pouze takové pilové kotouče, které odpovídají technickým údajům uvedeným v tomto návodu k použití.
- V žádném případě nepoužívejte brusné kotouče.

1. Zatlačte páčku pro výměnu pilového kotouče (12) směrem doprava. Stiskněte uzamykací tlačítko ON/OFF spínače (3) směrem nahoru a zatlačte pilovou hlavu směrem dolů dokud neuslyšíte „kliknutí“. Pila zůstane uzamčena v poloze pro výměnu pilového kotouče.
2. Stiskněte zajišťovací tlačítko hřídele (14) a pomocí 5 mm imbusového klíče (17) uvolněte a demontujte upevňovací šroub pilového kotouče otáčením proti směru hodinových ručiček.
POZNÁMKA: Zajišťovací tlačítko hřídele (14) mačkejte pouze tehdy, když se hřídel pily nepohybuje. Jinak by se mohlo ruční elektrické nářadí poškodit.
3. Z pilového kotouče (11) demontujte upínací přírubu.
4. Namontujte nový pilový kotouč (11).
5. Na pilový kotouč (11) namontujte upínací přírubu.
6. Stiskněte zajišťovací tlačítko hřídele (14) a pomocí 5 mm imbusového klíče (17) namontujte a dotáhněte upevňovací šroub pilového kotouče otáčením ve směru hodinových ručiček.
- Zatlačte páčku pro výměnu pilového kotouče (12) směrem doleva. Pila se vrátí zpět do odpružené výchozí polohy.

INSTALACE VODÍCÍ LIŠTY (OBR. 5)

- Pomocí vodicí lišty můžete provádět na přímé řezy.
- V případě, že chcete spojit dvě vodící lišty, zasuňte upevňovací prvek do zářezu na vodicích lištách.
- Pomocí imbusového klíče (22) utáhněte stavěcí šrouby (23).

Poznámka: Pryžové těsnění na vodící liště slouží jako ochrana proti vytrhávání třísek, která u dřevěných obrobků zabraňuje vytrhávání povrchové plochy materiálu. Pilový kotouč musí zuby přímo přiléhat na pryžové těsnění. Pryžové těsnění je třeba před úplně prvním řezem pomocí vodicí lišty přizpůsobit. Přiložte vodicí lištu celou délkou k obrobku. Nastavte hloubku řezu na cca 10 mm. Zapněte pilu a veďte ji rovnoměrným pohybem a mírným posuvem ve směru řezu.
- Utáhněte aretační šroub vodicí lišty (16), abyste minimalizovali vůli mezi pilou a vodicí lištou.

ZAPNUTÍ A VYPNUTÍ (OBR. 6)

Zapnutí: Stiskněte uzamykací tlačítko ON/OFF spínače (3) a držte jej stisknuté současně stiskněte ON/OFF spínač (4).
Vypnutí: Uvolněte ON/OFF spínač (4).

Poznámka: Ujistěte se, že páčka pro výměnu pilového kotouče (12) je umístěna vlevo. Pokud je páčka pro výměnu pilového kotouče umístěna vpravo, nebude možné ON/OFF spínač zmáčknout a tedy ani ponornou okružní pilu zapnout.

ODSÁVÁNÍ PRACHU (OBR. 7)

- Prach z některých materiálů, například. z nátěrů obsahujících olovo, z některých druhů tvrdého dřeva, minerálů a kovů může být zdraví škodlivý. Kontakt s takovým prachem nebo jeho vdechování může vyvolávat alergické reakce a/nebo způsobit onemocnění dýchacích cest uživatele, případně osob, které se nacházejí v blízkosti pracoviště.
- Určité druhy prachu, například. prach z dubového nebo z bukového dřeva, se považují za rakovinotvorné, a

to především spolu s dalšími materiály, které se používají při zpracovávání dřeva (chromitan, chemické prostředky na ochranu dřeva). Materiál, který obsahuje azbest, smí opracovávat pouze speciálně vyškolení pracovníci.
- Používejte podle možnosti takové odsávání, které je pro daný materiál vhodné.
- Postarejte se o dobré větrání svého pracoviště.
- Doporučujeme Vám používat ochrannou dýchací masku s filtrem třídy P2.
- Dodržujte také předpisy vlastní země týkající se konkrétního obráběného materiálu.
- Vyhýbejte se usazování prachu na Vašem pracovišti. Několik druhů prachu se může snadno vznítit.
- Do otvoru pro vyhazování pilin (10) připojte externí odsávání prachu (vysavač).

NASTAVENÍ HLOUBKY ŘEZU (OBR. 8)
- Hloubka řezu je nastavitelná od 0 do 57 mm.
- Tloušťku řezu přizpůsobte tloušťce obrobku. Pod obrobkem by mělo být vidět méně pilového kotouče než plnou výšku zubu kotouče.
- Uvolněte seřizovací šroub hloubky řezu (6) a nastavte požadovanou hloubku pomocí stupnice hloubky řezu (7).
- Utáhněte stavěcí šroub hloubky řezu.
- Značky na stupnici hloubky řezu ukazují hloubku řezu s namontovanou vodicí lištou (A) a bez vodicí lišty (B).

NASTAVENÍ ÚHLU ZKOSENÍ (OBR. 9)
- Úhel zkosení lze nastavit v rozmezí:
  - 0 až 45°
  - -1 až 47° (je třeba otočit zajišťovací zarážku úhlu zkosení směrem doprava)
- Uvolněte seřizovací šroub úhlu zkosení (8) na obou stranách a pomocí stupnice úhlu zkosení (9) nastavte požadovaný úhel.
- Utáhněte seřizovací šroub úhlu zkosení.

NASTAVENÍ VODÍCÍ LIŠTY (OBR. 10)
- Dotáhněte aretační šroub vodicí lišty (16), aby se minimalizovala vůle (mezera) mezi pilou a vodicí lištou. Zajistí se tím přesný a plynulý pohyb pily po vodící liště bez kývání nebo kmitání.

PARALELNÍ DORAZ (OBR. 11)
- Paralelním doraz umožňuje používat ponornou okružní pilu jako klasickou ruční okružní pilu na rovné řezy.
- Zasuňte paralelní doraz do základní desky a zajistí jej pomocí aretačních šroubů (25 a 26).

ZAJIŠŤOVACÍ PÁČKA PROTI PŘEKLOPENÍ (OBR.12)
- Při řezání pod úhlem zkosení 45° a použití vodicí lišty může dojít k překlopení ponorné okružní pily. Namontujte na základní zajišťovací páčku proti překlopení (29), která ponornou okružní pilu pevně udrží na vodicí liště a zabrání jejímu převrácení během řezání.

ZNAČKY ŘEZU (OBR. 13)
- Značka řezu 0° ukazuje polohu pilového kotouče při pravoúhlém řezu.
- Značka řezu 45° ukazuje polohu pilového kotouče při šikmém řezu se sklonem 45° – při používání pily bez vodicí lišty.

POUŽITÍ

- Chraňte pilové kotouče před nárazem a úderem.
- Zajistěte obrobek tak, aby se při řezání nemohl posunout nebo pohnout.
- Uchopte pilu pevně oběma rukama a ujistěte se, že jedna ruka je umístěna na rukojeti (1) a druhá na přední rukojeti (2).
- Při použití vodicí lišty je třeba ji před zahájením řezu upevnit pomocí svorek.
- Ujistěte se, že napájecí kabel není umístěn ve směru řezu.

- Umístěte přední část pily na obrobek.
- Nastavte požadovanou hloubku řezu.
- Pilu zapněte.
- Veďte pilu rovnoměrně a s jemným posuvem ve směru řezu. Příliš velký posuv výrazně snižuje životnost pracovních nástrojů a může způsobit i poškození pily.
- Řezací výkon a kvalita řezu závisí především na stavu pilového kotouče a tvaru jeho zubů. Používejte proto jen ostré pilové kotouče, které jsou vhodné pro konkrétní obráběný materiál.
- Po ukončení řezu pilu vypněte.

DOPORUČENÉ RADY

Řezání dřeva

- Správná volba pilového kotouče se řídí druhem dřeva, kvalitou dřeva a tím, zda plánujete provádět podélné nebo příčné řezy.
- U podélných řezů smrkového dřeva vznikají dlouhé spirálovité třísky.
- Prach vznikající při obrábění bukového a dubového dřeva je mimořádně zdraví škodlivý, proto při takové činnosti pracujte vždy s připojeným externím odsáváním prachu.

Řezání plastů

- **Upozornění:** Při řezání plastů, především PVC, vznikají dlouhé třísky, které mají spirálovitý tvar a které mohou být nabity statickou elektřinou. Následkem toho se může otvor pro vyhazování pilin (10) ucpat. Bude proto nejlepší, budete-li pracovat s připojeným externím odsáváním prachu.
- Pilu přisouvejte k obrobku v zapnutém stavu a nařezávejte jej opatrně. Potom pracujte plynule bez přerušování dále, aby se zuby pilového kotouče rychle nezanášely.

Řezání neželezných kovů

- **Upozornění:** K řezání neželezných kovů používejte pouze vhodný ostrý pilový kotouč. To Vám zaručí vytvoření čistého řezu a zabrání zablokování pilového kotouče.
- Pilu přisouvejte k obrobku v zapnutém stavu a nařezávejte jej opatrně. Potom pracujte dále s malým posuvem a bez přerušování.
- Při řezání profilů začínejte řezat vždy na úzké straně. U U-profilů nikdy nezačínejte řezat na otevřené straně. Pokud jsou profily dlouhé, podložte je, abyste zabránili zablokování pilového kotouče a vyhnuli se zpětnému nárazu.

Řezání lehkých stavebních hmot (materiálů s minerální složkou)

- Při řezání lehkých stavebních hmot dodržujte zákonná ustanovení a doporučení výrobce příslušného materiálu.
- Lehké stavební hmoty se smějí řezat jen nasucho a obrábět výlučně s připojeným externím odsáváním prachu.
- Pracujte vždy s namontovanou vodicí lištou.

ÚDRŽBA

- **Před zahájením jakékoli kontroly nebo údržby, zařízení vypněte a vytáhněte zástrčku napájecího kabelu z elektrické zásuvky.**
- Ponornou okružní pilu důkladně vyčistěte po každém použití. Pokud nečistoty nelze odstranit, použijte měkký hadřík navlhčený v mýdlové vodě. Nikdy nepoužívejte čisticí prostředky nebo rozpouštědla jako je benzín, alkohol, čpavek apod.! Tato rozpouštědla mohou poškodit plastové části výrobku.
- Pravidelně kontrolujte své zařízení a když zjistíte, že některé součástky jsou opotřebované nebo poškozené, preventivně je kvůli vlastní bezpečnosti vyměňte. Opotřebené či poškozené části stroje se mohou vyměnit pouze v autorizovaném servisu nebo jejich výměnu zajistí prodejce.
-Postarejte se o to, aby byly použity originální náhradní součástky značky Worcraft.

KONTROLA ÚHLOVÉ PŘESNOSTI (OBR. 14)

- Po určité době používání ponorné okružní pily je vhodné zkontrolovat přesnost řezů pod nastaveným úhlem.

Postup kontroly:

- Nachystejte si potřebná měřidla (45° a 90°)
- Proveďte kontrolní řezy a pomocí měřidel zkontrolujte přesnost.
- Pokud jsou řezy přesné, není nutná žádná úprava. V opačném případě upravte aretační šrouby úhlového dorazu.
- Zajišťovací zarážku úhlu zkosení posuňte směrem dopředu, čímž si uvolněte přístup k aretačním šroubům úhlového dorazu. Následně pomocí 2,5 mm imbusového klíče upravte úhlové dorazy podle potřeby.
    - Horní šroub = přesnost 90° (kolmý řez)
    - Dolní šroub = přesnost 45° (šikmý řez)

Poznámka: V žádném případě neprovádějte žádné úpravy na nové ponorné okružní pile! Výrobce kalibroval úhly řezu již při výrobě. Úpravy prováděj jen po dlouhodobém používání, a pouze pokud máte podezření na nepřesnost a ověříte si jej pomocí standardních měřidel.

OCHRANA ŽIVOTNÍHO PROSTŘEDÍ



Symbol přeškrtnuté nádoby na odpad na produktech nebo v průvodních dokumentech znamená, že použité elektrické a elektronické výrobky nesmí být přidány do běžného komunálního odpadu. Pro správnou likvidaci, obnovu a recyklaci doručte tyto výrobky na určená sběrná místa, kde budou přijata zdarma. Alternativně v některých zemích můžete vrátit své výrobky místnímu prodejci při koupi ekvivalentního nového produktu. Správnou likvidací tohoto produktu pomůžete zachovat cenné přírodní zdroje a napomáháte prevenci potenciálních negativních dopadů na životní prostředí a lidské zdraví, což by mohly být důsledky nesprávné likvidace odpadů. Další podrobnosti si vyžádejte od místního úřadu nebo nejbližšího sběrného místa. Při nesprávné likvidaci tohoto druhu odpadu mohou být v souladu s národními předpisy uděleny pokuty.

WORCRAFT
POWER TOOLS

Záruční list / Warranty

Výrobní číslo:	Dátum prodeje:	Podpis a razítko prodejce:

Meno zákazníka (názov firmy):	Adresa zákazníka (sídlo firmy):

Zákazník svým podpisem potvrzuje, že mu bylo zařízení předvedeno a vysvětleno, že byl seznámen s návodem k obsluze, nasazením a užíváním stroje a že mu zařízení bylo vydáno kompletní.	Podpis zákazníka:

Záznamy o reklamacích – záručních opravách

Dátum přijetí reklamace:	Datum ukončení reklamace:	Evidenční číslo reklamace:	Podpis prevedené záruční opravy (Záznam o neoprávněné reklamace)	Razítko servisního technika:

Podmínky záruky

1. Dodavatel poskytuje na tento výrobek záruční dobu uvedenou v tomto záručním listu za podmínek dodržení způsobu používání a skladování výrobku v souladu s platnými podmínkami a normami, jako i návodem k obsluze. Záruční doba začíná běžet od data prodeje. Záruka na baterie je 12 měsíců.
2. Prodloužená záruční doba 5 let se poskytuje na výrobek za podmínek, že tento výrobek je dodavatelem označený v seznamu výrobků s prodlouženou zárukou, konečným zákazníkům je spotřebitel a výrobek nebude používaný na komerční nasazení. Prodloužená záruka je podmíněna pravidelnými servisními prohlídkami v autorizovaných servisních střediscích dodavatele.
3. Záruční doba se prodlužuje o dobu, po kterou byl výrobek v záruční opravě a je o tom uveden záznam v seznamu o záručních opravách tohoto záručního listu. Právo na záruční opravu si spotřebitel může uplatnit v některém autorizovaném servisním středisku, podle přiloženého seznamu A servisních středisek. Servisní střediska B převádějí záruční opravy pouze na produkty, které byly prodány v jejich provozech. Seznam servisních středisek je pravidelně aktualizován u prodejců a na stránce dovozu: www.strendpro.sk.
4. Servisní středisko je povinné zajistit záruční opravu v zákonem stanovené lhůtě. Zákonem stanovená lhůta pro vyřízení reklamace začíná běžet dnem následujícím po datu přijetí reklamace v servisním středisku..
5. Bezplatná záruční oprava nemůže být uplatňována pokud jde o poruchy, které byly způsobeny používáním výrobku v rozporu s ustanoveními uvedenými v návodu k obsluze, nesprávnou manipulací, mechanickým poškozením, běžným mechanickým opotřebením dílů způsobeným provozem stroje, vinou obsluhy, živelnou pohromou, neoprávněným zásahem do výrobku, poruchy zapříčiněné použitím nevhodných náhradních dílů, použitím nevhodného paliva, a zřejmé přetížení stroje v důsledku trvalého překračování horní hranice výkonu. Práce spojené s čištěním, základní údržbou, ošetřováním nebo nastavením zařízení, které může převést obsluha a jsou uvedeny v návodu k obsluze, nespadají do rozsahu záruky.
6. Za běžné opotřebení dílů se zváží hlavně opotřebení: všech rotujících a pohyblivých části, řezných částí a jejich krytů, střižných šroubů a klínů, převodových a klínových řemenů, řetězových převodů, třecí plochy brzd a spojek, dezény pneumatik a díly běžné údržby jako jsou: vzduchové , hydraulické a olejové filtry, zapalovací svíčky, olejové a chladící náplně.
7. Z prodloužené záruky jsou vyjmuty části strojů a zařízení, na které je konkrétní výrobce poskytuje kratší záruku jako dodavatel na samotný výrobek, ve kterém jsou namontovány. Do této kategorie částí patří: akumulátory, žárovky a podobně.
8. Právo uplatnit nároky plynoucí ze záruky mě vlastník výrobku, pokud tak učiní nejpozději v poslední den záruční doby.
9. Při reklamacích se postupuje podle příslušných ustanovení občanského zákoníku a Zákona o ochraně spotřebitele.
10. Servisní prohlídky, které jsou podmínkou prodloužené 5 leté záruky, musí být prováděny pouze v autorizovaném servisním středisku dodavatele, v pravidelných intervalech a období mezi jednotlivými prohlídkami nesmí překročit dobu 12 měsíců. První servisní prohlídka musí být provedena nejpozději do 12 měsíců od data prodeje výrobku. Servisní prohlídky provádějí servisní střediska v období posledních tří a prvních dvou měsících kalendářního roku. Každá servisní prohlídka musí být zaznamenána v tomto záručním listě s uvedeným datem prohlídky, podpisem a razítkem servisního střediska. Servisní prohlídkou se rozumí kontrola stroje, výměna náplní a filtrů dle doporučení výrobce, výměna opotřebených a poškozených dílů, které mohou ovlivnit poškození nebo opotřebení jiných dílů a samotné nastavení stroje. Úkon servisní prohlídky a použitý materiál se účtuje dle platného ceníku servisního střediska.

Při uplatňování reklamace je reklamující povinen předložit k reklamaci čistý a kompletní výrobek, doklad o koupi nebo vyplněný a potvrzený záruční list. V případě prodloužené záruky, záznamy o servisních prohlídkách a daňové doklady za jednotlivé prohlídky. Při nesplnění některé z podmínek prodloužené záruky uvedené v tomto záručním listu, se na výrobek poskytuje záruční doba 2 roky.

ZÁRUČNÍ A POZÁRUČNÍ SERVIS PROVÁDÍ ZÁSTUPCE VÝROBCE

Zplnomocněný zástupce výrobce: Slovakia Trend Export-Import s.r.o., Michalovská 87/1414, 073 01 Sobrance
Fax: **(056) 652-2329** Tel: **0915 392 687** E-mail: **servis@slovakia-trend.sk**

HU HUNGARIAN

MERÜLŐ KÖRFŰRÉSZ

HASZNÁLAT

A merülő körfűrészt hosszanti és keresztirányú vágások készítésére használják tömör fa felületen, egyenes és ferde vágással egyaránt. Megfelelő fűrészlapokkal vékony falú, színesfémekből (pl. profilok), könnyű építőanyagokból vagy műanyagokból készült anyagokat is vághat. Vasfémek megmunkálása tilos.

A készüléket csak rendeltetésszerűen használja. Bármilyen más használat nem rendeltetésszerű használatnak minősül. A nem rendeltetésszerű használatból eredő károkért vagy sérülésekért a felhasználó/üzemeltető, és nem a gyártó felelős. Felhívjuk figyelmét, hogy ez a készülék nem kereskedelmi vagy ipari használatra készült. A garancia nem érvényes, ha a készüléket kereskedelmi, ipari vagy hasonló célokra használják..

TECHNIKAI PARAMÉTEREK		
	FESZÜLTSÉG / FREKVENCIA	230 V / 50 Hz
	ENERGIAFOGADÁS	1 200 W
	TERHELÉS NÉLKÜLI SEBESSÉG	5 000 perc^{-1}
	VÁGÓKORONG	Ø 165 x 20 mm
		24 fog
	MAX. VÁGÁSI MÉLYSÉG 90°	57 mm
	MAX. VÁGÁSI MÉLYSÉG 45°	42 mm
	VIBRÁCIÓK	4,62 m/s^2 Eltérés (K) = 1,5 m/s^2
	AKUSZTIKUS TELJESÍTMÉNYSZINT (LWA)	100 dB(A) Eltérés (K) = 3 dB(A)
	HANGNYOMÁSSZINT (LpA)	92 dB(A) Eltérés (K) = 3 dB(A)
	SÚLY	4,5 kg

A KÉSZÜLÉK RÉSZEI			
1	Fogantyú	16	Vezetősín rögzítőcsavara
2	Elülső fogantyú	17	5 mm-es imbuszkulcs
3	BE/KI kapcsoló reteszelő gombja	18	Vágási mélységjelző
4	KI/BE kapcsoló	19	Ferdeszög reteszelő ütköző
5	Alaplap	20	Vezetősín
6	Vágásmélység-állító csavar	21	Fűrészlap
7	Vágási mélység skála	22	Imbuszkulcs
8	Ferdeszög-állító csavar	23	Beállítócsavar
9	Ferdeszög skála	24	Bilincs
10	Fűrészpor kidobó lyuk	25	Párhuzamos vezető rögzítőcsavarja (elöl)
11	Fűrészlap	26	Párhuzamos vezető rögzítőcsavarja (hátul)
12	Fűrészlap-csere kar	27	Csere szén
13	Motor	28	Párhuzamos ütköző
14	Tengelyrögzítő gomb	29	Borulásgátló rögzítőkar
15	Vágásjelző		

JELMAGYARÁZAT	
	Általános figyelmeztetés a veszélyre.
	Olvassa el a használati utasítást.
	Ne dobja a háztartási hulladékba. Ehelyett környezetbarát,
	Kérjük, vegye fel a kapcsolatot az út mentén található újrahasznosító központokkal. Kérjük, ügyeljen a környezetvédelemre. A termék megfelel a vonatkozó európai irányelveknek, és elvégezték ezen irányelvek megfelelőségértékelési módszerét.
	Viseljen védőszemüveget.
	Viseljen védőkesztyűt.
	Viseljen hallásvédőt.
	Viseljen védő légzésvédő maszkot.
	Kettős szigetelésvédelem II. Nincs szükség földelésre.
	Javítás közben a gépet tilos elektromos aljzatba csatlakoztatni.

ÁLTALÁNOS BISZTONSÁGI ELŐÍRÁSOK AZ ELKETROMOS SZERSZÁMOKHOZ

- **FIGYELMESZTETÉS! Olvassa el az elektromos szerszámhoz mellékelt biztonsági figyelmeztetéseket, utasításokat, illusztrációkat és műszaki adatokat.** Az alábbi utasítások be nem tartása áramütést, tüzet és/vagy súlyos sérülést okozhat.

1) MUNKAHELYI BISZTONSÁG

- A munkahelyet tisztán és jól megvilágítva kell tartani. A rendetlenség és a sötét terek balesetekhez vezethetnek.
- Ne használjon elektromos szerszámokat robbanásveszélyes környezetben, gyúlékony folyadékok, gázok vagy por jelenlétében. Az elektromos szerszámok szikrákat keltenek, amelyek meggyújthatják a port vagy a gőzöket.
- Elektromos szerszámok használata közben tartsa távol a gyermekeket és más személyeket. Ha elterelődik a figyelmed, elveszítheted az irányítást a tevékenységed felett.

2) ELEKTROMOS BISZTONSÁG

- Az elektromos szerszám tápkábelének csatlakozódugójának illeszkednie kell a hálózati aljzathoz. Soha semmilyen módon ne módosítsa az elektromos rendszert. tápkábel. Soha ne csatlakoztasson csatlakozóhoz vagy más adapterhez olyan szerszámokat, amelyek tápkábelének csatlakozóján védőérintkező található. A sértetlen csatlakozódugók és a megfelelő aljzatok csökkentik az áramütés kockázatát. A sérült vagy összegubancolódott tápkábelek növelik az áramütés kockázatát. Ha a tápkábel sérült, azt a gyártótól vagy annak szervizképviseletétől beszerezhető speciális tápkábellel kell kicserélni.
- A kezelőnek nem szabad testével földelt tárgyakat érintenie, például csöveket, központi fűtés radiátorokat, tűzhelyeket és hűtőszekrényeket. Az áramütés veszélye nagyobb, ha a tested földelve van.
- Ne tegye ki az elektromos szerszámokat esőnek, nedvességnek vagy víznek. Soha ne érintse meg az elektromos szerszámokat nedves kézzel. Az elektromos szerszámokat soha ne mossa folyó víz alatt, és ne merítse vízbe.
- A kábelt nem szabad túlterhelni. Soha ne használja a kábelt az elektromos szerszám hordozásához, húzásához vagy a konnektor kihúzásához. A kábelt nem szabad hőnek, olajnak, éles széleknek vagy mozgó alkatrészeknek kitenni. A sérült vagy összegubancolódott kábelek növelik az áramütés kockázatát.

- Soha ne dolgozzon olyan szerszámmal, amelynek sérült a hálózati kábele. kábel vagy villa, vagy ha a földre esett és bármilyen módon megsérült.
- Ha elektromos szerszámot használ a szabadban, használjon kültéri használatra alkalmas hosszabbító kábelt. A kültéri használatra alkalmas kábel használata csökkenti az áramütés kockázatát.
- Ha nedves helyen használ elektromos szerszámot, használjon maradékáram-védőkapcsolóval (RCD) védett tápegységet. Az RCD használata csökkenti az áramütés kockázatát. A „maradékáram-védőkapcsoló (RCD)" kifejezés helyett használható a „földzárlatvédelmi megszakító (GFCI)" vagy a „földszivárgás-védőkapcsoló (ELCB)" kifejezés is.
- Tartsd meg a hatalmat. Az elektromos szerszámot csak a szigetelt fogantyúfelületeknél fogja meg, mert a vágó- vagy fúrótartozék működés közben rejtett vezetékekhez vagy a saját kábeléhez érhet.

3) SZEMÉLYI BISZTONSÁG

- Legyen figyelmes és körültekintő elektromos szerszámok használatakor, maximális figyelmet fordítva a végzett feladatra. Koncentrálj a munkára. Ne használjon elektromos szerszámot, ha fáradt, vagy ha kábítószer, alkohol vagy gyógyszer hatása alatt áll. Egy pillanatnyi figyelmetlenség elektromos szerszámok használata közben súlyos személyi sérülést okozhat. Elektromos árammal végzett munka során. A szerszám használata közben ne egyen, ne igyon és ne dohányozzon.
- Használjon védőfelszerelést. Mindig viseljen szemvédőt. Használjon a végzett munka típusának megfelelő védőfelszerelést. A munkakörülményeknek megfelelően használt védőfelszerelések, például légzésvédő, csúszásgátló biztonsági cipő, fejvédő vagy hallásvédő csökkentik a személyi sérülés kockázatát.
- Kerülje a véletlen bekapcsolást. eszközök. Ne vigyen magával elektromos áramot. az ujját a kapcsolón vagy a ravaszon tartva nyúljon a csatlakoztatott elektromos szerszámhoz. Elektromos feszültséghez való csatlakoztatás előtt győződjön meg arról, hogy a kapcsoló vagy a kioldógomb „ki" állásban van. Villamosenergia-átvitel. szerszámokat úgy, hogy az ujját a kapcsolón tartja, vagy a csatlakozódugót a konnektorba csatlakoztatja. Súlyos sérülést okozhat, ha egy elektromos szerszámot bekapcsolt állásban lévő konnektorba csatlakoztat.
- Mielőtt bekapcsolná az áramot. Távolítson el minden beállító kulcsot és szerszámot a szerszámból. A szerszám forgó alkatrészéhez csatlakoztatott villáskulcs vagy kulcs személyi sérülést okozhat.
- Mindig tartson stabil testtartást és egyensúlyt. Csak olyan helyen dolgozzon, ahol biztonságosan el tud jutni. Soha ne becsüld túl a saját erődet. Ne használjon elektromos szerszámokat, ha fáradt.
- Öltözzön megfelelően. Viseljen munkaruhát. Ne viseljen bő ruházatot vagy ékszert. Ügyeljen arra, hogy haja, ruházata, kesztyűje vagy testének bármely más része ne kerüljön túl közel az elektromos készülék forgó vagy forró részeihez. eszközök.
- Csatlakoztassa az áramot. porelszívó eszköz. Ha van benne áram. Ha a szerszámhoz porgyűjtő vagy elszívó eszköz csatlakoztatható, győződjön meg arról, hogy az megfelelően van csatlakoztatva és használva. Az ilyen eszközök használata korlátozhatja a por okozta veszélyeket.
- Rögzítse szilárdan a munkadarabot. Használjon ácsszorítót vagy satut a megmunkálandó munkadarab rögzítéséhez.
- Ne használjon semmilyen szerszámot, ha alkohol, kábítószer, gyógyszer vagy más bódító, illetve függőséget okozó szer hatása alatt áll.
- A készüléket nem használhatják csökkent fizikai, érzékszervi vagy mentális képességű, illetve tapasztalattal és tudással nem rendelkező személyek (beleértve a gyermekeket is), kivéve, ha a biztonságukért felelős személy felügyeli őket, vagy eligazítást nyújt a készülék használatáról. A gyermekeket felügyelni kell, hogy ne játsszanak a készülékkel.

4) AZ ELEKTROMOS SZERSZÁMOK HASZNÁLATA ÉS KARBANTARTÁSA

- Elektromos. Mindig húzza ki a szerszámot a konnektorból. hálózatot bármilyen probléma esetén működés közben, tisztítás vagy karbantartás előtt, bármilyen mozgatás során és a működés végén! Soha ne dolgozzon elektromos árammal. szerszámot, ha az bármilyen módon sérült.
- Ha a szerszám rendellenes hangot vagy szagot kezd kiadni, azonnal hagyja abba a munkát.
- Ne terhelje túl az elektromos szerszámot. Az elektromos szerszámok jobban és biztonságosabban fognak működni, ha a tervezett sebességgel működteti őket. Használja a megfelelő, az adott munkához tervezett

eszközöket. A megfelelő szerszám jól és biztonságosan elvégzi a feladatát, amire tervezték.
- Ne használjon olyan elektromos szerszámokat, amelyeket nem lehet biztonságosan be- és kikapcsolni a vezérlőkapcsolóval. Az ilyen eszközök használata veszélyes. A sérült kapcsolót egy minősített szervizközpontnak kell megjavítania.
- Bármilyen beállítás, tartozékcsere vagy karbantartás előtt húzza ki a szerszámot az áramforrásból. Ez az intézkedés csökkenti a véletlen beindítás kockázatát.
- A használaton kívüli elektromos szerszámokat gyermekek és illetéktelen személyek elől elzárva tárolja. A szerszámgépek veszélyesek lehetnek tapasztalatlan felhasználók kezében. Az elektromos szerszámokat száraz és biztonságos helyen tárolja.
- Gondosan tartsa karban az elektromos szerszámokat jó állapotban. Rendszeresen ellenőrizze a mozgó alkatrészek beállítását és mozgását. Ellenőrizze a védőburkolatok vagy más alkatrészek sérüléseit, amelyek veszélyeztethetik az elektromos szerszám biztonságos működését. Ha a szerszám sérült, további használat előtt javíttassa meg. Sok balesetet az elektromos szerszámok nem megfelelő karbantartása okoz.
- Tartsa a vágószerszámokat élesen és tisztán. A megfelelően karbantartott és élesített szerszámok megkönnyítik a munkát, csökkentik a sérülésveszélyt, és lehetővé teszik a munka jobb irányítását. A használati utasításban meghatározottaktól vagy az importőr által ajánlottaktól eltérő tartozékok használata károsíthatja a szerszámot és sérülést okozhat.
- Elektromos szerszámok, tartozékok, munkaeszközök stb. Használja ezeket az utasításokat és az adott elektromos szerszámra előírt módon, figyelembe véve a munkakörülményeket és a végzendő munka típusát. A szerszám rendeltetésétől eltérő célú használata veszélyes helyzetekhez vezethet.

5) SZERVIZ
- Az elektromos szerszámokat szakképzett szerelővel szervizeltesse. Csak azonos pótalkatrészek használhatók. Ez biztosítja az elektromos szerszám biztonságának megőrzését.

BISZTONSÁGI ELŐÍRÁSOK A MERÜLŐ KÖRFŰRÉSZHEZ

MUNKA A FŰRÉSZEL
- **VESZÉLY:** Ne tegye a kezét a fűrész munkaterületére vagy a fűrészlap közelébe. Fogd meg a másik kezeddel a szerszám elülső fogantyúját vagy a motorházat. Ha mindkét kezével fogja a fűrészt, a fűrészlap nem tud sérülést okozni nekik.
- Ne nyúljon a munkadarab alá. A védőburkolat nem tud megvédeni a munkadarab alatti fűrészlaptól.
- A vágási vastagságot a munkadarab vastagságához igazítsa. A fűrészlapból kevesebbnek kell látszódnia a munkadarab alatt, mint a fűrészlap fogainak teljes magassága.
- Mindig rögzítse a vágandó anyagot. Soha ne tartsa a vágandó darabot a kezében vagy a teste bármely más részével. A vágandó darabot megfelelően alá kell támasztani és rögzíteni, hogy elkerüljük a test bármely részének megütését, a penge beszorulását a vágásba, vagy a vágandó anyag feletti uralom elvesztését.
- A szerszámot a szigetelt fogantyúknál (fogantyúknál) fogja meg, mert egy élő vezető sérülése esetén veszélyes feszültség kerülhet a szerszám fém alkatrészeire, és áramütést okozhat a kezelőnek.
- Hosszanti vágások készítésekor mindig használjon ütközőt, vagy vezesse a szerszámot egy egyenes él mentén. Ez javítja a vágás pontosságát és csökkenti annak kockázatát, hogy a fűrészlap beszorul a vágásba.
- Mindig olyan fűrészlapokat használjon, amelyeknek a rögzítőfurata megfelelő méretű és alakú. A fűrész rögzítőelemeibe nem illeszkedő fűrészlapok túlzott rezgést és a fűrész feletti uralom elvesztését okozhatják.
- Mindig műszaki adatokkal rendelkező lemezeket használjon. A nem megfelelő fűrészlap a túl nehéz fűrészlap miatt sérülést okozhat a kezelőnek vagy károsíthatja a fűrészt. Az a tény, hogy egy fűrészlap felszerelhető a fűrészre, nem jelenti azt, hogy biztonságosan kezelhető.
- Soha ne használjon sérült vagy nem megfelelő alátéteket vagy fűrészlap-rögzítő csavarokat. Alatt-
A fűrészlap csapágyait és rögzítőcsavarjait kifejezetten az Ön fűrészéhez tervezték az optimális teljesítmény elérése és az optimális üzembiztonság garantálása érdekében.

A VISSZAÜTÉS ÉS VELE JÁRÓ FIGYELMESZTETÉSEK

- A visszaütés a forgó fűrészlap beszorulására vagy beszorulására adott hirtelen reakció. A becsípődés vagy elakadás a szerszám hirtelen leállását okozza, ami viszont azt eredményezi, hogy a szerszám ellenőrizetlenül elmozdul a szerszám elakadási pontján fennálló forgásirányával ellentétes irányba. Ha például a korongot beszorítja vagy beszorítja a munkadarabba, a korong beszorulási pontjába kerülő éle a korong fellökődését vagy elrepülését okozhatja. A penge a beszorulás helyén a penge mozgásának irányától függően a kezelő felé vagy tőle elfelé ugorhat. A visszarúgás az elektromos szerszám helytelen használatának és/vagy helytelen munkavégzési eljárásoknak vagy körülményeknek az eredménye, és az alábbiakban leírt biztonsági óvintézkedések gondos betartásával megelőzhető:

a) Fogja meg erősen a merülő körfűrészt mindkét kezével, és helyezze az alkarját úgy, hogy képes legyen elviselni az esetleges visszarúgás erejét. Mindig a fűrészlap síkjához képest oldalirányban álljon, soha ne helyezze a fűrészlapot a testével egy vonalba. Visszarúgás esetén a fűrész hátraugorhat, de a kezelő megfelelő intézkedésekkel kontrollálni tudja a visszarúgás erőit.

b) Ha a fűrészlap beszorul, vagy ha megszakítja a munkát a szerszámmal, kapcsolja ki a fűrészt, és tartsa mozdulatlanul a munkadarabot, amíg a vágólap teljesen le nem áll. Soha ne próbálja meg eltávolítani a fűrészt a munkadarabról, vagy hátrafelé húzni, miközben a fűrészlap mozog, mert ez visszarúgást okozhat. Keresse meg a fűrészlap beszorulásának okát, és szüntesse meg.

c) A munkadarabban lévő fűrész újraindításakor helyezze a fűrészlapot a vágás közepére, és ellenőrizze, hogy a fűrészfogak nem akadtak-e be a munkadarabba. Ha a fűrészlap blokkolva van, nem tud mozogni a munkadarabban, vagy visszarúgást okozhat, ha a fűrészt újraindítják.

d) Fűrészelés közben támassza alá a nagy paneleket, hogy csökkentse a fűrészlap beszorulása okozta visszarúgás kockázatát. A nagy lemezek saját súlyuk alatt megereszkedhetnek. A lemezeket mindkét oldalról alá kell támasztani, beleértve a vágott rés közelét és a szélét is.

e) Ne használjon tompa vagy sérült fűrészlapokat. A tompa fogú vagy helytelenül beállított fogú fűrészlapok túl keskeny vágást hoznak létre, ami fokozott súrlódást, a fűrészlap beszorulását vagy visszarúgást okozhat.

f) Fűrészelés előtt húzza meg szorosan a vágási mélység és a vágási szög rögzítőcsavarjait. Ha fűrészelés közben megváltoztatja a beállítást, a fűrészlap beszorulhat, és a szerszám visszarúghat.

g) Rendkívül óvatosan kell eljárni meglévő (ismeretlen) falakba vagy más nem látható területekre történő vágáskor. A beszorult fűrészlapot vágás közben különféle rejtett tárgyak blokkolhatják, ami visszarúgást okozhat.

A FŰRÉSZLAP-VÉDŐ MŰKÖDÉSE

- A fűrész minden egyes használata előtt ellenőrizze, hogy a fűrészlapvédő azonnal és automatikusan bezáródik-e. Ne használja a fűrészt, ha a védőburkolat nem mozog szabadon, és nem záródik azonnal automatikusan. Soha ne rögzítse a védőburkolatot nyitott helyzetben, pl. bilincsek vagy kötés. Ha a fűrész véletlenül leesik, a burkolat meghajolhat. Győződjön meg arról, hogy a védőburkolat szabadon mozog, és nem ér hozzá a fűrészlaphoz vagy más alkatrészekhez az állítható vágási szögek vagy a lehetséges vágási mélységek egyikénél sem.
- Ellenőrizze a védőburkolat rugójának állapotát és megfelelő működését. Ha a védőburkolat és a rugó nem működik megfelelően, használat előtt javíttassa meg ezeket az alkatrészeket. A sérült alkatrészek, a ragadós lerakódások vagy a felhalmozódott forgácsok miatt az alsó védőburkolat lassan működik.
- Soha ne helyezze a fűrészt munkapadra vagy a padlóra anélkül, hogy a fűrészlap be lenne takarva.

védőburkolat. Egy védelem nélküli és forgó fűrészlap miatt a fűrész a vágás irányával ellentétes irányba mozdul el, és átvág mindent, ami az útjába kerül. Ne feledje, hogy a fűrésznek még van némi utánfutási ideje (kikapcsolás után).

EGYÉB FIGYELMEZTETÉSEK

- Ne nyúljon kézzel a forgácskidobó nyílásba. A forgó alkatrészek sérülést okozhatnak.
- Ne dolgozzon a fűrésszel a feje fölött. Ebben az esetben nem lenne kellően ura a kéziszerszámnak.
- Használjon megfelelő eszközöket a rejtett elektromos vezetékek és csövek felkutatásához, hogy elkerülje azok elvágását,

vagy forduljon a helyi energiaszolgáltatóhoz. Az élő elektromos vezetékkel való érintkezés tüzet vagy

áramütést okozhat. A gázcső sérülése robbanást okozhat. A vízvezetékekbe való behatolás anyagi kárt okozhat, vagy áramütést okozhat.
- Ne használja a merülő körfűrészt álló szerszámként. A fűrész nem vágóasztallal való használatra készült.
- Ne használjon gyorsacél (HSS) fűrészlapokat. Az ilyen fűrészlapok könnyen eltörhetnek.
- Ne használja a merülő körfűrészt vasfémek vágására. Az izzó forgácsok meggyújthatják az elszívóberendezést.
- Várja meg, amíg az elektromos szerszám teljesen leáll, mielőtt leteszi. A munkaeszköz beszorulhat, és elveszítheti az irányítást az elektromos szerszám felett.

SZERELÉS

- Az összeszerelés megkezdése előtt kapcsolja ki a készüléket, és húzza ki a tápkábelt a konnektorból, hogy elkerülje a véletlen bekapcsolás és az esetleges sérüléseket.

A FŰRÉSZLAP FELSZERELÉSE/CSERÉJE (2–4. ÁBRA)

- A fűrészlap felszerelése/cseréje során viseljen védőkesztyűt. Sérülésveszély áll fenn, ha hozzáér a fűrészlaphoz.
- Csak olyan fűrészlapokat használjon, amelyek megfelelnek a jelen használati utasításban megadott műszaki adatoknak.
- Soha ne használjon dörzskorongokat.

1. Nyomja a fűrészlap-cserélő kart (12) jobbra. Nyomja felfelé a BE/KI kapcsoló reteszelő gombját (3), és nyomja lefelé a fűrészfejet, amíg egy kattanást nem hall. A fűrészlap cseréjéhez a fűrész rögzített helyzetben marad.
2. Nyomja meg az orsórögzítő gombot (14), és egy 5 mm-es imbuszkulccsal (17) lazítsa meg és távolítsa el a fűrészlap rögzítőcsavarját az óramutató járásával ellentétes irányba forgatva.
MEGJEGYZÉS: A tengelyrögzítő gombot (14) csak akkor nyomja meg, ha a fűrésztengely nem mozog. Ellenkező esetben a szerszám károsodhat.
3. Vegye le a szorítókarimát a fűrészlapról (11).
4. Szerelje be az új fűrészlapot (11).
5. Szerelje fel a szorítókarimát a fűrészlapra (11).
6. Nyomja meg az orsórögzítő gombot (14), és egy 5 mm-es imbuszkulccsal (17) szerelje be és húzza meg a fűrészlap rögzítőcsavarját az óramutató járásával megegyező irányba forgatva.
- Nyomja a fűrészlap-cserélő kart (12) balra. A fűrész visszatér a rugós alaphelyzetbe.

VEZETŐLÁB FELSZERELÉSE (5. ÁBRA)

- A vezetősín segítségével egyenes vágásokat végezhet.
- Ha két vezetősínt szeretne összekapcsolni, helyezze a rögzítőelemet a vezetősínek bevágásába.
- Húzza meg az állítócsavarokat (23) az imbuszkulccsal (22).
Megjegyzés: A vezetősín gumitömítése forgácsvédőként szolgál, amely megakadályozza az anyag felületének leszakadását fa megmunkálása során. A fűrészlapot úgy kell elhelyezni, hogy a fogai közvetlenül a gumitömítéshez érjenek. A gumitömítést a vezetősín segítségével kell beállítani az első vágás előtt. Helyezze a vezetősínt teljes hosszában a munkadarabhoz. Állítsa a vágási mélységet körülbelül 10 mm-re. Kapcsolja be a fűrészt, és egyenletes mozgással, enyhe előtolással vezesse a vágás irányába.
- Húzza meg a vezetősín rögzítőcsavarját (16), hogy minimalizálja a fűrész és a vezetősín közötti játékot.

BE- ÉS KIKAPCSOLÁS (6. ÁBRA)

Bekapcsolás: Nyomja meg a BE/KI kapcsoló reteszelő gombját (3), és tartsa lenyomva, miközben egyidejűleg megnyomja a BE/KI kapcsolót (4).
Leállítás: Engedje el a BE/KI kapcsolót (4).
Megjegyzés: Győződjön meg arról, hogy a fűrészlap-cserélő kar (12) bal oldalon van. Ha a fűrészlap-csere kar jobb oldalon található, akkor nem lehet megnyomni a BE/KI kapcsolót, és ezért nem lehet bekapcsolni a merülő körfűrészt.

PORELSZÍVÁS (7. ÁBRA)

- Egyes anyagok pora, pl. az ólomtartalmú festékekből, egyes keményfafajtákból, ásványokból és fémekből származó anyagok károsak lehetnek az egészségre. Az ilyen porral való érintkezés vagy belélegzés allergiás reakciókat és/vagy légúti megbetegedést okozhat a felhasználónál vagy a munkahely közelében tartózkodó személyeknél.
- Bizonyos porfajták, pl. A tölgy- vagy bükkfa pora rákkeltőnek tekinthető, különösen más, a fafeldolgozásban használt anyagokkal (krómát, kémiai faanyagvédőszerek) együtt. Azbesztet tartalmazó anyagokat csak speciálisan képzett munkavállalók dolgozhatnak fel.
- Ha lehetséges, az anyaghoz megfelelő elszívást használjon.
- Biztosítson jó szellőzést a munkahelyén.
- Javasoljuk, hogy P2 szűrőosztályú védőmaszkot használjon.
- Tartsa be az adott anyagra vonatkozó országában érvényes előírásokat is.
- Kerülje a por felhalmozódását a munkahelyén. Sokféle por könnyen meggyulladhat.
- Csatlakoztassa a külső porelszívót (porszívót) a fűrészpor kidobó nyíláshoz (10).

A VÁGÁSI MÉLYSÉG BEÁLLÍTÁSA (8. ÁBRA)

- A vágási mélység 0 és 57 mm között állítható.
- A vágási vastagságot a munkadarab vastagságához igazítsa. A fűrészlapból kevesebbnek kell látszódnia a munkadarab alatt, mint a fűrészlap fogainak teljes magassága.
- Lazítsa meg a vágási mélység beállító csavarját (6), és állítsa be a kívánt mélységet a vágási mélység skála (7) segítségével.
- Húzza meg a vágási mélység beállító csavarját.
- A vágási mélység skálán lévő jelölések a felszerelt vezetősínnel (A) és vezetősín nélkül (B) látható vágási mélységet mutatják.

FERDESZÖG BEÁLLÍTÁSA (9. ÁBRA)

- A ferde szög a következő tartományon belül állítható:
  - 0–45°
  - -1 és 47° között (a ferdevágási szög reteszelőjét jobbra kell forgatni)
- Lazítsa meg a ferdeségszög beállító csavarját (8) mindkét oldalon, és a ferdeségszög skálájának (9) segítségével állítsa be a kívánt szöget.
- Húzza meg a ferdeségszög beállító csavart.

A VEZETŐLÁB BEÁLLÍTÁSA (10. ÁBRA)

- Húzza meg a vezetősín rögzítőcsavarját (16), hogy minimalizálja a fűrész és a vezetősín közötti játékot (rést). Ez biztosítja a fűrész pontos és sima mozgását a vezetősín mentén, billegés vagy rezgés nélkül.

PÁRHUZAMOS ÜTKÖZÉS (11. ÁBRA)

- A párhuzamos ütköző lehetővé teszi a merülő körfűrész klasszikus kézi körfűrészként való használatát egyenes vágásokhoz.
- Helyezze be a párhuzamos ütközőt az alaplapba, és rögzítse a rögzítőcsavarokkal (25 és 26).

BORULÁSGÁTLÓ RÖGZÍTŐ KAR (12. ÁBRA)

- 45°-os ferde szögben történő vágás és vezetősín használata esetén a merülő körfűrész felborulhat. Szerelje fel az alapra a billenésgátló reteszelő kart (29), amely szilárdan rögzíti a merülőfűrészt a vezetősínen, és megakadályozza a felborulást vágás közben.

VÁGÁSI NYÍLÁSOK (13. ÁBRA)

- A 0°-os vágási jelzés a fűrészlap helyzetét mutatja derékszögű vágás esetén.
- A 45°-os vágási jelzés a fűrészlap helyzetét mutatja 45°-os ferde vágás esetén – vezetősín nélküli fűrész használata esetén.

HASZNÁLAT

- Óvja a fűrészlapokat az ütésektől és a rázkódástól.
- Rögzítse a munkadarabot úgy, hogy vágás közben ne mozdulhasson el vagy mozdulhasson el.
- Fogja meg erősen a fűrészt mindkét kezével, ügyelve arra, hogy az egyik keze a fogantyún (1), a másik pedig az elülső fogantyún (2) legyen.
- Vezetősín használata esetén a vágás megkezdése előtt szorítókkal kell rögzíteni.
- Ügyeljen arra, hogy a tápkábel ne a vágás irányába feküdjön.
- Helyezze a fűrész elejét a munkadarabra.
- Állítsa be a kívánt vágási mélységet.
- Kapcsolja be a fűrészt.
- Vezesse a fűrészt egyenletesen és finom előtolással a vágás irányába. A túl sok takarmány jelentősen csökkenti az élettartamot
munkaeszközöket, és a fűrészt is károsíthatja.
- A vágási teljesítmény és a vágás minősége elsősorban a fűrészlap állapotától és fogainak alakjától függ. Ezért csak olyan éles fűrészlapokat használjon, amelyek alkalmasak a megmunkálandó anyaghoz.
- A vágás befejezése után kapcsolja ki a fűrészt.

AJÁNLOTT TIPPEK

Favágás

- A fűrészlap megfelelő kiválasztása a fa típusától, a fa minőségétől és attól függ, hogy hosszirányú vagy keresztirányú vágásokat tervez-e végezni.
- Lucfenyőfa hosszirányú vágásakor hosszú, spirális alakú forgács keletkezik.
- A bükk és tölgyfa megmunkálása során keletkező por rendkívül káros az egészségre, ezért ilyenkor mindig csatlakoztatott külső porelszívóval kell dolgozni.

Műanyag vágás

- Figyelmeztetés: Műanyagok, különösen PVC fűrészelésekor hosszú, spirális alakú forgácsok keletkeznek, amelyek statikus elektromossággal töltődhetnek fel. Ennek következtében a fűrészpor kidobó nyílása (10) eltömődhet. Ezért a legjobb külső porelszívóval dolgozni.
- Bekapcsolt állapotban mozgassa a fűrészt a munkadarabhoz, és óvatosan vágjon. Ezután folytassa a folyamatos, megszakítás nélküli munkát, hogy elkerülje a fűrészlap fogainak gyors eltömődését.

Színesfémek vágása

- Figyelmeztetés: Nemvasfémek vágásához csak megfelelően éles fűrészlapot használjon. Ez biztosítja a tiszta vágást és megakadályozza a fűrészlap beszorulását.
- Bekapcsolt állapotban mozgassa a fűrészt a munkadarabhoz, és óvatosan vágjon. Ezután folytassa a munkát kis előtolással és megszakítás nélkül.
- Profilok vágásakor mindig a keskeny oldalon kezdje a vágást. Soha ne kezdje a vágást az U-profilok nyitott oldalán. Ha a profilok hosszúak, támassza alá őket, hogy megakadályozza a fűrészlap beszorulását és a visszarúgást.

Könnyű építőanyagok (ásványi komponensű anyagok) vágása

- Könnyű építőanyagok fűrészelésekor tartsa be a vonatkozó jogszabályokat és a gyártó ajánlásait.
anyag.
- Könnyű építőanyagokat csak szárazon szabad vágni és csak külső porelszívással szabad megmunkálni.
- Mindig felszerelt vezetősínnel dolgozzon.

KARBANTARTÁS

- Bármilyen ellenőrzés vagy karbantartás megkezdése előtt kapcsolja ki a készüléket, és húzza ki a tápkábelt a konnektorból.

- Minden használat után alaposan tisztítsa meg a merülő körfűrészt. Ha a szennyeződés nem távolítható el, használjon szappanos vízzel megnedvesített puha rongyot. Soha ne használjon tisztítószereket vagy

oldószereket, például benzint, alkoholt, ammóniát stb.! Ezek az oldószerek károsíthatják a termék műanyag részeit.
- Rendszeresen ellenőrizze a készüléket, és ha kopott vagy sérült alkatrészeket talál, saját biztonsága érdekében cserélje ki azokat. A gép kopott vagy sérült alkatrészeit csak hivatalos szervizközpont vagy a kereskedő cserélheti ki.
- Győződjön meg róla, hogy eredeti Worcraft alkatrészeket használ.

SZÖGPONTOSSÁG ELLENŐRZÉSE (14. ÁBRA)

- Miután a merülő körfűrészt egy bizonyos ideig használta, tanácsos ellenőrizni a vágások pontosságát a beállított szögnél.

Ellenőrzési eljárás:

- Készítse elő a szükséges mérőeszközöket (45° és 90°)
- Végezzen próbavágásokat, és használjon mérőeszközöket a pontosság ellenőrzéséhez.
- Ha a vágások pontosak, akkor nincs szükség beállításra. Egyéb esetben állítsa be a szögütköző rögzítőcsavarjait.
- Mozgassa előre a ferdevágási szög rögzítő ütközőjét, hogy hozzáférjen a szögütköző rögzítőcsavarjaihoz. Ezután egy 2,5 mm-es imbuszkulccsal állítsa be a szögütközőket szükség szerint.
    - Felső csavar = 90°-os pontosság (merőleges vágás)
    - Alsó csavar = 45°-os pontosság (ferde vágás)

Megjegyzés: Semmilyen körülmények között ne végezzen módosításokat egy új merülő körfűrészen! A gyártó a gyártás során kalibrálta a vágási szögeket. Csak hosszabb használat után végezzen beállítást, és csak akkor, ha pontatlanságra gyanakszik, és ellenőrizze azt szabványos mérőeszközökkel.

KÖRNYEZETVÉDELEM



A termékeken vagy a kísérő dokumentumokon található áthúzott szemeteskuka szimbólum azt jelenti, hogy a használt elektromos és elektronikus termékeket tilos a háztartási hulladékkal keverni. A megfelelő ártalmatlanítás, hasznosítás és újrahasznosítás érdekében kérjük, hogy ezeket a termékeket a kijelölt gyűjtőpontokon juttassa el, ahol ingyenesen átveszik azokat. Alternatív megoldásként egyes országokban visszaviheti termékeit a helyi kiskereskedőhöz, ha egyenértékű új terméket vásárol. A termék megfelelő ártalmatlanításával segít megőrizni az értékes természeti erőforrásokat, és megelőzni a környezetre és az emberi egészségre gyakorolt lehetséges negatív következményeket, amelyek egyébként a nem megfelelő hulladékkezelésből adódhatnának. További részletekért kérjük, forduljon a helyi önkormányzathoz vagy a legközelebbi gyűjtőhelyhez. Az ilyen típusú hulladék nem megfelelő ártalmatlanítása a nemzeti előírásoknak megfelelően bírságot szabhat ki..

WORCRAFT
POWER TOOLS

Garancialevél/Warranty

Modellszám:	Eladás dátuma:	Eladó aláírása és pecsétje:

Ügyfél neve (cég neve):	Ügyfél címje (Cég címje):

Az ügyfél az aláírásával megerősíti, hogy a készüléket bemutatták és elmagyarázták neki, hogy ismeri a gép üzemeltetésére és használatára vonatkozó utasításokat, valamint hogy a készülék teljesen volt neki kiadva.	Ügyfél aláírása:

Jegyzések a panszokról – jótálási javítások

A panasz elfogadásának dátuma:	A panasz befejezésének dátuma:	A panasz száma:	Aláírás az átvet jótálási javításról (Jegyzések a jogosulatlan panszról)	Serviztechnikus pecsétje:

Jótállás feltételek

1. A szállító biztosítja a termék jótálását amely szerepel a garancialevelen a feltétellel, hogy a használat és tárolás összhangban lesz a feltételekel és normákal, valamint a használati utasítással. A garanciaidő az értékesítés időpontjától kezdődik.
   A jòtálási idő a töltőkre 12 hónap.
2. A kiterjesztett garanciát 5 éves időszakra nyújtják a feltétellel, hogy a termék bevan írva a hoszab garancia termékek listájára, az utolsó használó a vevő, es nemlesz használva kereskedelmi célokra. A kiterjesztett jótállás rendszeres szervizellenőrzést igényel a szállító hivatalos szervizközpontjában.
3. A garancia időtartama meghosszabbodik a termék garanciális idejével mikor a szervizközpontba volt javításba, és a jótállási lapon felvann jegyezve ez az idő. A jótállási igényt a fogyasztó igényelheti egy hivatalos szervizközpontban, a mellékelt "A" szervizközpont lista szerint.
   A "B" szervizközpontokba csak ojan termékeken végeznek javításokat amelyeket ott adtak ell. A szervizközpontok listáját rendszeresen frissítik a gyártók és az import oldalon: www.strendpro.sk.
4. A Szervizközpontnak a törvényi határidőn belül jótállási javítást kell biztosítania. A panaszkezelés törvényes határideje a panasz kézhezvételét követő napon kezdődik
5. Az ingyenes garanciális javítás nem alkalmazható a termék helytelen használatából eredő hibákra, az üzemeltetési utasítás okal elentétben, a nem megfelelő kezelésének, a gép mechanikai károsodásra, az általános mechanikai károsodásra amely általános használatkor keletkezik, az üzemeltető helytelen használatára, természeti katasztrófáknál, a termékkel való illetéktelen beavatkozásnél , a nem megfelelő pótalkatrészek használatánál a nem megfelelő tüzelőanyag használatnál és a látszólagos gépi túlterhelés következtében fellépő hibáknál a felső teljesítmény határ folyamatos túllépése miatt. Az üzemeltető által kezelhető, és a használati utasításban felsorolt tisztítási, karbantartási, gondoskodás és a beálltási munkák nem tartoznak a jótállás hatálya alá.
6. Az alkatrészek kopásának elsősorban ojan alkatrészek kopása érthető mind: minden forgó és mozgó alkatrész, vágó rész és burkolat, kapcsok és ékek, fogaskerekek és ékszíjak, láncos fogaskerekek, súrlódás és tengelykapcsoló súrlódó felületek, gumiabroncs futófelületek és rutinszerű karbantartási alkatrészek, mint például: , hidraulikus és olajszűrők, gyújtógyertyák, olaj- és hűtőfolyadék-kazetták
7. A kiterjesztett garanciából kivannnak hagyva olyan gépek és berendezések mentesített részeit, amelyeknél az adott gyártó rövidebb garanciát nyújt, mint maga a termék gyártója. Ez a kategória magában foglalja: akkumulátorok, izzók és hasonlók
8. A garancia alá tartozó igények igénybevételéhez való jog a termék tulajdonosa, feltéve hogy ezt legkésőbb a jótállási időszak utolsó napján teszi meg.
9. A követelések feldolgozása a Polgári Törvénykönyv és a Fogyasztóvédelmi Törvény vonatkozó rendelkezéseinek megfelelően történik.
10. A meghosszabbított 5 éves garanciális feltételeknek megfelelő szervizellenőrzést csak rendszeres időközönként, a szállító hivatalos szervizközpontjában lehet elvégezni, és az egyes vizsgálatok közötti időszak nem haladhatja meg a 12 hónapot. Az első szervizvizsgálatot legkésőbb a termék értékesítésének napjától számított 12 hónapon belül kell elvégezni. A szervizvizsgálatokat a naptári év utolsó három és első két hónapjában szervizközpontok végzik. Minden szervizvizsgálatot fel kell jegyezni a jótállási jegyen a szervizközpont ellenőrzésének, aláírásának és bélyegzőjének dátumával. A szervizvizsgálat a gyártó által ajánlott gépellenőrzést, a patronok és szűrők cseréjét, a kopott és sérült alkatrészek cseréjét, amelyek a más alkatrészek károsodását, kopását és a gép beállítását érinthetik. A szolgáltatási ellenőrzést és a felhasznált anyagot egy érvényes kiszolgálóközponti árlista szerint kell kiszámítani.

A panasz benyújtásakor a panaszolt köteles benyújtani egy tiszta és teljes terméket, a vásárlás igazolását, vagy egy kitöltött és megerősített garanciajegyet a panaszra. A kiterjesztett garancia esetén a szervizvizsgálatok és az egyes túrák adózási dokumentumait rögzítik.
Ha a garanciális kártyán a meghosszabbított garanciális feltételek egyikének sem felel meg, a termék 2 év garanciát vállal.

A JÓTÁLLÁSON BELÜLI ÉS JÓTÁLLÁSON KÍVÜLI SZERVIZT A GYÁRTÓ FELHATALMAZOTT KÉPVISELŐJE VÉGZI

A gyártó felhatalmazott képviselője: Slovakia Trend Export-Import s.r.o., Michalovská 87/1414, 073 01 Sobrance
Fax: **(056) 652-2329** Tel: **0915 392 687** E-mail: **servis@slovakia-trend.sk**

RO ROMÂNĂ

FERĂSTRĂU CU PLONJARE

UTILIZAREA PENTRU CARE A FOST CONCEPUT

Acest ferăstrău cu plonjare (denumit în continuare „produs” sau „sculă electrică”) este potrivit pentru tăierea longitudinală și transversală prin tăiere cu plonjare în următoarele materiale fixate ferm: Lemn masiv / PAL / Materiale plastice / Materiale de construcție ușoare.
Ferăstrăul cu plonjare trebuie utilizat numai cu o șină de ghidare special concepută. Lucrul cu metale nu este permis.
Orice altă utilizare sau modificare a produsului este considerată utilizare necorespunzătoare și poate duce la pericole precum deces, vătămări corporale care pun viața în pericol și daune materiale. Producătorul nu este răspunzător pentru daunele cauzate de utilizarea necorespunzătoare.
Produsul este destinat exclusiv uzului casnic. Nu este destinat utilizării comerciale, operațiunilor industriale sau scopuri similare.

DESCRIEREA APARATULUI (Fig 1)

Stimate client,
Vă mulțumim foarte mult pentru alegerea produselor noastre. Vă rugăm să verificați dacă articolul este complet, conform specificațiilor din setul de livrare. Dacă lipsesc piese, vă rugăm să contactați centrul nostru de service sau punctul de vânzare.

Nr. articol	Descriere articol	Cantitate		Nr. articol	Descriere articol	Cantitate
1	Ferăstrău cu plonjare	1		5	Ghidaj opritor paralel	1
2	Șină de ghidare	2		6	Manetă anti-răsturnare	1
3	Cheie hexagonală de 5 mm	1		7	Perie de carbon	2
4	Cheie hexagonală de 3 mm	1		8	Clemă tip C	1

Pericol! Echipamentul și materialul de ambalare nu sunt jucării. Nu lăsați copiii să se joace cu pungi de plastic, folii sau piese mici. Există pericol de înghițire sau sufocare!

SPECIFICAȚII TEHNICE

Model/tip	TS12-165A / 80165	Adâncime de tăiere la 45º	42mm
Tensiune	220-240V~, 50-60Hz	Clasă de izolație	II
Putere de intrare	1200W	Nivel de presiune acustică	L_{PA}=92 dB(A), K=3 dB(A)
Turație la mers în gol	5000/min	Nivel de putere acustică	L_{WA}=100 dB(A), K=3 dB(A)
Dimensiunea lamei	Ø165x Ø20mmx24T	Vibrații	$a_{h,w}$=4.62m/s^2 , K=1,5m/s^2
Adâncime de tăiere la 90º	57mm	Greutate	4.5kg

INFORMAȚII PRIVIND ZGOMOTUL/VIBRAȚIILE

Nivelul de vibrații indicat în această fișă informativă a fost măsurat în conformitate cu un test standardizat conform EN 62841 și poate fi utilizat pentru a compara o sculă cu alta. Acesta poate fi utilizat pentru o evaluare preliminară a expunerii.
Nivelul declarat al emisiei de vibrații reprezintă principalele aplicații ale sculei. Cu toate acestea, dacă scula este utilizată pentru aplicații diferite, cu accesorii sau unelte de inserție diferite sau este întreținută necorespunzător, emisia de vibrații poate diferi. Acest lucru poate crește semnificativ nivelul de expunere pe parcursul perioadei totale de lucru.
O estimare a nivelului de expunere la vibrații trebuie să ia în considerare și momentele în care scula este oprită sau când funcționează, dar nu execută lucrarea. Acest lucru poate reduce semnificativ nivelul de expunere pe parcursul perioadei totale de lucru. Identificați măsuri suplimentare de siguranță pentru a proteja operatorul de efectele vibrațiilor, cum ar fi: întreținerea uneltei și a accesoriilor, menținerea mâinilor calde, organizarea modelelor de lucru.

EXPLICAREA SIMBOLURILOR

	Atenție!		Deconectați imediat ștecherul de la rețea dacă acesta este deteriorat, încurcat sau tăiat. Deconectați întotdeauna ștecherul de la rețea înainte de a lucra la dispozitiv.
	Citiți manualul.		Purtați căști de protecție.
	Purtați ochelari de protecție		Purtați o mască de protecție
	Aparatele electrice nu trebuie eliminate împreună cu deșeurile menajere.		Clasa de protecție II

DESCRIEREA APARATULUI (a se vedea fig.1)

1	Mâner principal	10	Tub de extracție a prafului	19	Știft de reglare a unghiului
2	Mâner frontal	11	Lamă de ferăstrău	20	Șină de ghidare
3	Buton de siguranță	12	Manetă de blocare a schimbării lamei	22	Cheie hexagonală de 3 mm
4	Întrerupător PORNIT/OPRIT	13	Motor	24	Clemă

5	Placă de bază	14	Știft de blocare a axului	25	Buton de blocare a ghidajului (față)
6	Buton de tăiere în adâncime	15	Indicator de tăiere	26	Buton de blocare a ghidajului (spate)
7	Scală de tăiere în adâncime	16	Buton de reglare pentru șină	27	Perie de carbon suplimentară
8	Buton de tăiere în unghi	17	Cheie hexagonală de 5 mm	28	Ghidaj opritor paralel
9	Scală de tăiere în unghi	18	Indicator al adâncimii de tăiere	29	Manetă anti-răsturnare

SIGURANȚA

Avertismente generale de siguranță privind sculele electrice

AVERTISMENT Citiți toate avertismentele și toate instrucțiunile de siguranță.

Nerespectarea avertismentelor și instrucțiunilor poate duce la electrocutare, incendiu și/sau vătămări corporale grave.

Păstrați toate avertismentele și instrucțiunile pentru referințe ulterioare.

Termenul „sculă electrică" din avertismente se referă la sculele electrice alimentate de la rețea (cu cablu) sau la sculele electrice alimentate cu baterie (fără cablu).

Siguranța zonei de lucru

● Mențineți zona de lucru curată și bine iluminată. Zonele aglomerate sau întunecate pot provoca accidente.

● Nu utilizați scule electrice în atmosfere explozive, cum ar fi în prezența lichidelor, gazelor sau prafului inflamabile. Sculele electrice generează scântei care pot aprinde praful sau vaporii.

● Țineți copiii și persoanele din jur la distanță în timp ce utilizați o sculă electrică. Distragerile vă pot face să pierdeți controlul.

Siguranța electrică

● Ștecherele sculelor electrice trebuie să se potrivească cu priza. Nu modificați niciodată ștecherul în niciun fel. Nu utilizați un ștecher adaptor cu scule electrice cu împământare. Ștecherele nemodificate și prizele potrivite vor reduce riscul de electrocutare.

● Evitați contactul corpului cu suprafețe împământate, cum ar fi țevile, caloriferele, aragazele și frigiderele. Există un risc crescut de electrocutare dacă corpul dumneavoastră este împământat.

● Nu expuneți sculele electrice la ploaie sau la condiții de umezeală. Apa care pătrunde într-o sculă electrică va crește riscul de electrocutare.

● Nu utilizați abuziv cablul. Nu utilizați niciodată cablul pentru a transporta, trage sau deconecta scula electrică. Țineți cablul departe de căldură, ulei, muchii ascuțite și piese mobile. Cablurile deteriorate sau încurcate cresc riscul de electrocutare.

● Când utilizați o sculă electrică în aer liber, utilizați un prelungitor potrivit pentru utilizare în exterior. Utilizarea unui cablu potrivit pentru utilizare în exterior reduce riscul de electrocutare.

● Dacă utilizarea unei scule electrice într-un loc umed este inevitabilă, utilizați o sursă de alimentare protejată de un dispozitiv de curent rezidual (RCD). Utilizarea unui RCD reduce riscul de electrocutare.

Siguranța personală

● Fiți vigilent, urmăriți ceea ce faceți și folosiți bunul simț când operați o sculă electrică. Nu utilizați o scula electrică dacă sunteți obosit sau sub influența drogurilor, alcoolului sau medicamentelor. Un moment de neatenție în timpul utilizării sculelor electrice poate duce la vătămări corporale grave.

● Folosiți echipament individual de protecție. Purtați întotdeauna ochelari de protecție. Echipamentul de protecție, cum ar fi masca de protecție, încălțămintea de protecție antiderapantă, casca de protecție sau protecția auditivă, utilizat în condiții adecvate, va reduce vătămările corporale.

● Preveniți pornirea accidentală. Asigurați-vă că întrerupătorul este în poziția oprit înainte de a conecta scula la sursa de alimentare și/sau la acumulator, de a ridica sau de a transporta scula.

Transportul sculelor electrice cu degetul pe întrerupător sau pornirea sculelor electrice care au întrerupătorul în poziție pornită poate provoca accidente.

● Scoateți orice cheie de reglare sau cheie fixă înainte de a porni scula electrică. O cheie fixă sau o cheie lăsată atașată de o parte rotativă a sculei electrice poate duce la vătămări corporale.

● Nu vă întindeți excesiv. Mențineți o poziție corectă și echilibru în orice moment. Acest lucru permite un control mai bun al sculei electrice în situații neprevăzute.

● Îmbrăcați-vă corespunzător. Nu purtați haine largi sau bijuterii. Țineți părul, hainele și mănușile departe de piesele în mișcare. Hainele largi, bijuteriile sau părul lung pot fi prinse în piesele în mișcare.

● Dacă sunt prevăzute dispozitive pentru conectarea instalațiilor de extragere și colectare a prafului, asigurați-vă că acestea sunt conectate și utilizate corect. Utilizarea sistemelor de colectare a prafului poate reduce pericolele legate de praf.

Utilizarea și îngrijirea sculelor electrice

● Nu forțați scula electrică. Utilizați scula electrică corectă pentru aplicația dumneavoastră. Scula electrică corectă va face treaba mai bine și mai sigur la viteza pentru care a fost proiectată.

● Nu utilizați scula electrică dacă întrerupătorul nu o pornește și nu o oprește. Orice sculă electrică care nu poate fi controlată cu întrerupătorul este periculoasă și trebuie reparată.

● Deconectați ștecherul de la sursa de alimentare și/sau acumulatorul de la scula electrică înainte de a efectua orice reglaje, schimba accesorii sau depozita sculele electrice. Astfel de măsuri de siguranță preventive reduc riscul de pornire accidentală a sculei electrice.

● Nu depozitați sculele electrice cu regim de mers în gol la îndemâna copiilor și nu permiteți persoanelor care nu sunt familiarizate cu scula electrică sau cu aceste instrucțiuni să le utilizeze. Sculele electrice sunt periculoase în mâinile utilizatorilor neinstruiți.

● Întrețineți sculele electrice. Verificați dacă există nealiniere sau blocare a pieselor mobile, ruperea pieselor și orice altă condiție care poate afecta funcționarea sculei electrice. Dacă este deteriorată, reparați scula electrică înainte de utilizare. Multe accidente sunt cauzate de scule electrice prost întreținute.

● Mențineți accesoriile tăietoare ascuțite și curate. Accesoriile tăietoare întreținute corespunzător, cu muchii tăietoare ascuțite, sunt mai puțin susceptibile de a se bloca și sunt mai ușor de controlat.

● Utilizați scula electrică, accesoriile și cuțitele sculei etc. în conformitate cu aceste instrucțiuni, ținând cont de condițiile de lucru și de lucrarea care trebuie efectuată. Utilizarea sculei electrice pentru operațiuni diferite de cele prevăzute ar putea duce la o situație periculoasă.

Reparațiile

● Solicitați ca reparațiile sculei electrice să fie effectuate de către un tehnician calificat, care folosește doar piese de schimb identice. Acest lucru va asigura menținerea siguranței sculei electrice.

Instrucțiuni de siguranță specifice aparatului pentru ferăstraie circulare

Instrucțiuni de siguranță pentru toate ferăstraiele

Metoda de tăiere cu ferăstrău

a) ⚠ PERICOL! Nu apropiați mâinile de zona de tăiere și de lama de ferăstrău. Țineți mânerul auxiliar sau carcasa motorului cu cealaltă mână. Când folosiți ambele mâini pentru a ține ferăstrăul, niciuna dintre ele nu poate fi rănită de lama de ferăstrău.

b) Nu introduceți mâna sub piesa de prelucrat. Apărătoarea lamei nu vă poate proteja de lama de ferăstrău de sub piesa de prelucrat.

c) Setați adâncimea de tăiere pentru a se potrivi cu grosimea piesei de prelucrat. Sub piesa de prelucrat trebuie să fie vizibilă o înălțime mai mică decât un dinte complet.

d) Nu țineți niciodată piesa de prelucrat care urmează să fie tăiată în mână sau peste picior. Fixați piesa de prelucrat pe o suprafață de lucru stabilă. Este important să fixați piesa de prelucrat în siguranță pentru a minimiza pericolul de contact fizic, blocarea lamei de ferăstrău sau pierderea controlului.

e) Țineți scula electrică numai de mânerele izolate atunci când efectuați lucrări în timpul cărora scula accesorie poate intra în contact cu cablurile de alimentare ascunse sau cu propriul cablu de alimentare al sculei. Contactul cu un fir sub tensiune va pune, de asemenea, sub tensiune părțile metalice expuse ale sculei electrice și ar putea provoca un șoc electric operatorului.

f) Când efectuați tăieturi longitudinale, utilizați întotdeauna un ghidaj longitudinal sau un ghidaj drept. Acest lucru va îmbunătăți precizia tăieturii și va reduce probabilitatea blocării lamei de ferăstrău.

g) Folosiți întotdeauna lame de ferăstrău de dimensiunea corectă și cu un orificiu central de fixare adecvat (de exemplu, în formă de stea sau rotund). Lamele care nu se potrivesc cu accesoriile de montare ale ferăstrăului vor rula excentric, provocând pierderea controlului.
h) Nu utilizați niciodată șaibe sau șuruburi ale lamei deteriorate sau incorecte. Șaibele și șuruburile lamei au fost special concepute pentru ferăstrăul dumneavoastră, pentru performanțe optime și siguranță în funcționare.

Instrucțiuni suplimentare de siguranță pentru toate ferăstraiele
Reculul - cauze și instrucțiuni de siguranță corespunzătoare
- Un recul este o reacție bruscă cauzată de agățarea, blocarea sau alinierea greșită a lamei de ferăstrău, care determină ferăstrăul să sară în sus necontrolat și în afara piesei de prelucrat în direcția operatorului;
- dacă lama de ferăstrău se agață sau se blochează într-o tăietură îngustă, lama nu se mai poate roti, iar puterea motorului împinge aparatul înapoi în direcția operatorului;
- dacă lama de ferăstrău se răsucește în tăietura de ferăstrău sau se aliniază greșit, dinții de la marginea din spate a lamei de ferăstrău se pot prinde în suprafața lemnului, provocând ieșirea lamei de ferăstrău din tăietură și sărirea ferăstrăului înapoi în direcția operatorului.

Reculul este rezultatul utilizării greșite a ferăstrăului și/sau al procedurilor sau condițiilor de operare incorecte. Acest lucru poate fi evitat prin luarea măsurilor de precauție adecvate, așa cum este descris mai jos.
a) Țineți ferăstrăul ferm în ambele mâini și poziționați brațele astfel încât să poată absorbi forța unui recul. Stați întotdeauna în lateralul lamei de ferăstrău și niciodată în linie cu aceasta. Dacă se produce un recul, ferăstrăul circular poate sări înapoi. Cu toate acestea, luând măsurile de precauție adecvate, operatorul poate controla forțele de recul.
b) Dacă lama de ferăstrău se blochează sau dacă vă opriți din lucru, opriți ferăstrăul și țineți-l fix în piesa de prelucrat până când lama de ferăstrău s-a oprit complet din rotire. Nu încercați niciodată să scoateți ferăstrăul de pe piesa de prelucrat sau să-l trageți înapoi în timp ce lama de ferăstrău este încă în mișcare, deoarece acest lucru ar putea duce la un recul. Investigați și luați măsuri corective pentru a elimina cauza blocării lamei.
c) Dacă doriți să reporniți un ferăstrău care este încă în piesa de prelucrat, centrați lama de ferăstrău în tăietură și verificați dacă dinții nu sunt prinși nicăieri în piesa de prelucrat. Dacă lama ferăstrăului se blochează, aceasta poate sări din piesa de prelucrat sau poate provoca un recul la repornirea ferăstrăului.
d) Sprijiniți panourile mari pentru a minimiza riscul de prindere a lamei și de recul. Panourile mari tind să se curbeze sub propria greutate. Panourile/plăcile trebuie susținute pe ambele părți: adică atât în vecinătatea tăieturii ferăstrăului, cât și la margine.
e) Nu utilizați lame de ferăstrău tocite sau deteriorate. Lamele de ferăstrău cu dinți tociți sau nealiniați pot provoca frecare excesivă, deoarece tăietura ferăstrăului este prea îngustă, iar acest lucru poate provoca blocarea lamei de ferăstrău și recul.
f) Înainte de tăiere, asigurați-vă că elementele de fixare pentru setările adâncimii de tăiere și unghiului de tăiere sunt strânse. Dacă setările se modifică în timpul tăierii, lama de ferăstrău se poate bloca și provoca un recul.
g) Fiți deosebit de atenți atunci când tăiați în pereți existenți sau în alte zone ascunse. Lama de ferăstrău introdusă s-ar putea prinde de obiecte ascunse și ar putea provoca un recul.

Funcția apărătorii inferioare a lamei
a) Verificați dacă apărătoarea inferioară a lamei se închide corect înainte de fiecare utilizare. Nu folosiți ferăstrăul dacă apărătoarea inferioară a lamei nu se mișcă liber și nu se închide instantaneu. Nu prindeți și nu legați niciodată apărătoarea inferioară a lamei în poziția deschisă. Dacă ferăstrăul este scăpat accidental, apărătoarea inferioară a lamei se poate îndoi. Ridicați apărătoarea lamei cu maneta de eliberare și asigurați-vă că se mișcă liber și nu atinge lama sau orice altă piesă la toate unghiurile și adâncimile de tăiere.
b) Verificați funcționarea arcului apărătoarei inferioare a lamei. Solicitați repararea ferăstrăului înainte de utilizare dacă apărătoarea inferioară a lamei și arcul nu funcționează corect. Piesele deteriorate, depunerile lipicioase sau acumulările de așchii pot cauza funcționarea lentă a apărătoarei inferioare a lamei.
c) Apărătoarea inferioară a lamei poate fi retrasă manual numai pentru tăieturi speciale, cum ar fi „tăieturi cu plonjare” și „tăieturi compuse”. Ridicați apărătoarea inferioară a lamei cu maneta de eliberare și eliberați-o imediat ce lama intră în material. Pentru toate celelalte tipuri de tăiere, apărătoarea inferioară a lamei trebuie să funcționeze automat.
d) Asigurați-vă întotdeauna că apărătoarea inferioară a lamei acoperă lama înainte de a așeza ferăstrăul pe masa de lucru sau pe podea. O lamă de ferăstrău neprotejată, care se rotește liber, va mișca ferăstrăul în direcția opusă direcției de tăiere și va tăia tot ce îi stă în cale. Rețineți întotdeauna că lama de ferăstrău are nevoie de un timp pentru a se opri din rotație.

MONTAREA ȘI OPERAREA

ASAMBLARE ȘI REGLARE
AVERSTIMENT Pentru a preveni pornirea accidentală care ar putea cauza vătămări corporale grave, deconectați întotdeauna ștecherul din priză.

ÎNLOCUIREA ȘI INSTALAREA LAMEI - (a se vedea fig. 2-4)
-. Împingeți maneta de blocare (12) spre dreapta.
-. Împingeți butonul de siguranță (3) în sus și apăsați capul ferăstrăului în jos. După ce auziți un clic, eliberați capul ferăstrăului. Unitatea motorului se va bloca în poziție.
- Împingeți dispozitivul de blocare al axului (14) și utilizați cheia hexagonală (17) pentru a slăbi șurubul de fixare în sens invers acelor de ceasornic.
- Scoateți flanșa de pe lama ferăstrăului (11).
- Instalați noua lamă (11) în ordine inversă.
Atenție: Risc de vătămare, purtați mănuși de protecție.
- Introduceți noua lamă și flanșa.
- Înșurubați și strângeți șurubul de blocare a lamei ferăstrăului, ținând apăsat din nou butonul de blocare a axului.
- Așezați ferăstrăul cu plonjare în poziția inițială.

CONECTAREA ȘINEI (a se vedea fig. 5)
-. Șina (20) este utilizată pentru a efectua tăieturi drepte. Pentru a conecta cele două șine, glisați elementul de fixare în crestătura de pe șinele de ghidare. Strângeți șuruburile de fixare (23) cu cheia hexagonală inclusă (22).
Notă: Șina (20) are o protecție împotriva așchiilor (garnitură neagră de cauciuc).
Apărătoarea împotriva așchiilor trebuie ajustată înainte de a face prima tăietură.
Așezați șina (20) pe o piesă de prelucrat. Setați la o adâncime de tăiere de aproximativ 10 mm. Porniți ferăstrăul cu plonjare și ghidați-l constant în direcția tăieturii, împingând ușor. Aceasta taie apărătoarea perfect în linie cu tăietura, asigurând că pregătirea pentru tăieturi viitoare este ușoară.

PORNIREA/OPRIREA SCULEI (a se vedea fig. 6)

Întrerupătorul pornit/oprit (4) este acționat împreună cu butonul de eliberare de siguranță (3), astfel încât să nu fie posibilă pornirea accidentală a ferăstrăului.
Pentru a porni ferăstrăul, apăsați mai întâi butonul de siguranță (3) și apoi apăsați trăgaciul comutatorului pornit/oprit (Pentru a opri, eliberați comutatorul pornit/oprit (4).
Notă: Înainte de a porni ferăstrăul, asigurați-vă că maneta de blocare (12) este în partea stângă, altfel nu puteți apăsa comutatorul.

EXTRACȚIA PRAFULUI (a se vedea fig. 7)
Inhalarea particulelor de praf poate fi dăunătoare sănătății. Orificiul de evacuare a prafului (10) trebuie conectat la un aparat de extracție a prafului.
Atenție! Tot praful de lemn (inclusiv praful din materiale compozite precum PAL și PAL fibrolemnoase etc.) este periculos pentru sănătate. Poate afecta nasul, sistemul respirator și pielea. De exemplu MDF

(placă fibrolemnoasă cu densitate medie), care conține formaldehidă, este un agent cancerigen cunoscut. Pe lângă măsurile de mai sus, trebuie purtată o mască de praf corect montată, adecvată activității și în conformitate cu standardul relevant.

REGLAREA ADÂNCIMII DE TĂIERE (a se vedea fig. 8)
- Adâncimea de tăiere poate fi reglată de la 0 la 57 mm
- Apăsați butonul de reglare a adâncimii de tăiere (6) și setați adâncimea necesară folosind scala (7) și eliberați butonul (6). Adâncimea de tăiere va fi blocată automat în poziție.

Marcajele de pe scala dimensională arată marcajele pentru adâncime cu (A) și fără (B) șina de ghidare. Marcajul A este utilizat pentru funcționarea fără șină, iar marcajul B este utilizat pentru funcționarea cu șină.

REGLAREA UNGHIULUI DE TĂIERE (a se vedea fig. 9)
Unghiul poate fi modificat între 0° și 45°
- Slăbiți butonul de reglare a unghiului (8) de pe ambele părți, setați unghiul dorit pe scală și strângeți din nou butonul.

Această mașină este proiectată cu două moduri de reglare a unghiului. În mod normal, se utilizează un interval de tăiere de la 0^0 la 45^0. Uneori, pentru a tăia la -1^0 sau 47^0, trebuie să rotiți știftul de interval (19) spre dreapta.

REGLAREA ȘINEI DE GHIDARE (a se vedea fig. 10)
- Strângeți butonul de reglare (16) pentru a minimiza spațiul dintre ferăstrău și șină.

GHIDAJUL CU OPRITOR PARALEL (a se vedea fig. 11)
Această sculă este dotată cu un ghidaj cu opritor paralel pentru funcționarea prin extensie ca ferăstrău circular.
Montarea ghidajului cu opritor paralel se face prin introducerea și blocarea acestuia pe placa de bază.

MANETA ANTI-RĂSTURNARE (a se vedea fig. 12)
Când scula funcționează pe șină și se taie la 450, ferăstrăul se va răsturna. Pentru a evita răsturnarea, montați maneta anti-răsturnare (29) pe placa de bază.

INDICATORI DE TĂIERE (a se vedea fig. 13)
- Linia de tăiere trebuie să fie aliniată cu săgeata marcajului de 0° atunci când se efectuează o tăietură la 0°.
- Linia de tăiere trebuie să fie aliniată cu săgeata marcajului de 45° atunci când se efectuează o tăietură la 45°.

FUNCȚIONAREA FERĂSTRĂULUI
- Fixați piesa de prelucrat astfel încât să nu se poată deplasa sau mișca în timpul tăierii.
- Mișcați ferăstrăul doar înainte.
- Prindeți ferăstrăul strâns cu ambele mâini, asigurându-vă că o mână este plasată pe mânerul principal și cealaltă pe mânerul frontal.
- Când utilizați o șină de ghidare, aceasta trebuie fixată cu cleme cu șurub.
- Asigurați-vă că cablul de alimentare nu este plasat în direcția de tăiere.
- Așezați partea frontală a mașinii pe piesa de lucru.
- Porniți mașina folosind întrerupătorul pornit/oprit.
- Împingeți ferăstrăul în jos pentru a atinge adâncimea de tăiere.
- Împingeți ferăstrăul uniform înainte.
- După terminarea tăieturii, opriți mașina și mișcați lama ferăstrăului în sus.

TĂIEREA CU ȘINE
- Așezați mașina în șinele de ghidare. Porniți mașina apăsând întrerupătorul pornit/oprit.
- Apăsați ferăstrăul în jos pentru a atinge adâncimea de tăiere. La prima utilizare, marginea de cauciuc este tăiată și astfel protecția împotriva așchiilor este garantată până la lama ferăstrăului.
- Împingeți ferăstrăul uniform înainte.
- Opriți mașina și înclinați lama ferăstrăului în sus când tăierea cu ferăstrăul este finalizată.

ÎNTREȚINEREA

Asigurați-vă că mașina nu este sub tensiune atunci când efectuați lucrări de întreținere la motor. Curățați periodic carcasa mașinii cu o cârpă moale, de preferință după fiecare utilizare. Păstrați fantele de ventilație curate de praf și murdărie. Dacă murdăria nu se îndepărtează, folosiți o cârpă moale umezită cu apă cu detergent. Nu utilizați niciodată solvenți precum benzină, alcool, amoniac etc. Acești solvenți pot deteriora componentele din plastic.
Mașina nu necesită lubrifiere suplimentară. Dacă apare o defecțiune, de exemplu, după uzura unei piese, vă rugăm să contactați service-ul distribuitorului local.

VERIFICAREA PRECIZIEI UNGHIULUI (a se vedea fig. 14)
După o anumită perioadă de funcționare, acest ferăstrău trebuie să verifice o dată precizia de tăiere. Folosiți calibrul standard 90^0 și calibrul 45^0 pentru a verifica precizia ferăstrăului. Dacă nu este perfectă, reglați șurubul de fixare a opritorului de unghi conform figurii 14. Rotiți vârful știftului de reglare a intervalului de unghi (19) spre față, apoi utilizați cheia hexagonală de 2,5 mm (neinclusă) pentru a regla șurubul de fixare. Șurubul de fixare în poziție înaltă este pentru precizie verticală, iar șurubul de fixare în poziție inferioară este pentru precizie de 45^0.
ATENȚIE! Precizia unghiului a fost reglată perfect de producător la achiziționare. Nu efectuați nicio ajustare pe mașina nouă. Numai după o utilizare pe termen lung și dacă aveți îndoieli cu privire la precizie, verificați cu un calibru standard pentru a determina dacă este nevoie să faceți ajustarea.

PROTEJAREA MEDIULUI

Pentru a preveni deteriorarea mașinii în timpul transportului, aceasta este livrată într-un ambalaj rezistent. Majoritatea materialelor de ambalare pot fi reciclate. Duceți aceste materiale la punctele de reciclare corespunzătoare. Duceți mașinile nedorite la distribuitorul local. Aici vor fi eliminate într-un mod sigur pentru mediu.



Bateriile Li-ion pot fi reciclate. Duceți-le la un punct de colectare a deșeurilor chimice, astfel încât să poată fi reciclate sau eliminate într-un mod ecologic.

Aparatele electrice scoase din uz sunt reciclabile și nu trebuie eliminate împreună cu deșeurile menajere! Vă rugăm să ne sprijiniți activ în conservarea resurselor și protejarea mediului, returnând acest aparat la centrele de colectare (dacă sunt disponibile).

Descriere detaliată pentru TS12-165A

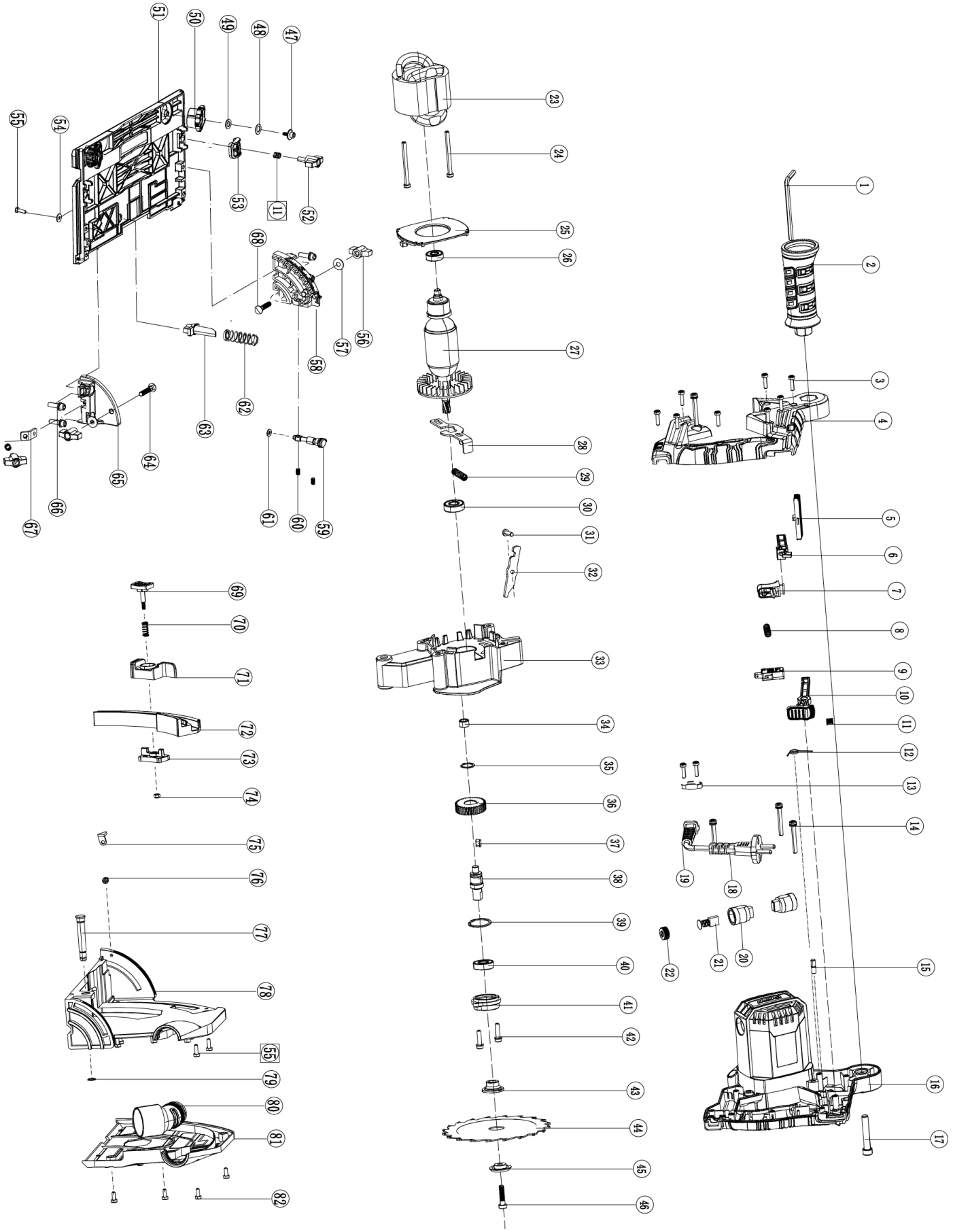

Piese de schimb pentru TS12-165A

Nr. piesă	Denumire piesă	Cant.	Nr. piesă	Denumire piesă	Cant.
1	Cheie hexagonală	1	43	Flanșă interioară	1
2	Mâner auxiliar	1	44	Lamă de 165 MM	1
3	Șurub autofiletant cu cap bombat în cruce ST4*16	8	45	Flanșă exterioară	1
4	Capac mâner	1	46	Șurub de presare M6x20 (echivalent cu gradul 12.9)	1
5	Dispozitiv de blocare	1	47	Șurub cu cap cilindric hexagonal M5×12 (triplu) șaibă plată Φ15	2
6	Tijă de ghidare a comutatorului	1	48	Șaibă plată φ8.3*φ15.2*1.2	2
7	Buton comutator	1	49	Șaibă ondulată	2
8	Arc comutator	1	50	Roată excentrică	2
9	Comutator	1	51	Placă de bază	1
10	Tijă de împingere	1	52	Buton de presare	2
11	Arc tijă de împingere φ0.5*7*20*φ5.2	3	53	Placă de presare frontală	1
12	Arc torsional	1	54	Șaibă plată Φ4 x Φ12 x 1	1
13	Placă de presare a cablului	1	55	Șurub autofiletant cu cap bombat în cruce ST4*12	5
14	Șurub cu cap bombat în cruce M5*40 (triplu)	4	56	Buton de blocare	2
15	Coloană de cauciuc φ5.5*9 (demontată)	2	57	Șaibă plată Φ6*Φ16*1	2
16	Carcasă motor	1	58	Picior față	1
17	Șurub cu cap hexagonal M8*45	1	59	Tijă de ridicare	1
18	Cablu	1	60	Șurub de fixare M5×10	2
19	Teacă cablu	1	61	Inel O d1=5 d2=2.5	1
20	Suport perie	2	62	Arc de revenire	1
21	Perie de carbon	2	63	Cadru cu arc	1
22	Capac suport perie	2	64	Șurub semirotund mic cu diametru pătrat M6x25	1
23	Stator φ72*45	1	65	Picior spate	1
24	Șurub autofiletant cu cap bombat în cruce ST5*58	2	66	Șurub cu cap cilindric hexagonal M6x20 (triplu)	4
25	Parbriz	1	67	Placă de presare spate	1
26	Rulment cu bile 608	1	68	Șurub semirotund mic cu diametru pătrat M6x30	1
27	Rotor	1	69	Buton de apăsare	1
28	Autoblocant	1	70	Arc buton de împingere φ1*8*28*φ8.5	1
29	Arc autoblocant	1	71	Placă de reglare a adâncimii	1
30	Rulment cu bile 6000	1	72	Calibru de reglare a adâncimii	1
31	Șurub cu cap bombat în cruce M5*15	1	73	Bandă de fixare	1
32	Placă de limitare	1	74	Piuliță de blocare M4	1
33	Carcasă angrenaj	1	75	Indicator	1
34	Rulment cu ace HK0808	1	76	Șurub cu cap bombat în cruce M4 x 8	1
35	Inel de fixare ax φ15	1	77	Știft	1
36	Roată dințată mare	1	78	Suport al carcasei chiulasei	1
37	Cheie plată 5*5*8	1	79	Inel de fixare a axului φ8	1
38	Ax principal	1	80	Țeavă de praf	1
39	Inel de fixare pentru găuri φ28	1	81	Capac chiulasă	1
40	Rulment cu bile 6001	1	82	Șurub Phillips cu cap bombat M4 x 10	5
41	Capac frontal	1			
42	Șurub cu cap bombat în cruce M5*15 (triplu)	2			

WORCRAFT
POWER TOOLS

Lista de garanție / Warranty

Numărul de fabricație:	Data vânzării:	Semnătura și ștampila vânzătorului:

Numele clientului (denumirea firmei):	Adresa clientului (sediul firmei):

Clientul prin semnătura sa confirmă, că instalația i-a fost prezentată și explicată, că a fost încunoștințat cu modul de folosire, punerea în funcțiune a mașinii și utilizare, și că instalația i-a fost eliberată (predată) completă.	Semnătura clientului:

Note despre reparații – reparații de garanție

Data primirii reclamației:	Data de sfârșit al reclamției:	Numărul de evidență a reclamatiei:	Semnătura de reparație garantată (nota despre reparația nexecutată)	Ștampila tehnicianului serviciului:

Condițiile de garanție

1. Furnizorul oferă pentru acest produs perioada de garanție menționată în această listă de garanție cu respectarea condițiilor modului de utilizare și depozitare a produsului, corespunzător cu condițiile și normele în vigoare, în sensul indicațiilor de utilizare. Periada de garanție începe la data vânzării produsului. Garanția pentru baterii este de 12 luni.
2. Perioada de garanție prelungită de 5 ani se acordă clienților pentru produsul trecut în tabelul produselor cu garanția prezentată. Ultimul client este consumatorul, în condițiile că produsul nu va fi folosit ca obiect de comerț.Perioada prelungită este condiționată de control reglementar la centre de servicii autorizate ale furnizorului.
3. Perioada de garanție se prelungește cu timpul cât a fost produsul în reparații de garanție. Această condiție este consemnată și în tabelul de reparații garantate. Beneficiarul poate revendica dreptul la asigurarea reparației la unul din centre de servis autorizat conform tabelului anexă „A“ – centre de serviciu. Centre de serviciu „B“ execută reparații de garanție numai la produsele, care au fost vândute la centrele lor de desrfacere. Tabelul centrelor de serviciu este actualizat regulat la vânzători, cât și pe siteul de import: www.strendpro.sk.
4. Centrul de servicii este obligat să asigure reparația în termen stabilit de lege.Termenul stabilit de lege pentru rezolvarea reclamației începe cu ziua următoare după data de primire a reclamației de centru de servicii.
5. Reparația garantată fără plată poate nu fi revendicată când este vorba despre defecțiuni care au fost produse de folosirea produsului contrar prevederilor din indicațiile de utilizare, manipulare necorespunzătoare, defectarea mecanică curentă, uyarea produsă de funcționarea mașinii, din vina deservirii, dezastru nestăvilit, intervenție neîndreptățită în produs, defecțiuni pricinuite de folosira pieselor necorespunzătoare, carburanților necorespuzători și supraîncărcarea mașinii ca urmare a depășirii continue a limitei superioare de randament. Lucrările de curațire, întreținere curentă, repararea sau reglarea instalației, care poate executată de deservirea și sunt cuprinse în indicații de utilizare, nu fac parte din prevederile garanției.
6. Drept uzura curentă a pieselor se consideră uzura principală: a tuturor pieselor rotative și în mișcare, părților de tăiere și capacelor, șuruburilor tăietoare și pironului, curelelor de trsnsmisie, transmisie în lanț, suprafației de frecare a frânelor și ambreaj, dezenul anvelopelor și piesele de întreținere curentă cum sunt: filtre de aer, hidraulice și de ulei, lumânări de aprindere, rezervoare de ulei și de răcire.
7. Din garanția prelungită sunt scoase părțile mașinilor și instalației pentru care producătorul concret al acestor piese acordă garanția mai scurtă decât furnizorul pentru fiecare product în care sunt montate. Din această categorie fac parte: acumulatoarele, becurile și etc.
8. Dreptul de aplicare a revendicării rezultat din garanție are proprietarul produsului, dacă face acest lucru cel târziu în ultima zi a perioadei de garanție.
9. La rezolvarea reclamațiilor se procedează conform prevederilor corespunzătoare ale Codului comercial și Legii de protecție a consumatorului.
10. Controlul de servicii, care constituie condiția garanției prelungite de 5 ani poate fi efectuat numai în centrul de servicii autorizat al furnizorului, în intervale regulate; perioada între două controale nu poate depăși 12 luni. Primul control de servicii trebuie făcut cel târxiu 12 luni de la data vânzării produsului. Controlul serviciilor efectuează centrele de servicii în perioada ultimelor trei luni și primelor două luni anului calendaristic. Fiecare control de servicii trebuie înregistrat în această listă de garanție cu întroducerea datei controlului, semnătura și ștampila serviciului de control. Prin controlul serviciilor se înțelege controlul mașinii, înlocuirea materialului de umplutură și filtrelor conform recomandării producătorului, înlocuire pieselor uzate și defecte, cât și reglarea proprie a mașinii. Randamentul controlului de servicii și materialul folosit se stabilește conform tarifului valabil al centrului de servicii.

La aplicarea reclamației reclamantul este obligat să preyinte pe lângă reclamație produsul complet și curat, documentul de cumpărare sau lista de garanție completată și confirmată. În cayul garanției prelungite înregistrări ale controlului de servicii și documentele de impoyit pentru fiecare control. În cayul neîndeplinirii a vreunei condiții garanției prelungite cuprinse în această listă de garanție, se acorda pentru produs perioada de garanție de 2 ani.

SERVICE ÎN GARANŢIE ŞI POSTGARANŢIE ESTE EFECTUAT DE CĂTRE REPREZENTANTUL AUTORIZAT AL PRODUCĂTORULUI

Reprezentantul împuternicit al producătorului: Slovakia Trend Export-Import s.r.o., Michalovská 87/1414, 073 01 Sobrance
Fax: **(056) 652-2329** Tel: **0915 392 687** E-mail: **servis@slovakia-trend.sk**

GB English

PLUNGE SAW

INTENDED USE

This plunge saw (hereinafter “product” or “power tool”) is suitable for sawing longitudinal and cross cuts in a plunge cut into firmly supported following materials: Solid wood / Chip board / Plastics / Lightweight construction materials.
The plunge saw is only to be used with a specifically designed guide rail. Working with metals is not permitted.
Any other use or modification of the product are considered improper use and can result in hazards such as death, life-threatening injuries and damage. The manufacturer is not liable for any damages caused by improper use.
The product is exclusively intended for domestic use. It is not intended for commercial use, industrial operations or similar purposes.

DELIVERY SCOPE (Fig 1)

Dear customer,
Thank you very much for your choosing our products. Please check that the article is complete as specified in the scope of delivery. If parts are missing, please contact our service center or the sales outlet.

Item No.	Item Description	Quantity		Item No.	Item Description	Quantity
1	Plunge saw	1		5	Parallel guide fence	1
2	Guide rail	2		6	Anti-flip lever	1
3	5mm hex wrench	1		7	Carbon brush	2
4	3mm hex wrench	1		8	C-type clamp	1

Danger! The equipment and packaging material are not toys. Do not let children play with plastic bags, foils or small parts. There is a danger of swallowing or suffocating!

TECHNICAL SPECIFICATIONS

Model/type	TS12-165A / 80165	Cutting depth@45^0	42mm
Voltage	220-240V~, 50-60Hz	Insulation class	II
Input power	1200W	Sound pressure level	L_{PA}=92 dB(A), K=3 dB(A)
No-load speed	5000/min	Sound power level	L_{WA}=100 dB(A), K=3 dB(A)
Blade size	Ø165x Ø20mmx24T	Vibration	$a_{h,w}$=4.62m/s^2 , K=1,5m/s^2
Cutting depth@90^0	57mm	Weight	4.5kg

NOISE/VIBRATION INFORMATION

The vibration level given in this information sheet has been measured in accordance with a standardised test given in EN 62841 and may be used to compare one tool with another. It may be used for a preliminary assessment of exposure.
The declared vibration emission level represents the main applications of the tool. However, if the tool is used for different applications, with different accessories or insertion tools or is poorly maintained, the vibration emission may differ. This may significantly increase the exposure level over the total working period.
An estimation of the level of exposure to vibration should also take into account the times when the tool is switched off or when it is running but not actually doing the job. This may significantly reduce the exposure level over the total working period. Identify additional safety measures to protect the operator from the effects of vibration such as: maintain the tool and the accessories, keep the hands warm, organisation of work patterns.

EXPLANATION OF SYMBOLS

	Attention!		Pull out mains plug immediately, if the mains cable is damaged, entangled or severed. Always remove the mains plug before working on the device.
	Read the manual.		Wear ear protection.
	Wear eye protection		Wear breathing protection
	Electrical appliances must not be disposed of with the domestic waste.	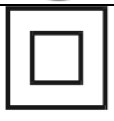	Protection class II

PRODUCT ELEMENTS (see fig.1)

1	Main handle	10	Dust extraction tube	19	Angle range pin
2	Front handle	11	Saw blade	20	Guide rail
3	Safety button	12	Blade change lock lever	22	3mm Hex key
4	ON/OFF switch	13	Motor	24	Clamp
5	Base plate	14	Shaft lock pin	25	Guide fence lock knob (front)
6	Depth cutting knob	15	Cut indicator	26	Guide fence lock knob (rear)
7	Depth cutting scale	16	Adjusting knob for rail	27	Extra carbon brush
8	Angle cutting knob	17	Hex key 5mm	28	Paralle guide fence
9	Angle cutting scale	18	Cutting depth indicator	29	Anti-flip lever

SAFETY

General Power Tool Safety Warnings

⚠WARNING Read all safety warnings and all instructions.
Failure to follow the warnings and instructions may result in electric shock, fire and/or serious injury.
Save all warnings and instructions for future reference.
The term “power tool” in the warnings refers to your mainsoperated (corded) power tool or battery-operated (cordless) power tool.

Work area safety

● Keep work area clean and well lit. Cluttered or dark areasinvite accidents.

● Do not operate power tools in explosive atmospheres, such as in the presence of flammable liquids, gases ordust. Power tools create sparks which may ignite the dust or fumes.

● Keep children and bystanders away while operating a power tool. Distractions can cause you to lose control.

Electrical safety

● Power tool plugs must match the outlet. Never modify the plug in any way. Do not use any adapter plugs with earthed (grounded) power tools. Unmodified plugs and matching outlets will reduce risk of electric shock.

● Avoid body contact with earthed or grounded surfaces, such as pipes, radiators, ranges and refrigerators. There is an increased risk of electric shock if your body is earthed or grounded.

● Do not expose power tools to rain or wet conditions. Water entering a power tool will increase the risk of electric shock.

● Do not abuse the cord. Never use the cord for carrying, pulling or unplugging the power tool. Keep cord away from heat, oil, sharp edges and moving parts. Damaged or entangled cords increase the risk of electric shock.

● When operating a power tool outdoors, use an extension cord suitable for outdoor use. Use of a cord suitable for outdoor use reduces the risk of electric shock.

● If operating a power tool in a damp location is unavoidable, use a residual current device (RCD) protected supply. Use of an RCD reduces the risk of electric shock.

Personal safety

● Stay alert, watch what you are doing and use common sense when operating a power tool. Do not use a power tool while you are tired or under the influence of drugs, alcohol or medication. A moment of inattention while operating power tools may result in serious personal injury.

● Use personal protective equipment. Always wear eye protection. Protective equipment such as dust mask, non-skid safety shoes, hard hat, or hearing protection used for appropriate conditions will reduce personal injuries.

● Prevent unintentional starting. Ensure the switch is in the off-position before connecting to power source and/or battery pack, picking up or carrying the tool.
Carrying power tools with your finger on the switch or energizing power tools that have the switch on invites accidents.

● Remove any adjusting key or wrench before turning the power tool on. A wrench or a key left attached to a rotating part of the power tool may result in personal injury.

● Do not overreach. Keep proper footing and balance at all times. This enables better control of the power tool in unexpected situations.

● Dress properly. Do not wear loose clothing or jewellery. Keep your hair, clothing and gloves away from moving parts. Loose clothes, jewellery or long hair can be caught in moving parts.

● If devices are provided for the connection of dust extraction and collection facilities, ensure these are connected and properly used. Use of dust collection can reduce dust-related hazards.

Power tool use and care

● Do not force the power tool. Use the correct power tool for your application. The correct power tool will do the job better and safer at the rate for which it was designed.

● Do not use the power tool if the switch does not turn it on and off. Any power tool that cannot be controlled with the switch is dangerous and must be repaired.

● Disconnect the plug from the power source and/or the battery pack from the power tool before making any adjustments, changing accessories, or storing power tools. Such preventive safety measures reduce the risk of starting the power tool accidentally.

● Store idle power tools out of the reach of children and do not allow persons unfamiliar with the power tool or these instructions to operate the power tool. Power tools are dangerous in the hands of untrained users.

● Maintain power tools. Check for misalignment or binding of moving parts, breakage of parts and any other condition that may affect the power tool’s operation. If damaged, have the power tool repaired before use. Many accidents are caused by poorly maintained power tools.

● Keep cutting tools sharp and clean. Properly maintained cutting tools with sharp cutting edges are less likely to bind and are easier to control.

● Use the power tool, accessories and tool bits etc. in accordance with these instructions, taking into account the working conditions and the work to be performed. Use of the power tool for operations different from those intended could result in a hazardous situation.

Services

• Have your power tool serviced by a qualified repair person using only identical replacement parts. This will ensure that the safety of the power tool is maintained.

Appliance-specific safety instructions for circular saws

Safety instructions for all saws

Sawing method

a) ⚠DANGER! Keep your hands clear of the sawing area and the saw blade. Hold the auxiliary handle or motor housing with your other hand. When both hands are being used to hold the saw, neither can be injured by the saw blade.
b) Do not reach underneath the workpiece. The blade guard cannot protect you from the saw blade below the workpiece.
c) Set the cutting depth to match the thickness of the workpiece. Less than a full tooth height should be visible below the workpiece.
d) Never hold the workpiece to be sawn in your hand or over your leg. Fasten the workpiece onto a stable working surface. It is important to fasten the workpiece securely to minimise the danger of bodily contact, jamming of the saw blade or loss of control.
e) Hold the power tool only by the insulated handles when you are carrying out work during which the accessory tool may come into contact with concealed power cables or the tool’s own power cord. Contact with a live wire will also make exposed metal parts of the power tool live and could give the operator an electric shock.
f) When making longitudinal cuts, always use a rip fence or a

straight edge guide. This will improve the accuracy of your cut and reduce the likelihood of the saw blade jamming.
g) Always use saw blades of the correct size and with an appropriate central fixing bore (e.g. star-shaped or round). Blades that do not match the mounting hardware of the saw will run eccentrically, causing loss of control.
h) Never use damaged or incorrect blade washers or bolts. The blade washers and bolts were specially designed for your saw, for optimum performance and safety of operation.

Further safety instructions for all saws
Kickback - causes and corresponding safety instructions
- A kickback is a sudden reaction caused as a result of the saw blade catching, jamming or being falsely aligned, causing the saw to jump up uncontrollably and out of the workpiece in the direction of the operator;
- if the saw blade catches or jams in a narrowing saw cut, the blade can no longer rotate and the power of the motor throws the appliance back in the direction of the operator;
- if the saw blade twists in the saw cut or becomes misaligned, the teeth at the rear edge of the saw blade can become caught in the wood surface, causing the saw blade to jump out of the cut and the saw to jump backwards in the direction of the operator.

Kickback is a result of saw misuse and/or incorrect operating procedures or conditions. This can be avoided by taking proper precautions as described below.
a) Hold the saw firmly in both hands and position your arms such that they can absorb the force of a kickback. Always stand to the side of the saw blade and never in line with it. If a kickback occurs, the circular saw may jump backwards. However, by taking appropriate precautions the operator can control the kickback forces.
b) If the saw blade jams or you stop working, switch the saw off and hold it steadily in the workpiece until the saw blade has completely stopped turning. Never attempt to remove the saw from the workpiece or pull it backwards while the saw blade is still moving as this could lead to a kickback. Investigate and take corrective actions to eliminate the cause of blade binding.
c) If you want to restart a saw that is still in the workpiece, centre the saw blade in the cut and check to ensure that the teeth are not caught anywhere in the workpiece. If the saw blade catches it can jump out of the workpiece or cause a kickback when the saw is restarted.
d) Support large panels to minimise the risk of blade pinching and kickback. Large panels tend to bend under their own weight. Panels/boards must be supported on both side: i.e. both in the vicinity of the saw cut and also at the edge.
e) Do not use blunt or damaged saw blades. Saw blades with blunt or misaligned teeth may cause excessive friction as the saw cut is too narrow, and this can cause a saw blade jam and kickback.
f) Before sawing, ensure that the fastenings for the cut depth and cut angle settings are tightened. If the settings change while sawing, the saw blade might jam and cause a kickback.
g) Be particularly careful when sawing in existing walls or other obscured areas. The inserted saw blade could get caught on hidden objects and cause a kickback.

Function of the lower blade guard
a) Check whether the lower blade guard closes properly before each use. Do not operate the saw if lower blade guard does not move freely and close instantly. Never clamp or tie the lower blade guard into the open position. If the saw is accidentally dropped, lower blade guard may be bent. Raise the blade guard with the release lever and make sure it moves freely and does not touch the blade or any other part at all angles and cut depths.
b) Check the operation of the lower blade guard spring. Have the saw serviced before using it if the lower blade guard and spring are not working properly. Damaged parts, sticky deposits or accumulations of chippings can cause the lower blade guard to operate slowly.
c) The lower blade guard may be retracted manually only for special cuts such as "plunge cuts" and "compound cuts". Raise the lower blade guard with the release lever and release it as soon as blade enters the material. For all other sawing, the lower blade guard should operate automatically.
d) Always ensure that the lower blade guard is covering the blade before placing the saw down on the workbench or floor. An unprotected, coasting saw blade will move the saw in the opposite direction to the cutting direction and saw anything in its path. Always, take into account that the saw blade takes some time to stop spinning.

MOUNTING AND OPERATION

ASSEMBLY AND ADJUSTMENT

WARNING To prevent accidental starting that could cause serious personal injury, always disconnect the plug from the socket.

BLADE REPLACEMENT ANDINSTALLATION-(See fig 2-4)
-. Push the lock lever (12) aside to the right.
-. Push the safety button (3) upside and press the saw head down. After heard click sound, release the saw head. The motor unit will lock into place.
- Push the spindle lock (14) and use the hex key (17) to loosen the clamping screw with anti-clockwise direction.
- Remove the flange from the saw blade (11).
- Install the new blade (11) in the respective reverse order.
Caution: Risk of injuries, wear protective gloves.
- Insert the new blade and flange.
- Screw in and tighten the saw blade locking screw while keeping the shaft locking button pressed again.
- Set the plunge saw to its original position.

CONNECTING THE RAIL (See fig 5)
-. The rail (20) is used to make straight cuts. To connect the two rails, slide the fastener into the notch on the guide tracks. Tighten the set screws (23) with the included hex key (22).
Note: Rail (20) features a splinter guard (black rubberlip). The splinter guard must be adjusted before making the first cut.
Place the rail (20) on a work piece. Set to a cuttingdepth of approx.10mm. Switch on the plunge saw and steadily guide it in the direction of the cut, pushing slightly. This cuts off the guard perfectly in line with the cut ensuring that set-up for future cuts is easy.

SWITCH ON/OFF THE TOOL (See fig 6)
The on/off switch (4) is operated in conjunction with safety release button (3) so that it is not possible to start the saw by accident.
To start the saw, press the safety button (3) first and then press the on/off switch trigger (To switch off, release the on/off switch (4).
Note: Before swith on the saw, please make sure the lock lever (12) is on the left side, otherwise you can not press down the switch.

DUST EXTRACTION (See fig 7)
Inhalation of dust particles can be detrimental to health. The dust outlet (10) must be connected with adust extraction machine.
Warning! All wood dust (including dust from composites like chipboards and fibre boards etc.) is hazardous to health. It can affect the nose, there spiratory system and the skin. For

example MDF(medium density fibreboard) which contains formaldehyde is a known carcinogen. In addition to the above measures a correctly fitted dust mask. suitable for the activity and in accordance to the relevant standard, must be worn.

CUTTING DEPTH ADJUSTMENT (See fig 8)
- The cutting depth can be adjusted from 0 - 57mm
- Press down the cutting depth adjustment knob (6) and set the required depth using the scale (7) and release the knob (6). The cutting depth will be automatically locked in the position.
The markers on the dimension scale show marks for depth with (A) and without (B) the guide rail. A mark is used for operation without rail, and B mark is used for operation with rail.

CUTTING ANGLE ADJUSTMENT (See fig 9)
The angle can be altered between 0° to 45°
- Loosen the angle adjustment knob (8) on both sides, set the desired angle on the scale and retighten the knob.
This machine designed with two angle range mode. Normally uses 0^0~45^0 cutting range. Some time need to cutting -1^0 or 47^0, you need to turn the range pin (19) point to the right.

GUIDE RAIL ADJUSTMENT (See fig 10)
- Tighten the adjusting knob (16) to minimize the clearance between the saw and the rail.

PARALLEL GUIDE FENCE (See fig 11)
This tool comes with a parallel guide fence for extension operation as a circular saw.
Mounting the parallel guide fence by inserting and lock it on the base plate.

ANTI-FLIP LEVER (See fig 12)
When operation the tool on the rail, and cutting on $45^{0,}$ the saw would flip over. To avoid flip over, mounting the anti-flip (29) lever on the base plate.

CUT INDICATORS (See fig 13)
- The cutting line should be aligned with the 0° marker arrow when performing a cut at 0°.
- The cutting line should be aligned with the 45° marker arrow when performing a cut at 45°.

SAW OPERATION
- Secure the work piece so that it cannot get displaced or moved while sawing.
- Only move the saw forwards.
- Grip the saw tightly with both hands ensuring that one hand is placed on the main handle and the other on the front handle.
- When using a guide rail, it must be fastened with screw clamps.
- Make sure the power cable is not placed in the sawing direction.
- Place the front part of the machine onto the work piece.
- Switch the machine on using the on/off switch.
- Push the saw downwards to reach the cut depth.
- Push the saw forward evenly.
- After finishing the sawing cut, switch the machine off and move the saw blade upwards.

CUTTING WITH RAILS
- Place the machine in the guide rails. Turn the machine on by pressing the on/off switch.
- Press the saw downwards to reach the sawing depth. During first use the rubber lip is sawn off andthus splinter protection is quaranteed up to the saw blade.
- Push the saw uniformly forwards.
- Turn off the machine and tilt the saw blade to the top when the saw cutting is complete.

MAINTENANCE

Make sure that the machine is not live when carrying out maintenance work on the motor. Regularly clean the machine housing with a soft cloth, preferably after each use. Keep the ventilation slots free from dust and dirt. If the dirt does not come off use a soft cloth moistened with soapy water. Never use solvents such as petrol, alcohol, ammonia water, etc. These solvents may damage the plastic parts.
The machine requires no additional lubrication. If a fault occur, e.g. after wear of a part, please contact your local dealer's service.

CHECKING THE ANGLE ACCURACY (See fig 14)
After some period operation, this saw need to check the cutting accuracy one time. Use standard 90^0 guage and 45^0 guage to check the saw accuracy. If not perfect, adjust the angle stop set screw as figure 14. Turn the angle range pin (19) point to the front, and then use the 2.5mm hex wrench (not supplied) to adjust the set screw. High position set screw is for vertical accuracy and the lower position set screw is for 45^0 accuracy.
CAUTION! Angle accuracy was perfectly adjusted by the manufacturer when you purchase. Do not do any adjustment on the new machine. Only after long term operation and doubt the accuracy, and then after check by standard guage to determin if need to do the adjustment r not.

ENVIRONMENT PROTECTION

In order to prevent the machine from damage during transport, it is delivered in a sturdy packaging. Most of the packaging materials can be recycled. Take these materials to the appropriate recycling locations. Take your unwanted machines to your local dealer. Here they will be disposed of in an environmentally safe way.



Li-ion batteries can be recycled. Deliver them to a disposal site for chemical waste so that they can be recycled or disposed of in an environmentally friendly manner.

Discarded electric appliances are recyclable and should not be discarded in the domestic waste! Please actively support us in conserving resources and protecting the environment by returning this appliance to the collection centres (if available).

DE Deutsch

TAUCHSÄGE

BESTIMMUNGSGEMÄßER GEBRAUCH

Diese Tauchsäge (nachfolgend „Produkt“ oder „Elektrowerkzeug“) eignet sich zum Sägen von Längs- und Querschnitten im Tauchschnitt in fest gelagerte folgende Materialien: Massivholz / Spanplatten / Kunststoffe / Leichtbaumaterialien.

Die Tauchsäge darf nur mit einer speziell dafür vorgesehenen Führungsschiene verwendet werden. Das Arbeiten mit Metallen ist nicht gestattet.

Jede andere Verwendung oder Veränderung des Produkts gilt als unsachgemäße Verwendung und kann zu Gefahren wie Tod, lebensgefährlichen Verletzungen und Sachschäden führen. Für Schäden, die durch unsachgemäßen Gebrauch entstehen, übernimmt der Hersteller keine Haftung.

Das Produkt ist ausschließlich für den häuslichen Gebrauch bestimmt. Es ist nicht für die gewerbliche Nutzung, den industriellen Betrieb oder ähnliche Zwecke bestimmt.

LIEFERUMFANG (Abb. 1)

Sehr geehrter Kunde,

Vielen Dank, dass Sie sich für unsere Produkte entschieden haben. Bitte prüfen Sie die Vollständigkeit des Artikels gemäß den Angaben im Lieferumfang. Bei fehlenden Teilen wenden Sie sich bitte an unser Service Center oder die Verkaufsstelle.

Art.-Nr.	Artikelbeschreibung	Menge		Art.-Nr.	Artikelbeschreibung	Menge
1	Tauchsäge	1		5	Parallelanschlag	1
2	Führungsschiene	2		6	Anti-Klapp-Hebel	1
3	5-mm-Inbusschlüssel	1		7	Kohlebürste	2
4	3-mm-Inbusschlüssel	1		8	C-Klemme	1

Achtung! Die Ausrüstung und das Verpackungsmaterial sind kein Spielzeug. Lassen Sie Kinder nicht mit Plastiktüten, Folien oder Kleinteilen spielen. Es besteht Verschluck- oder Erstickungsgefahr!

TECHNISCHE DATEN

Modelltyp	TS12-165A / 80165	Schnitttiefe bei 45^0	42mm
Stromspannung	220-240V~, 50-60Hz	Isolationsklasse	II
Eingangsleistung	1200W	Schalldruckpegel	L_{PA}=92 dB(A), K=3 dB(A)
Leerlaufdrehzahl	5000/min	Schallleistungspegel	L_{WA}=100 dB(A), K=3 dB(A)
Klingengröße	Ø165x Ø20mmx24T	Vibration	$a_{h,w}$=4.62m/s^2 , K=1,5m/s^2
Schnitttiefe bei 90^0	57mm	Gewicht	4.5kg

GERAUSCH-/VIBRATIONSINFORMATION

Der in diesen Anweisungen angegebene Schwingungspegel ist entsprechend einem in EN 62841 genormten Messverfahren gemessen worden und kann für den Vergleich von Elektrowerkzeugen miteinander verwendet werden. Er eignet sich auch für eine vorläufige Einschätzung der Schwingungsbelastung. Der angegebene Schwingungspegel repräsentiert die hauptsächlichen Anwendungen des Elektrowerkzeugs. Wenn allerdings das Elektrowerkzeug für andere Anwendungen, mit unterschiedlichen Zubehören, mit abweichenden Einsatzwerkzeugen oder ungenügender Wartung eingesetzt wird, kann der Schwingungspegel abweichen. Dies kann die Schwingungsbelastung über den gesamten Arbeitszeitraum deutlich erhöhen.

Für eine genaue Abschätzung der Schwingungsbelastung sollten auch die Zeiten berücksichtigt werden, in denen das Gerät abgeschaltet ist oder zwar läuft, aber nicht tatsächlich im Einsatz ist. Dies kann die Schwingungsbelastung über den gesamten Arbeitszeitraum deutlich reduzieren.

Legen Sie zusätzliche Sicherheitsmaßnahmen zum Schutz des Bedieners vor der Wirkung von Schwingungen fest wie zum Beispiel: Wartung von Elektrowerkzeug und Einsatzwerkzeugen, Warmhalten der Hände, Organisation der Arbeitsabläufe.

ERLÄUTERUNG DER BILDSYMBOLE

	Achtung!		Ziehen Sie sofort den Netzstecker, wenn das Netzkabel beschädigt, verwickelt oder durchtrennt wurde. Ziehen Sie vor allen Arbeiten an dem Gerät den Netzstecker.
	Betriebsanleitung lesen		Tragen Sie einen Gehörschutz
	Tragen Sie einen Augenschutz		Tragen Sie einen Atemschutz.
	Elektrogeräte gehören nicht in den Hausmüll.		Schutzklasse II

WERKZEUG-ELEMENTE (Siehe Abb.1)

1	Hauptgriff	10	Staubabsaugrohr	19	Winkelbereichsstift
2	Vorderer Griff	11	Sägeblatt	20	Führungsschiene
3	Sicherheitsschalter	12	Sägeblattwechsel-Arretierhebel	22	3-mm-Inbusschlüssel
4	Ein-/Ausschalter	13	Motor	24	Klemme
5	Grundplatte	14	Wellenarretierstift	25	Feststellknopf für Führungsanschlag (vorne)
6	Tiefenschnittknopf	15	Schnittanzeige	26	Feststellknopf für Führungsanschlag (hinten)

7	Tiefenschnittskala	16	Einstellknopf für Schiene	27	Zusätzliche Kohlebürste
8	Winkelschnittknopf	17	5-mm-Inbusschlüssel	28	Parallelanschlag
9	Winkelschnittskala	18	Schnitttiefenanzeige	29	Anti-Kipp-Hebel

SICHERHEIT

Allgemeine Sicherheitshinweise fur Elektrowerkzeuge Lesen Sie alle Sicherheitshinweise und

WARNUNG! Anweisungen. Versaumnisse bei der Einhaltung der Sicherheitshinweise und Anweisungen konnen elektrischen Schlag, Brand und/oder schwere Verletzungen verursachen.

Bewahren Sie alle Sicherheitshinweise und Anweisungen fur die Zukunft auf.

Der in den Sicherheitshinweisen verwendete Begriff „Elektrowerkzeug“ bezieht sich auf netzbetriebene Elektrowerkzeuge (mit Netzkabel) und auf akkubetriebene Elektrowerkzeuge (ohne Netzkabel).

Arbeitsplatzsicherheit

- **Halten Sie Ihren Arbeitsbereich sauber und gut beleuchtet.**

Unordnung oder unbeleuchtete Arbeitsbereiche konnen zu Unfallen fuhren.

- **Arbeiten Sie mit dem Elektrowerkzeug nicht in explosionsgefahrdeter Umgebung, in der sich brennbare Flussigkeiten, Gase oder Staube befinden.** Elektrowerkzeuge erzeugen Funken, die den Staub oder die Dampfe entzunden konnen.
- **Halten Sie Kinder und andere Personen wahrend der Benutzung des Elektrowerkzeugs fern.** Bei Ablenkung konnen Sie die Kontrolle uber das Gerat verlieren.

Elektrische Sicherheit

- **Der Anschlussstecker des Elektrowerkzeuges muss in die Steckdose passen. Der Stecker darf in keiner Weise verandert werden. Verwenden Sie keine Adapterstecker gemeinsam mit schutzgeerdeten Elektrowerkzeugen.** Unveranderte Stecker und passende Steckdosen verringern das Risiko eines elektrischen Schlages.
- **Vermeiden Sie Korperkontakt mit geerdeten Oberflachen wie von Rohren, Heizungen, Herden und Kuhlschranken.** Es besteht ein erhohtes Risiko durch elektrischen Schlag, wenn Ihr Korper geerdet ist.
- **Halten Sie Elektrowerkzeuge von Regen oder Nasse fern.** Das Eindringen von Wasser in ein Elektrowerkzeug erhoht das Risiko eines elektrischen Schlages.
- **Zweckentfremden Sie das Kabel nicht, um das Elektrowerkzeug zu tragen, aufzuhangen oder um den Stecker aus der Steckdose zu ziehen. Halten Sie das Kabel fern von Hitze, Ol, scharfen Kanten oder sich bewegenden Gerateteilen.** Beschadigte oder verwickelte Kabel erhohen das Risiko eines elektrischen Schlages.
- **Wenn Sie mit einem Elektrowerkzeug im Freien arbeiten, verwenden Sie nur Verlangerungskabel, die auch fur den Ausenbereich geeignet sind.** Die Anwendung eines fur den Ausenbereich geeigneten Verlangerungskabels verringert das Risiko eines elektrischen Schlages.
- **Wenn der Betrieb des Elektrowerkzeuges in feuchter Umgebung nicht vermeidbar ist, verwenden Sie einen Fehlerstromschutzschalter.** Der Einsatz eines Fehlerstromschutzschalters vermindert das Risiko eines elektrischen Schlages.

Sicherheit von Personen

- **Seien Sie aufmerksam, achten Sie darauf, was Sie tun, und gehen Sie mit Vernunft an die Arbeit mit einem Elektrowerkzeug. Benutzen Sie kein Elektrowerkzeug, wenn Sie mude sind oder unter dem Einfluss von Drogen, Alkohol oder Medikamenten stehen.** Ein Moment der Unachtsamkeit beim Gebrauch des Elektrowerkzeuges kann zu ernsthaften Verletzungen fuhren.
- **Tragen Sie personliche Schutzausrustung und immer eine Schutzbrille.** Das Tragen personlicher Schutzausrustung, wie Staubmaske, rutschfeste Sicherheitsschuhe, Schutzhelm oder Gehorschutz, je nach Art und Einsatz des Elektrowerkzeuges, verringert das Risiko von Verletzungen.
- **Vermeiden Sie eine unbeabsichtigte Inbetriebnahme. Vergewissern Sie sich, dass das Elektrowerkzeug ausgeschaltetist, bevor Sie es an die Stromversorgungund/oder den Akku anschliesen, es aufnehmen oder tragen.** Wenn Sie beim Tragen des Elektrowerkzeuges den Finger am Schalter haben oder das Gerat eingeschaltet an die Stromversorgung anschliesen, kann dies zu Unfallen fuhren.
- **Entfernen Sie Einstellwerkzeuge oder Schraubenschlussel, bevor Sie das Elektrowerkzeug einschalten.** Ein Werkzeug oder Schlussel, der sich in einem drehenden Gerateteil befindet, kann zu Verletzungen fuhren.
- **Vermeiden Sie eine abnormale Korperhaltung. Sorgen Sie fur einen sicheren Stand und halten Sie jederzeit das Gleichgewicht.** Dadurch konnen Sie das Elektrowerkzeug in unerwarteten Situationen besser kontrollieren.
- **Tragen Sie geeignete Kleidung. Tragen Sie keine weite Kleidung oder Schmuck. Halten Sie Haare, Kleidung und Handschuhe fern von sich bewegenden Teilen.** Lockere Kleidung, Schmuck oder lange Haare konnen von sich bewegenden Teilen erfasst werden.
- **Wenn Staubabsaug- und -auffangeinrichtungen montiert werden konnen, vergewissern Sie sich, dass diese angeschlossen sind und richtig verwendet werden.** Verwendung einer Staubabsaugung kann Gefahrdungen durch Staub verringern.

Verwendung und Behandlung des Elektrowerkzeuges

- **Uberlasten Sie das Gerat nicht. Verwenden Sie fur Ihre Arbeit das dafur bestimmte Elektrowerkzeug.** Mit dem passenden Elektrowerkzeug arbeiten Sie besser und sicherer im angegebenen Leistungsbereich.
- **Benutzen Sie kein Elektrowerkzeug, dessen Schalter defektist.** Ein Elektrowerkzeug, das sich nicht mehr ein- oder ausschalten lasst, ist gefahrlich und muss repariert werden.
- **Ziehen Sie den Stecker aus der Steckdose und/oder entfernen Sie den Akku, bevor Sie Gerateeinstellungen vornehmen, Zubehorteile wechseln oder das Great weglegen.** Diese Vorsichtsmasnahme verhindert den unbeabsichtigten Start des Elektrowerkzeuges.
- **Bewahren Sie unbenutzte Elektrowerkzeuge auserhalb der Reichweite von Kindern auf. Lassen Sie Personen das Gerat nicht benutzen, die mit diesem nicht vertraut sind oder diese Anweisungen nicht gelesen haben.** Elektrowerkzeuge sind gefahrlich, wenn sie von unerfahrenen Personen benutzt werden.
- **Pflegen Sie Elektrowerkzeuge mit Sorgfalt. Kontrollieren Sie, ob bewegliche Teile einwandfrei funktionieren und nicht klemmen, ob Teile gebrochen oder so beschadigt sind, dass die Funktion des Elektrowerkzeuges beeintrachtigt ist. Lassen Sie beschadigte Teile vor dem Einsatz des Gerates reparieren.** Viele Unfalle haben ihre Ursache in schlecht gewarteten Elektrowerkzeugen.
- **Halten Sie Schneidwerkzeuge scharf und sauber.** Sorgfaltig gepflegte Schneidwerkzeuge mit scharfen Schneidkanten verklemmen sich weniger und sind leichter zu fuhren.
- **Verwenden Sie Elektrowerkzeug, Zubehor, Einsatzwerkzeuge usw. entsprechend diesen**

Anweisungen. Berucksichtigen Sie dabei die Arbeitsbedingungen und die auszufuhrende Tatigkeit. Der Gebrauch von Elektrowerkzeugen fur andere als die vorgesehenen Anwendungen kann zu gefahrlichen Situationen fuhren.

Service

● **Lassen Sie Ihr Elektrowerkzeug nur von qualifiziertem Fachpersonal und nur mit Original-Ersatzteilen reparieren.** Damit wird sichergestellt, dass die Sicherheit des Elektrowerkzeuges erhalten bleibt.

Gerätespezifische Sicherheitshinweise für Handkreissägen
Sicherheitshinweise für alle Sägen

Sägeverfahren

a) GEFAHR! Kommen Sie mit Ihren Händen nicht in den Sägebereich und an das Sägeblatt. Halten Sie mit Ihrer zweiten Hand den Zusatzgriff oder das Motorgehäuse. Wenn beide Hände die Säge halten, können diese vom Sägeblatt nicht verletzt werden.

b) Greifen Sie nicht unter das Werkstück. Die Schutzhaube kann Sie unter dem Werkstück nicht vor dem Sägeblatt schützen.

c) Passen Sie die Schnitt-Tiefe an die Dicke des Werkstücks an. Es sollte weniger als eine volle Zahnhöhe unter dem Werkstück sichtbar sein.

d) Halten Sie das zu sägende Werkstück niemals in der Hand oder über dem Bein fest. Sichern Sie das Werkstück an einer stabilen Aufnahme. Es ist wichtig, das Werkstück gut zu befestigen, um die Gefahr von Körperkontakt, Klemmen des Sägeblattes oder Verlust der Kontrolle zu minimieren.

e) Halten Sie das Elektrowerkzeug an den isolierten Grifffläche, wenn Sie Arbeiten ausführen, bei denen das Einsatzwerkzeug verborgene Stromleitungen oder die eigene Anschlussleitung treffen kann. Kontakt mit einer spannungsführenden Leitung setzt auch die Metallteile des Elektrowerkzeugs unter Spannung und führt zu einem elektrischen Schlag.

f) Verwenden Sie beim Längsschneiden immer einen Anschlag oder eine gerade Kantenführung. Dies verbessert die Schnittgenauigkeit und verringert die Möglichkeit, dass das Sägeblatt klemmt.

g) Verwenden Sie immer Sägeblätter in der richtigen Größe und mit passender Aufnahmebohrung (z.B. sternförmig oder rund). Sägeblätter, die nicht zu den Montageteilen der Säge passen, laufen unrund und führen zum Verlust der Kontrolle.

h) Verwenden Sie niemals beschädigte oder falsche Sägeblatt-Unterlegscheiben oderschrauben. Die Sägeblatt-Unterlegscheiben und - schrauben wurden speziell für Ihre Säge konstruiert, für optimale Leistung und Betriebssicherheit.

Weitere Sicherheitshinweise für alle Sägen

Rückschlag - Ursachen und entsprechende Sicherheitshinweise

- Ein Rückschlag ist die plötzliche Reaktion infolge eines hakenden, klemmenden oder falsch ausgerichteten Sägeblattes, die dazu führt, dass eine unkontrollierte Säge abhebt und sich aus dem Werkstück heraus in Richtung der Bedienperson bewegt;
- wenn sich das Sägeblatt in dem sich schließenden Sägespalt verhakt oder verklemmt, blockiert es, und die Motorkraft schlägt das Gerät in Richtung der Bedienperson zurück;
- wird das Sägeblatt im Sägeschnitt verdreht oder falsch ausgerichtet, können sich die Zähne der hinteren Sägeblattkante in der Holz-Oberfläche verhaken, wodurch sich das Sägeblatt aus dem Sägespalt heraus bewegt und die Säge in Richtung der Bedienperson zurückspringt.

Ein Rückschlag ist die Folge eines falschen oder fehlerhaften Gebrauchs der Säge. Er kann durch geeignete Vorsichtsmaßnahmen, wie nachfolgend beschrieben, verhindert werden.

a) Halten Sie die Säge mit beiden Händen fest und bringen Sie Ihre Arme in eine Stellung, in der Sie die Rückschlagkräfte abfangen können. Halten Sie sich immer seitlich des Sägeblattes, nie das Sägeblatt in eine Linie mit Ihrem Körper bringen. Bei einem Rückschlag kann die Kreissäge rückwärts springen, jedoch kann die Bedienperson durch geeignete Vorsichtsmaßnahmen die Rückschlagkräfte beherrschen.

b) Falls das Sägeblatt verklemmt oder Sie die Arbeit unterbrechen, schalten Sie die Säge aus und halten Sie sie im Werkstoff ruhig, bis das Sägeblatt zum Stillstand gekommen ist. Versuchen Sie nie, die Säge aus dem Werkstück zu entfernen oder sie rückwärts zu ziehen, solange das Sägeblatt sich bewegt, sonst kann ein Rückschlag erfolgen. Ermitteln und beheben Sie die Ursache für das Verklemmen des Sägeblattes.

c) Wenn Sie eine Säge, die im Werkstück steckt, wieder starten wollen, zentrieren Sie das Sägeblatt im Sägespalt und überprüfen Sie, ob die Sägezähne nicht im Werkstück verhakt sind. Verhakt das Sägeblatt, kann es sich aus dem Werkstück heraus bewegen oder einen Rückschlag verursachen, wenn die Säge erneut gestartet wird.

d) Stützen Sie große Platten ab, um das Risiko eines Rückschlags durch ein klemmendes Sägeblatt zu vermindern. Große Platten können sich unter ihrem Eigengewicht durchbiegen. Platten müssen auf beiden Seiten abgestützt werden, und zwar sowohl in der Nähe des Sägespalts als auch an der Kante.

e) Verwenden Sie keine stumpfen oder beschädigten Sägeblätter. Sägeblätter mit stumpfen oder falsch ausgerichteten Zähnen verursachen durch einen zu engen Sägespalt eine erhöhte Reibung, Klemmen des Sägeblattes und Rückschlag.

f) Ziehen Sie vor dem Sägen die Schnitt-Tiefenund Schnitt-Winkeleinstellungen fest. Wenn sich während des Sägens die Einstellungen verändern, kann sich das Sägeblatt verklemmen und ein Rückschlag auftreten.

g) Seien Sie besonders vorsichtig beim Sägen in bestehende Wände oder andere nicht einsehbare Bereiche. Das eintauchende Sägeblatt kann beim Sägen in verborgene Objekte blockieren und einen Rückschlag verursachen.

Funktion der unteren Schutzhaube

a) Überprüfen Sie vor jeder Benutzung, ob die untere Schutzhaube einwandfrei schließt. Verwenden Sie die Säge nicht, wenn die untere Schutzhaube nicht frei beweglich ist und sich nicht sofort schließt. Klemmen oder binden Sie die untere Schutzhaube niemals in geöffneter Position fest. Sollte die Säge unbeabsichtigt zu Boden fallen, kann die untere Schutzhaube verbogen werden. Öffnen Sie die Schutzhaube mit dem Rückziehhebel und stellen Sie sicher, dass sie sich frei bewegt und bei allen Schnittwinkeln und -tiefen weder Sägeblatt noch andere Teile berührt.

b) Überprüfen Sie die Funktion der Feder für die untere Schutzhaube. Lassen Sie die Säge vor dem Gebrauch warten, wenn untere Schutzhaube und Feder nicht einwandfrei arbeiten. Beschädigte Teile, klebrige Ablagerungen oder Anhäufungen von Spänen lassen die untere Schutzhaube verzögert arbeiten.

c) Öffnen Sie die untere Schutzhaube von Hand nur bei besonderen Schnitten, wie z. B. „Tauchund Winkelschnitten“. Öffnen Sie die untere Schutzhaube mit dem Rückziehhebel und lassen Sie diesen los, sobald das Sägeblatt in das Werkstück eintaucht. Bei allen anderen Sägearbeiten soll die untere Schutzhaube automatisch arbeiten.

d) Legen Sie die Säge nicht auf der Werkbank oder dem Boden ab, ohne dass die untere Schutzhaube das Sägeblatt bedeckt. Ein ungeschütztes, nachlaufendes Sägeblatt bewegt die Säge entgegen der Schnittrichtung und sägt, was ihm im Weg ist. Beachten Sie dabei die Nachlaufzeit des Sägeblattes.

BEDIENUNG

MONTAGE UND EINSTELLUNG

WARNUNG! Um ein versehentliches Starten zu vermeiden, das zu schweren Verletzungen führen kann, ziehen Sie immer den Stecker aus der Steckdose.

BLATTWECHSEL UND -MONTAGE (Siehe Abb. 2-4)

-. Schieben Sie den Verriegelungshebel (12) nach rechts.
-. Drücken Sie den Sicherheitsknopf (3) nach oben und drücken Sie den Sägekopf nach unten. Lassen Sie den Sägekopf nach einem hörbaren Klickgeräusch los. Die Motoreinheit rastet ein.
-. Drücken Sie die Spindelarretierung (14) und lösen Sie die Klemmschraube mit dem Inbusschlüssel (17) gegen den Uhrzeigersinn.
-. Entfernen Sie den Flansch vom Sägeblatt (11).
-. Montieren Sie das neue Sägeblatt (11) in umgekehrter Reihenfolge.
Achtung: Verletzungsgefahr! Tragen Sie Schutzhandschuhe.
-. Setzen Sie das neue Sägeblatt und den Flansch ein.
-. Schrauben Sie die Sägeblatt-Feststellschraube ein und ziehen Sie sie fest, während Sie den Wellenfeststellknopf erneut gedrückt halten.
-. Bringen Sie die Tauchsäge in ihre Ausgangsposition.

ANBINDEN DER SCHIENE (Siehe Abb. 5)

- Die Schiene (20) dient zum Ausführen gerader Schnitte. Zum Verbinden der beiden Schienen den Verschluss in die Aussparung der Führungsschienen schieben. Die Stellschrauben (23) mit dem mitgelieferten Inbusschlüssel (22) festziehen.
Hinweis: Die Schiene (20) verfügt über einen Splitterschutz (schwarze Gummilippe). Der Splitterschutz muss vor dem ersten Schnitt eingestellt werden.
Legen Sie die Schiene (20) auf ein Werkstück. Stellen Sie eine Schnitttiefe von ca. 10 mm ein. Schalten Sie die Tauchsäge ein und führen Sie sie mit leichtem Druck gleichmäßig in Schnittrichtung. Dadurch wird der Schutz exakt entlang der Schnittlinie abgetrennt, was das Einrichten für weitere Schnitte erleichtert.

EIN-/AUSSCHALTEN DES GERÄTS (Siehe Abb. 6)

Der Ein-/Ausschalter (4) wird zusammen mit dem Sicherheitsentriegelungsknopf (3) betätigt, um ein versehentliches Starten der Säge zu verhindern.
Zum Starten der Säge zuerst den Sicherheitsknopf (3) und dann den Ein-/Ausschalter drücken. Zum Ausschalten den Ein-/Ausschalter (4) loslassen.
Hinweis: Vor dem Einschalten der Säge sicherstellen, dass sich der Verriegelungshebel (12) auf der linken Seite befindet, da sich der Schalter sonst nicht drücken lässt.

STAUBABSAUGUNG (Siehe Abb. 7)

Das Einatmen von Staubpartikeln kann gesundheitsschädlich sein. Der Staubauslass (10) muss an eine Staubabsaugung angeschlossen werden.
Warnung! Holzstaub (einschließlich Staub von Verbundwerkstoffen wie Span- und Faserplatten usw.) ist gesundheitsschädlich. Er kann Nase, Atemwege und Haut schädigen. Beispielsweise enthält MDF (mitteldichte Faserplatten) Formaldehyd, das bekanntermaßen krebserregend ist. Zusätzlich zu den oben genannten Maßnahmen ist eine korrekt sitzende, der Tätigkeit entsprechende und den einschlägigen Normen entsprechende Staubmaske zu tragen.

SCHNITTIEFENEINSTELLUNG (siehe Abb. 8)

– Die Schnitttiefe ist von 0 bis 57 mm einstellbar.
– Drücken Sie den Einstellknopf für die Schnitttiefe (6), stellen Sie die gewünschte Tiefe mithilfe der Skala (7) ein und lassen Sie den Knopf (6) wieder los. Die Schnitttiefe wird automatisch in dieser Position arretiert. Die Markierungen auf der Skala zeigen die Tiefe mit (A) und ohne (B) Führungsschiene an. Markierung A steht für den Betrieb ohne Schiene, Markierung B für den Betrieb mit Schiene.

SCHNITTWINKELEINSTELLUNG (siehe Abb. 9)

Der Winkel ist zwischen 0° und 45° einstellbar.
– Lösen Sie den Winkeleinstellknopf (8) auf beiden Seiten, stellen Sie den gewünschten Winkel auf der Skala ein und ziehen Sie den Knopf wieder fest.
Diese Maschine verfügt über zwei Winkelbereiche. Der Schnittbereich liegt normalerweise zwischen 0° und 45°. Um Schnitte von -10° oder 47° zu erreichen, drehen Sie den Bereichsstift (19) nach rechts.

EINSTELLUNG DER FÜHRUNGSSCHIENE (Siehe Abb. 10)

– Ziehen Sie den Einstellknopf (16) fest, um den Abstand zwischen Säge und Schiene zu minimieren.

PARALLELFÜHRUNGSANSCHLAG (Siehe Abb. 11)

Dieses Werkzeug wird mit einem Parallelführungsanschlag geliefert, der den Betrieb als Kreissäge ermöglicht.
Montieren Sie den Parallelführungsanschlag, indem Sie ihn in die Grundplatte einsetzen und verriegeln.

SICHERHEITSHEBEL (Siehe Abb. 12)

Beim Arbeiten mit dem Werkzeug auf der Schiene und beim Schneiden im 45°-Winkel kann die Säge umkippen. Um dies zu verhindern, montieren Sie den SICHERHEITSHEBEL (29) an der Grundplatte.

SCHNITTANZEIGEN (Siehe Abb. 13)

– Die Schnittlinie sollte bei einem Schnitt im 0°-Winkel mit dem 0°-Markierungspfeil ausgerichtet sein.
– Die Schnittlinie sollte bei einem Schnitt im 45°-Winkel mit dem 45°-Markierungspfeil ausgerichtet sein.

SÄGEBETRIEB

- Sichern Sie das Werkstück, damit es sich während des Sägens nicht verschieben kann.
- Bewegen Sie die Säge nur vorwärts.
- Halten Sie die Säge mit beiden Händen fest, sodass eine Hand den Hauptgriff und die andere den vorderen Griff umfasst.
- Bei Verwendung einer Führungsschiene muss diese mit Schraubzwingen befestigt werden.
- Achten Sie darauf, dass das Netzkabel nicht in Sägerichtung verläuft.
- Setzen Sie die Maschine mit dem vorderen Teil auf das Werkstück.
- Schalten Sie die Maschine mit dem Ein-/Ausschalter ein.
- Drücken Sie die Säge nach unten, um die gewünschte Schnitttiefe zu erreichen.
- Schieben Sie die Säge gleichmäßig nach vorne.
- Schalten Sie die Maschine nach dem Sägen aus und bewegen Sie das Sägeblatt nach oben.

SCHNEIDEN MIT SCHIENEN

- Setzen Sie die Maschine in die Führungsschienen ein. Schalten Sie die Maschine mit dem Ein-/Ausschalter ein.
- Drücken Sie die Säge nach unten, um die gewünschte Schnitttiefe zu erreichen. Beim ersten Gebrauch wird die Gummilippe abgesägt und somit der Splitterschutz bis zum Sägeblatt gewährleistet.
- Schieben Sie die Säge gleichmäßig nach vorne.
- Schalten Sie die Maschine aus und kippen Sie das Sägeblatt nach dem Sägeschnitt nach oben.

WARTUNG

Trennen Sie die Maschine vom Netz, wenn Sie am Mechanismus Wartungsarbeiten ausführen müssen.
Die Maschinen von sind entworfen, um während einer langen Zeit problemlos und mit minimaler Wartung zu funktionieren. Sie Verlängern die Lebensdauer, indem Sie die Maschine regelmäßig reinigen und fachgerecht behandeln.
Reinigen Sie das Maschinengehäuse regelmäßig mit einem weichen Tuch, vorzugsweise nach jedem Einsatz. Halten Sie die Lüfterschlitze frei von Staub und Schmutz. Entfernen Sie hartnäckigen Schmutz mit einem weichen Tuch, angefeuchtet mit Seifen wasser. Verwenden Sie keine Lösungsmittel wie Benzin, Alkohol, Ammonia, usw. Derartige Stoffe beschädigen die Kunststoffteile.
Die Maschine braucht keine zusätzliche Schmierung.
Wenden Sie sich in Störungsfällen, z.B. durch Verschleiß eines Teils, an Ihren örtlichen Vertragshändler.

PRÜFUNG DER WINKELPRÄZISION (Siehe Abb. 14)
Nach einiger Betriebszeit muss die Schnittgenauigkeit dieser Säge einmal überprüft werden. Verwenden Sie dazu Standard-Messgeräte (90^0 und 45^0). Falls die Sägegenauigkeit nicht perfekt ist, stellen Sie die Einstellschraube des Winkelanschlags wie in Abbildung 14 beschrieben ein. Drehen Sie den Winkelstift (19) nach vorne und stellen Sie die Einstellschraube mit dem 2,5-mm-Inbusschlüssel (nicht im Lieferumfang enthalten) ein. Die obere Einstellschraube dient der vertikalen Genauigkeit, die untere der 45^0-Grad-Genauigkeit.
VORSICHT! Die Winkelgenauigkeit wurde beim Kauf vom Hersteller perfekt eingestellt. Nehmen Sie an der neuen Maschine keine Einstellungen vor. Prüfen Sie die Genauigkeit erst nach längerem Betrieb und prüfen Sie mit einem Standard-Messgerät, ob eine Einstellung erforderlich ist oder nicht.

HINWEISE ZUM UMWELTSCHUTZ

Um Transportschäden zu verhinderen, wird die Maschine in einer soliden Verpackung geliefert. Die Verpackung besteht weitgehend aus verwertbarem Material. Benutzen Sie also die Möglichkeit zum Recyclen der Verpackung. Bringen Sie bei Ersatz die alten Maschinen zu Ihren örtlichen WORLD-PRO TOOLS Vertagshändler. Er wird sich um eine umweltfreundliche Verarbeitung ïhrer alten Maschine bemühen.



Li-ion-Akkus sind recycelbar. Geben Sie sie bei einer Entsorgungsstelle für chemische Abfälle ab, so daß die Akkus recycelt oder auf umweltfreundliche Weise entsorgt werden.

Alt-Elektrogeräte sind Wertstoffe, sie gehören daher nicht in den Hausmüll!
Wir möchten Sie daher bitten, uns mit Ihrem aktiven Beitrag beider Ressourcenschonung und beim Umweltschutz zu unterstützen und dieses Gerät bei den-falls vorhandeneingerichteten Rücknahmestellen abzugeben.

PL Polski

PIŁA WGŁEBNA

UŻYTKOWANIE ZGODNE Z PRZEZNACZENIEM

Ta piła wgłębna (zwana dalej „produktem" lub „elektronarzędziem") jest przeznaczona do wykonywania cięć wzdłużnych i poprzecznych w mocno osadzonych materiałach: lite drewno / płyta wiórowa / tworzywa sztuczne / lekkie materiały budowlane.
Zagłębiarkę należy stosować wyłącznie ze specjalnie zaprojektowaną szyną prowadzącą. Praca z metalami jest zabroniona.
Każde inne użycie lub modyfikacja produktu jest uważane za niewłaściwe użycie i może spowodować zagrożenie, takie jak śmierć, obrażenia zagrażające życiu i uszkodzenia. Producent nie ponosi odpowiedzialności za szkody spowodowane niewłaściwym użytkowaniem.
Produkt jest przeznaczony wyłącznie do użytku domowego. Nie jest przeznaczony do użytku komercyjnego, operacji przemysłowych ani podobnych celów.

ZAKRES DOSTAWY (rys. 1)

Drogi Kliencie,
Bardzo dziękujemy za wybór naszych produktów. Proszę sprawdzić, czy artykuł jest kompletny zgodnie z zakresem dostawy. W przypadku braku części prosimy o kontakt z naszym centrum serwisowym lub punktem sprzedaży.

Przedmiot nr.	opis przedmiotu	Ilość		Przedmiot nr.	opis przedmiotu	Ilość
1	Piła zanurzeniowa	1		5	Równoległy ogranicznik prowadzący	1
2	Szyna prowadząca	2		6	Dźwignia antypoślizgowa	1
3	Klucz imbusowy 5 mm	1		7	Szczotka węglowa	2
4	Klucz imbusowy 3 mm	1		8	Zacisk typu C	1

Niebezpieczeństwo! Sprzęt i opakowanie nie są zabawkami. Nie pozwalaj dzieciom bawić się plastikowymi torbami, foliami lub małymi częściami. Istnieje niebezpieczeństwo połknięcia lub uduszenia!

PARAMETRY TECHNICZNE

Typ modelu	TS12-165A / 80165	Głębokość cięcia @ 45^0	42mm
Napięcie	220-240V~, 50-60Hz	Klasa izolacji	II
Moc wejściowa	1200W	Poziom ciśnienia akustycznego	L_{PA}=92 dB(A), K=3 dB(A)
Prędkość bez obciążenia	5000/min	Poziom mocy akustycznej	L_{WA}=100 dB(A), K=3 dB(A)
Rozmiar ostrza	Ø165x Ø20mmx24T	Wibracja	$a_{h,w}$=4.62m/s^2 , K=1,5m/s^2
Głębokość cięcia@90^0	57mm	Waga	4.5kg

INFORMACJA NA TEMAT HAŁASU I WIBRACJI

Poziom drgań podany w tych wskazówkach został pomierzony zgodnie z wymaganiami normy EN 62841 dotyczącej procedury pomiarów i można go użyć do porównywania elektronarzędzi. Można go też użyć do wstępnej oceny ekspozycji na drgania.
Podany poziom drgań jest reprezentatywny dla podstawowych zastosowań elektronarzędzia. Jeżeli elektronarzędzie użyte zostanie do innych zastosowań, z innymi narzędziami roboczymi, z różnym osprzętem, a także jeśli nie będzie wystarczająco konserwowane, poziom drgań może odbiegać od podanego. Podane powyżej przyczyny mogą spowodować podwyższenie ekspozycji na drgania podczas całego czasu pracy.
Aby dokładnie ocenić ekspozycję na drgania, trzeba wziąć pod uwagę także okresy, gdy urządzenie jest wyłączone, lub gdy jest wprawdzie włączone, ale nie jest używane do pracy. W ten sposób łączna (obliczana na pełny wymiar czasu pracy) ekspozycja na drgania może okazać się znacznie niższa.
Należy wprowadzić dodatkowe środki bezpieczeństwa, mające na celu ochronę operatora przed skutkami ekspozycji na drgania, np.: konserwacja elektronarzędzia i narzędzi roboczych, zabezpieczenie odpowiedniej temperatury rąk, ustalenie kolejności operacji roboczych.

OBJAŚNIENIE SYMBOLI

	Uwaga!		W przypadku uszkodzenia, skręcenia lub przerwania kabla zasilającego należy natychmiast wyciągnąć wtyk sieciowy. Przed wykonaniem wszelkich prac na urządzeniu wyciągnąć wtyk sieciowy.
	Przeczytaj instrukcję obsługi.		Nosić ochronniki słuchu.
	Nosić okulary ochronne		Nosić ochronę dróg oddechowych
	Urządzeń elektrycznych nie należy wyrzucać razem z odpadami domowymi		Klasa zabezpieczenia II

CZĘŚCI SKŁADOWE NARZĘDZIA (Rys. 1)

1	Uchwyt główny	10	Rura odciągowa pyłu	19	Sworzeń zakresu kąta
2	Uchwyt przedni	11	Ostrze piły	20	Szyna prowadząca
3	Przycisk bezpieczeństwa	12	Dźwignia blokady wymiany ostrza	22	Klucz imbusowy 3 mm
4	Przełącznik WŁ./WYŁ.	13	Silnik	24	Zacisk
5	Płyta podstawowa	14	Sworzeń blokady wału	25	Pokrętło blokady prowadnicy (przód)
6	Pokrętło głębokości cięcia	15	Wskaźnik cięcia	26	Pokrętło blokady prowadnicy (tył)
7	Skala głębokości cięcia	16	Pokrętło regulacyjne szyny	27	Dodatkowa szczotka węglowa
8	Pokrętło kąta cięcia	17	Klucz imbusowy 5 mm	28	Równoległa prowadnica
9	Skala kąta cięcia	18	Wskaźnik głębokości cięcia	29	Dźwignia antypoślizgowa

WSKAZÓWKI BEZPIECZEŃSTWA

⚠ OSTRZEŻENIE **Należy przeczytać wszystkie wskazowki i przepisy.** Błędy w przestrzeganiu poniższych wskazowek mogą spowodować porażenie prądem, pożar i/lub ciężkie obrażenia ciała.

Należy starannie przechowywać wszystkie przepisy I wskazowki bezpieczeństwa dla dalszego zastosowania.

Użyte w poniższym tekście pojęcie „elektronarzędzie“ odnosi się do elektronarzędzi zasilanych energią elektryczną z sieci (z przewodem zasilającym) i do elektronarzędzi zasilanych akumulatorami (bez przewodu zasilającego).

Bezpieczeństwo miejsca pracy

● **Stanowisko pracy należy utrzymywać w czystości i dobrze oświetlone.** Nieporządek w miejscu pracy lub nieoświetlona przestrzeń robocza mogą być przyczyną wypadkow.

● **Nie należy pracować tym elektronarzędziem w otoczeniu zagrożonym wybuchem, w ktorym znajdują się np. łatwopalne ciecze, gazy lub pyły.** Podczas pracy elektronarzędziem wytwarzają się iskry, ktore mogą spowodować zapłon.

● **Podczas użytkowania urządzenia zwrocić uwagę na to, aby dzieci i inne osoby postronne znajdowały się w bezpiecznej odległości.** Odwrocenie uwagi może spowodować utratę kontroli nad narzędziem.

Bezpieczeństwo elektryczne

● **Wtyczka elektronarzędzia musi pasować do gniazda. Nie wolno zmieniać wtyczki w jakikolwiek sposob. Nie wolno używać wtykow adapterowych w przypadku elektronarzędzi z uziemieniem ochronnym.** Niezmienione wtyczki i pasujące gniazda zmniejszają ryzyko porażenia prądem.

● **Należy unikać kontaktu z uziemionymi powierzchniami jak rury, grzejniki, piece i lodowki.** Ryzyko porażenia prądem jest większe, gdy ciało użytkownika jest uziemione.

● **Urządzenie należy zabezpieczyć przed deszczem i wilgocią.** Przedostanie się wody do elektronarzędzia podwyższa ryzyko porażenia prądem.

● **Nigdy nie należy używać przewodu do innych czynności. Nigdy nie należy nosić elektronarzędzia, trzymając je za przewod, ani używać przewodu do zawieszenia urządzenia; nie wolno też wyciągać wtyczki z gniazdka pociągając za przewod. Przewod należy chronić przed wysokimi temperaturami, należy go trzymać z dala od oleju, ostrych krawędzi lub ruchomych części urządzenia.** Uszkodzone lub splątane przewody zwiększają ryzyko porażenia prądem.

● **W przypadku pracy elektronarzędziem pod gołym niebem, należy używać przewodu przedłużającego, dostosowanego rownież do zastosowań zewnętrznych.** Uży cie właściwego przedłużacza (dostosowanego do pracy na zewnątrz) zmniejsza ryzyko porażenia prądem.

● **Jeżeli nie da się uniknąć zastosowania elektronarzędzia w wilgotnym otoczeniu, należy użyć**

wyłącznika ochronnego rożnicowo-prądowego. Zastosowanie wyłącznika ochronnego rożnicowo-prądowego zmniejsza ryzyko porażenia prądem.

Bezpieczeństwo osob

● **Podczas pracy z elektronarzędziem należy zachować ostrożność, każdą czynność wykonywać uważnie i z rozwagą. Nie należy używać elektronarzędzia, gdy jest się zmęczonym lub będąc pod wpływem narkotykow, alkoholu lub lekarstw.** Moment nieuwagi przy użyciu elektronarzędzia może stać się przyczyną poważnych urazow ciała.

● **Należy nosić osobiste wyposażenie ochronne i zawsze okulary ochronne.** Noszenie osobistego wyposażenia ochronnego – maski przeciwpyłowej, obuwia z podeszwami przeciwpoślizgowymi, kasku ochronnego lub środkow ochrony słuchu (w zależności od rodzaju I zastosowania elektronarzędzia) – zmniejsza ryzyko obrażeń ciała.

● **Należy unikać niezamierzonego uruchomienia narzęd i/lub podłączeniemdo akumulatora, a także przed podniesieniem lub przeniesieniem elektronarzędzia, należy upewnić się, że elektronarzędzie jest wyłączone.** Trzymanie palca na wyłączniku podczas przenoszenia elektronarzędzia lub podłączenie do prądu włączonego narzędzia, może stać się przyczyną wypadkow.

● **Przed włączeniem elektronarzędzia, należy usunąć narzędzia nastawcze lub klucze.** Narzędzie lub klucz, znajdujący się w ruchomych częściach urządzenia mogą doprowadzić do obrażeń ciała.

● **Należy unikać nienaturalnych pozycji przy pracy. Należy dbać o stabilną pozycję przy pracy i zachowanie rownowagi.** W ten sposob możliwa będzie lepsza kontrola elektronarzędzia w nieprzewidzianych sytuacjach.

● **Należy nosić odpowiednie ubranie. Nie należy nosić luźnego ubrania ani biżuterii. Włosy, ubranie i rękawice należy trzymać z daleka od ruchomych części.** Luźne ubranie, biżuteria lub długie włosy mogą zostać wciągnięte przez ruchome części.

● **Jeżeli istnieje możliwość zamontowania urządzeń odsysających i wychwytujących pył, należy upewnić się, że są one podłączone i będą prawidłowo użyte.** Użycie urządzenia odsysającego pył może zmniejszyć zagrożenie pyłami.

Prawidłowa obsługa i eksploatacja elektronarzędzi

● **Nie należy przeciążać urządzenia. Do pracy używać należy elektronarzędzia, ktore są do tego przewidziane.** Odpowiednio dobranym elektronarzędziem pracuje się w danym zakresie wydajności lepiej i bezpieczniej.

● **Nie należy używać elektronarzędzia, ktorego włącznik/wyłącznik jest uszkodzony.** Elektronarzędzie, ktorego nie można włączyć lub wyłączyć jest niebezpieczne i musi zostać naprawione.

● **Przed regulacją urządzenia, wymianą osprzętu lub pozaprzestaniu pracy narzędziem, należy wyciągnąć wtyczkę z gniazda i/lub usunąć akumulator.** Ten środek ostrożności zapobiega niezamierzonemu włączeniu się elektronarzędzia.

● **Nieużywane elektronarzędzia należy przechowywać w miejscu niedostępnym dla dzieci. Nie należy udostępniać narzędzia osobom, ktore go nie znają lub nie przeczytały niniejszych przepisow.** Używane przez niedoświadczone osoby elektronarzędzia są niebezpieczne.

● **Konieczna jest należyta konserwacja elektronarzędzia. Należy kontrolować, czy ruchome części urządzenia działają bez zarzutu i nie są zablokowane, czy części nie są pęknięte lub uszkodzone w taki sposob, ktory miałby wpływ na prawidłowe działanie elektronarzędzia. Uszkodzone części należy przed użyciem urządzenia oddać do naprawy.** Wiele wypadkow spowodowanych jest przez niewłaściwą konserwację elektronarzędzi.

● **Należy stale dbać o ostrość i czystość narzędzi tnących.** O wiele rzadziej dochodzi do zakleszczenia się narzędzia tnącego, jeżeli jest ono starannie utrzymane. Zadbane narzędzia łatwiej się też prowadzi.

● **Elektronarzędzia, osprzęt, narzędzia pomocnicze itd. należy używać zgodnie z niniejszymi zaleceniami. Uwzględnić należy przy tym warunki i rodzaj wykonywanej pracy.** Niezgodne z przeznaczeniem użycie elektronarzędziamoże doprowadzić do niebezpiecznych sytuacji.

Serwis

● **Naprawę elektronarzędzia należy zlecić jedynie wykwalifikowanemu fachowcowi i przy użyciu oryginalnych części zamiennych.** To gwarantuje, że bezpieczeństwo urządzenia zostanie zachowane.

Szczegółowe wskazówki bezpieczeństwa dotyczące ręcznej pilarki tarczowej

Wskazówki bezpieczeństwa dla wszystkich pilarek

Postępowanie podczas cięcia

a) NIEBEZPIECZEŃSTWO! Nie zbliżać dłoni do obszaru cięcia ani do tarczy pilarskiej. Drugą dłonią trzymaj zawsze uchwyt dodatkowy lub obudowę silnika. Gdy trzymasz pilarkę oburącz, nie jest możliwe zranienie dłoni przez tarczę pilarską.

b) Nigdy nie sięgaj pod obrabiany przedmiot. Osłona nie chroni przed tarczą pilarską pod przedmiotem obrabianym.

c) Dostosuj głębokość cięcia do grubości przedmiotu obrabianego. Pod przedmiotem obrabianym powinna być widoczna mniej niż pełna wysokość zęba tarczy pilarskiej.

d) Nigdy nie trzymaj przedmiotu obrabianego w dłoni lub na kolanie. Zamocuj przedmiot obrabiany w stabilnym uchwycie. Poprawne mocowanie przedmiotu obrabianego jest ważne, by zminimalizować ryzyko kontaktu z ciałem, zakleszczenia się tarczy pilarskiej lub utraty kontroli nad urządzeniem.

e) Podczas prac, w trakcie których elektronarzędzie może natrafić na ukryte przewody elektryczne lub na własny kabel zasilający, elektronarzędzie należy zawsze trzymać za izolowane uchwyty. Kontakt z przewodem pod napięciem sprawia, że także metalowe części narzędzia znajdują się pod napięciem, co może spowodować porażenie prądem elektrycznym.

f) Podczas cięcia wzdłużnego należy zawsze stosować ogranicznik lub prowadnicę krawędzi. Poprawia to dokładność cięcia i zmniejsza ryzyko zakleszczenia się tarczy pilarskiej.

g) Należy zawsze stosować tarczę pilarską odpowiedniego rozmiaru i z odpowiednim uchwytem mocującym (np. gwiaździstym lub okrągłym). Tarcze pilarskie, które nie pasują do elementów montażowych pilarki, pracują nierówno i mogą prowadzić do utraty kontroli.

h) Nigdy nie należy stosować uszkodzonych lub nieodpowiednich podkładek lub śrub do tarczy pilarskiej. Podkładki i śruby do tarczy pilarskiej zostały skonstruowane specjalnie do tej pilarki, dla optymalnej wydajności i bezpieczeństwa pracy.

Pozostałe wskazówki bezpieczeństwa dla wszystkich pilarek

Przyczyny odbicia i odpowiednie wskazówki bezpieczeństwa

- Odbicie to nagła reakcja na skutek zacięcia się lub zakleszczenia tarczy pilarskiej, ew. na skutek niewłaściwego rozwiedzenia zębów tarczy pilarskiej. Pilarka unosi się w niekontrolowany sposób i wyrywa się z przedmiotu obrabianego w kierunku operatora;
- gdy tarcza pilarska zatnie się lub zakleszczy w zamykającej się szczelinie, blokuje się, a siła silnika odrzuca pilarkę w kierunku operatora;
- gdy tarcza pilarska przekręci się w rzazie lub jest niewłaściwie ustawiona, zęby tylnej krawędzi tarczy pilarskiej mogą się zaciąć w przedmiocie obrabianym, na

skutek czego tarcza pilarska unosi się w górę z rzazu, a pilarka odskakuje do tyłu w kierunku operatora. Odbicie jest skutkiem nieodpowiedniego lub wadliwego użytkowania pilarki. Można mu zapobiec stosując odpowiednie, opisane poniżej środki bezpieczeństwa.

a) Pilarkę należy mocno trzymać oburącz, a ramiona ustawić tak, by mogły przyjąć siłę odbicia. Należy zawsze stać obok tarczy pilarskiej; nigdy nie ustawiać się w jednej płaszczyźnie z tarczą pilarską. W razie odbicia pilarka może odskoczyć do tyłu, jednak dzięki odpowiednim środkom bezpieczeństwa operator jest w stanie opanować siły odbicia.

b) Jeśli tarcza pilarska zakleszczy się lub przerwiesz pracę, wyłącz pilarkę i odczekaj, aż tarcza pilarska zatrzyma się w materiale. Nie próbuj wyjmować tarczy pilarskiej z materiału ani ciągnąć go do tyłu, zanim tarcza pilarska całkowicie się nie zatrzyma. W przeciwnym razie może dojść do odbicia. Ustal i usuń przyczynę zakleszczenia się tarczy pilarskiej w materiale

c) Jeśli chcesz ponownie uruchomić pilarkę, której tarcza pilarska znajduje się w materiale, ustaw tarczę pilarską centrycznie w rzazie i sprawdź, czy zęby tarczy pilarskiej nie zacięły się w materiale. Gdy tarcza pilarska zakleszczy się, może wyrwać się z materiału lub spowodować odbicie przy ponownym uruchomieniu pilarki.

d) Duże płyty należy podpierać, by zmniejszyć ryzyko odbicia przez zakleszczającą się tarczę pilarską. Duże płyty mogą wyginać się pod własnym ciężarem. Płyty muszą być podparte na obu końcach, w pobliżu rzazu, jak I na krawędzi.

e) Nie używać tępych ani uszkodzonych tarcz pilarskich. Tarcze pilarskie z tępymi lub niewłaściwie ustawionymi zębami wytwarzają zbyt wąski rzaz i na skutek tego zwiększone tarcie, zakleszczenie się tarczy pilarskiej i odbicie.

f) Przed rozpoczęciem cięcia dokręcić element mocujące ustawień głębokości cięcia i kata cięcia. Jeżeli te ustawienia zmienią się podczas cięcia, tarcza pilarska może się zakleszczyć I spowodować odbicie.

g) Należy zachować szczególną ostrożność podczas cięcia w istniejących ścianach oraz innych miejscach o ograniczonej widoczności. Tarcza pilarska wcinająca się w materiał może zablokować się na ukrytych obiektach I spowodować odbicie.

Funkcja dolnej osłony

a) Przed każdym użyciem należy sprawdzić, czy dolna osłona zamyka się poprawnie. Nie należy użytkować pilarki, jeśli dolna osłona nie porusza się swobodnie inie zamyka się natychmiast. Nigdy nie należy zaciskać ani w inny sposób unieruchamiać dolnej osłony w pozycji otwartej. Jeżeli pilarka przypadkowo upadnie na podłoże, osłona może się wykrzywić. Należy wówczas otworzyć osłonę za pomocą dźwigni odciągania osłony i upewnić się, że porusza się ona swobodnie i nie styka się z tarczą pilarską ani innymi częściami przy żadnej głębokości ani przy żadnym kącie cięcia.

b) Sprawdzić działanie sprężyny pod dolną osłoną. Jeżeli dolna osłona i sprężyna nie działają poprawnie, przed użyciem urządzenie należy poddać konserwacji. Uszkodzone części, kleiste osady lub nagromadzenie się wiórów mogą powodować, że dolna osłona działa z opóźnieniem.

c) Dolną osłonę można otwierać ręcznie tylko przy szczególnych rodzajach cięcia, jak cięcie wgłębne i cięcie kątowe. „Cięcie wgłębne i cięcie kątowe". Otworzyć dolną osłonę za pomocą dźwigni odciągającej i zwolnić ją, gdy tarcza pilarska zagłębi się w materiale. Przy wszystkich innych rodzajach cięcia dolna osłona powinna pracować automatycznie.

d) Nie odkładać pilarki na stole ani na podłożu, jeżeli dolna osłona nie osłania tarczy pilarskiej. Nieosłonięta tarcza pilarska w trakcie dobiegu porusza pilarkę w kierunku przeciwnym do kierunku cięcia i tnie wszystko na swojej drodze. Należy przy tym pamiętać o czasie dobiegu tarczy pilarskiej.

DZIAŁANIE

MONTAŻ I REGULACJA

OSTRZEŻENIE! Aby zapobiec przypadkowemu uruchomieniu, które może spowodować poważne obrażenia ciała, zawsze odłączaj wtyczkę od gniazdka.

WYMIANA I INSTALACJA OSTRZA-(patrz rys. 2-4)

-. Przesuń dźwignię blokady (12) w prawo.

-. Przesuń przycisk bezpieczeństwa (3) do góry nogami i naciśnij głowicę piły w dół. Po usłyszeniu dźwięku kliknięcia zwolnij głowicę piły. Jednostka silnika zablokuje się na miejscu.

- Przesuń blokadę wrzeciona (14) i użyj klucza imbusowego (17), aby poluzować śrubę zaciskową w kierunku przeciwnym do ruchu wskazówek zegara.

- Zdejmij kołnierz z ostrza piły (11).

- Zamontuj nowe ostrze (11) w odpowiedniej odwrotnej kolejności.

Ostrzeżenie: Ryzyko obrażeń, załóż rękawice ochronne.

- Włóż nowe ostrze i kołnierz.

- Wkręć i dokręć śrubę blokującą ostrze piły, trzymając ponownie wciśnięty przycisk blokujący wał.

- Ustaw piłę zanurzeniową w jej pierwotnej pozycji.

PODŁĄCZANIE SZYNY (patrz rys. 5)

-. Szyna (20) służy do wykonywania prostych cięć. Aby połączyć dwie szyny, wsuń element mocujący w wycięcie na prowadnicach. Dokręć śruby ustalające (23) za pomocą dołączonego klucza imbusowego (22).

Uwaga: Szyna (20) ma osłonę przeciwodpryskową (czarna gumowa listwa). Osłonę przeciwodpryskową należy wyregulować przed wykonaniem pierwszego cięcia.

Umieść szynę (20) na obrabianym przedmiocie. Ustaw głębokość cięcia na około 10 mm. Włącz piłę tarczową i prowadź ją równomiernie w kierunku cięcia, lekko popychając. Spowoduje to idealne odcięcie osłony w linii z cięciem, co ułatwi przygotowanie do przyszłych cięć.

WŁĄCZANIE/WYŁĄCZANIE NARZĘDZIA (patrz rys. 6)

Włącznik/wyłącznik (4) jest obsługiwany w połączeniu z przyciskiem zwalniającym (3), dzięki czemu nie jest możliwe przypadkowe uruchomienie piły. Aby uruchomić piłę, najpierw naciśnij przycisk bezpieczeństwa (3), a następnie naciśnij spust włącznika/wyłącznika (aby wyłączyć, zwolnij włącznik/wyłącznik (4).

Uwaga: Przed włączeniem piły upewnij się, że dźwignia blokująca (12) znajduje się po lewej stronie, w przeciwnym razie nie będziesz mógł nacisnąć przełącznika.

ODCIĄG PYŁU (patrz rys. 7)

Wdychanie cząstek pyłu może być szkodliwe dla zdrowia. Wylot pyłu (10) musi być podłączony do odpowiedniego urządzenia odciągowego.

Ostrzeżenie! Cały pył drzewny (w tym pył z materiałów kompozytowych, takich jak płyty wiórowe i pilśniowe itp.) jest niebezpieczny dla zdrowia. Może wpływać na nos, układ oddechowy i skórę. Na przykład płyta MDF (płyta pilśniowa średniej gęstości), która zawiera formaldehyd, jest znanym czynnikiem rakotwórczym. Oprócz powyższych środków należy nosić prawidłowo dopasowaną maskę przeciwpyłową, odpowiednią do wykonywanej czynności i zgodną z odpowiednią normą.

REGULACJA GŁĘBOKOŚCI CIĘCIA (patrz rys. 8)
- Głębokość cięcia można regulować w zakresie od 0 do 57 mm
- Naciśnij pokrętło regulacji głębokości cięcia (6) i ustaw wymaganą głębokość za pomocą skali (7), a następnie zwolnij pokrętło (6). Głębokość cięcia zostanie automatycznie zablokowana w tej pozycji.
Markery na skali wymiarów pokazują oznaczenia głębokości z (A) i bez (B) szyny prowadzącej. Znak A jest używany do pracy bez szyny, a znak B jest używany do pracy z szyną.

REGULACJA KĄTA CIĘCIA (patrz rys. 9)
Kąt można zmieniać w zakresie od 0° do 45°
- Poluzuj pokrętło regulacji kąta (8) po obu stronach, ustaw żądany kąt na skali i dokręć pokrętło.
Ta maszyna została zaprojektowana z dwoma trybami zakresu kąta. Zwykle używa zakresu cięcia 0^0~45^0. Czasami, gdy trzeba ciąć -10^0 lub 47^0, należy obrócić sworzeń zakresu (19) w prawo.

REGULACJA SZYNY PROWADZĄCEJ (patrz rys. 10)
- Dokręć pokrętło regulacyjne (16), aby zminimalizować prześwit między piłą a szyną.

RÓWNOLEGŁA PROWADZĄCA (patrz rys. 11)
To narzędzie jest wyposażone w równoległą prowadnicę do pracy jako piła tarczowa.
Montaż równoległej prowadnicy poprzez włożenie i zablokowanie jej na płycie podstawy.

DŹWIGNIA ANTYOBRACAJĄCA (patrz rys. 12)
Podczas pracy narzędzia na szynie i cięcia pod kątem 45^0 piła przewróci się. Aby uniknąć przewrócenia, zamontuj dźwignię antyobracającą (29) na płycie podstawy.

WSKAŹNIKI CIĘCIA (patrz rys. 13)
- Linia cięcia powinna być wyrównana ze strzałką znacznika 0° podczas wykonywania cięcia pod kątem 0°.
- Linia cięcia powinna być wyrównana ze strzałką znacznika 45° podczas wykonywania cięcia pod kątem 45°.

OBSŁUGA PIŁY
- Zabezpiecz obrabiany przedmiot tak, aby nie mógł się przesunąć lub poruszyć podczas cięcia.
- Przesuwaj piłę tylko do przodu.
- Mocno trzymaj piłę obiema rękami, upewniając się, że jedna ręka znajduje się na głównym uchwycie, a druga na przednim uchwycie.
- W przypadku korzystania z szyny prowadzącej należy ją przymocować zaciskami śrubowymi.
- Upewnij się, że kabel zasilający nie jest umieszczony w kierunku cięcia.
- Umieść przednią część maszyny na obrabianym przedmiocie.
- Włącz maszynę za pomocą przełącznika włącz/wyłącz.
- Przesuń piłę w dół, aby osiągnąć głębokość cięcia.
- Przesuń piłę równomiernie do przodu.
- Po zakończeniu cięcia wyłącz maszynę i przesuń ostrze piły w górę.

CIĘCIE ZA POMOCĄ SZYN
- Umieść maszynę w szynach prowadzących. Włącz maszynę, naciskając przełącznik włącz/wyłącz.
- Przesuń piłę w dół, aby osiągnąć głębokość cięcia. Podczas pierwszego użycia gumowa krawędź jest odcinana, dzięki czemu ochrona przed odpryskami jest gwarantowana aż do ostrza piły.
- Pchnij piłę równomiernie do przodu.
- Wyłącz maszynę i przechyl ostrze piły do góry, gdy cięcie zostanie zakończone.

KONSERWACJA



Upewnij się, że maszyna nie jest pod napięciem podczas wykonywania prac konserwacyjnych silnika. Regularnie czyść obudowę maszyny miękką szmatką, najlepiej po każdym użyciu. Utrzymuj otwory wentylacyjne wolne od kurzu i brudu. Jeśli brud nie zejdzie, użyj miękkiej szmatki zwilżonej wodą z mydłem. Nigdy nie używaj rozpuszczalników, takich jak benzyna, alkohol, woda amoniakalna itp. Rozpuszczalniki te mogą uszkodzić plastikowe części.
Maszyna nie wymaga dodatkowego smarowania. W przypadku wystąpienia usterki, np. po zużyciu części, skontaktuj się z serwisem lokalnego dealera.

SPRAWDZANIE DOKŁADNOŚCI KĄTA (patrz rys. 14)
Po pewnym czasie użytkowania piłę należy raz sprawdzić pod kątem dokładności cięcia. Do sprawdzenia dokładności piły należy użyć standardowego kalibru 90^0 i 45^0. Jeśli nie jest idealnie, wyreguluj śrubę ustalającą ogranicznika kąta zgodnie z rysunkiem 14. Obróć sworzeń zakresu kąta (19) do przodu, a następnie użyj klucza imbusowego 2,5 mm (brak w zestawie), aby wyregulować śrubę ustalającą. Śruba ustalająca w górnym położeniu służy do dokładności pionowej, a śruba ustalająca w dolnym położeniu służy do dokładności 45^0.
UWAGA! Dokładność kąta została idealnie wyregulowana przez producenta w momencie zakupu. Nie wykonuj żadnych regulacji na nowej maszynie. Tylko po długim okresie użytkowania i wątpliwościach co do dokładności, a następnie po sprawdzeniu za pomocą standardowego miernika, aby ustalić, czy konieczna jest regulacja, czy nie.

INFORMACJA DOTYCZĄCA OCHRONY ŚRODOWISKA



W celu zabezpieczenia urządzenia przed uszkodzeniami w czasie transportu, jest ono dostarczane w odpowiednio mocnym opakowaniu. Większość materiałów można poddać ponownej utylizacji. Należy umieścić materiały w odpowiednich dla ich właściwości pojemnikach utylizacyjnych. Nieużywany jużsprzęt można odnieść do miejscowego sprzedawcy. Zostanie on odpowiednio zutylizowany w sposób bezpieczny dla środowiska.
Akumulatory Li-ion nadają się do recyklingu. Należy oddawać je do punktów utylizacji odpadów chemicznych, tak aby akumulatory mogły być poddane procesowi recyklingu lub utylizowane w ekologiczny sposób.
Zużyte urządzenia elektryczne są surowcami wtórnymi – nie wolno wyrzucać ich do pojemników na odpady domowe, ponieważ mogą zawierać substancje niebezpieczne dla zdrowia ludzkiego i środowiska! Prosimy o aktywną pomoc w oszczędnym gospodarowaniu zasobami naturalnymi i ochronie środowiska naturalnego przez przekazanie zużytego urządzenia do punktu składowania surowców wtórnych - zużytych urządzeń elektrycznych.

Exploded view for TS12-165A

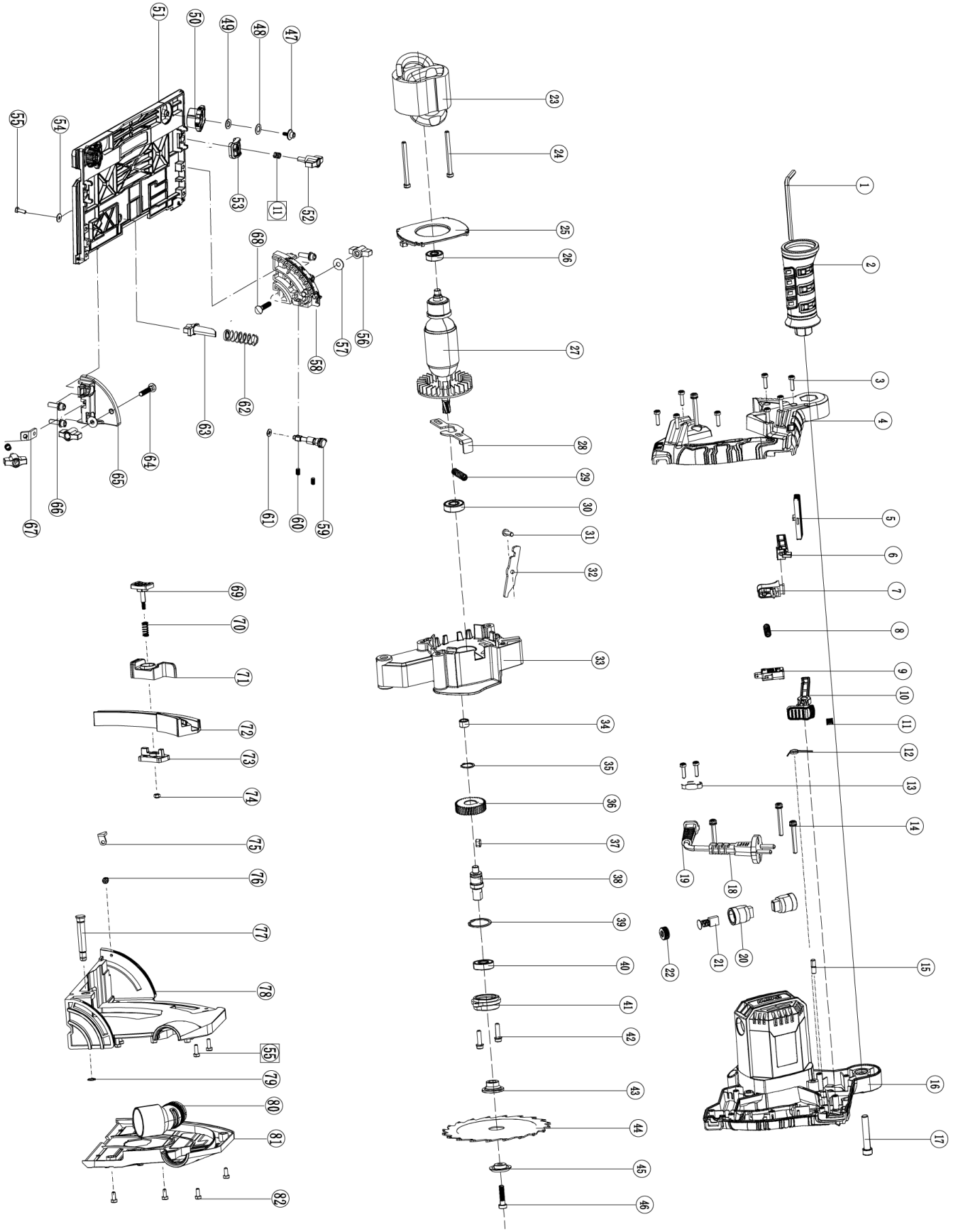

Spare parts for TS12-165A

Parts No.	Parts' name	Q'ty	Parts No.	Parts' name	Q'ty
1	Hex wrench	1	43	Inner Flange	1
2	Auxiliary handle	1	44	165MM blade	1
3	Cross pan head self-tapping screw ST4*16	8	45	Outer Flange	1
4	Handle cover	1	46	Press screw M6x20 (equivalent to grade 12.9)	1
5	Lock catch	1	47	Hexagonal cylindrical head screw M5×12 (triplet) flat washer Φ15	2
6	Switch guide rod	1	48	Flat washer φ8.3*φ15.2*1.2	2
7	Switch button	1	49	Corrugated washer	2
8	Switch spring	1	50	Eccentric wheel	2
9	Switch	1	51	Base plate	1
10	Push rod	1	52	Press knob	2
11	Push rod spring φ0.5*7*20*φ5.2	3	53	Front press plate	1
12	Torsional spring	1	54	Flat washer Φ4 x Φ12 x 1	1
13	Press plate of cable	1	55	Cross pan head self-tapping screw ST4*12	5
14	Cross pan head screw M5*40 (triple)	4	56	Locking knob	2
15	Rubber column φ5.5*9 (removed)	2	57	Flat washerΦ6*Φ16*1	2
16	Motor housing	1	58	Front leg	1
17	Hexagon socket screw M8*45	1	59	Jacking rod	1
18	Cable	1	60	Set screw M5×10	2
19	Cable sheath	1	61	O-ring d1=5 d2=2.5	1
20	Brush holder	2	62	Return spring	1
21	Carbon brush	2	63	Spring frame	1
22	Brush holder Cover	2	64	Small semi-round square diameter screw M6x25	1
23	Stator φ72*45	1	65	Rear leg	1
24	Cross pan head self-tapping screw ST5*58	2	66	Hexagonal cylindrical head screw M6x20 (triple)	4
25	windshield	1	67	Rear press plate	1
26	Ball bearing 608	1	68	Small semi-round square diameter screw M6x30	1
27	rotor	1	69	Push button	1
28	self-locking	1	70	Push button spring φ1*8*28*φ8.5	1
29	Self-locking spring	1	71	Depth Adjustment plate	1
30	Ball bearing 6000	1	72	Depth gauge	1
31	Cross pan head screw M5*15	1	73	Tape fastener	1
32	Limit plate	1	74	Lock nut M4	1
33	Gear housing	1	75	Pointer	1
34	Needle bearing HK0808	1	76	Cross pan head screw M4 x 8	1
35	Shaft retaining ring φ15	1	77	Pin	1
36	Big gear	1	78	Head housing seat	1
37	Flat key 5*5*8	1	79	Shaft retaining ring φ8	1
38	Spindle	1	80	Dust pipe	1
39	Retaining ring for φ28 holes	1	81	Head cap	1
40	Ball bearing 6001	1	82	Phillips pan head screw M4 x 10	5
41	Front cover	1			
42	Cross pan head screw M5*15 (triple)	2			