SK **Akumulátorové vŕtacie a sekacie kladivo**

CZ **Akumulátorové vrtací a sekací kladivo**

HU **Akkumulátoros fúró és vésőkalapács**

HR **Akumulatorska udarna bušilica**

RO **Percutor fără fir**

EN **Cordless hammer**

DE **Akku-Bohrhammer**

PL **Akumulatorowy młot udarowo-obrotowy**



CRH-S20LiBD

Preklad originálného návodu na použitie
Překlad originálním návodu k použití
Az eredeti használati útmutató fordítása
Prijevod originalnog korisničkog priručnika
Traducerea manualului de utilizare original
Instruction manual
Übersetzung der Original-Gebrauchsanweisung
Tłumaczenie oryginalnej instrukcji uzytkowania

1

CRH-S20LiBD	20VDC	0-760 min $^{-1}$	0-3800 min $^{-1}$	4,5 J	35 mm	26 mm	13 mm	3.5 kg			

2

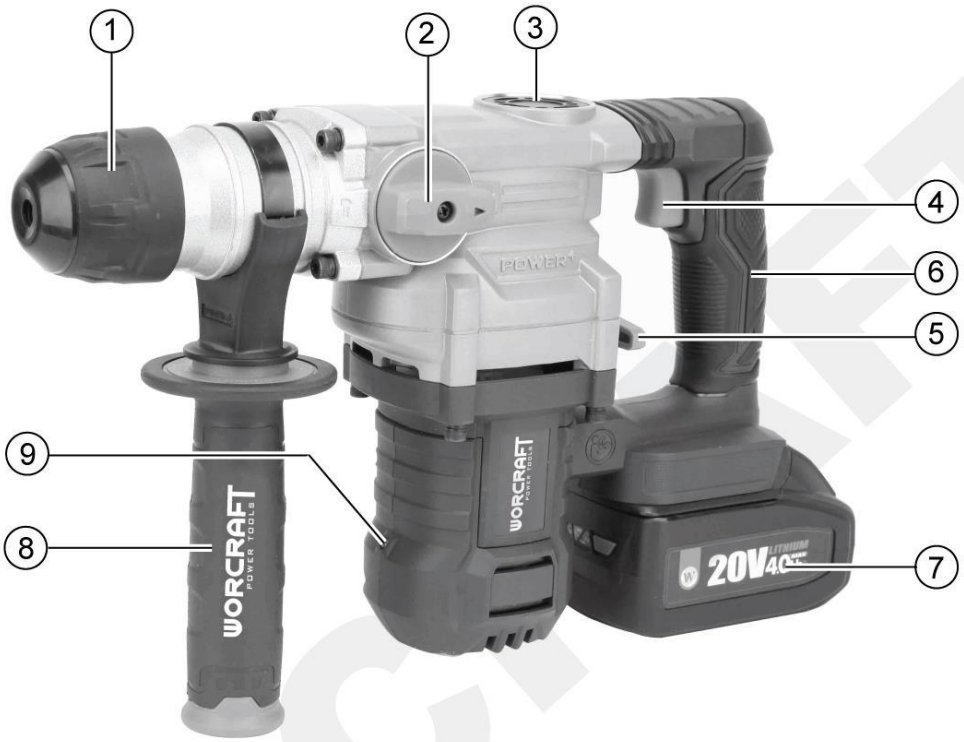

3

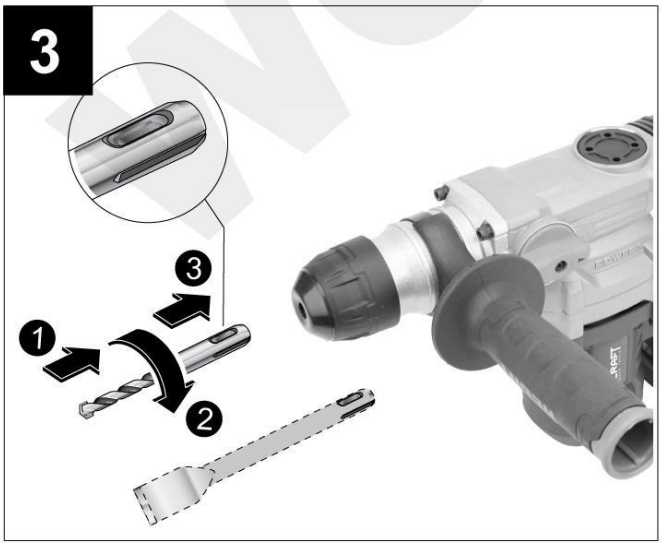

4

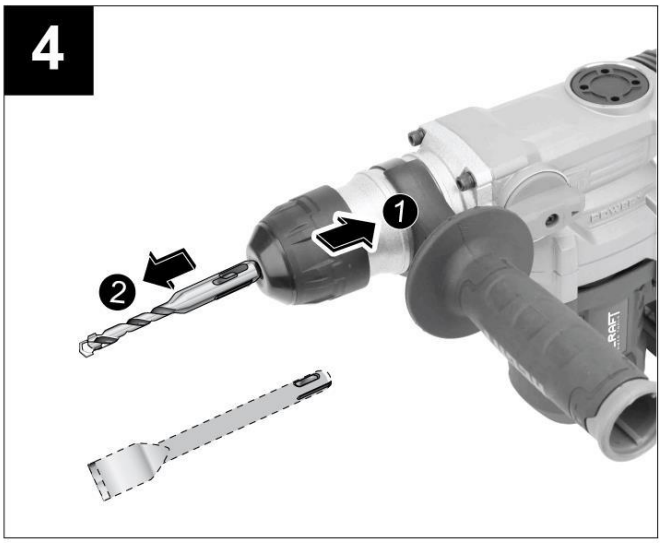

5



6



7



8

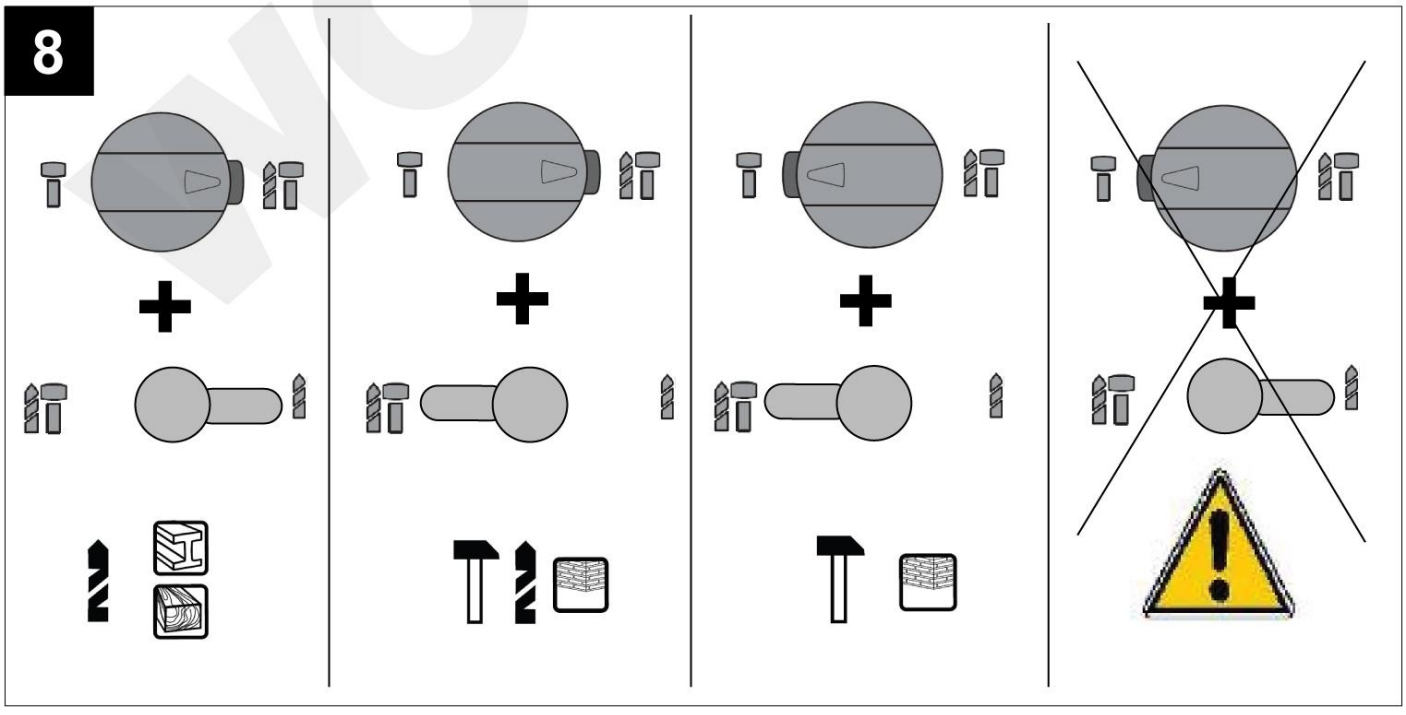

WORCRAFT

9

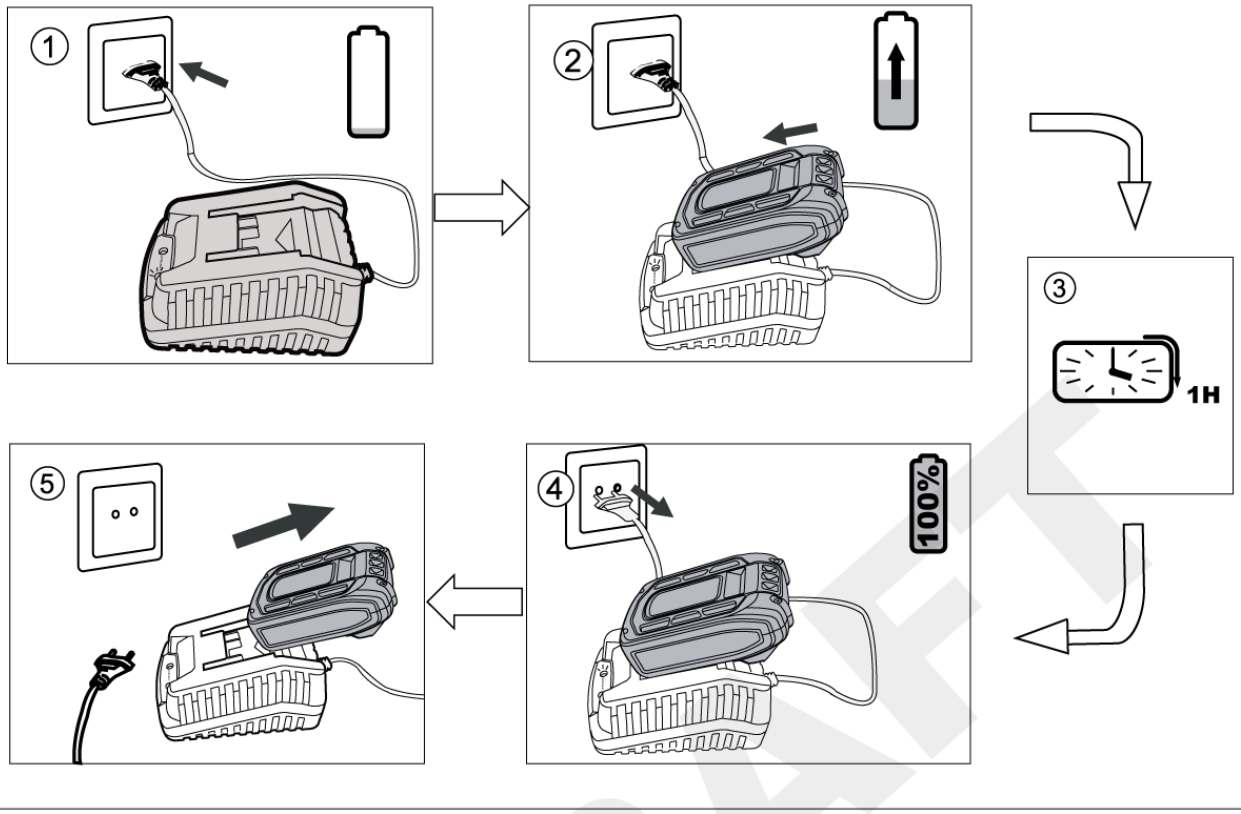

10

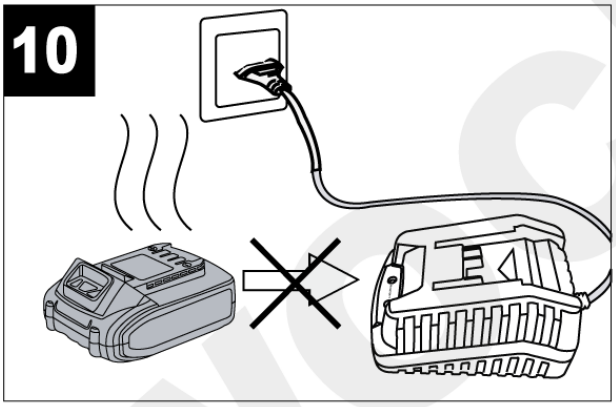

11

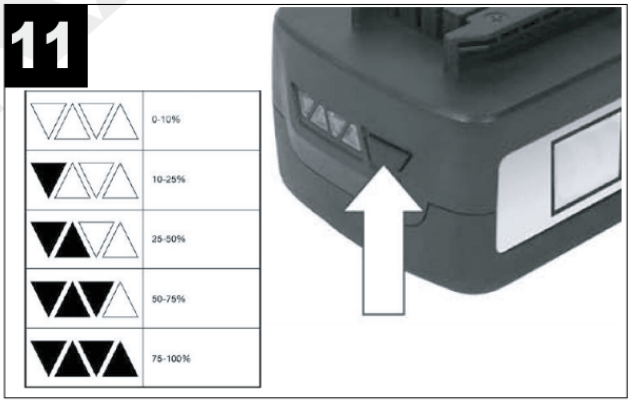

WOCRAFT

SK SLOVENSKÝ

AKUMULÁTOROVÉ VŔTACIE A SEKACIE KLADIVO

POUŽITIE

Tento výrobok je určený na príklepové vŕtanie do betónu, tehál, kameňa, dreva, plastu, kovu a rovnako aj na skrutkovanie (použité špeciálne príslušenstvo). Tento výrobok je určený na používanie v kombinácii so všetkými štandardami SDS+ príslušenstvo.

Zariadenie používajte iba na predpísané účely. Akékoľvek iné použitie je považované ako prípad nesprávneho použitia. Používateľ/obsluha a nie výrobca bude zodpovedný za akékoľvek poškodenie, alebo zranenia spôsobené týmto nesprávaným používaním. Pamätajte si, že toto zariadenie nebolo navrhnuté pre komerčné alebo priemyselné používanie. Záruka nebude platná pokiaľ bude zariadenie používané na komerčné, priemyselné alebo podobné účely.

TECHNICKÉ PARAMETRE

Li-ion	**NAPATIE**	20 V		
	KAPACITA	4 Ah		
	OTÁČKY BEZ ZÁŤAŽE	0 – 760 min^{-1}		
	POČET PRÍKLEPOV	0 – 3 800 min^{-1}		
	ENERGIA PRÍKLEPU	4,5 J		
	UPÍNANIE	SDS+		
	MAX. PRIEMER VŔTANIA	oceľ	betón	drevo
		13 mm	26 mm	35 mm
	VIBRÁCIE	Vŕtanie	10,685 m/s^2 Odchýlka (K) = 1,5 m/s^2	
		Vŕtanie s príklepom	12,583 m/s^2 Odchýlka (K) = 1,5 m/s^2	
		Sekanie	11,348 m/s^2 Odchýlka (K) = 1,5 m/s^2	
	HLADINA AKUSTICKÉHO VÝKONU (L_{WA})	97,2dB(A) Odchýlka (K) = 3 dB(A)		
	HLADINA AKUSTICKÉHO TLAKU (L_{pA})	89,2 dB(A) Odchýlka (K) = 3 dB(A)		
	HMOTNOSŤ	3,5 kg		

ČASTI VÝROBKU

1	SDS+ Skľučovadlo	6	Rukoväť
2	Predný prepínač funkcií	7	Akumulátor (nie je súčasťou balenia)
3	Kryt nádržky s mazivom	8	Prídavná rukoväť
4	Prevádzkový spínač	9	Pracovné LED osvetlenie
5	Zadný prepínač funkcií		

VYSVETLIVKY SYMBOLOV

	Všeobecné upozornenie na nebezpečenstvo.

	Prečítajte si návod na použitie.
	Nevyhadzujte do bežného domového odpadu. Namiesto toho, ekologicky prijateľnou cestou sa obráťte na recyklačne strediska. Prosím venujte starostlivosť ochrane životného prostredia.
	Výrobok je v súlade s platnými európskymi smernicami a bola vykonaná metóda hodnotenia zhody týchto smerníc
	Používajte ochranné pracovné okuliare.
	Noste ochranné rukavice.
	Noste chránič sluchu.
	Noste ochrannú dýchaciu masku.
	**UPOZORNENIE!** Pred začatím akejkoľvek kontroly alebo údržby, zariadenie vypnite a vytiahnite z neho akumulátor, aby ste zabránili jeho nechcenému spusteniu a následnému možnému poraneniu.

VŠEOBECNÉ BEZPEČNOSTNÉ POKYNY PRE ELEKTRICKÉ NÁRADIE

Prečítajte si bezpečnostné upozornenia, inštrukcie, vyobrazenia a technické údaje poskytované s týmto elektrickým náradím. Porušenie dodržiavania všetkých inštrukcií uvedených ďalej v texte môže mať za následok úraz elektrickým prúdom, požiar a/alebo ťažké ublíženie na zdraví.

1) BEZPEČNOSŤ PRACOVNÉHO PROSTREDIA

- Pracovisko je potrebné udržiavať v čistote a dobre osvetlené. Neporiadok a tmavé priestory bývajú príčinou nehôd.
- Nepoužívajte elektrické náradie v prostredí, kde hrozí nebezpečenstvo výbuchu, kde sa vyskytujú horľavé kvapaliny, plyny alebo prach. V elektrickom náradí vznikajú iskry, ktoré môžu zapáliť prach alebo výpary.
- Pri používaní elektrického náradia zabráňte v prístupe deťom a ďalším osobám. Ak budete rušení, môžete stratiť kontrolu nad vykonávanou činnosťou.

2) ELEKTRICKÁ BEZPEČNOSŤ

- Vidlica napájacieho kábla elektrického náradia musí zodpovedať sieťovej zásuvke. Nikdy akýmkoľvek spôsobom neupravujte el. prívodný kábel. Náradie, ktoré má na vidlici prívodnej šnúry ochranný kolík, nikdy nepripájajte rozdvojkami alebo inými adaptérmi. Nepoškodené vidlice a zodpovedajúce zásuvky znížia nebezpečenstvo úrazu elektrickým prúdom. Poškodené alebo zamotané prívodné káble zvyšujú nebezpečenstvo úrazu elektrickým prúdom. Ak sa sieťová šnúra poškodí, musí sa nahradiť osobitou sieťovou šnúrou, ktorú možno dostať u výrobcu alebo jeho obchodného zástupcu.
- Obsluha sa nesmie telom dotýkať uzemnených predmetov, ako je napr. potrubie, teleso ústredného vykurovania, sporáky a chladničky. Nebezpečenstvo úrazu elektrickým prúdom je väčšie, ak je vaše telo spojené zo zemou.
- Nevystavujte elektrické náradie dažďu, vlhku alebo vode. Elektrického náradia sa nikdy nedotýkajte mokrými rukami. Elektrické náradie nikdy neumývajte pod tečúcou vodou ani ho neponárajte do vody.
- Kábel sa nesmie nadmerne zaťažovať. Kábel nikdy nepoužívajte na prenášanie, ťahanie alebo vyťahovanie vidlice elektrického náradia. Kábel nesmie byť vystavený pôsobeniu tepla, oleja, ostrých hrán alebo pohyblivých dielov. Poškodené alebo zapletené káble zvyšujú riziko úrazu elektrickým prúdom.
- Nikdy nepracujte s náradím, ktoré má poškodený el. kábel príp. vidlicu, alebo spadlo na zem a je akýmkoľvek spôsobom poškodené.
- Pri používaní elektrického náradia vo vonkajšom prostredí používajte predlžovací kábel vhodný na vonkajšie použitie. Používanie šnúry vhodnej na vonkajšie použitie znižuje riziko úrazu elektrickým prúdom
- Ak používate elektrické náradie vo vlhkých priestoroch, používajte napájanie chránené prúdovým chráničom

(RCD).Používanie RCD obmedzuje nebezpečenstvo úrazu elektrickým prúdom. Pojem „prúdový chránič (RCD)“ môže byť nahradený pojmom „hlavný istič obvodu (GFCI)“ alebo „istič unikajúceho prúdu (ELCB)“.
- Držte el. ručné náradie výlučne za izolované plochy určené na uchopenie, pretože pri prevádzke môže dôjsť ku kontaktu rezacieho či vŕtacieho príslušenstva so skrytým vodičom alebo vlastnou šnúrou.

3) BEZPEČNOSŤ OSÔB
- Pri používaní elektrického náradia buďte pozorní a ostražitý, venujte maximálnu pozornosť činnosti, ktorú práve prevádzate. Sústreďte sa na prácu. Nepracujte s elektrickým náradím ak ste unavení, alebo ste pod vplyvom drog, alkoholu alebo liekov. Aj chvíľková nepozornosť pri používaní elektrického náradia môže viest k vážnemu poraneniu osôb. Pri práci s el. náradím nejedzte, nepite a nefajčite.
- Používajte ochranné pomôcky. Vždy používajte ochranu očí. Používajte ochranné prostriedky odpovedajúce druhu práce, ktorú prevádzate. Ochranné pomôcky ako napr. respirátor, bezpečnostná obuv s protišmykovou úpravou, pokrývka hlavy alebo ochrana sluchu, používané v súlade s podmienkami práce, znižujú riziko poranenia osôb.
- Vyvarujte sa neúmyselnému zapnutiu el. náradia. Neprenášajte el. náradie, ktoré je pripojené k elektrickej sieti, s prstom na vypínači alebo na spúšti. Pred pripojením k elektrickému napätiu sa uistite, či vypínač alebo spúšť sú v polohe „vypnuté“. Prenášanie el. náradia s prstom na vypínači alebo pripájanie vidlice el. náradia do zásuvky zo zapnutým vypínačom môže byť príčinou vážnych úrazov.
- Pred zapnutím el. náradia odstráňte všetky nastavovacie kľúče a nástroje. Nastavovací kľúč alebo nástroj, ktorý zostane pripevnený k otáčajúcej sa časti elektrického náradia môže byť príčinou poranenia osôb.
- Vždy udržujte stabilný postoj a rovnováhu. Pracujte len tam, kam bezpečne dosiahnete. Nikdy nepreceňujte vlastnú silu. Nepoužívajte elektrické náradie, ak ste unavení.
- Obliekajte sa vhodným spôsobom. Používajte pracovné oblečenie. Nenoste voľné oblečenie ani šperky. Dbajte na to, aby sa vaše vlasy, oblečenie, rukavice alebo iná časť Vášho tela nedostala do prílišnej blízkosti rotujúcich alebo rozpálených časti el. náradia.
- Pripojte el. náradie k odsávaniu prachu. Ak má el. náradie možnosť pripojenia zariadenia na zachytávanie alebo odsávanie prachu, uistite sa, že došlo k jeho riadnemu pripojeniu a používaniu. Použitie takýchto zariadení môže obmedziť nebezpečenstvo vznikajúce prachom.
- Pevne upevnite obrobok. Použite stolársku svorku alebo zverák pre upevnenie obrobku, ktorý budete obrábať.
- Nepoužívajte akékoľvek náradie ak ste pod vplyvom alkoholu, drog, liekov alebo iných omamných či návykových látok. j) Toto zariadenie nie je určené na použitie osobami (vrátane detí) so zníženými fyzickými, zmyslovými alebo mentálnymi schopnosťami alebo s nedostatkom skúseností a znalostí, pokiaľ nie sú pod dozorom alebo nedostali pokyny ohľadom použitia zariadenia od osoby zodpovednej za ich bezpečnosť. Deti musia byť pod dozorom, aby ste sa uistili, že sa nehrajú so zariadením.

4) POUŽÍVANIE A ÚDRŽBA ELEKTRICKÉHO NÁRADIA
- El. náradie vždy odpojte od el. siete v prípade akéhokoľvek problému pri práci, pred každým čistením alebo údržbou, pri každom presune a pri ukončení činnosti! Nikdy nepracujte s el. náradím, ak je akýmkoľvek spôsobom poškodené.
- Ak začne náradie vydávať abnormálny zvuk alebo zápach, okamžite ukončite prácu.
- Elektrické náradie nepreťažujte. Elektrické náradie bude pracovať lepšie a bezpečnejšie, ak s ním budete pracovať v otáčkach, pre ktoré bolo navrhnuté. Používajte správne náradie, ktoré je určené pre danú činnosť. Vhodné náradie bude dobre a bezpečne vykonávať prácu, pre ktorú bolo vyrobené.
- Nepoužívajte elektrické náradie, ktoré nemožno bezpečne zapnúť a vypnúť ovládacím vypínačom. Používanie takého náradia je nebezpečné. Vadný vypínač musí byť opravený certifikovaným servisom.
- Odpojte náradie od elektrickej siete predtým, než začnete prevádzať jeho nastavenie, výmenu príslušenstva alebo údržbu. Toto opatrenie obmedzí nebezpečenstvo náhodného spustenia.
- Nepoužívané elektrické náradie uschovajte tak, aby bolo mimo dosahu detí a nepovolaných osôb. Elektrické náradie v rukách neskúsených užívateľov môže byť nebezpečné. Elektrické náradie skladujte na suchom a bezpečnom mieste.
- Starostlivo udržujte elektrické náradie v dobrom stave. Pravidelne kontrolujte nastavenie pohybujúcich sa

častí a ich pohyblivosť. Kontrolujte či nedošlo k poškodeniu ochranných krytov alebo iných častí, ktoré môžu ohroziť bezpečnú funkciu elektrického náradia. Ak je náradie poškodené, pred ďalším použitím zaistite jeho opravu. Mnoho úrazov je spôsobené nesprávnou údržbou elektrického náradia.
- Rezacie nástroje udržujte ostré a čisté. Správne udržované a naostrené nástroje uľahčujú prácu, obmedzujú nebezpečenstvo úrazu a práca s nimi sa lepšie kontroluje. Použitie iného príslušenstva než toho, ktoré je uvedené v návode na obsluhu alebo doporučené dovozcom môže spôsobiť poškodenie náradia a byť príčinou úrazu.
- Elektrické náradie, príslušenstvo, pracovné nástroje atď. používajte v súlade s týmito pokynmi a takým spôsobom, ktorý je predpísaný pre konkrétne elektrické náradie a to s ohľadom na dané podmienky práce a druh prevádzanej práce. Používanie náradia na iné účely, než pre aké je určené, môže viesť k nebezpečným situáciám.

BEZPEČNOSTNÉ POKYNY PRE AKUMULÁTOROVÉ VŔTACIE A SEKACIE KLADIVO

- Pri práci používajte chrániče sluchu. Pôsobenie hluku môže mať za následok stratu sluchu.
- Používajte prídavné rukoväte, ktoré Vám boli dodané s náradím. Strata kontroly môže mať za následok poranenie.
- Držte náradie za izolované plochy rukovätí, ak vykonávate takú prácu, pri ktorej by mohol pracovný nástroj alebo skrutka natrafiť na skryté elektrické vedenia alebo zasiahnuť vlastnú prívodnú šnúru. Kontakt s elektrickým vedením, ktoré je pod napätím, môže dostať pod napätie aj kovové súčiastky náradia a spôsobiť zásah elektrickým prúdom.
- Pred začatím práce použite vhodné prístroje na vyhľadávanie skrytých elektrickým vedení a potrubí, aby ste ich nenavŕtali alebo sa obráťte na miestne energetické podniky. Kontakt s elektrickým vodičom pod napätím môže spôsobiť požiar alebo mať za následok zásah elektrickým prúdom. Poškodenie plynového potrubia môže mať za následok explóziu. Preniknutie do vodovodného potrubia spôsobí vecnú škodu alebo môže viesť k zásahu elektrickým prúdom
- Ak potrebujete náradie transportovať, alebo ho plánujete uskladniť, dajte prepínač smeru otáčania do stredovej polohy. V prípade neúmyselného náhodného zapnutia vypínača hrozí nebezpečenstvo poranenia.
- Používajte vhodné prístroje na vyhľadávanie skrytých elektrickým vedení a potrubí, aby ste ich nenavŕtali, alebo sa obráťte na miestne energetické podniky. Kontakt s elektrickým vodičom pod napätím môže spôsobiť požiar alebo mať za následok zásah elektrickým prúdom. Poškodenie plynového potrubia môže mať za následok explóziu. Preniknutie do vodovodného potrubia spôsobí vecnú škodu.
- Prídavnú rukoväť dobre utiahnite, pri práci držte ručné elektrické náradie pevne oboma rukami a zabezpečte si stabilný postoj. Pomocou dvoch rúk sa ručné elektrické náradie ovláda bezpečnejšie.
- Vždy sa uistite, že stojíte na pevnom mieste. Skontrolujte, či nikto nie je pod Vami, keď používate náradie vo výškach.
- Zabezpečte obrobok. Obrobok upnutý pomocou upínacieho zariadenia alebo zveráka je bezpečnejší ako obrobok pridržiavaný rukou.
- Buďte pripravený na počiatočný reakčný moment náradia alebo na možné zaseknutie vrtáka. Pri zaseknutí vrtáka náradie okamžite vypnite. Buďte pripravený na vysoký reakčný moment , ktorý môže spôsobiť spätný náraz. K zaseknutiu dôjde, keď je náradie preťažené, alebo keď sa vrták zasekne v materiáli.
- Nedotýkajte sa vrtáka alebo opracovanej časti počas prevádzky a okamžite po nej, môžu byť extrémne horúce. Môže Vám to spôsobiť vážne popáleniny.
- Pracovný priestor udržujte vždy čistý. Zmesi materiálov sú obzvlášť nebezpečné. Prach z ľahkých zliatin môže začať horieť alebo explodovať.
- Handry, utierky, káble, povrazy a podobné veci by sa nikdy nemali nachádzať v okolí pracovného priestoru.
- Náradie vždy vypnite predtým, ako ho položíte dole.
- Náradie sa smie používať len na účely, na ktoré je určené. Akékoľvek iné využitie ako tie, ktoré sú vymenované v tomto návode na použitie, sa považuje za nesprávne. Za akékoľvek škody a zranenia vyplývajúce z takéhoto nesprávneho použitia bude zodpovedný používateľ a nie výrobca.
- Na vŕtanie do dreva, kovu, do keramiky a plastov, ako aj na skrutkovanie sa používajú nástroje bez stopky SDS+ (napr. vrtáky s valcovitou stopkou). Na upínanie týchto nástrojov potrebujete rýchloupínacie skľučovadlo, resp. skľučovadlo s ozubeným vencom.

- Výmenné skľučovadlo sa samočinne zaistí. Skontrolujte zaistenie potiahnutím za výmenné skľučovadlo.
- Vloženie pracovného nástroja so stopkou SDS+: Skontrolujte zaistenie potiahnutím za pracovný nástroj.
- Poškodenú ochrannú manžetu dajte okamžite vymeniť. Ochranná manžeta zabraňuje počas prevádzky náradia v širokej miere vnikaniu prachu z vŕtania do skľučovadla. Pri vkladaní pracovných nástrojov dávajte pozor na to, aby ste ochrannú manžetu nepoškodili.
- Rôzne druhy prachu a materiálov, ako sú napríklad nátery s obsahom olova, niektoré druhy dreva, minerály a kovy, môžu byť zdraviu škodlivé a vyvolávať alergické reakcie, spôsobovať ochorenia dýchacích ciest a/alebo rakovinu. Materiál, ktorý obsahuje azbest, smú opracovávať len špeciálne vyškolení pracovníci.
    - Používajte podľa možnosti také odsávanie, ktoré je pre daný materiál vhodné.
    - Postarajte sa o dobré vetranie svojho pracoviska.
    - Odporúčame Vám používať ochrannú dýchaciu masku s filtrom triedy P2. Dodržiavajte aj predpisy vlastnej krajiny týkajúce sa konkrétneho obrábaného materiálu.
- Vyhýbajte sa usadzovaniu prachu na Vašom pracovisku. Viaceré druhy prachu sa môžu ľahko vznieť.
- Aby ste ušetrili energiu, zapínajte ručné elektrické náradie iba vtedy, keď ho používate.
- Na skrutku/maticu prikladajte ručné elektrické náradie iba vo vypnutom stave. Otáčajúce sa pracovné nástroje by sa mohli zošmyknúť.
- Ak by sa náhodou pracovný nástroj zablokoval, ručné elektrické náradie vypnite. Uvoľnite (vyberte) pracovný nástroj.
- Ešte pred zapnutím ručného elektrického náradia sa presvedčte, či sa pracovný nástroj voľne pohybuje. Pri zapnutí so zablokovaným vŕtacím nástrojom vznikajú veľmi intenzívne reakčné momenty.
- Počkajte na úplné zastavenie ručného elektrického náradia, až potom ho odložte. Pracovný nástroj sa môže zaseknúť a môže zapríčiniť stratu kontroly nad ručným elektrickým náradím.
- Vyhýbajte sa náhodnému zapnutiu náradia. Pred vkladaním akumulátora sa vždy presvedčte, či sa vypínač nachádza v polohe vypnuté. Prenášanie ručného elektrického náradia s prstom na vypínači alebo vkladanie akumulátora do zapnutého ručného elektrického náradia môže zapríčiniť úrazy.

POUŽITIE A MONTÁŽ

Pred začatím montáže, zariadenie vypnite a vytiahnite akumulátor zo zariadenia, aby ste zabránili jeho nechcenému spusteniu a následnému možnému poraneniu.

VLOŽENIE PRÍSLUŠENSTVA SDS+ (OBR. 3)

- UPOZORNENIE: Akumulátorové vŕtacie a sekacie kladivo vždy vypnite a demontujte z neho akumulátor.
- Zvoľte si pre danú činnosť vhodný pracovný nástroj, pretože od toho sa odvíja výsledok a efektivita práce.
    - na odsekávanie dlaždíc používajte plochý sekáč.
    - na presekávanie otvorov, na odstránenie škárovacej hmoty a tvorbu drážok použite špicatý sekáč.
    - na vysekávanie káblových žliabkov použite dutý sekáč
    - na vŕtanie musíte zvoliť vrták podľa materiálu, do ktorého budete vŕtať:
        - Na vŕtanie do kovov a tvrdých plastov používajte HSS vrtáky
- Stopku nástroja dôkladne očistite a primerane namažte mazivom. Stopka, na ktorej je nános stavebného prachu, kamienkov atď. poškodzuje SDS+ uchytenie nástroja.
- Stlačte SDS+ skľučovadlo.
- Nástroj stopkou za prítlaku priložte ku skľučovadlu a pootáčajte ním, kým sa nástroj nezasunie do drážok skľučovadla.
- Nástroj do skľučovadla zasuňte až na doraz a potom skľučovadlo uvoľnite.
- Ťahom za nástroj sa presvedčte, či je pevne uchytený v upínacom systéme

ODSTRÁNENIE PRÍSLUŠENSTVA SDS+ (OBR. 4)

- **VAROVANIE: Príslušenstvo môže byť po použití horúce**. Zabráňte kontaktu s pokožkou a použite vhodné ochranné rukavice alebo handričku na odstránenie.
- Pre vytiahnutie nástroja stlačte SDS+ skľučovadlo a vložený nástroj zo skľučovadla vyberte. Potom skľučovadlo uvoľníte.
- Nástroj po vytiahnutí zo zariadenia dôkladne očistite.

MONTÁŽ PRÍDAVNEJ RUKOVÄŤE (OBR. 5)

- Používajte ručné elektrické náradie iba s prídavnou rukoväťou.
- Prídavná rukoväť uľahčuje prácu obsluhe, ktorá je menej vyčerpaná.
- Je navrhnutá ako pre pravákov tak aj pre ľavákov.
- Prídavnú rukoväť nasuňte na kladivo.
- Pre prispôsobenie rukoväte ju uvoľnite a otáčajte proti smeru pohybu hodinových ručičiek.
- Až docielite vami požadovane nastavenie prídavnú rukoväť dotiahnite jej otáčaním v smere pohybu hodinových ručičiek.

MONTÁŽ A DEMONTÁŽ AKUMULÁTORA (OBR. 6 a 7)

- Akumulátor vložte do zariadenia v smeru zobrazenom na obr. 6. Vŕtacie a sekacie kladivo je vybavené sekundárnou blokovacou západkou, ktorá zabráni úplnému vypadnutiu akumulátora z rukoväte, ak sa uvoľní v dôsledku vibrácií.
- Pre vybratia akumulátora stlačte uvoľňovacie tlačidlo a následne akumulátor vyberte zo zariadenia potiahnutím smerom dozadu. (obr. 7)

NASTAVENIE PRACOVNÉHO REŽIMU (OBR. 8)

- Zariadenie disponuje predným a zadným prepínačom funkcií, pomocou ktorých je možné zvoliť vhodný pracovný režim – vŕtanie, vŕtanie s príklepom alebo sekanie.
- V nasledujúcej tabuľke sú vyobrazené kombinácie nastavenia predného a zadného prepínača potrebné pre jednotlivé pracovné režimy.
- **UPOZORNENIE:** Nastavenie pracovného režimu nikdy nevykonávajte za chodu náradia! Pracovný režim je možné nastaviť iba pri uvoľnenom prevádzkovom spínači a pokiaľ sa skľučovadlo neotáča**.**

	PREDNÝ PREPÍNAČ FUNKCIÍ	**ZADNÝ PREPÍNAČ FUNKCIÍ**
Vŕtanie	Nastavte prepínač do polohy	Nastavte prepínač do polohy
Vŕtanie s príklepom	Nastavte prepínač do polohy	Nastavte prepínač do polohy
Sekanie	Nastavte prepínač do polohy	Nastavte prepínač do polohy

- UPOZORNENIE: Nikdy nepracujte so zariadením ak je predný prepínač v polohe a zadný prepínač v polohe . Toto nastavenie poškodí vaše zariadenie!

KĹZNA SPOJKA

- Kĺzna spojka zastaví vreteno, ak sa príslušenstvo zasekne a vŕtacie kladivo je preťažené.

NASTAVENIE RÝCHLOSTI/PRÍKLEPU

- Akumulátorové vŕtacie a sekacie kladivo je vybavené prevádzkovým spínačom s možnosťou nastavenia rýchlosti.
- Nástroj je možné zapnúť alebo vypnúť stlačením alebo uvoľnením prevádzkového spínača.
- Nastavenie rýchlosti/príklepu závisí od sily stlačenia prevádzkového spínača.
- Ľahké stlačenie prevádzkového spínača spôsobuje nízku rýchlosť/príklep. Pevnejšie zvyšuje rýchlosť/príklep.

NASTAVENIE SMERU OTÁČANIA A UZAMKNUTIE ZARIADENIA (OBR. 10 a 11)

- Vŕtacie a sekacie kladivo je vybavené prepínačom pre výber smeru otáčania umiestnením nad ON/OFF prepínačom.
- Prepínač slúži na zmenu otáčania skľučovadla a na uzamknutie vypínaču v polohe "OFF", aby sa zabránilo náhodnému spusteniu zariadenia a vybitiu akumulátora.
- Pre otáčanie skľučovadla v smere hodinových ručičiek posuňte prepínač doľava. Pre opačnú rotáciu posuňte prepínač doprava.

- Ak chcete aktivovať uzamknutie vypínača, posuňte páčku do stredovej polohy.
- UPOZORNENIE: Smer otáčania nemeňte, pokiaľ vŕtacie kladivo nie je úplne zastavené. Prepnutie smeru otáčania počas otáčania skľučovadla môže poškodiť nástroj.

KONTROLA STAVU AKUMULÁTORA (OBR. 11)

- Stlačte tlačidlo na tele zariadenia pre aktiváciu LED ukazovateľa stavu akumulátora , pre zobrazenie kapacity akumulátora.

POČET SVIETIACÍCH LED NA UKAZOVATELI	ZOSTÁVAJÚCA KAPACITA AKUMULÁTORA
0	< 10%
1	10% až 25%
2	25% až 50%
3	50% až 75%
4	75% až 100%

ÚDRŽBA

- Pred začatím akejkoľvek kontroly alebo údržby, zariadenie vypnite a vytiahnite akumulátor zo zariadenia.
- Akumulátorové vŕtacie a sekacie kladivo dôkladne vyčistite po každom použití. Ak nečistoty nemožno odstrániť, použite mäkkú handričku navlhčenú v mydlovej vode. Nikdy nepoužívajte čistiace prostriedky alebo rozpúšťadlá ako je benzín, alkohol, čpavok a pod.! Tieto rozpúšťadlá môžu poškodiť plastové časti výrobku.
- Pravidelne kontrolujte svoje zariadenie a keď zistíte, že niektoré súčiastky sú opotrebované alebo poškodené, preventívne ich kvôli vlastnej bezpečnosti vymeňte. Opotrebené či poškodené časti stroja sa môžu vymeniť iba v autorizovanom servise alebo ich výmenu zaistí predajca.
-Postarajte sa o to, aby boli použité originálne náhradné súčiastky značky Worcraft.

OCHRANA ŽIVOTNÉHO PROSTREDIA



Symbol prečiarknutej nádoby na odpad na produktoch alebo v sprievodných dokumentoch znamená, že použité elektrické a elektronické výrobky nesmú byť pridané do bežného komunálneho odpadu. Pre správnu likvidáciu, obnovu a recykláciu doručte tieto výrobky na určené zberné miesta, kde budú prijaté zdarma. Alternatívne v niektorých krajinách môžete vrátiť svoje výrobky miestnemu predajcovi pri kúpe ekvivalentného nového produktu. Správnou likvidáciou tohto produktu pomôžete zachovať cenné prírodné zdroje a napomáhate prevencii potenciálnych negatívnych dopadov na životné prostredie a ľudské zdravie, čo by mohli byť dôsledky nesprávnej likvidácie odpadov. Ďalšie podrobnosti si vyžiadajte od miestneho úradu alebo najbližšieho zberného miesta. Pri nesprávnej likvidácii tohto druhu odpadu môžu byť v súlade s národnými predpismi udelené pokuty.

WORCRAFT
POWER TOOLS

Záručný list / Warranty

Výrobné číslo:	Dátum predaja:	Podpis a pečiatka predajcu:

Meno zákazníka (názov firmy):	Adresa zákazníka (sídlo firmy):

Zákazník svojím podpisom potvrdzuje, že mu bolo zariadenie predvedené a vysvetlené, že bol oboznámený s návodom na obsluhu, nasadením a užívaním stroja a že mu zariadenie bolo vydané kompletné.	Podpis zákazníka:

Záznamy o reklamáciách- záručných opravách

Dátum prijatia reklamácie:	Dátum ukončenia reklamácie:	Evidenčné číslo reklamácie:	Podpis prevedenej záručnej opravy (Záznam o neoprávnenej reklamácie)	Pečiatka servisného technika:

Podmienky záruky

1. Dodávateľ poskytuje na tento výrobok záručnú dobu uvedenú v tomto záručnom liste za podmienok dodržania spôsobu používania a skladovania výrobku v súlade s platnými predpismi a normami, ako i návodom na obsluhu. Záručná doba začína plynúť od dátumu predaja konečnému spotrebiteľovi. Záruka na batérie je 12 mesiacov

2. Zákazník je povinný odovzdať tento výrobok na opravu v dodanom stave vrátane všetkých jeho častí (vrátane príslušenstva), a to s potvrdeným záručným listom. Záruka sa vzťahuje na vady materiálu, výrobné vady a vady spôsobené montážou, práce, úpravy alebo zásahom inej osoby alebo organizácie nepovolanej servisným strediskom. Presne stanovený rozsah opráv a nárokov je uvedený v tomto záručnom liste.

3. Záručná doba sa predlžuje o dobu, počas ktorej bol výrobok v záručnej oprave. Záručnú opravu vykonávajú len autorizované servisné strediská dodávateľa.

4. Záruka sa nevzťahuje na:

- bežné opotrebenie dielov v dôsledku prevádzky, vrátane: tesnení, gufera, ložísk, tesniacich púzdier, spojok, remeňov a iných opotrebiteľných súčiastok; - poškodenie spôsobené nesprávnym používaním, servisovaním, údržbou alebo inštaláciou v rozpore s návodom na obsluhu; poškodenia vyplývajúce z úmyselného konania, prípadne inštalácie či prevádzkovania výrobku v prostredí, ktoré nevyhovuje technickým požiadavkám; - poškodenie spôsobené prírodnými živelnými udalosťami, nedodržaním predpísaných intervalov údržby či servisných prehliadok (najmä v súvislosti s výmenou opotrebovaných častí a opotrebovanými dielmi), alebo preťažením výrobku; - poškodenia vzniknuté v dôsledku neodbornej servisnej prehliadky (napr. pri zásahu vlastných mechanikov zákazníka mimo autorizovaných servisných stredísk alebo pri používaní nevhodných náhradných dielov či neodbornom zásahu do konštrukcie a elektrických častí výrobku). - znečistený výrobok, napríklad od prevádzkových kvapalín (olej, benzín) alebo exkrementov z čerpadiel a podobných zariadení, ktoré znemožňujú bežnú diagnostiku a servis - výrobok vystavený nevhodnému prostrediu (nadmerná vlhkosť, teplo, prach, chemikálie),

5. Záruka sa uplatňuje podľa týchto podmienok:

- Pri uplatnení reklamácie je reklamujúci povinný predložiť záručný list spolu s dokladom o kúpe výrobku, doklad o záručnej prehliadke a doklad o servisných úkonoch vykonaných v autorizovanom servisnom stredisku.
- Záruka platí len za predpokladu, že zákazník splnil všetky podmienky údržby uvedené v návode na obsluhu a servisnej knižke.
- Autorizované servisné stredisko vykoná zhodnotenie vady; ak je vada uznaná ako záručná (výrobné alebo materiálové vady, pri dodržaní návodu na údržbu a obsluhu), servisy vykonajú bezplatnú opravu alebo výmenu vadnej časti.
- Oprava sa vyznačí v záručnom liste (dátum, druh opravy, podpis a pečiatka autorizovaného servisu). Nedodanie dokladov o servisných prehliadkach a nepreukázanie pravidelnej údržby môže viesť k zamietnutiu záručného nároku.

6. Servisné stredisko je povinné zabezpečiť:

- vykonanie záručných opráv v primeranej lehote (zákon stanovuje lehotu 30 dní odo dňa uplatnenia reklamácie na odstránenie vady); - bezplatnú náhradnú časť alebo výmenu vadnej časti (vrátane práce a materiálu) v súlade s platnými postupmi a legislatívou SR; - uplatnenie nároku na náhradu prepravného v prípade, že výrobok musí byť zaslaný do autorizovaného servisu mimo miesta dodania výrobku; - vyhotovenie protokolu o prevzatí, oprave a vrátení výrobku.

7. Bežné opotrebenie dielov sa považuje za výkon opotrebiteľná životnosť dielov v závislosti od spôsobu používania (ozubené ložiská, rebrá, spojky, tesnenia, ložiská, reťaze, remene, gufera, tesnenia, prevodovky atď.). Tieto diely nie sú predmetom reklamácie, ak ide o opotrebovanie bežnej životnosti (platí aj pri nesprávnej údržbe). Záruka sa nevzťahuje na takéto opotrebovanie.

8. Predĺžená záruka na motor zariadenia (stroja)

- Na motor zariadenia sa poskytuje predĺžená záručná doba v trvaní 5 rokov odo dňa predaja. - Táto rozšírená záruka sa vzťahuje výlučne na výrobné a materiálové vady motora, ktoré sa prejavia pri bežnom, správnom používaní a pri dodržaní všetkých predpísaných podmienok údržby (v návode na obsluhu). - Záruka na motor nezahŕňa škody a poruchy spôsobené: 1. nesprávnou inštaláciou, nesprávnym nastavením alebo nesprávnou údržbou motora, 2. nedodržaním intervalov pravidelných servisných prehliadok motora (vrátane výmeny oleja, filtrov, tesnení a iných opotrebiteľných častí), 3. prevádzkovaním motora mimo povolených prevádzkových parametrov (napätie, teplota, vlhkosť a pod.), 4. mechanickým poškodením či zásahom nepovolanej osoby, 5. prírodnými živlami alebo inými externými vplyvmi (napr. zaplavenie, požiar, úder blesku). - V prípade uznania reklamácie na motor v rámci predĺženej záruky je autorizované servisné stredisko (alebo jeho poverená sieť) povinné bezplatne odstrániť vadu (oprava alebo výmena celého motoru podľa rozhodnutia servisného technika). - Pre uplatnenie nároku z tejto rozšírenej záruky je potrebné: 1. predložiť originál záručného listu, doklad o kúpe zariadenia a doklad o pravidelných servisných prehliadkach motora (spravidla raz ročne alebo v intervaloch stanovených výrobcom motora), 2. preukázať, že motor bol prevádzkovaný v súlade s návodom na obsluhu a technickými predpismi (t. j. nie je dôsledkom nesprávnej údržby či prevádzkovania mimo technických parametrov), 3.dodať motor na posúdenie do autorizovaného servisného strediska. -Pri nezodpovednom zaobchádzaní, modifikácii motora, používaní nevhodných náhradných dielov alebo pri odhalenom pokuse o zásah nepovolanou osobou sa rozšírená záruka na motor ruší.- Táto rozšírená záruka je nad rámec zákonnej záruky 24 mesiacov podľa Občianskeho zákonníka (zákon č. 40/1964 Zb.) a zákona o ochrane spotrebiteľa (zákon č. 250/2007 Z. z.), a nezužuje práva spotrebiteľa vyplývajúce zo zákonnej záruky.

9. Servisné prehliadky servisných dielov:

- Pravidelné servisné prehliadky musia byť vykonané v autorizovaných servisných strediskách dodávateľa, v súlade s pokynmi výrobcu (intervaly a rozsah prác uvedené v servisnej knižke konkrétneho výrobku). - Originálne náhradné diely a spotrebný materiál sa nesmú zamieňať za náhradné diely iných výrobcov, ktoré nezaručujú rovnakú spoľahlivosť a bezpečnosť.

10. Spôsob a miesto uplatnenia reklamácie:

- Reklamáciu možno uplatniť na ktoromkoľvek autorizovanom servisnom stredisku dodávateľa. - Pri uplatnení reklamácie je potrebné predložiť: 1. originál záručného listu so všetkými vyplnenými a potvrdenými položkami, 2. doklad o kúpe (faktúra, bloček),3. doklad o pravidelných servisných prehliadkach (pečiatky a podpisy servisných technikov), 4. v prípade reklamácie motora – doklad o servisných prehliadkach motora. - Ak reklamácia spĺňa podmienky záručnej opravy, autorizované servisné stredisko zabezpečí odstránenie závady bezplatne vrátane práce a materiálu. - Dodávateľ zabezpečí vybavenie reklamácie v lehote 30 dní odo dňa prevzatia reklamovaného výrobku a podkladov.

Poznámka: Predĺžená záruka na motor zariadenia je komerčnou (nadštandardnou) zárukou poskytovanou výrobcom nad rámec zákonnej záruky 24 mesiacov. Zákonná záruka 24 mesiacov sa vzťahuje na celý výrobok (vrátane motora), a práva spotrebiteľa z nej vyplývajúce nemožno obmedziť. Predĺžená záruka na motor nijako neovplyvňuje ani nekráti zákonné nároky spotrebiteľa vyplývajúce z Občianskeho zákonníka (zákon č. 40/1964 Zb.) ani z zákona o ochrane spotrebiteľa (zákon č. 250/2007 Z. z.).

ZÁRUČNÝ A POZÁRUČNÝ SERVIS VYKONÁVA SPLNOMOCNENÝ ZÁSTUPCA VÝROBCU

Splnomocnený zástupca výrobcu: Slovakia Trend Export-Import s.r.o., Michalovská 87/1414, 073 01 Sobrance
Fax: **(056) 652-2329** Tel: **0915 392 687** E-mail: **servis@slovakia-trend.sk**

CZ ČESKY

AKUMULÁTOROVÉ VRTACÍ A SEKACÍ KLADIVO

POUŽITÍ

Tento výrobek je určen pro příklepové vrtání do betonu, cihel, kamene, dřeva, plastu, kovu a rovněž pro šroubování (použité speciální příslušenství). Tento výrobek je určen k používání v kombinaci se všemi standardy SDS+ příslušenství.

Zařízení používejte pouze k předepsaným účelům. Jakékoli jiné použití je považováno jako případ nesprávného použití. Uživatel/obsluha a nikoli výrobce bude zodpovědný za jakékoli poškození nebo zranění způsobené tímto nesprávným používáním. Pamatujte si, že toto zařízení nebylo navrženo pro komerční nebo průmyslové používání. Záruka nebude platná pokud bude zařízení používáno pro komerční, průmyslové nebo podobné účely.

TECHNICKÉ PARAMETRY

	**NAPĚTÍ**	20 V		
	KAPACITA	4 Ah		
	**OTÁČKY BEZ ZÁTĚŽE**	0 – 760 min^{-1}		
	POČET PŘÍKLEPŮ	0 – 3 800 min^{-1}		
	**ENERGIE PŘÍKLEPU**	4,5 J		
	UPÍNÁNÍ	SDS+		
	MAX. PRŮMĚR VRTÁNÍ	 ocel	 beton	 dřevo
		13 mm	26 mm	35 mm
	VIBRACE	Vrtání	10,685 m/s^2 Odchylka (K) = 1,5 m/s^2	
		Vrtání s příklepem	12,583 m/s^2 Odchylka (K) = 1,5 m/s^2	
		Sekání	11,348 m/s^2 Odchylka (K) = 1,5 m/s^2	
	HLADINA AKUSTICKÉHO VÝKONU (L_{WA})	97,2dB(A) Odchylka (K) = 3 dB(A)		
	HLADINA AKUSTICKÉHO TLAKU (L_{pA})	89,2 dB(A) Odchylka (K) = 3 dB(A)		
	**HMOTNOST**	3,5 kg		

ČÁSTI VÝROBKU

1	SDS+ Sklíčidlo	6	Rukojeť
2	Přední přepínač funkcí	7	Akumulátor (není součástí balení)
3	Kryt nádržky s mazivem	8	Přídavná rukojeť
4	Prevozní spínač	9	Pracovní LED osvětlení
5	Zadní přepínač funkcí		

VYSVĚTLIVKY SYMBOLŮ

	Všeobecné upozornění na nebezpečí.

	Přečtěte si návod k použití.
	Nevyhazujte do běžného domovního odpadu. Místo toho, ekologicky přijatelnou cestou se obraťte na recyklační střediska. Prosím věnujte péči ochraně životního prostředí.
	Výrobek je v souladu s platnými evropskými směrnicemi a byla provedena metoda hodnocení shody těchto směrnic.
	Používejte ochranné pracovní brýle.
	Noste ochranné rukavice.
	Noste chránič sluchu.
	Noste ochrannou dýchací masku.
	**UPOZORNĚNÍ!** Před zahájením jakékoli kontroly nebo údržby, zařízení vypněte a vytáhněte z něj akumulátor, abyste zabránili jeho nechtěnému spuštění a následnému možnému poranění.

VŠEOBECNÉ BEZPEČNOSTNÍ POKYNY PRO ELEKTRICKÉ NÁŘADÍ

Přečtěte si bezpečnostní upozornění, instrukce, vyobrazení a technické údaje poskytované s tímto elektrickým nářadím. Porušení dodržování všech instrukcí uvedených dále v textu může mít za následek úraz elektrickým proudem, požár a/nebo těžké ublížení na zdraví.

1) BEZPEČNOST PRACOVNÍHO PROSTŘEDÍ

- Pracoviště je třeba udržovat v čistotě a dobře osvětlené. Nepořádek a tmavé prostory bývají příčinou nehod.
- Nepoužívejte elektrické nářadí v prostředí, kde hrozí nebezpečí výbuchu, kde se vyskytují hořlavé kapaliny, plyny nebo prach. V elektrickém nářadí vznikají jiskry, které mohou zapálit prach nebo výpary.
- Při používání elektrického nářadí zabraňte v přístupu dětem a dalším osobám. Pokud budete rušeni, můžete ztratit kontrolu nad vykonávanou činností.

2) ELEKTRICKÁ BEZPEČNOST

- Vidlice napájecího kabelu elektrického nářadí musí odpovídat síťové zásuvce. Nikdy jakýmkoli způsobem neupravujte el. přívodní kabel. Nářadí, které má na vidlici přívodní šňůry ochranný kolík, nikdy nepřipojujte rozdvojkami nebo jinými adaptéry. Nepoškozené vidlice a odpovídající zásuvky sníží nebezpečí úrazu elektrickým proudem. Poškozené nebo zamotané přívodní kabely zvyšují nebezpečí úrazu elektrickým proudem. Pokud se síťová šňůra poškodí, musí být nahrazena zvláštní síťovou šňůrou, kterou lze dostat u výrobce nebo jeho obchodního zástupce.
- Obsluha se nesmí tělem dotýkat uzemněných předmětů, jako je např. potrubí, těleso ústředního vytápění, sporáky a chladničky. Nebezpečí úrazu elektrickým proudem je větší, pokud je vaše tělo spojeno se zemí.
- Nevystavujte elektrické nářadí dešti, vlhku nebo vodě. Elektrického nářadí se nikdy nedotýkejte mokrýma rukama. Elektrické nářadí nikdy nemyjte pod tekoucí vodou ani jej neponořujte do vody.
- Kabel se nesmí nadměrně zatěžovat. Kabel nikdy nepoužívejte k přenášení, tahání nebo vytahování vidlice elektrického nářadí. Kabel nesmí být vystaven působení tepla, oleje, ostrých hran nebo pohyblivých dílů. Poškozené nebo zapletené kabely zvyšují riziko úrazu elektrickým proudem.
- Nikdy nepracujte s nářadím, které má poškozený el. kabel příp. vidlici, nebo spadlo na zem a je jakýmkoli způsobem poškozeno.
- Při používání elektrického nářadí ve venkovním prostředí používejte prodlužovací kabel vhodný pro venkovní použití. Používání šňůry vhodné pro venkovní použití snižuje riziko úrazu elektrickým proudem
- Používáte-li elektrické nářadí ve vlhkých prostorách, používejte napájení chráněné proudovým chráničem (RCD). Používání RCD omezuje nebezpečí úrazu elektrickým proudem. Pojem „proudový chránič (RCD)“ může být nahrazen pojmem „hlavní jistič obvodu (GFCI)“ nebo „jistič unikajícího proudu (ELCB)“.

- Držte el. ruční nářadí výlučně za izolované plochy určené k uchopení, neboť při provozu může dojít ke kontaktu řezacího či vrtacího příslušenství se skrytým vodičem nebo vlastní šňůrou.

3) BEZPEČNOST OSOB

- Při používání elektrického nářadí buďte pozorní a ostražití, věnujte maximální pozornost činnosti, kterou právě provádíte. Soustřeďte se na práci. Nepracujte s elektrickým nářadím pokud jste unavení, nebo jste pod vlivem drog, alkoholu nebo léků. I chvilková nepozornost při používání elektrického nářadí může vést k vážnému poranění osob. Při práci s el. nářadím nejezte, nepijte a nekuřte.
- Používejte ochranné pomůcky. Vždy používejte ochranu očí. Používejte ochranné prostředky odpovídající druhu práce, kterou provádíte. Ochranné pomůcky jako respirátor, bezpečnostní obuv s protiskluzovou úpravou, pokrývka hlavy nebo ochrana sluchu, používané v souladu s podmínkami práce, snižují riziko poranění osob.
- Vyvarujte se neúmyslnému zapnutí el. nářadí. Nepřenášejte el. nářadí, které je připojeno k elektrické síti, s prstem na spínači nebo na spoušti. Před připojením k elektrickému napětí se ujistěte, zda vypínač nebo spoušť jsou v poloze „vypnuto“. Přenášení el. nářadí s prstem na spínači nebo připojování vidlice el. nářadí do zásuvky se zapnutým spínačem může být příčinou vážných úrazů.
- Před zapnutím el. nářadí odstraňte všechny seřizovací klíče a nástroje. Nastavovací klíč nebo nástroj, který zůstane připevněn k otáčející se části elektrického nářadí může být příčinou poranění osob.
- Vždy udržujte stabilní postoj a rovnováhu. Pracujte jen tam, kam bezpečně dosáhnete. Nikdy nepřeceňujte vlastní sílu. Nepoužívejte elektrické nářadí, jste-li unaveni.
- Oblékejte se vhodným způsobem. Používejte pracovní oblečení. Nenoste volné oblečení ani šperky. Dbejte na to, aby se vaše vlasy, oblečení, rukavice nebo jiná část vašeho těla nedostala do přílišné blízkosti rotujících nebo rozpálených částí el. nářadí.
- Připojte el. nářadí k odsávání prachu. Pokud má el. nářadí možnost připojení zařízení k zachytávání nebo odsávání prachu, ujistěte se, že došlo k jeho řádnému připojení a používání. Použití takových zařízení může omezit nebezpečí vznikající prachem.
- Pevně upevněte obrobek. Použijte truhlářskou svorku nebo svěrák pro upevnění obrobku, který budete obrábět.
- Nepoužívejte jakékoli nářadí jste-li pod vlivem alkoholu, drog, léků nebo jiných omamných či návykových látek. j) Toto zařízení není určeno k použití osobami (včetně dětí) se sníženými fyzickými, smyslovými nebo mentálními schopnostmi nebo s nedostatkem zkušeností a znalostí, pokud nejsou pod dozorem nebo nedostaly pokyny ohledně použití zařízení od osoby odpovědné za jejich bezpečnost. Děti musí být pod dozorem, abyste se ujistili, že si nehrají se zařízením.

4) POUŽÍVÁNÍ A ÚDRŽBA ELEKTRICKÉHO NÁŘADÍ

- El. nářadí vždy odpojte od el. sítě v případě jakéhokoli problému při práci, před každým čištěním nebo údržbou, při každém přesunu a při ukončení činnosti! Nikdy nepracujte s el. nářadím, je-li jakýmkoli způsobem poškozeno.
- Začne-li nářadí vydávat abnormální zvuk nebo zápach, okamžitě ukončete práci.
- Elektrické nářadí nepřetěžujte. Elektrické nářadí bude pracovat lépe a bezpečněji, budete-li s ním pracovat v otáčkách, pro které bylo navrženo. Používejte správné nářadí, které je určeno pro danou činnost. Vhodné nářadí bude dobře a bezpečně provádět práci, pro kterou bylo vyrobeno.
- Nepoužívejte elektrické nářadí, které nelze bezpečně zapnout a vypnout ovládacím spínačem. Používání takového nářadí je nebezpečné. Vadný vypínač musí být opraven certifikovaným servisem.
- Odpojte nářadí od elektrické sítě předtím, než začnete provádět jeho seřízení, výměnu příslušenství nebo údržbu. Toto opatření omezí nebezpečí náhodného spuštění.
- Nepoužívané elektrické nářadí uschovejte tak, aby bylo mimo dosah dětí a nepovolaných osob. Elektrické nářadí v rukou nezkušených uživatelů může být nebezpečné. Elektrické nářadí skladujte na suchém a bezpečném místě.
- Pečlivě udržujte elektrické nářadí v dobrém stavu. Pravidelně kontrolujte nastavení pohybujících se částí a jejich pohyblivost. Kontrolujte zda nedošlo k poškození ochranných krytů nebo jiných částí, které mohou ohrozit bezpečnou funkci elektrického nářadí. Je-li nářadí poškozeno, před dalším použitím zajistěte jeho

opravu. Mnoho úrazů je způsobeno nesprávnou údržbou elektrického nářadí.
- Řezací nástroje udržujte ostré a čisté. Správně udržované a naostřené nástroje usnadňují práci, omezují nebezpečí úrazu a práce s nimi se lépe kontroluje. Použití jiného příslušenství než toho, které je uvedeno v návodu k obsluze nebo doporučeno dovozcem může způsobit poškození nářadí a být příčinou úrazu.
- Elektrické nářadí, příslušenství, pracovní nástroje atp. používejte v souladu s těmito pokyny a takovým způsobem, který je předepsán pro konkrétní elektrické nářadí a to s ohledem na dané podmínky práce a druh prováděné práce. Používání nářadí k jiným účelům, než pro jaké je určeno, může vést k nebezpečným situacím.

BEZPEČNOSTNÍ POKYNY PRO AKUMULÁTOROVÉ VRTACÍ A SEKACÍ KLADIVO

- Při práci používejte chrániče sluchu. Působení hluku může mít za následek ztrátu sluchu.
- Používejte přídavné rukojeti, které Vám byly dodány s nářadím. Ztráta kontroly může mít za následek poranění.
- Držte nářadí za izolované plochy rukojetí, provádíte-li takovou práci, při které by mohl pracovní nástroj nebo šroub natrefit na skrytá elektrická vedení nebo zasáhnout vlastní přívodní šňůru. Kontakt s elektrickým vedením, které je pod napětím, může dostat pod napětí i kovové součástky nářadí a způsobit úraz elektrickým proudem.
- Před zahájením práce použijte vhodné přístroje pro vyhledávání skrytých elektrickým vedení a potrubí, abyste je nenavrtali nebo se obraťte na místní energetické podniky. Kontakt s elektrickým vodičem pod napětím může způsobit požár nebo mít za následek zásah elektrickým proudem. Poškození plynového potrubí může mít za následek explozi. Proniknutí do vodovodního potrubí způsobí věcnou škodu nebo může vést k zásahu elektrickým proudem
- Potřebujete-li nářadí transportovat, nebo jej plánujete uskladnit, dejte přepínač směru otáčení do středové polohy. V případě neúmyslného náhodného zapnutí vypínače hrozí nebezpečí poranění.
- Používejte vhodné přístroje pro vyhledávání skrytých elektrickým vedení a potrubí, abyste je nenavrtali, nebo se obraťte na místní energetické podniky. Kontakt s elektrickým vodičem pod napětím může způsobit požár nebo mít za následek zásah elektrickým proudem. Poškození plynového potrubí může mít za následek explozi. Proniknutí do vodovodního potrubí způsobí věcnou škodu.
- Přídavnou rukojeť dobře utáhněte, při práci držte ruční elektrické nářadí pevně oběma rukama a zajistěte si stabilní postoj. Pomocí dvou rukou se ruční elektrické nářadí ovládá bezpečněji.
- Vždy se ujistěte, že stojíte na pevném místě. Zkontrolujte, zda nikdo není pod Vámi, když používáte nářadí ve výškách.
- Zajistěte obrobek. Obrobek upnutý pomocí upínacího zařízení nebo svěráku je bezpečnější než obrobek přidržovaný rukou.
- Buďte připraveni na počáteční reakční moment nářadí nebo na možné zaseknutí vrtáku. Při zaseknutí vrtáku nářadí okamžitě vypněte. Buďte připraveni na vysoký reakční moment, který může způsobit zpětný náraz. K zaseknutí dojde, když je nářadí přetíženo, nebo když se vrták zasekne v materiálu.
- Nedotýkejte se vrtáku nebo opracované části během provozu a okamžitě po ní, mohou být extrémně horké. Může to způsobit vážné popáleniny.
- Pracovní prostor udržujte vždy čistý. Směsi materiálů jsou obzvláště nebezpečné. Prach z lehkých slitin může začít hořet nebo explodovat.
- Hadry, utěrky, kabely, provazy a podobné věci by se nikdy neměly nacházet v okolí pracovního prostoru.
- Nářadí vždy vypněte předtím, než jej položíte dolů.
- Nářadí se smí používat pouze k účelům, ke kterým je určeno. Jakékoli jiné využití než ty, které jsou vyjmenovány v tomto návodu k použití, se považuje za nesprávné. Za jakékoli škody a zranění vyplývající z takového nesprávného použití bude zodpovědný uživatel a ne výrobce.
- K vrtání do dřeva, kovu, do keramiky a plastů, jakož i ke šroubování se používají nástroje bez stopky SDS+ (např. vrtáky s válcovitou stopkou). K upínání těchto nástrojů potřebujete rychloupínací sklíčidlo, resp. sklíčidlo s ozubeným věncem.
- Výměnné sklíčidlo se samočinně zajistí. Zkontrolujte zajištění zatažením za výměnné sklíčidlo.
- Vložení pracovního nástroje se stopkou SDS+: Zkontrolujte zajištění potáhnutím za pracovní nástroj.
- Poškozenou ochrannou manžetu dejte okamžitě vyměnit. Ochranná manžeta zabraňuje během provozu nářadí v široké míře vnikání prachu z vrtání do sklíčidla. Při vkládání pracovních nástrojů dávejte pozor na to,

abyste ochrannou manžetu nepoškodili.
- Různé druhy prachu a materiálů, jako jsou například nátěry s obsahem olova, některé druhy dřeva, minerály a kovy, mohou být zdraví škodlivé a vyvolávat alergické reakce, způsobovat onemocnění dýchacích cest a/nebo rakovinu. Materiál, který obsahuje azbest, smí opracovávat pouze speciálně vyškolení pracovníci.
    - Používejte podle možnosti takové odsávání, které je pro daný materiál vhodné.
    - Postarejte se o dobré větrání svého pracoviště.
    - Doporučujeme Vám používat ochrannou dýchací masku s filtrem třídy P2. Dodržujte také předpisy vlastní země týkající se konkrétního obráběného materiálu.
- Vyhýbejte se usazování prachu na Vašem pracovišti. Několik druhů prachu se může snadno vznítit.
- Abyste ušetřili energii, zapínejte ruční elektrické nářadí pouze tehdy, když jej používáte.
- Na šroub/matici přikládejte ruční elektrické nářadí pouze ve vypnutém stavu. Otáčející se pracovní nástroje by mohly uklouznout.
- Pokud by se náhodou pracovní nástroj zablokoval, ruční elektrické nářadí vypněte. Uvolněte (vyberte) pracovní nástroj.
- Ještě před spuštěním ručního elektrického nářadí se přesvědčte, zda se pracovní nástroj volně pohybuje. Při zapnutí se zablokovaným vrtacím nástrojem vznikají velmi intenzivní reakční momenty.
- Počkejte na úplné zastavení ručního elektrického nářadí, teprve poté jej odložte. Pracovní nástroj se může zaseknout a může zapříčinit ztrátu kontroly nad ručním elektrickým nářadím.
- Vyhýbejte se náhodnému spuštění nářadí. Před vkládáním akumulátoru se vždy přesvědčte, zda se vypínač nachází v poloze vypnuto. Přenášení ručního elektrického nářadí s prstem na spínači nebo vkládání akumulátoru do zapnutého ručního elektrického nářadí může zapříčinit úrazy.

POUŽITÍ A MONTÁŽ

Před zahájením montáže, zařízení vypněte a vytáhněte akumulátor ze zařízení, abyste zabránili jeho nechtěnému spuštění a následnému možnému poranění.

VLOŽENÍ PŘÍSLUŠENSTVÍ SDS+ (OBR. 3)

- UPOZORNĚNÍ: Akumulátorové vrtací a sekací kladivo vždy vypněte a demontujte z něj akumulátor.
- Zvolte si pro danou činnost vhodný pracovní nástroj, protože od toho se odvíjí výsledek a efektivita práce.
    - k odsekávání dlaždic používejte plochý sekáč.
    - k prosekávání otvorů, k odstranění spárovací hmoty a tvorbě drážek použijte špičatý sekáč.
    - k vysekávání kabelových žlábků použijte dutý sekáč
    - pro vrtání musíte zvolit vrták podle materiálu, do kterého budete vrtat:
        - K vrtání do kovů a tvrdých plastů používejte HSS vrtáky
- Stopku nástroje důkladně očistěte a přiměřeně namažte mazivem. Stopka, na které je nános stavebního prachu, kamínků atp. poškozuje SDS+ uchycení nástroje.
- Stiskněte SDS+ sklíčidlo.
- Nástroj stopkou za přítlaku přiložte ke sklíčidlu a pootáčejte jím, dokud se nástroj nezasune do drážek sklíčidla.
- Nástroj do sklíčidla zasuňte až na doraz a poté sklíčidlo uvolněte.
- Tahem za nástroj se přesvědčte, zda je pevně uchycen v upínacím systému.

ODSTRANĚNÍ PŘÍSLUŠENSTVÍ SDS+ (OBR. 4)

- VAROVÁNÍ: Příslušenství může být po použití horké. Zamezte styku s kůží a použijte vhodné ochranné rukavice nebo hadřík k odstranění.
- Pro vytažení nástroje stiskněte SDS+ sklíčidlo a vložený nástroj ze sklíčidla vyjměte. Potom sklíčidlo uvolníte.
- Nástroj po vyjmutí ze zařízení důkladně očistěte.

MONTÁŽ PŘÍDAVNÉ RUKOJETI (OBR. 5)

- Používejte ruční elektrické nářadí pouze s přídavnou rukojetí.
- Přídavná rukojeť usnadňuje práci obsluze, která je méně vyčerpaná.

- Je navržena jak pro praváky tak i pro leváky.
- Přídavnou rukojeť nasuňte na kladivo.
- Pro přizpůsobení rukojeti ji uvolněte a otáčejte proti směru pohybu hodinových ručiček.
- Až docílíte vámi požadovaného nastavení přídavnou rukojeť dotáhněte jejím otáčením ve směru pohybu hodinových ručiček.

MONTÁŽ A DEMONTÁŽ AKUMULÁTORU (OBR. 6 a 7)

- Akumulátor vložte do zařízení ve směru zobrazeném na obr. 2. 6. Vrtací a sekací kladivo je vybaveno sekundární blokovací západkou, která zabrání úplnému vypadnutí akumulátoru z rukojeti, pokud se uvolní v důsledku vibrací.
- Pro vyjmutí akumulátoru stiskněte uvolňovací tlačítko a následně akumulátor vyjměte ze zařízení potáhnutím směrem dozadu. (obr. 7)

NASTAVENÍ PRACOVNÍHO REŽIMU (OBR. 8)

- Zařízení disponuje předním a zadním přepínačem funkcí, pomocí kterých lze zvolit vhodný pracovní režim – vrtání, vrtání s příklepem nebo sekání.
- V následující tabulce jsou vyobrazeny kombinace nastavení předního a zadního přepínače potřebné pro jednotlivé pracovní režimy.
- UPOZORNĚNÍ: Nastavení pracovního režimu nikdy neprovádějte za chodu nářadí! Pracovní režim lze nastavit pouze při uvolněném provozním spínači a pokud se sklíčidlo neotáčí.

	PŘEDNÍ PŘEPÍNAČ FUNKCÍ	**ZADNÍ PŘEPÍNAČ FUNKCÍ**
Vrtání	Nastavte přepínač do polohy 	Nastavte přepínač do polohy 
Vrtání s příklepem	Nastavte přepínač do polohy 	Nastavte přepínač do polohy
Sekání	Nastavte přepínač do polohy 	Nastavte přepínač do polohy 

- UPOZORNĚNÍ: Nikdy nepracujte se zařízením pokud je přední přepínač v poloze  a zadní přepínač v poloze . Toto nastavení poškodí vaše zařízení!

KLUZNÁ SPOJKA

- Kluzná spojka zastaví vřeteno, pokud se příslušenství zasekne a vrtací kladivo je přetíženo.

NASTAVENÍ RYCHLOSTI/PŘÍKLEPU

- Akumulátorové vrtací a sekací kladivo je vybaveno provozním spínačem s možností nastavení rychlosti.
- Nástroj lze zapnout nebo vypnout stisknutím nebo uvolněním provozního spínače.
- Nastavení rychlosti/příklepu závisí na síle stisknutí provozního spínače.
- Snadné stisknutí provozního spínače způsobuje nízkou rychlost/příklep. Pevněji zvyšuje rychlost/příklep.

NASTAVENÍ SMĚRU OTÁČENÍ A UZAMKNUTÍ ZAŘÍZENÍ (OBR. 10 a 11)

- Vrtací a sekací kladivo je vybaveno přepínačem pro výběr směru otáčení umístěním nad ON/OFF přepínačem.
- Přepínač slouží ke změně otáčení sklíčidla ak uzamčení vypínače v poloze "OFF", aby se zabránilo náhodnému spuštění zařízení a vybití akumulátoru.
- Pro otáčení sklíčidla ve směru hodinových ručiček posuňte přepínač doleva. Pro opačnou rotaci posuňte přepínač doprava.
- Chcete-li aktivovat uzamčení vypínače, posuňte páčku do středové polohy.
- UPOZORNĚNÍ: Směr otáčení neměňte, pokud vrtací kladivo není zcela zastaveno. Přepnutí směru otáčení během otáčení sklíčidla může poškodit nástroj.

KONTROLA STAVU AKUMULÁTORU (OBR. 11)

- Stiskněte tlačítko na těle zařízení pro aktivaci LED ukazatele stavu akumulátoru, pro zobrazení kapacity akumulátoru.

POČET SVÍTÍCÍCH LED NA UKAZATELI	ZŮSTAJÍCÍ KAPACITA AKUMULÁTORU
0	< 10%
1	10% až 25%
2	25% až 50%
3	50% až 75%
4	75% až 100%

ÚDRŽBA

- Před zahájením jakékoli kontroly nebo údržby, zařízení vypněte a vytáhněte akumulátor ze zařízení.
- Akumulátorové vrtací a sekací kladivo důkladně vyčistěte po každém použití. Pokud nečistoty nelze odstranit, použijte měkký hadřík navlhčený v mýdlové vodě. Nikdy nepoužívejte čisticí prostředky nebo rozpouštědla jako je benzín, alkohol, čpavek apod.! Tato rozpouštědla mohou poškodit plastové části výrobku.
- Pravidelně kontrolujte své zařízení a když zjistíte, že některé součástky jsou opotřebované nebo poškozené, preventivně je kvůli vlastní bezpečnosti vyměňte. Opotřebené či poškozené části stroje se mohou vyměnit pouze v autorizovaném servisu nebo jejich výměnu zajistí prodejce.
-Postarejte se o to, aby byly použity originální náhradní součástky značky Worcraft.

OCHRANA ŽIVOTNÍHO PROSTŘEDÍ



Symbol přeškrtnuté nádoby na odpad na produktech nebo v průvodních dokumentech znamená, že použité elektrické a elektronické výrobky nesmí být přidány do běžného komunálního odpadu. Pro správnou likvidaci, obnovu a recyklaci doručte tyto výrobky na určená sběrná místa, kde budou přijata zdarma. Alternativně v některých zemích můžete vrátit své výrobky místnímu prodejci při koupi ekvivalentního nového produktu. Správnou likvidací tohoto produktu pomůžete zachovat cenné přírodní zdroje a napomáháte prevenci potenciálních negativních dopadů na životní prostředí a lidské zdraví, což by mohly být důsledky nesprávné likvidace odpadů. Další podrobnosti si vyžádejte od místního úřadu nebo nejbližšího sběrného místa. Při nesprávné likvidaci tohoto druhu odpadu mohou být v souladu s národními předpisy uděleny pokuty.

WORCRAFT
POWER TOOLS

Záruční list / Warranty

Výrobní číslo:	Dátum prodeje:	Podpis a razítko prodejce:

Meno zákazníka (názov firmy):	Adresa zákazníka (sídlo firmy):

Zákazník svým podpisem potvrzuje, že mu bylo zařízení předvedeno a vysvětleno, že byl seznámen s návodem k obsluze, nasazením a užíváním stroje a že mu zařízení bylo vydáno kompletní.	Podpis zákazníka:

Záznamy o reklamacích – záručních opravách

Dátum přijetí reklamace:	Datum ukončení reklamace:	Evidenční číslo reklamace:	Podpis prevedené záruční opravy (Záznam o neoprávněné reklamace)	Razítko servisního technika:

Záruční podmínky

1. Dodavatel poskytuje na tento výrobek záruční dobu uvedenou v tomto záručním listu za předpokladu, že je výrobek používán a skladován v souladu s platnými předpisy a normami a návodem k obsluze. Záruční doba začíná platit od data prodeje konečnému spotřebiteli. Záruka na baterie je 12 měsíců.

2. Zákazník je povinen předat tento výrobek k opravě v dodaném stavu, včetně všech jeho součástí (včetně příslušenství), s ověřeným záručním listem. Záruka se vztahuje na vady materiálu, výrobní vady a vady způsobené instalací, prací, úpravou nebo zásahem jiné osoby nebo organizace, která není autorizována servisním střediskem. Přesný rozsah oprav a reklamací je uveden v této záruce.

3. Záruční doba se prodlužuje o dobu, po kterou byl výrobek v záruční opravě. Záruční opravy provádějí pouze autorizovaná servisní střediska dodavatele.

4. Záruka se nevztahuje na:

- běžné opotřebení dílů způsobené provozem, včetně: těsnění, ucpávek, ložisek, těsnicích pouzder, spojek, řemenů a dalších dílů podléhajících opotřebení; - škody způsobené nesprávným používáním, údržbou, servisem nebo instalací v rozporu s návodem k obsluze; škody vzniklé úmyslným jednáním nebo instalací či provozem výrobku v prostředí, které nesplňuje technické požadavky; - poškození způsobené živelnými událostmi, nedodržením předepsaných intervalů údržby nebo servisu (zejména v souvislosti s výměnou opotřebovaných dílů a součástí) nebo přetížením výrobku; - poškození způsobené neodbornou servisní prohlídkou (např. vlastními mechaniky zákazníka mimo autorizovaná servisní střediska nebo použitím nevhodných náhradních dílů nebo neodborným zásahem do konstrukce a elektrických částí výrobku). - znečištěný výrobek, například provozními kapalinami (olej, benzín) nebo exkrementy z čerpadel a podobných zařízení, které znemožňují běžnou diagnostiku a servis - výrobek je vystaven nevhodnému prostředí (nadměrná vlhkost, teplo, prach, chemikálie),

5. Záruka se uplatňuje podle následujících podmínek:

- Při uplatnění reklamace je žadatel povinen předložit záruční list spolu s dokladem o koupi výrobku, dokladem o záruční prohlídce a dokladem o provedeném servisu v autorizovaném servisním středisku. - Záruka platí pouze za předpokladu, že zákazník dodržuje všechny podmínky údržby uvedené v návodu k obsluze a servisní knížce. - Autorizované servisní středisko provede posouzení závady; pokud je závada uznána jako záruční (výrobní nebo materiálová vada, dodržení pokynů pro údržbu a obsluhu), servisní středisko vadný díl bezplatně opraví nebo vymění. - Oprava musí být uvedena v záručním listě (datum, typ opravy, podpis a razítko autorizovaného opraváře). Nepředložení dokladu o servisních prohlídkách a dokladu o pravidelné údržbě může vést k zamítnutí nároku na uplatnění záruky.

6. Servisní středisko je povinno zajistit:

- provedení záruční opravy v přiměřené lhůtě (zákon stanoví lhůtu 30 dnů od data reklamace na odstranění závady); - bezplatný náhradní díl nebo výměnu vadného dílu (včetně práce a materiálu) v souladu s platnými postupy a právními předpisy Slovenské republiky; - uplatnění nároku na náhradu nákladů na dopravu v případě, že výrobek musí být zaslán do autorizovaného servisního střediska mimo místo dodání výrobku; - sepsání protokolu o převzetí, opravě a vrácení výrobku

7. Za normální opotřebení dílů se považuje životnost dílů v závislosti na aplikaci (ozubená ložiska, žebra, spojky, těsnění, ložiska, řetězy, řemeny, pouzdra, těsnění, převody atd.). Na tyto díly se nevztahují záruční podmínky, pokud se jedná o běžné opotřebení během životnosti (i když byly nesprávně udržovány). Na takové opotřebení se záruka nevztahuje..

8. Rozšířená záruka na motor zařízení (stroje)

- Na motor zařízení se vztahuje rozšířená záruka 5 let od data prodeje. - Tato rozšířená záruka se vztahuje pouze na výrobní a materiálové vady motoru, které se projeví při běžném, řádném používání a při dodržení všech předepsaných podmínek údržby (v návodu k obsluze). - Záruka na motor se nevztahuje na škody a poruchy způsobené: 1. nesprávnou instalací, nesprávným nastavením nebo nesprávnou údržbou motoru, 2. nedodržením pravidelných servisních intervalů motoru (včetně výměny oleje, filtrů, těsnění a dalších opotřebitelných dílů), 3. provozováním motoru mimo povolené provozní parametry (napětí, teplota, vlhkost atd.), 4. mechanickým poškozením nebo zásahem nepovolané osoby, 5. přírodními živly nebo jinými vnějšími vlivy (např. záplavy, požár, úder blesku). - V případě uznání reklamace motoru v rámci rozšířené záruky je autorizované servisní středisko (nebo jeho autorizovaná síť) povinno bezplatně odstranit závadu (oprava nebo výměna celého motoru dle uvážení servisního technika). - Abyste mohli uplatnit nárok na tuto rozšířenou záruku, musíte: 1. předložit originál záručního listu, doklad o zakoupení zařízení a doklad o pravidelném servisu motoru (obvykle jednou ročně nebo v intervalech stanovených výrobcem motoru), 2. prokázat, že motor byl provozován v souladu s návodem k obsluze a technickými předpisy (tj. nejedná se o důsledek nesprávné údržby nebo provozu mimo technické parametry), 3. doručit motor do autorizovaného servisu k posouzení. - Při nesprávném zacházení s motorem, jeho úpravách, použití nevhodných náhradních dílů nebo při zjištění zásahu neoprávněných osob do motoru rozšířená záruka zaniká. - Tato rozšířená záruka doplňuje zákonnou záruku 24 měsíců podle občanského zákoníku (zákon č. 40/1964 Sb.) a zákona o ochraně spotřebitele (zákon č. 250/2007 Sb.) a nesnižuje práva spotřebitele vyplývající ze zákonné záruky.

9. Servisní prohlídky servisních dílů:

- Pravidelné servisní prohlídky musí být prováděny v autorizovaných servisních střediscích dodavatele v souladu s pokyny výrobce (intervaly a rozsah prací jsou uvedeny v servisní knížce konkrétního výrobku). - Originální náhradní díly a spotřební materiál se nesmí nahrazovat náhradními díly jiných výrobců, které nezaručují stejnou spolehlivost a bezpečnost.

10. Způsob a místo uplatnění nároku:

- Nárok na reklamaci lze uplatnit v kterémkoli autorizovaném servisním středisku dodavatele. - Při uplatnění nároku na reklamaci je nutné předložit: 1. originál záručního listu se všemi vyplněnými a potvrzenými položkami, 2. doklad o zakoupení (faktura, účtenka), 3. doklad o pravidelných servisních prohlídkách (razítka a podpisy servisních techniků), 4. v případě reklamace motoru – doklad o servisních prohlídkách motoru. - Pokud reklamace splňuje podmínky záruční opravy, autorizované servisní středisko zajistí bezplatné odstranění závady včetně práce a materiálu. - Dodavatel zajistí, aby byla reklamace vyřízena do 30 dnů ode dne obdržení reklamovaného výrobku a dokumentů.

Poznámka: Rozšířená záruka na motor zařízení je komerční (dodatečná) záruka poskytovaná výrobcem nad rámec zákonné záruky v délce 24 měsíců. 24měsíční zákonná záruka se vztahuje na celý výrobek (včetně motoru) a práva spotřebitele z ní vyplývající nelze omezit. Rozšířenou zárukou na motor nejsou nijak dotčena ani omezena zákonná práva spotřebitele vyplývající z občanského zákoníku (zákon č. 40/1964 Sb.) nebo zákona o ochraně spotřebitele (zákon č. 250/2007 Sb.).

ZÁRUČNÍ A POZÁRUČNÍ SERVIS PROVÁDÍ ZÁSTUPCE VÝROBCE

Zplnomocněný zástupce výrobce: Slovakia Trend Export-Import s.r.o., Michalovská 87/1414, 073 01 Sobrance
Fax: **(056) 652-2329** Tel: **0915 392 687** E-mail: **servis@slovakia-trend.sk**

HU HUNGARIAN

AKKUMULÁTOROS FÚRÓ ÉS VÉSŐKALAPÁCS

HASZNÁLAT

Ez a termék beton, tégla, kő, fa, műanyag, fém ütvefúrására, valamint csavarozásra (speciális tartozékok használatával) szolgál. A termék minden szabványos SDS+ tartozékkal együtt használható.

A készüléket csak rendeltetésszerűen használja. Bármilyen ettől eltérő használat nem rendeltetésszerű használatnak minősül. A nem rendeltetésszerű használatból eredő károkért vagy sérülésekért a felhasználó/üzemeltető, és nem a gyártó felelős. Felhívjuk figyelmét, hogy ez a készülék nem kereskedelmi vagy ipari használatra készült. A garancia nem érvényes, ha a készüléket kereskedelmi, ipari vagy hasonló célokra használják.

TECHNIKAI PARAMÉTEREK				
	FESZÜLTSÉG	20 V		
	KAPACITÁS	4 Ah		
	ÜRES FORDULATSZÁM	0 – 760 perc^{-1}		
	FELVÉTELI SEBESSÉG	0 – 3 800 perc^{-1}		
	FELVÉTELI ENERGIA	4,5 J		
	BESZORÍTÁS	SDS+		
	MAX. FÚRÁSI ÁTMÉRŐ	acél	beton	fa
		13 mm	26 mm	35 mm
	VIBRÁCIÓ ZAJTELJESÍTMÉNYSZINT (LWA)	Fúrás	10,685 m/mp^2 Eltérés (K) = 1,5 m/mp^2	
		Kalapácsfúrás	12,583 m/mp^2 Eltérés (K) = 1,5 m/mp^2	
		Vésés	11,348 m/mp^2 Eltérés (K) = 1,5 m/mp^2	
	HANGNYOMÁSSZINT (LpA)	97,2dB(A) Eltérés (K) = 3 dB(A)		
	SÚLY	89,2 dB(A) Eltérés (K) = 3 dB(A)		
	ÜRES FORDULATSZÁM	3,5 kg		

A KÉSZÜLÉK RÉSZEI			
1	SDS+ tokmány	6	Fogantyú
2	Elülső funkciókapcsoló	7	Elem (nem tartozék)
3	Kenőzőfedél	8	Pótfogantyú
4	Működtető kapcsoló	9	LED munkalámpa
5	Hátsó funkciókapcsoló		

JELMAGYARÁZAT	
	Általános veszélyre vonatkozó figyelmeztetés.
	Olvassa el a használati utasítást.
	Ne dobja a háztartási hulladékkal együtt. Ehelyett környezetbarát módon vigye el az újrahasznosító központokba. Kérjük, vigyázzon a környezetre.

	A termék megfelel a vonatkozó európai irányelveknek, és elvégezték ezen irányelvek megfelelőségértékelési módszerét.
	Viseljen védőszemüveget.
	Viseljen védőkesztyűt.
	Viseljen hallásvédőt.
	Viseljen védő légzésvédő maszkot.
	**FIGYELMEZTETÉS**! Bármilyen ellenőrzés vagy karbantartás megkezdése előtt kapcsolja ki a készüléket, és vegye ki belőle az akkumulátort, hogy megakadályozza a véletlen beindítást és az esetleges sérülést.

ÁLTALÁNOS BISZTONSÁGI ELŐÍRÁSOK AZ ELEKTROMOS SZERSZÁMKHOZ

Olvassa el az elektromos szerszámhoz mellékelt biztonsági figyelmeztetéseket, utasításokat, illusztrációkat és műszaki adatokat. Az alábbi utasítások be nem tartása áramütést, tüzet és/vagy súlyos sérülést okozhat**.**

1) MUNKAHELYI BISZTONSÁG

- Tartsa tisztán és jól megvilágítva a munkahelyet. A rendetlen és sötét területek balesetveszélyesek.
- Ne használjon elektromos szerszámokat robbanásveszélyes légkörben, például gyúlékony folyadékok, gázok vagy por jelenlétében. Az elektromos szerszámok szikrákat hoznak létre, amelyek meggyújthatják a port vagy a gőzöket.
- Tartsa távol a gyermekeket és a szemlélőket az elektromos szerszámoktól. A figyelemelterelés az irányítás elvesztéséhez vezethet.

2) ELEKTROMOS BISZTONSÁG

- Az elektromos szerszám csatlakozódugójának illeszkednie kell a konnektorhoz. Soha ne alakítsa át a tápkábelt. Soha ne csatlakoztasson földelőérintkezős szerszámot a tápkábel csatlakozódugójához elosztós adapterrel. A sértetlen csatlakozódugók és a megfelelő aljzatok csökkentik az áramütés kockázatát. A sérült vagy összegubancolódott tápkábelek növelik az áramütés kockázatát. Ha a tápkábel sérült, azt a gyártótól vagy annak szervizképviseletétől beszerezhető speciális tápkábelre kell cserélni.
- A kezelő nem érhet testével földelt tárgyakhoz, például csövekhez, radiátorokhoz, tűzhelyekhez és hűtőszekrényekhez. Az áramütés kockázata nagyobb, ha a teste földelt.
- Ne tegye ki az elektromos szerszámot esőnek, nedvességnek vagy víznek. Soha ne érintse meg az elektromos szerszámot nedves kézzel. Soha ne tisztítsa az elektromos szerszámot folyó víz alatt, és ne merítse vízbe.
- Ne terhelje túlzottan a kábelt. Soha ne használja a kábelt az elektromos szerszám hordozására, kihúzására vagy a csatlakozódugó kihúzására. Tartsa távol a kábelt hőtől, olajtól, éles szélektől vagy mozgó alkatrészektől. A sérült vagy összegubancolódott kábelek növelik az áramütés kockázatát.
- Soha ne használjon sérült vezetékkel vagy csatlakozódugóval rendelkező elektromos szerszámot, illetve ha leesett és bármilyen módon megsérült.
- Kültéri elektromos szerszám használata esetén használjon kültéri használatra alkalmas hosszabbító kábelt. A kültéri használatra alkalmas kábel használata csökkenti az áramütés kockázatát.
- Nedves helyen történő elektromos szerszám használata esetén használjon maradékáram-védőkapcsolóval (RCD) védett tápellátást. Az RCD használata csökkenti az áramütés kockázatát. A „maradékáram-védőkapcsoló” kifejezés helyett a „földzárlatvédelmi megszakító (GFCI)” vagy a „maradékáram-védőkapcsoló (ELCB)” kifejezés is használható.
- Az elektromos szerszámot csak a szigetelt fogantyúfelületeknél fogja meg, mert a vágó- vagy fúrótartozék működés közben rejtett vezetékekhez vagy a saját vezetékéhez érhet.

3) SZEMÉLYI BISZTONSÁG

- Maradjon éber, és fordítson teljes figyelmet az aktuális feladatra. Koncentráljon az elvégzendő munkára. Ne kezeljen elektromos szerszámot, ha fáradt, illetve kábítószer, alkohol vagy gyógyszer hatása alatt áll. Az elektromos szerszám használata közben egy pillanatnyi figyelmetlenség súlyos személyi sérülést okozhat. Ne egyen, igyon és ne dohányozzon elektromos szerszám használata közben.
- Viseljen védőfelszerelést. Mindig viseljen szemvédőt. Viseljen a végzett munkának megfelelő védőfelszerelést. A védőfelszerelések, például légzésvédő, csúszásgátló biztonsági cipő, fejfedő vagy hallásvédő, a munkakörülményeknek megfelelően használva csökkentik a személyi sérülés kockázatát.
- Kerülje az elektromos szerszám véletlen beindítását. Ne hordozzon olyan elektromos szerszámot, amely az áramforráshoz van csatlakoztatva, miközben az ujja a kapcsolón vagy a ravaszon van. Az áramforráshoz való csatlakoztatás előtt győződjön meg arról, hogy a kapcsoló vagy a ravasz „ki" állásban van. Az elektromos szerszámok hordozása úgy, hogy az ujja a kapcsolón van, vagy bekapcsolt állapotban lévő elektromos szerszámok csatlakoztatása súlyos személyi sérülést okozhat.
- Az elektromos szerszám bekapcsolása előtt távolítson el minden beállító kulcsot és szerszámot. A szerszám forgó részéhez csatlakoztatott villáskulcs vagy szerszám személyi sérülést okozhat.
- Mindig álljon szilárdan és legyen egyensúlyban. Csak biztonságos távolságon belül dolgozzon. Soha ne erőltesse túl magát. Ne kezelje a szerszámot, ha fáradt.
- Öltözzön fel megfelelően. Viseljen munkaruhát. Ne viseljen bő ruházatot vagy ékszert. Tartsa távol a haját, ruházatát, kesztyűjét vagy testének bármely más részét a szerszám forgó vagy forró részeitől.
- Csatlakoztassa a szerszámot a porelszívó szerszámokhoz. Ha a szerszámhoz porgyűjtő vagy elszívó eszköz csatlakoztatható, győződjön meg arról, hogy az megfelelően van csatlakoztatva és használva. Az ilyen eszközök használata csökkentheti a por okozta veszélyeket.
- Rögzítse a munkadarabot. Használjon asztalos szorítót vagy satut a megmunkálandó munkadarab rögzítéséhez.
- Ne használjon szerszámot alkohol, kábítószer, gyógyszer vagy más bódító vagy függőséget okozó anyag hatása alatt. j) Ez a készülék nem alkalmas csökkent fizikai, érzékszervi vagy mentális képességű, illetve tapasztalattal és tudással nem rendelkező személyek (beleértve a gyermekeket is) általi használatra, kivéve, ha egy, a biztonságukért felelős személy felügyeli őket, vagy eligazítást nyújt a készülék használatáról. A gyermekeket felügyelni kell, hogy ne játsszanak a készülékkel.

4) AZ ELEKTROMOS SZERSZÁMOK HASZNÁLATA ÉS KARBANTARTÁSA

- Mindig húzza ki az elektromos szerszámot a konnektorból, ha bármilyen probléma merül fel működés közben, tisztítás vagy karbantartás előtt, mozgatáskor és munka befejezésekor! Soha ne használja az elektromos szerszámot, ha bármilyen módon sérült.
- Ha a szerszám rendellenes zajt vagy szagot kezd kiadni, azonnal hagyja abba a munkát.
- Ne terhelje túl az elektromos szerszámot. Az elektromos szerszám jobban és biztonságosabban fog működni, ha a tervezett sebességgel használja. Használja a megfelelő szerszámot a munkához. A megfelelő szerszám biztonságosan és hatékonyan elvégzi a munkát, amelyre tervezték.
- Ne használjon olyan elektromos szerszámot, amelyet nem lehet biztonságosan be- és kikapcsolni a vezérlőkapcsolóval. Az ilyen szerszám használata veszélyes. A hibás kapcsolót hivatalos szervizközpontnak kell megjavítania.
- Válassza le az elektromos szerszámot a konnektorról, mielőtt bármilyen beállítást végezne, tartozékot cserélne, vagy karbantartást végezne. Ez csökkenti a véletlen beindítás kockázatát.
- A használaton kívüli elektromos szerszámokat gyermekek és illetéktelen személyek elől elzárva tárolja. A tapasztalatlan felhasználók kezében lévő elektromos szerszámok veszélyesek lehetnek. Az elektromos szerszámokat száraz és biztonságos helyen tárolja.
- Tartsa az elektromos szerszámokat jó állapotban. Rendszeresen ellenőrizze a mozgó alkatrészek beállítását és mozgását. Ellenőrizze a védőburkolatok vagy más alkatrészek sérüléseit, amelyek veszélyeztethetik az elektromos szerszám biztonságos működését. Ha az elektromos szerszám sérült, javíttassa meg, mielőtt újra használná. Sok balesetet az elektromos szerszámok nem megfelelő karbantartása okoz.
- Tartsa a vágószerszámokat élesen és tisztán. A megfelelően karbantartott és élezett szerszámok megkönnyítik a munkát, csökkentik a balesetek kockázatát, és megkönnyítik a munka irányítását. A használati

utasításban meghatározott vagy a gyártó által ajánlott tartozékoktól eltérő tartozékok használata károsíthatja az elektromos szerszámot és baleseteket okozhat.
- Elektromos szerszámok, tartozékok, munkaeszközök stb. Az elektromos szerszámot a jelen utasításoknak megfelelően és az adott elektromos szerszámhoz rendelt módon használja, figyelembe véve a munkakörülményeket és a végezendő munka típusát. Az elektromos szerszám rendeltetésétől eltérő célú használata veszélyes helyzetet teremthet.

BISZTONSÁGI ELŐÍRÁSOK AZ AKUMULÁTOROS FÚRÓ ÉS VÉSŐKALAPÁCSHOZ

- Munka közben viseljen fülvédőt. A zaj halláskárosodást okozhat.
- Használja a szerszámhoz mellékelt kiegészítő fogantyúkat. Az irányítás elvesztése személyi sérülést okozhat.
- Tartsa a szerszámot a szigetelt fogantyúfelületeknél fogva, amikor olyan műveletet végez, ahol a vágószerszám vagy a rögzítőelem rejtett vezetékekhez vagy a saját vezetékéhez érhet. Az „élő” vezetékkel való érintkezés a szerszám szabadon lévő fém részeit „élővé” teheti, és áramütést okozhat a kezelőnek.
- A munka megkezdése előtt használjon megfelelő felszerelést a rejtett vezetékek vagy csövek megtalálásához, hogy elkerülje a fúrást, vagy vegye fel a kapcsolatot a helyi áramszolgáltatóval. Az „élő” vezetékkel való érintkezés tüzet vagy áramütést okozhat. A gázvezeték sérülése robbanást okozhat. A vízcsövekbe való behatolás anyagi kárt okozhat, vagy áramütést okozhat.
- Ha a szerszámot szállítani kell, vagy tárolni tervezi, állítsa a forgásirány-kapcsolót középső állásba. Ha a kapcsoló véletlenül bekapcsol, sérülésveszély áll fenn.
- Használjon megfelelő eszközöket a rejtett elektromos kábelek és csövek megtalálásához, hogy elkerülje a fúrást, vagy vegye fel a kapcsolatot a helyi áramszolgáltatóval. Az élő elektromos vezetékekkel való érintkezés tüzet vagy áramütést okozhat. A gázvezetékek sérülése robbanást okozhat. A vízvezetékekbe való behatolás anyagi kárt okozhat.
- Húzza meg erősen a kiegészítő fogantyút, munka közben mindkét kezével tartsa erősen az elektromos szerszámot, és ügyeljen a stabil állásra. Biztonságosabb az elektromos szerszámot két kézzel kezelni.
- Mindig győződjön meg arról, hogy szilárd talajon áll. Győződjön meg arról, hogy senki sincs Ön alatt, ha magasban használja a szerszámot.
- Rögzítse a munkadarabot. A satuba vagy satumarkolatba szorított munkadarab biztonságosabb, mint a kézzel tartott munkadarab.
- Készüljön fel a szerszám kezdeti reakciónyomatékára vagy a fúrófej beszorulásának lehetőségére. Ha a fúrófej beszorul, azonnal kapcsolja ki a szerszámot. Készüljön fel a nagy reakciónyomatékra, amely visszarúgást okozhat. Beszorulás akkor következik be, ha a szerszám túlterhelt, vagy ha a fúrófej beszorul az anyagba.
- Ne érintse meg a fúrófejet vagy a munkadarabot működés közben és közvetlenül utána, mivel ezek rendkívül forrók lehetnek. Ez súlyos égési sérüléseket okozhat.
- Mindig tartsa tisztán a munkaterületet. Az anyagok keverékei különösen veszélyesek. Könnyűfém por meggyulladhat vagy felrobbanhat.
- Rongyokat, kendőket, kábeleket, köteleket és hasonló tárgyakat soha ne hagyjon a munkaterületen.
- Letétel előtt mindig kapcsolja ki a szerszámot.
- A szerszámot csak rendeltetésszerűen szabad használni. A jelen használati utasításban felsoroltaktól eltérő használat nem rendeltetésszerűnek minősül. A felhasználó, és nem a gyártó felelős az ilyen nem rendeltetésszerű használatból eredő károkért vagy sérülésekért.
- Az SDS+ szár nélküli szerszámokat (pl. hengeres szárú fúrófejek) fa, fém, kerámia és műanyagok fúrására, valamint csavarozásra használják. Ezeknek a szerszámoknak a befogásához kulcs nélküli tokmányra vagy fogaskerék-gyűrűs tokmányra van szükség.
- A váltótokmány automatikusan reteszelődik. Ellenőrizze a reteszelést a váltótokmány meghúzásával.
- SDS+ szárú szerszám behelyezése: Ellenőrizze a reteszelést a szerszám meghúzásával.
- A sérült védőhüvelyt azonnal cseréltesse ki. A védőhüvely megakadályozza, hogy a fúrópor működés közben bejusson a tokmányba. A szerszámok behelyezésekor ügyeljen arra, hogy ne sértse meg a védőhüvelyt.
- Különböző porok és anyagok, mint például az ólomalapú festékek, bizonyos fafajták, ásványok és fémek, károsak lehetnek az egészségre, és allergiás reakciókat, légzőszervi megbetegedéseket és/vagy rákot okozhatnak. Azbesztet tartalmazó anyagokat csak speciálisan képzett személyzet dolgozhatja fel.

- Ha lehetséges, használjon a feldolgozott anyagnak megfelelő elszívórendszert.
- Gondoskodjon a munkahely megfelelő szellőzéséről.
- Javasoljuk, hogy P2 szűrőbetéttel ellátott védő légzésvédőt használjon. Tartsa be az adott feldolgozott anyagra vonatkozó országában érvényes előírásokat is.

- Kerülje a por felhalmozódását a munkahelyén. Sokféle por könnyen meggyulladhat.
- Energiatakarékosság érdekében csak használat közben kapcsolja be az elektromos szerszámot.
- Csak kikapcsolt állapotban helyezze az elektromos szerszámot a csavarra/anyára. A forgó tartozékok megcsúszhatnak.
- Ha a tartozék beszorul, kapcsolja ki az elektromos szerszámot. Oldja ki (távolítsa el) a tartozékot.
- Az elektromos szerszám bekapcsolása előtt győződjön meg arról, hogy a tartozék szabadon mozoghat. Beszorult fúróhegygel történő bekapcsolás nagyon erős reakcionyomatékokat hoz létre.
- Várja meg, amíg az elektromos szerszám teljesen leáll, mielőtt leteszi. A tartozék beszorulhat, és elveszítheti az irányítást az elektromos szerszám felett.
- Kerülje a szerszám véletlen bekapcsolását. Az akkumulátor behelyezése előtt mindig győződjön meg arról, hogy a kapcsoló kikapcsolt állásban van. Az elektromos szerszámok hordozása úgy, hogy az ujját a kapcsolón tartja, vagy az akkumulátort bekapcsolt állásban lévő elektromos szerszámba helyezi, balesetveszélyes.

HASZNÁLAT ÉS SZERELÉS

Az összeszerelés megkezdése előtt kapcsolja ki a készüléket, és vegye ki az akkumulátort, hogy elkerülje a véletlen bekapcsolás és az esetleges sérülések lehetőségét.

AZ SDS+ TARTOZÉK BEHELYEZÉSE (3. ÁBRA)

- FIGYELMESZTETÉS: Mindig kapcsold ki az akkus fúrót és a vésőkalapácsot, és vedd ki belőle az akkumulátort.
- Válaszd ki a megfelelő munkaeszközt a munkához, mivel ettől függ a munka eredménye és hatékonysága..
    - Laposvésővel vágja a csempéket.
    - Hegyesvésővel vágjon lyukakat, távolítsa el a fugát és készítsen hornyokat.
    - Kábelcsatornákat vágjon ki üregesvésővel.
    - Fúráshoz a fúrandó anyagnak megfelelően kell fúróhegyet választani:
        - Fémek és kemény műanyagok fúrásához HSS fúróhegyeket használjon.
- Alaposan tisztítsa meg a szerszám szárát, és kenje be zsírral. Az építési porral, kövekkel stb. borított szár károsíthatja az SDS+ szerszámbefogót.
- Nyomja meg az SDS+ tokmányt.

Helyezze a szerszámot a szárával a tokmányhoz, miközben nyomást gyakorol rá, és forgassa el, amíg a szerszám be nem illeszkedik a tokmány hornyaiba.
- Helyezze be a szerszámot a tokmányba, ameddig csak lehet, majd engedje el a tokmányt.
- Húzza meg a szerszámot, hogy megbizonyosodjon arról, hogy szilárdan rögzítve van a befogórendszerben.

AZ SDS+ TARTOZÉK ELTÁVOLÍTÁSA (4. ÁBRA)

- FIGYELMEZTETÉS: A tartozék használat után forró lehet. Kerülje a bőrrel való érintkezést, és az eltávolításhoz használjon megfelelő védőkesztyűt vagy kendőt.
- A szerszám eltávolításához nyomja meg az SDS+ tokmányt, és vegye ki a behelyezett szerszámot a tokmányból. Ezután engedje el a tokmányt.
- A gépből való eltávolítás után alaposan tisztítsa meg a szerszámot.

A PÓTFOGANTYÚ ÖSSZESZERELÉSE (5. ÁBRA)

- A kéziszerszámot csak a kiegészítő fogantyúval használja.
- A kiegészítő fogantyú megkönnyíti a kezelő munkáját, aki kevésbé fárad el.
- Jobb- és balkezesek számára egyaránt alkalmas.
- Csúsztassa a kiegészítő fogantyút a kalapácsra.
- A fogantyú beállításához lazítsa meg, és fordítsa el az óramutató járásával ellentétes irányba.
- Húzza meg a kiegészítő fogantyút az óramutató járásával megegyező irányba forgatva, amíg el nem éri a

kívánt beállítást.

AZ AKKUMULÁTOR FELSZERELÉSE ÉS ELTÁVOLÍTÁSA (6. ÉS 7. ÁBRA)

- Helyezze be az akkumulátort a szerszámba a 6. ábrán látható irányban. A fúrókalapács egy másodlagos reteszelő retesszel van felszerelve, amely megakadályozza, hogy az akkumulátor teljesen kiessen a fogantyúból, ha rezgés miatt meglazul.
- Az akkumulátor eltávolításához nyomja meg a kioldógombot, majd húzza hátrafelé az akkumulátort a szerszámból. (7. ábra)

A MŰKÖDÉSI MÓD BEÁLLÍTÁSA (8. ÁBRA)

- A szerszám elülső és hátsó funkciókapcsolóval rendelkezik, amelyekkel kiválaszthatja a megfelelő üzemmódot - fúrás, ütvefúrás vagy vésés.
- Az alábbi táblázat az egyes üzemmódokhoz szükséges elülső és hátsó kapcsolóbeállítások kombinációit mutatja.
- **FIGYELMEZTETÉS:** Soha ne állítsa be az üzemmódot, miközben a szerszám működik! Az üzemmód csak akkor állítható be, ha az üzemkapcsoló el van engedve, és a tokmány nem forog.

	ELÜLSŐ FUNKCIÓKAPCSOLÓ	**HÁTSÓ FUNKCIÓKAPCSOLÓ**
Fúrás	Állítsa a kapcsolót pozícióba	Állítsa a kapcsolót pozícióba
Kalapácsfúrás	Állítsa a kapcsolót pozícióba	Állítsa a kapcsolót pozícióba
Vésés	Állítsa a kapcsolót pozícióba	Állítsa a kapcsolót pozícióba

- FIGYELMESZTETÉS: Soha ne üzemeltesse a készüléket úgy, ha az elülső és kapcsoló ebbe a pozícióba vann és a hátsó kapcsoló ebbe a pozícióba vann . Ez a beállítás károsíthatja a készüléket!

CSÚSZÓKUPLUNG

- A csúszókuplung leállítja az orsót, ha a tartozék beszorul, és a fúrókalapács túlterhelődik.

SEBESSÉG/ÜTÉS BEÁLLÍTÁSA

- Az akkus fúrókalapács egy kezelőkapcsolóval van felszerelve, amellyel beállítható a sebesség.
- A szerszám a kezelőkapcsoló megnyomásával vagy elengedésével be- és kikapcsolható.
- A sebesség/ütvefúvás beállítása a kezelőkapcsoló megnyomásának erejétől függ.
- A kezelőkapcsoló enyhe megnyomása alacsony sebességet/ütvefúvást eredményez. Erős megnyomása növeli a sebességet/ütvefúvást.

FORGÁSIRÁNY BEÁLLÍTÁSA ÉS A BERENDEZÉS RÖGZÍTÉSE (10. ÉS 11. ÁBRA)

- A fúrókalapács egy kapcsolóval van felszerelve, amellyel a BE/KI kapcsoló fölé helyezve kiválasztható a forgásirány.
- A kapcsoló a tokmány forgásának megváltoztatására és a kapcsoló "KI" állásban történő rögzítésére szolgál, hogy megakadályozza a szerszám véletlen beindítását és az akkumulátor lemerülését.
- A tokmány óramutató járásával megegyező irányú forgatásához csúsztassa a kapcsolót balra. A tokmány óramutató járásával ellentétes irányú forgatásához csúsztassa a kapcsolót jobbra.

- A rögzítőkapcsoló aktiválásához csúsztassa a kart középső helyzetbe.

- FIGYELMESZTETÉS: Ne változtassa meg a forgásirányt, amíg a fúrókalapács teljesen le nem áll. A forgásirány megváltoztatása a tokmány forgása közben károsíthatja a szerszámot.

AZ AKKUMULÁTOR ÁLLAPOTÁNAK ELLENŐRZÉSE (11. ÁBRA)

- Nyomja meg a készülék testén található gombot a LED akkumulátorállapot-jelző aktiválásához, amely megjeleníti az akkumulátor kapacitását.

A JELZŐN VILÁGÍTÓ LED-EK SZÁMA	AKKUMULÁTOR HÁTRALÉVŐ KAPACITÁSA
0	< 10%
1	10%-től 25%-ig
2	25%-től 50%-ig
3	50%-től 75%-ig
4	75%-től 100%-ig

KARBANTARTÁS

- Bármilyen ellenőrzés vagy karbantartás megkezdése előtt kapcsolja ki a készüléket, és vegye ki az akkumulátort a készülékből.
- Minden használat után alaposan tisztítsa meg az akkus fúrót és a vésőkalapácsot. Ha a szennyeződés nem távolítható el, használjon puha, szappanos vízzel megnedvesített ruhát. Soha ne használjon tisztítószereket vagy oldószereket, például benzint, alkoholt, ammóniát stb.! Ezek az oldószerek károsíthatják a termék műanyag részeit.
-Rendszeresen ellenőrizze a készüléket, és ha úgy találja, hogy egyes alkatrészek kopottak vagy sérültek, cserélje ki azokat saját biztonsága érdekében. A gép kopott vagy sérült alkatrészeit csak hivatalos szervizközpont vagy a kereskedő cserélheti ki.
- Győződjön meg arról, hogy eredeti Worcraft alkatrészeket használ..

KÖRNYEZETVÉDELEM



A termékeken vagy azok csomagolásán található áthúzott szemeteskuka szimbólum azt jelenti, hogy a használt elektromos és elektronikus termékeket tilos a háztartási hulladékkal keverni. A megfelelő ártalmatlanítás, hasznosítás és újrahasznosítás érdekében kérjük, adja le azokat a kijelölt gyűjtőpontokon, ahol ingyenesen átveszik azokat. Egyes országokban a termékeket vissza is viheti a helyi kiskereskedőhöz, amikor egyenértékű új terméket vásárol. A termék megfelelő ártalmatlanításával segít megőrizni az értékes természeti erőforrásokat, és segít megelőzni a környezetre és az emberi egészségre gyakorolt potenciális negatív következményeket, amelyeket egyébként a nem megfelelő hulladékkezelés okozhatna. További részletekért forduljon a helyi városi hivatalhoz vagy a legközelebbi gyűjtőponthoz. Az ilyen típusú hulladék nem megfelelő ártalmatlanítása a nemzeti előírásoknak megfelelően bírságot vonhat maga után.

WORCRAFT
POWER TOOLS

Garancialevél/Warranty

Modellszám:	Eladás dátuma:	Eladó aláírása és pecsétje:

Ügyfél neve (cég neve):	Ügyfél címje (Cég címje):

Az ügyfél az aláírásával megerősíti, hogy a készüléket bemutatták és elmagyarázták neki, hogy ismeri a gép üzemeltetésére és használatára vonatkozó utasításokat, valamint hogy a készülék teljesen volt neki kiadva.	Ügyfél aláírása:

Jegyzések a panszokról – jótálási javítások

A panasz elfogadásának dátuma:	A panasz befejezésének dátuma:	A panasz száma:	Aláírás az átvet jótálási javításról (Jegyzések a jogosulatlan panszról)	Serviztechnikus pecsétje:

Jótállási feltAételek

1. A szállító erre a termékre a jelen jótállási jegyen feltüntetett jótállási időt biztosítja, azzal a feltétellel, hogy a vásárló a terméket a hatályos előírásoknak és szabványoknak, valamint a kezelési útmutatónak megfelelően használja és tárolja. A jótállási idő számítása a végső fogyasztónak történő értékesítés időpontjával kezdődik. Az akkumulátorra 12 hónap garancia vonatkozik.

2. A vásárló köteles a terméket javításra eredeti állapotában, minden tartozékával együtt (beleértve a kiegészítőket is), valamint a hitelesített jótállási jeggyel együtt átadni. A jótállás az anyaghibákra, gyártási hibákra és a szerelésből eredő hibákra terjed ki, kivéve, ha a hibát nem a hivatalos szervizközpont által felhatalmazott személy vagy szervezet által elvégzett munka, átalakítás vagy beavatkozás okozta. A javítások és a reklamációk pontos terjedelmét a jelen jótállási jegy tartalmazza.

3. A jótállási idő meghosszabbodik azzal az időtartammal, ameddig a termék garanciális szervizben volt. Garanciális szervizt kizárólag a szállító által felhatalmazott szervizközpontok végzhetnek.

4. A garancia nem terjed ki az alábbiakra:

- használatból eredő szokásos kopás, beleértve a következőket: tömítések, szimeringek, csapágyak, tömítőhüvelyek, kuplungok, szíjak és egyéb kopóalkatrészek; - nem megfelelő használatból, szervizelésből, karbantartásból vagy a kezelési útmutatóval e llentétes telepítésből eredő károk; valamint szándékosan okozott, illetve a termék olyan környezetben végzett telepítéséből vagy üzemeltetéséből származó károk, amely nem felel meg a műszaki követelményeknek; - természeti katasztrófák által okozott károk, az előírt karbantartási vagy szervizelési időközök be nem tartásából eredő károk (különösen az elhasználódott alkatrészek cseréjével kapcsolatban), valamint a termék túlterheléséből származó károk; - szakszerűtlen szervizelés következtében keletkeztek károk (például ha nem jóváhagyott szervizközpontok, hanem a vevő saját szerelői avatkoztak be, vagy ha nem megfelelő pótalkatrészeket kerülnek felhasználásre, illetve ha szakszerűtlenül avatkoztak be a termék szerkezetébe vagy elektromos részeibe). - beszennyeződött, például üzemi folyadékoktól (olaj, benzin) vagy a szivattyúk és hasonló berendezések üledékeitől szennyezett, a szokásos diagnosztikát és szervizelést lehetetlenné tevő termék - nem megfelelő környezetnek kitett termék (túlzott páratartalom, hő, por, vegyi anyagok),

5. A jótállást a következő feltételek szerint kell alkalmazni:

- Panasz benyújtásakor a reklamáló köteles bemutatni a jótállási jegyet, a termék vásárlását igazoló bizonylatot, a jótállási átvizsgálásról szóló igazolást, valamint az engedélyezett szervizközpontban elvégzett szervizmunkákról szóló igazolást. - A jótállás csak abban az esetben érvényes, ha a vásárló betartotta a kezelési útmutatóban és a szervizkönyvben meghatározott összes karbantartási feltételt. - A hivatalos szervizközpont elvégzi a hiba értékelését; amennyiben a hiba garanciálisnak minősül (gyártási vagy anyaghiba, a karbantartási és kezelési útmutató betartása mellett), a szervizek díjmentesen elvégzik a hibás alkatrész javítását vagy cseréjét. - A javítást a jótállási jegyben fel kell tüntetni (dátum, a javítás típusa, az engedélyezett szerviz aláírása és pecsétje). A szervizellenőrzések és a rendszeres karbantartás igazolásának elmulasztása a jótállási igény elutasítását eredményezheti.

6. A szervizközpont köteles biztosítani a következőket:

- garanciális javítások ésszerű időn belüli elvégzése (a törvény a hiba kijavítására a panaszbenyújtás időpontjától számított 30 napos határidőt állapít meg);- díjmentes cserealkatrészt vagy a hibás alkatrész cseréjét (beleértve a munkadíjat és az anyagköltséget), összhangban a Szlovák Köztársaság hatályos eljárásaival és jogszabályaival; - szállítási költségtérítés iránti igény érvényesítése abban az esetben, ha a terméket az eredeti átadás helyétől eltérő, hivatalos szervizközpontba kell küldeni; - jegyzőkönyv felvétele a termék átvételéről, javításáról és visszaszolgáltatásáról.

7. Az alkatrészek standard kopása a használati mód függvényében fogyó élettartamnak minősül (például fogazott csapágyak, bordák, kuplungok, tömítések, csapágyak, láncok, szíjak, szimeringek, tömítések, sebességváltók stb.). Amennyiben az elhasználódás megfelel a szokásos élettartamuknak, ezek az alkatrészek nem képezhetik panasz tárgyát (ez nem megfelelő karbantartás esetén is érvényes). A jótállás nem terjed ki az ilyen jellegű kopásra.

8. A berendezés (gép) motorjára nyújtott kiterjesztett garancia

- A berendezés motorjára az eladás napjától számított 5 év kiterjesztett jótállás érvényes. - Ez a kiterjesztett jótállás kizárólag a motor gyártási és anyaghibáira vonatkozik, amelyek rendeltetésszerű, helyes használat mellett, valamint az összes előírt (kezelési útmutatóban foglaltak szerinti) karbantartási feltétel betartása esetén jelentkeznek. - A motorra nyújtott jótállás nem terjed ki a következő okok által okozott károkra és meghibásodásokra: 1. helytelen beszerelés, helytelen beállítás vagy helytelen motorkarbantartás, 2. a rendszeres motorszerviz-intervallumok (beleértve az olaj, szűrők, tömítések és egyéb kopó alkatrészek cseréjét) be nem tartása, 3. a motor megengedett üzemi paramétereken kívül eső üzemeltetése (feszültség, hőmérséklet, páratartalom stb.), 4. mechanikai sérülés vagy illetéktelen személy általi beavatkozás, 5. természeti elemek vagy más egyéb külső hatások (pl. árvíz, tűz, villámcsapás). - A motorra vonatkozó reklamáció kiterjesztett jótállás keretén belüli elfogadása esetén a hivatalos szervizközpont (vagy annak megbízott hálózata) köteles a hibát díjmentesen elhárítani (a szerviztechnikus döntése alapján javítás vagy teljes motorcsere formájában).- A kiterjesztett jótállás érvényesítéséhez a következőkre van szükség: 1. az eredeti jótállási jegy, a berendezés vásárlását igazoló bizonylat, valamint a motor rendszeres (általában évente egyszer vagy a motorgyártó által meghatározott időközönként végzett) szervizeltetéséről szóló igazolás bemutatása. 2. annak igazolása, hogy a motort a kezelési útmutatóval és a műszaki előírásokkal összhangban üzemeltették (vagyis a hiba nem a helytelen karbantartásból vagy a műszaki paramétereken túli üzemeltetésből következik), 3. a motort bevizsgálásra hivatalos szervizközpontba kell szállítani. - Felelőtlen kezelés, a motor módosítása, nem megfelelő cserealkatrészek használata vagy illetéktelen személy általi beavatkozási kísérlet esetén a motorra vonatkozó kiterjesztett jótállás az érvényét veszti. - Jelen kiterjesztett jótállás a Polgári Törvénykönyv (40/1964 Tt. sz. törvény) és a Fogyasztóvédelmi törvény (250/2007 Tt. sz. törvény) szerinti 24 hónapos törvényes jótálláson felül érvényes, és nem korlátozza a fogyasztó törvényes jótállásból eredő jogait.

9. A szerviz alkatrészek szervizellenőrzése:

- A rendszeres szervizellenőrzéseket a gyártó utasításaival összhangban a szállító hivatalos szervizközpontjaiban kell (az egyes termékek szervizkönyvében meghatározott időközök és munkaterjedelem szerint) elvégezni.- Az eredeti cserealkatrészeket és fogyóanyagokat nem szabad más gyártók olyan alkatrészeire cserélni, amelyek nem garantálják ugyanazt a megbízhatóságot és biztonságot.

10. A panasz benyújtásának módja és helye:

- A panasz a szállító által hivatalosan felhatalmazott szervizközpontok bármelyikében benyújtható. - A panasz benyújtásakor a következők bemutatására van szükség: 1. az eredeti jótállási jegy, minden kitöltött és hitelesített adattal együtt, 2. a vásárlást igazoló okmány (számla, nyugta), 3. a rendszeres szervizellenőrzések igazolása (a szerviztechnikusok bélyegzőivel és aláírásaival), 4. motorra vonatkozó panasz esetén - a motor szervizellenőrzésének igazolása. - Ha a panasz megfelel a garanciális javítás feltételeinek, a hivatalos szervizközpont gondoskodik a hiba díjmentes elhárításáról, beleértve a munka- és anyagköltséget is. - A szállító a panasz elbírálását a megreklamált termék és a szükséges dokumentumok átvételétől számított 30 napon belül biztosítja.

Megjegyzés: A berendezés motorjára vonatkozó kiterjesztett jótállás olyan üzleti (extra) garancia, amelyet a gyártó a 24 hónapos törvényi jótálláson felül biztosít. A 24 hónapos törvényi jótállás a teljes termékre (beleértve a motort is) vonatkozik, és a fogyasztó ebből eredő jogai nem korlátozhatók. A motorra nyújtott kiterjesztett jótállás semmilyen módon nem érinti vagy csökkenti a fogyasztó Polgári Törvénykönyvből (40/1964 Tt. sz. törvény) vagy fogyasztóvédelmi törvényből (250/2007 Tt. sz. törvény) eredő jogait.

A JÓTÁLLÁSON BELÜLI ÉS JÓTÁLLÁSON KÍVÜLI SZERVIZT A GYÁRTÓ FELHATALMAZOTT KÉPVISELŐJE VÉGZI

A gyártó felhatalmazott képviselője: Slovakia Trend Export-Import s.r.o., Michalovská 87/1414, 073 01 Sobrance

Fax: **(056) 652-2329** Tel: **0915 392 687** E-mail: **servis@slovakia-trend.sk**

HR HRVATSKI

AKUMULATORSKA UDARNA BUŠILICA

NAMJENA

Ovaj je proizvod namijenjen za udarno bušenje betona, cigle, kamena, drva, plastike i metala, kao i za uvrtanje vijaka (uz korištenje odgovarajuće dodatne opreme). Proizvod je kompatibilan sa svim standardnim SDS+ nastavcima.

Uređaj koristite isključivo za predviđenu namjenu. Svaka druga uporaba smatra se nepravilnom. Za svaku štetu ili ozljedu nastalu uslijed nepravilne uporabe odgovoran je korisnik/rukovatelj, a ne proizvođač. Imajte na umu da uređaj nije konstruiran za komercijalnu ni industrijsku uporabu. Jamstvo ne vrijedi ako se uređaj koristi u komercijalne, industrijske ili slične svrhe.

TEHNIČKI PODACI

	NAPON	20 V		
	KAPACITET	4 Ah		
	BROJ OKRETAJA U PRAZNOM HODU	0 – 760 min^{-1}		
	BROJ UDARACA	0 – 3 800 min^{-1}		
	SNAGA UDARCA	4,5 J		
	PRIČVRŠĆIVANJE	SDS+		
	MAKS. PROMJER BUŠENJA	čelik	beton	drvo
		13 mm	26 mm	35 mm
	VIBRACIJE	Bušenje	10,685 m/s^2 Odstupanje (K) = 1,5 m/s^2	
		Bušenje s udarcem	12,583 m/s^2 Odstupanje (K) = 1,5 m/s^2	
		Dlijetanje	11,348 m/s^2 Odstupanje (K) = 1,5 m/s^2	
	RAZINA ZVUČNE SNAGE (L_{WA})	97,2dB(A) Odstupanje (K) = 3 dB(A)		
	RAZINA ZVUČNOG TLAKA (L_{pA})	89,2 dB(A) Odstupanje (K) = 3 dB(A)		
	MASA	3,5 kg		

DIJELOVI PROIZVODA

1	SDS+ stezna glava	6	Ručka
2	Prednji prekidač funkcija	7	Akumulator (nije uključen u pakiranje)
3	Poklopac spremnika za mazivo	8	Pomoćna ručka
4	Radni prekidač	9	Radno LED svjetlo
5	Stražnji prekidač funkcija		

OBJAŠNJENJA SIMBOLA

	Općenito upozorenje na opasnost.
	Pažljivo pročitajte upute za uporabu.

	Ne odlažite s komunalnim otpadom. Odložite proizvod na ekološki prihvatljiv način, primjerice u reciklažnom centru. Molimo, vodite računa o zaštiti okoliša.
	Proizvod je u skladu s važećim europskim direktivama, a provedena je i odgovarajuća ocjena sukladnosti.
	Nosite zaštitne naočale.
	Nosite zaštitne rukavice.
	Nosite štitnike za sluh.
	Nosite zaštitnu masku (respirator).
	**UPOZORENJE!** Prije bilo kakve provjere ili održavanja isključite uređaj i izvadite akumulator kako biste spriječili slučajno pokretanje uređaja i moguće ozljede.

OPĆE SIGURNOSNE UPUTE ZA ELEKTRIČNI ALAT

Pažljivo pročitajte sva sigurnosna upozorenja, upute, ilustracije i tehničke podatke koji dolaze uz ovaj električni alat. Nepoštivanje svih dolje navedenih uputa može dovesti do strujnog udara, požara i/ili ozbiljnih ozljeda.

1) SIGURNOST RADNOG OKRUŽENJA:

- Radni prostor uvijek održavajte čistim i dobro osvijetljenim. Nered i mračni prostori pogoduju nezgodama.
- Ne koristite električni alat u eksplozivnoj atmosferi, odnosno u prisustvu zapaljivih tekućina, plinova ili prašine. Iskrice koje nastaju u električnom alatu mogu zapaliti prašinu ili isparavanja.
- Tijekom rada držite djecu i druge osobe podalje od radnog područja. Ako ste ometeni, možete izgubiti kontrolu nad alatom.

2) ELEKTRIČNA SIGURNOST:

- Utikač električnog alata mora odgovarati utičnici. Nikada ne mijenjajte utikač ni na koji način. Nemojte koristiti adaptere s uzemljenim električnim alatima. Neoštećeni utikači i odgovarajuće utičnice smanjuju rizik od strujnog udara. Oštećeni ili zapetljani kablovi povećavaju rizik od električnog udara. Ako se kabel ošteti, mora ga zamijeniti proizvođač ili ovlašteni servis.
- Tijekom rada izbjegavajte kontakt tijelom s uzemljenim površinama, kao što su cijevi, radijatori, štednjaci i hladnjaci. Povećava se opasnost od strujnog udara ako je tijelo uzemljeno.
- Ne izlažite električni alat kiši, vlazi ni vodi. Nikada nemojte dodirivati električni alat mokrim rukama. Ne perite alat pod tekućom vodom niti ga uranjajte u vodu.
- Kabel nemojte nepotrebno naprezati. Nikada ne koristite kabel za nošenje, povlačenje ili odspajanje utikača alata. Kabel držite podalje od izvora topline, ulja, oštrih rubova i pokretnih dijelova.
- Ne koristite električni alat ako ima oštećen kabel, utikač ili je pao i pritom se na bilo koji način oštetio.
- Ako koristite alat na otvorenom, upotrebljavajte produžni kabel namijenjen za vanjsku uporabu.
- Ako koristite alat u vlažnim prostorima, koristite napajanje zaštićeno uređajem za zaštitu od strujnog udara (RCD). Uporaba RCD-a smanjuje rizik od električnog udara. Uređaj RCD može biti poznat i kao GFCI (glavni osigurač kruga) ili ELCB (zaštitni prekidač za slučaj curenja struje).
- Električni alat držite isključivo za izolirane rukohvate, jer tijekom rada može doći do kontakta nastavka za rezanje ili bušenje sa skrivenim električnim vodičem ili vlastitim kabelom.

3) SIGURNOST OSOBA:

- Budite pažljivi i usredotočeni tijekom uporabe električnog alata. Posvetite punu pažnju poslu koji obavljate. Ne koristite električni alat ako ste umorni ili pod utjecajem droga, alkohola ili lijekova. Čak i kratkotrajna nepažnja pri radu s električnim alatom može dovesti do ozbiljnih ozljeda. Tijekom rada nemojte jesti, piti ni pušiti.
- Koristite zaštitnu opremu. Uvijek nosite zaštitu za oči. Koristite zaštitnu opremu primjerenu vrsti rada koji

obavljate. Zaštitna oprema kao što su respirator, zaštitna obuća s protukliznim potplatom, zaštita za glavu ili sluh – kada se koristi u skladu s uvjetima rada – smanjuje rizik od ozljeda.
- Izbjegavajte nenamjerno uključivanje alata. Nemojte nositi priključeni alat s prstom na prekidaču ili okidaču. Prije priključenja alata na napajanje provjerite je li prekidač u položaju "isključeno". Nošenje alata s prstom na prekidaču ili priključivanje na mrežu dok je prekidač uključen može uzrokovati ozbiljne ozljede.
- Uklonite sve ključeve i alate za podešavanje prije uključivanja električnog alata. Ključ ili alat za podešavanje koji ostane pričvršćen na rotirajući dio alata može izazvati ozljedu.
- Uvijek održavajte stabilan stav i ravnotežu. Radite samo s položaja koji vam omogućuje siguran doseg. Nemojte precjenjivati vlastite mogućnosti. Ne koristite električni alat ako ste umorni.
- Prilagodite svoju odjeću vrsti rada. Nosite radnu odjeću. Ne nosite široku odjeću ni nakit. Pazite da vam kosa, odjeća, rukavice ili drugi dijelovi tijela ne dođu preblizu rotirajućim ili zagrijanim dijelovima alata.
- Spojite električni alat na sustav za usisavanje prašine. Ako alat ima mogućnost priključenja na uređaj za usisavanje ili skupljanje prašine, provjerite je li ispravno priključen i u uporabi. Uporaba takvih uređaja može smanjiti opasnosti povezane s izlaganjem prašini.
- Čvrsto pričvrstite obradni predmet. Upotrijebite stolarsku stegu ili škripac kako biste osigurali obradni predmet koji ćete obrađivati.
- Ne koristite nikakav alat ako ste pod utjecajem alkohola, droga, lijekova ili drugih opojnih ili psihoaktivnih tvari.
- Uređaj nije namijenjen osobama (uključujući djecu) sa smanjenim tjelesnim, osjetilnim ili mentalnim sposobnostima, niti osobama koje nemaju dovoljno iskustva i znanja, osim ako su pod nadzorom ili su dobile upute o uporabi uređaja od osobe odgovorne za njihovu sigurnost. Djeca moraju biti pod nadzorom kako bi se spriječilo da se igraju s uređajem.

4) UPORABA I ODRŽAVANJE ELEKTRIČNOG ALATA:
- Uvijek odspojite električni alat iz mreže u slučaju bilo kakvog problema tijekom rada, prije svakog čišćenja ili održavanja, pri svakom premještanju i nakon završetka rada! Nikada ne koristite alat koji je na bilo koji način oštećen.
- Ako alat počne ispuštati neuobičajene zvukove ili mirise, odmah prekinite rad.
- Ne opterećujte električni alat više od predviđenog. Alat će raditi bolje i sigurnije ako se koristi u rasponu broja okretaja za koji je konstruiran. Koristite odgovarajući alat za pojedine radove. Prikladan alat obavlja posao sigurnije i učinkovitije.
- Ne koristite električni alat ako se ne može sigurno uključiti i isključiti prekidačem. Uporaba takvog alata je opasna. Neispravan prekidač mora popraviti ovlašteni servis.
- Odspojite alat iz mreže prije nego što pristupite podešavanju, zamjeni pribora ili održavanju. Time se smanjuje rizik od nenamjernog pokretanja.
- Električni alat koji se ne koristi pohranite izvan dohvata djece i neovlaštenih osoba. Električni alat u rukama neiskusnih korisnika može predstavljati opasnost. Čuvajte alat na suhom i sigurnom mjestu.
- Pažljivo održavajte električni alat u ispravnom stanju. Redovito provjeravajte podešenost i slobodu kretanja pokretnih dijelova. Provjerite jesu li zaštitni pokrovi ili drugi dijelovi oštećeni – svako oštećenje koje može utjecati na sigurnost uporabe mora se odmah otkloniti. Mnoge ozljede uzrokovane su lošim održavanjem alata.
- Održavajte rezne alate oštrima i čistima. Dobro održavani i naoštreni alati olakšavaju rad, smanjuju opasnost od ozljeda i omogućuju bolju kontrolu tijekom rada. Korištenje pribora koji nije naveden u uputama za uporabu ili nije preporučen od strane proizvođača može dovesti do oštećenja alata i predstavljati opasnost za korisnika.
- Električni alat, pribor, radne alate i slično koristite u skladu s ovim uputama i na način koji je propisan za određeni alat, uzimajući u obzir uvjete rada i vrstu posla koji se obavlja. Uporaba alata u svrhe za koje nije namijenjen može dovesti do opasnih situacija.

SIGURNOSNE UPUTE ZA AKUMULATORSKU UDARNU BUŠILICU

- Tijekom rada nosite štitnike za sluh. Izloženost buci može uzrokovati gubitak sluha.
- Koristite dodatne ručke isporučene s alatom. Gubitak kontrole može dovesti do ozljeda.

- Držite alat za izolirane dijelove drške kada obavljate radove kod kojih postoji opasnost da svrdlo ili vijak dođu u dodir sa skrivenim električnim vodovima ili vlastitim napojnim kabelom. Kontakt s vodom pod naponom može prenijeti napon na metalne dijelove alata i uzrokovati strujni udar.
- Prije početka rada upotrijebite odgovarajuće uređaje za detekciju skrivenih električnih vodova i cijevi ili se posavjetujte s lokalnim elektrodistributerom. Kontakt s vodom pod naponom može izazvati požar ili strujni udar. Oštećenje plinske instalacije može izazvati eksploziju, a proboj vodovodne cijevi može uzrokovati materijalnu štetu ili strujni udar.
- Prilikom prijenosa ili skladištenja alata postavite prekidač za promjenu smjera okretanja u srednji položaj. U protivnom može doći do nenamjernog uključivanja i ozljeđivanja.
- Dodatnu ručku uvijek čvrsto zategnite, alat držite čvrsto objema rukama i zauzmite stabilan položaj. Rad s obje ruke omogućuje sigurnije rukovanje.
- Uvijek provjerite stoji li čvrsto ispod vas i pazite da se nitko ne nalazi ispod vas kad radite na visini.
- Osigurajte obradak. Obradak pričvršćen stegom ili škripcem sigurniji je od onoga koji držite rukom.
- Budite spremni na početni zakretni moment alata i moguću blokadu svrdla. Ako dođe do zaglavljenja, odmah isključite alat. Pripazite na snažan reakcijski moment koji može uzrokovati trzaj.
- Ne dodirujte svrdlo ni obrađivani materijal tijekom i neposredno nakon rada – mogu biti iznimno vrući i izazvati opekline.
- Održavajte radno područje čistim. Mješavine materijala mogu biti izuzetno opasne. Prašina od laganih slitina može se zapaliti ili eksplodirati.
- Krpe, kabele, užad i slični predmeti ne smiju se nalaziti u blizini radnog prostora.
- Alat uvijek isključite prije nego ga odložite.
- Alat se smije koristiti isključivo za namjene navedene u ovom priručniku. Svaka druga uporaba smatra se nepravilnom i korisnik snosi odgovornost za eventualne ozljede i štetu.
- Za bušenje drva, metala, keramike i plastike te za uvrtanje vijaka koriste se alati bez SDS+ prihvata (npr. svrdla s cilindričnim prihvatom). Za njihovo pričvršćivanje potreban je brzostezni ili ozubljeni prihvat.
- Zamjenjivi prihvat automatski se zaključava – provjerite sigurnost laganim povlačenjem.
- Umetanje alata sa SDS+ prihvatom: nakon umetanja provjerite sigurnost povlačenjem alata.
- Oštećenu zaštitnu manšetu odmah zamijenite. Manšeta sprječava prodor prašine u prihvat tijekom rada. Pazite da je ne oštetite prilikom umetanja alata.
- Određene vrste prašine i materijala – kao što su premazi na bazi olova, neka drva, minerali i metali – mogu biti štetni za zdravlje te izazvati alergije, bolesti dišnih puteva i/ili rak. Materijale koji sadrže azbest smiju obrađivati samo posebno obučene osobe.
    - Koristite prikladni usisni sustav za uklanjanje prašine prema vrsti materijala.
    - Osigurajte dobro prozračivanje radnog prostora.
    - Preporučuje se korištenje zaštitne maske s filtrom klase P2. Poštujte propise važeće u vašoj zemlji za obradu specifičnih materijala.
- Izbjegavajte nakupljanje prašine u radnom prostoru – mnoge vrste prašine su lako zapaljive.
- Radi uštede energije, uključujte alat samo kada ga koristite.
- Alat postavljajte na vijke ili matice isključivo dok je isključen. Rotirajući alat može skliznuti.
- Ako dođe do blokade alata, odmah isključite uređaj i oslobodite alat.
- Prije uključivanja provjerite da se alat slobodno okreće. Uključivanje sa zaglavljenim svrdlom može izazvati jak trzaj.
- Pričekajte da se alat potpuno zaustavi prije nego ga odložite – rotirajući alat može uzrokovati gubitak kontrole.
- Izbjegavajte nenamjerno uključivanje. Prije umetanja akumulatora provjerite je li prekidač u položaju isključeno. Nošenje alata s prstom na prekidaču ili umetanje akumulatora u uključen alat može dovesti do ozljeda.

UPORABA I MONTAŽA

Prije početka montaže isključite uređaj i izvadite akumulator kako biste spriječili njegovo nenamjerno pokretanje i moguće ozljeđivanje.

UMETANJE SDS+ NASTAVKA (SLIKA 3)

- UPOZORENJE: Akumulatorsku udarnu bušilicu uvijek isključite i izvadite iz nje akumulator.

- Odaberite odgovarajući radni alat za predviđenu namjenu jer od toga ovise rezultat i učinkovitost rada:
  - za uklanjanje pločica koristite plosnati dlijeto
  - za probijanje otvora, uklanjanje fuga i izradu žljebova koristite šiljato dlijeto
  - za izradu kanala za kabele koristite šuplje dlijeto
  - za bušenje odaberite svrdlo prema materijalu u koji bušite:
    - za bušenje metala i tvrdih plastika koristite HSS svrdla

- Temeljito očistite prihvat svrdla/dlijeta i lagano ga namažite mazivom. Prihvat na kojemu se nalazi građevinska prašina, kamenčići i sl. može oštetiti SDS+ sustav stezanja.
- Pritisnite SDS+ steznu glavu.
- Prihvat alata uz lagani pritisak prislonite na steznu glavu i zakrećite dok se alat ne usadi u utore stezne glave.
- Gurnite alat u steznu glavu do kraja, a zatim otpustite steznu glavu.
- Laganim povlačenjem provjerite je li alat čvrsto fiksiran u sustavu prihvata.

UKLANJANJE SDS+ NASTAVKA (SLIKA 4)

- **UPOZORENJE: Nastavak može biti vruć nakon uporabe.** Izbjegavajte kontakt s kožom i upotrijebite zaštitne rukavice ili krpu pri uklanjanju.
- Za vađenje alata pritisnite SDS+ steznu glavu i izvucite umetnuti alat, zatim otpustite steznu glavu.
- Nakon vađenja alat temeljito očistite.

MONTAŽA POMOĆNE RUČKE (SLIKA 5)

- Električni alat upotrebljavajte isključivo s pomoćnom ručkom.
- Pomoćna ručka olakšava rad i smanjuje napor korisnika.
- Prikladna je i za dešnjake i za ljevake.
- Navedite pomoćnu ručku na kućište bušilice.
- Za podešavanje otpustite ručku i zakrenite je u smjeru suprotnom od kazaljke na satu.
- Nakon postizanja željenog položaja, učvrstite ručku zakretanjem u smjeru kazaljke na satu.

MONTAŽA I DEMONTAŽA AKUMULATORA (SLIKE 6 i 7)

- Umetnite akumulator u uređaj u smjeru prikazanom na slici 6. Udarna bušilica opremljena je sekundarnom sigurnosnom kvačicom koja sprječava potpuni ispad akumulatora iz ručke u slučaju da se zbog vibracija otpusti.
- Za vađenje akumulatora pritisnite tipku za otpuštanje i zatim izvucite akumulator iz uređaja povlačenjem unatrag (prema sebi) (slika 7).

ODABIR RADNOG NAČINA (SLIKA 8)

- Uređaj je opremljen prednjim i stražnjim prekidačem funkcija pomoću kojih se bira odgovarajući radni način – bušenje, bušenje s udarcem ili dlijetanje.
- U sljedećoj tablici prikazane su kombinacije postavki prednjeg i stražnjeg prekidača potrebne za pojedine radne načine.

- UPOZORENJE: Nikada nemojte mijenjati radni način dok je alat uključen! Radni način moguće je podesiti samo kada je radni prekidač otpušten i kada se stezna glava ne okreće.

	PREDNJI PREKIDAČ RADNOG NAČINA	**STRAŽNJI PREKIDAČ RADNOG NAČINA**
Bušenje	Postavite prekidač u položaj	Postavite prekidač u položaj
Bušenje s udarcem	Postavite prekidač u položaj	Postavite prekidač u položaj
Dlijetanje	Postavite prekidač u položaj	Postavite prekidač u položaj

- UPOZORENJE: Nikada nemojte raditi s uređajem ako je prednji prekidač u položaju a stražnji prekidač

u položaju . Takva postavka može oštetiti uređaj!

KLIZNA SPOJNICA

- Klizna spojnica zaustavlja vreteno ako se nastavak zaglavi i ako je akumulatorska udarna bušilica preopterećena.

PODEŠAVANJE BRZINE/UDARACA

- Akumulatorska udarna bušilica opremljena je radnim prekidačem s mogućnošću regulacije brzine.
- Alat se uključuje i isključuje pritiskom odnosno otpuštanjem radnog prekidača.
- Brzina/udarci ovise o jačini pritiska na radni prekidač.
- Lagani pritisak radnog prekidača uzrokuje nisku brzinu/udarce, a jači pritisak povećava brzinu/udarce.

PODEŠAVANJE SMJERA OKRETANJA I BLOKADA UREĐAJA (SLIKE 10 i 11)

- Akumulatorska udarna bušilica opremljena je prekidačem za odabir smjera okretanja, smještenim iznad ON/OFF prekidača.
- Ovaj prekidač služi za promjenu smjera okretanja stezne glave i za blokadu prekidača u položaju „OFF", kako bi se spriječilo slučajno pokretanje uređaja i pražnjenje akumulatora.
- Za vrtnju stezne glave u smjeru kazaljke na satu, pomaknite prekidač ulijevo. Za suprotnu vrtnju, pomaknite prekidač udesno.
- Za aktivaciju blokade prekidača, pomaknite polugu u središnji položaj.
- UPOZORENJE: Ne mijenjajte smjer vrtnje dok akumulatorska udarna bušilica nije potpuno zaustavljena. Promjena smjera tijekom vrtnje stezne glave može oštetiti alat.

PROVJERA STANJA AKUMULATORA (SLIKA 11)

- Pritisnite tipku na kućištu uređaja za aktivaciju LED pokazivača stanja akumulatora i prikaz preostalog kapaciteta.

BROJ OSVJETLJENIH LED DIODA	PREOSTALI KAPACITET AKUMULATORA
0	< 10%
1	10% do 25%
2	25% do 50%
3	50% do 75%
4	75% do 100%

ODRŽAVANJE

- Prije bilo kakve provjere ili održavanja, isključite uređaj i izvadite akumulator.
- Akumulatorsku udarnu bušilicu temeljito očistite nakon svake uporabe. Ako nečistoće nije moguće ukloniti, upotrijebite mekanu krpu navlaženu blagom sapunicom. Nikada nemojte koristiti sredstva za čišćenje ili otapala poput benzina, alkohola, amonijaka i slično! Ta otapala mogu oštetiti plastične dijelove uređaja.
- Redovito provjeravajte uređaj, a ako primijetite da su neki dijelovi istrošeni ili oštećeni, zamijenite ih preventivno radi vlastite sigurnosti. Istrošene ili oštećene dijelove smije zamijeniti isključivo ovlašteni servis ili prodavatelj.
- Pobrinite se da se koriste isključivo originalni rezervni dijelovi tvrtke Worcraft.

ZAŠTITA OKOLIŠA



Simbol prekrižene kante za otpad na proizvodu ili u pratećoj dokumentaciji znači da korišteni električni i elektronički uređaji ne smiju biti odloženi u običan kućni otpad. Za pravilno zbrinjavanje, obnovu i reciklažu, ove uređaje odnesite na predviđena zbirna mjesta gdje će biti primljeni besplatno. Alternativno, u nekim zemljama možete svoj uređaj vratiti lokalnom prodavaču prilikom kupnje ekvivalentnog novog proizvoda. Ispravnim zbrinjavanjem ovog proizvoda pomažete očuvanju vrijednih prirodnih resursa i pridonosite sprječavanju potencijalnih negativnih utjecaja na okoliš i ljudsko zdravlje koji mogu nastati nepravilnim

zbrinjavanjem otpada. Za dodatne informacije obratite se lokalnoj upravi ili najbližem zbirnom mjestu. Nepravilnim zbrinjavanjem ove vrste otpada mogu se, sukladno nacionalnim propisima, izreći novčane kazne.

WORCRAFT
POWER TOOLS

Jamstveni list

Serijski broj:	Datum prodaje:	Potpis i pečat prodavatelja:

Ime kupca (naziv tvrtke):	Adresa kupca (sjedište tvrtke):

Kupac svojim potpisom potvrđuje da mu je uređaj predan i objašnjen, da je upoznat s uputama za uporabu, montažu i korištenje stroja, te da mu je uređaj isporučen kompletan.	Potpis kupca:

Zapisi o reklamacijama - popravci u jamstvenom roku

Datum zaprimanja reklamacije:	Datum završetka reklamacije:	Evidencijski broj reklamacije:	Potpis izvršenog jamstvenog popravka (Zapisnik o neopravdanoj reklamaciji):	Pečat servisnog tehničara:

Jamstveni uvjeti

1. Dobavljač daje jamstveni rok za ovaj proizvod kako je navedeno u ovom jamstvenom listu, pod uvjetom da se proizvod koristi i čuva sukladno važećim propisima i standardima, kao i uputama za uporabu. Jamstveni rok počinje teći od datuma prodaje krajnjem potrošaču. Jamstvo za bateriju traje 12 mjeseci.

2. Kupac je dužan vratiti ovaj proizvod na popravak u isporučenom stanju, uključujući i sve njegove dijelove (primjerice, pribor i ostalo), s potvrđenim jamstvenim listom. Jamstvo pokriva nedostatke materijala, nedostatke u proizvodnji i nedostatke prouzročene montažom, radom, modifikacijom ili intervencijom druge osobe ili organizacije koju nije ovlastio servisni centar. Točan opseg popravaka i reklamacija naveden je u ovom jamstvenom listu.

3. Jamstveni rok se produžuje za vrijeme dok je proizvod bio na popravku u jamstvenom roku. Jamstvene popravke obavljaju samo ovlašteni servisni centri dobavljača.

4. Jamstvo se ne odnosi na:

- normalno trošenje dijelova zbog rada, uključujući: brtve, brtveni sklopovi, ležajevi, brtvene čahure, spojnice, remeni i ostali potrošni dijelovi; - šteta prouzročena nepravilnom uporabom, servisiranjem, održavanjem ili ugradnjom suprotno uputama za uporabu; šteta nastala namjernom radnjom ili ugradnjom ili radom proizvoda u okruženju koje ne zadovoljava tehničke zahtjeve; - šteta prouzročena prirodnim katastrofama, nepoštivanje propisanih intervala održavanja ili servisiranja (posebno u vezi sa zamjenom istrošenih i dotrajalih dijelova) ili preopterećenje proizvoda; - šteta prouzročena nestručnim servisnim pregledom (primjerice, intervencija vlastitih mehaničara kupca izvan ovlaštenih servisnih centara ili korištenje neprikladnih rezervnih dijelova ili nestručna intervencija u strukturi i električnim dijelovima proizvoda). - kontaminirani proizvod, primjerice, od radnih tekućina (ulje, benzin) ili izmeta iz pumpi i sličnih uređaja, što onemogućuje rutinsku dijagnostiku i servis
- proizvod je izložen neprikladnom okruženju (prekomjerna vlaga, toplina, prašina, kemikalije),

5. Jamstvo vrijedi pod sljedećim uvjetima:

- Prilikom podnošenja reklamacije, podnositelj reklamacije dužan je dostaviti jamstveni list zajedno s dokazom o kupnji proizvoda, dokazom o pregledu u okviru jamstva i dokazom o obavljenom servisu u ovlaštenom servisu. - Jamstvo vrijedi samo pod uvjetom da je kupac ispunio sve uvjete održavanja navedene u uputama za uporabu i servisnoj knjižici. - Ovlašteni servisni centar procijenit će kvar; ako se kvar prepozna kao onaj koji je pokriven jamstvom (nedostatci u proizvodnji ili materijalu, ako se slijede upute za održavanje i uporabu), servisni centar će besplatno popraviti ili zamijeniti neispravan dio. - Popravak će biti zabilježen u jamstvenom listu (datum, vrsta popravke, potpis i pečat ovlaštenog servisa). Nedostavljanje dokumenata o servisnom pregledu i dokazivanja o redovitom održavanju može rezultirati odbijanjem zahtjeva za jamstvo.

6. Servisni centar je dužan osigurati:

- obavljanje jamstvenih popravaka u razumnom roku (zakonom je propisan rok od 30 dana od dana podnošenja reklamacije za otklanjanje nedostatka); - besplatni rezervni dio ili zamjena neispravnog dijela (uključujući rad i materijal) sukladno važećim postupcima i zakonodavstvom Slovačke Republike; - zahtjev za povrat troškova dostave ako se proizvod mora poslati ovlaštenom servisnom centru izvan mjesta isporuke proizvoda; - izrada protokola o prijemu, popravci i povratu proizvoda.

7. Normalnim trošenjem dijelova smatra se vijek trajanja dijelova ovisno o načinu uporabe (ležajevi zupčanika, rebra, spojke, brtve, ležajevi, lanci, remeni, semeringi, brtve, mjenjači i slično). Ovi dijelovi nisu predmet jamstva ako su podložni normalnom trošenju (također se odnosi i na nepravilno održavanje). Jamstvo ne pokriva takvo habanje.

8. Produženo jamstvo na motor uređaja (stroja)

- Motor uređaja ima produženo jamstvo od 5 godina od datuma prodaje. - Ovo produženo jamstvo odnosi se isključivo na proizvodne i materijalne nedostatke motora koji se javljaju pri normalnoj, pravilnoj uporabi i poštivanju svih propisanih uvjeta održavanja (u uputama za uporabu). - Jamstvo motora ne pokriva oštećenja i kvarove prouzročene: 1.nepravilnom ugradnjom, nepravilnim podešavanjem ili nepravilnim održavanjem motora, 2. nepoštivanjem redovitih servisnih intervala motora (uključujući i izmjenu ulja, filtra, brtvi i ostalih potrošnih dijelova), 3. radom motora izvan dopuštenih radnih parametara (napon, temperatura, vlažnost i slično), 4. mehaničkim oštećenjem ili intervencijom neovlaštene osobe, 5. prirodnim elementim ili drugim vanjskim utjecajima (primjerice, poplave, požar, udar groma). - U slučaju da se reklamacija za motor prihvati u okviru produljenog jamstva, ovlašteni servisni centar (ili njegova ovlaštena mreža) dužan je besplatno otkloniti kvar (popravka ili zamjena cijelog motora, prema nahođenju servisera). - Za podnošenje zahtjeva u okviru ovog produljenog jamstva morate: 1. dostaviti originalni jamstveni list, dokaz o kupnji opreme i dokaz o redovitim servisnim pregledima motora (obično jednom godišnje ili u intervalima koje odredi proizvođač motora), 2. dokazati da je motor korišten sukladno uputama za uporabu i tehničkim propisima (tj. da nije posljedica nepravilnog održavanja ili rada izvan tehničkih parametara), 3. dostavite motor u ovlašteni servisni centar na procjenu. - Produženo jamstvo za motor prestaje važiti u slučaju neodgovornog rukovanja, modifikacije motora, korištenja neprikladnih rezervnih dijelova ili bilo kakvog očiglednog pokušaja neovlaštenog mijenjanja. - Ovo produženo jamstvo nadilazi zakonsko jamstvo od 24 mjeseca prema Građanskom zakoniku (Zakon br. 40/1964 Zbirke) i Zakonu o zaštiti potrošača (Zakon br. 250/2007 Zbirke) i ne smanjuje prava potrošača koja proizlaze iz zakonskog jamstva.

9. Servisni pregledi rezervnih dijelova:

- Redovite servisne preglede potrebno je obavljati u ovlaštenim servisnim centrima dobavljača, sukladno uputama proizvođača (intervali i opseg radova navedeni u servisnoj knjižici za određeni proizvod). - Originalni rezervni dijelovi i potrošni materijal ne smiju se zamijeniti rezervnim dijelovima drugih proizvođača koji ne jamče istu pouzdanost i sigurnost.

10. Način i mjesto podnošenja pritužbe:

- Reklamacija se može podnijeti u bilo kojem ovlaštenom servisnom centru dobavljača. - Prilikom podnošenja pritužbe potrebno je dostaviti: 1. originalni jamstveni list sa svim ispunjenim i potvrđenim stavkama, 2. dokaz o kupnji (račun, potvrda o kupnji), 3. dokaz o redovitim servisnim pregledima (pečati i potpisi servisera), 4. u slučaju reklamacije motora - dokaz o servisnim pregledima motora. - Ako reklamacija ispunjava uvjete za jamstvenu popravku, ovlašteni servisni centar osigurat će besplatnu popravku kvara, uključujući rad i materijal. - Dobavljač će osigurati da se reklamacija riješi u roku od 30 dana od datuma primitka reklamiranog proizvoda i prateće dokumentacije.

Napomena: Produženo jamstvo za motor uređaja je komercijalno (superiozno) jamstvo koje proizvođač pruža izvan zakonskog jamstva od 24 mjeseca. Zakonsko jamstvo od 24 mjeseca odnosi se na cijeli proizvod (uključujući i motor) i prava potrošača koja iz njega proizlaze ne mogu se ograničiti. Produženo jamstvo za motor ne utječe na niti smanjuje zakonska prava potrošača koja proizlaze iz Građanskog zakonika (Zakon br. 40/1964 Zbirke) ili Zakona o zaštiti potrošača (Zakon br. 250/2007 Zbirke).

JAMSTVENI I POSTJAMSTVENI SERVIS OBAVLJA OVLAŠTENI ZASTUPNIK PROIZVOĐAČA

Ovlašteni zastupnik dobavljača: Slovakia Trend Export-Import s.r.o., Michalovská 87/1414, 073 01 Sobrance
Fax: **(056) 652-2329** Tel: **0915 392 687** E-mail: **servis@slovakia-trend.sk**

RO ROMÂNĂ

PERCUTOR FĂRĂ FIR

UTILIZARE

Unealta electrică este destinată pentru găurirea cu percuție în beton, cărămidă și piatră. De asemenea, este potrivită pentru găurirea fără percuție în lemn și metal, precum și pentru înșurubare.
Lumina acestei scule electrice este destinată iluminării zonei directe de lucru a sculei electrice și nu este potrivită pentru iluminarea încăperilor de uz casnic.

SPECIFICAȚII TEHNICE (a se vedea fig.1)

Tip / model	CRH-S20LiBD / ZA-DS-517		Intrare încărcător	220-240V~ 50Hz 60W
Tensiune	20Vd.c.		Ieșire încărcător	21Vd.c 2,4A
Viteza de rotație	0-760/min		Mandrină	SDS plus
Frecvența de percuție	0-3800/min		Nivelul presiunii acustice	L_{pA}:89,2dB(A), K=3dB(A)
Energie de percuție	4,5J		Nivel de putere acustică	L_{wA}:97,2dB(A), K=3dB(A)
Baterie	20Vd.c. 4000mAh		Vibrații (găurire)	$a_{h,HD}$=10,685m/s^2,K=1.5m/s^2
Foraj max. în lemn	ø35mm		Vibrații (găurire cu percutorul)	$a_{h,CH}$=12,583m/s^2,K=1,5m/s^2
Foraj max. în beton	ø26mm		Vibrații (cizelare)	$a_{h,CHeq}$=11,348m/s^2,K=1,5m/s^2
Foraj max. în oțel	ø13mm		Greutate (fără baterie)	3,5kg

INFORMAȚII PRIVIND ZGOMOTUL/VIBRAȚIILE

Nivelul de vibrații prezentat în această fișă informativă a fost măsurat în conformitate cu un test standardizat prezentat în EN 62841 și poate fi utilizat pentru a compara o unealtă cu alta. Acesta poate fi utilizat pentru o evaluare preliminară a expunerii.
Nivelul de emisie de vibrații declarat reprezintă principalele aplicații ale sculei. Cu toate acestea, în cazul în care scula este utilizată pentru aplicații diferite, cu accesorii sau scule de inserție diferite sau este prost întreținută, emisia de vibrații poate fi diferită. Acest lucru poate crește semnificativ nivelul de expunere pe întreaga perioadă de lucru.
O estimare a nivelului de expunere la vibrații ar trebui, de asemenea, să ia în considerare momentele în care scula este oprită sau în care este în funcțiune, dar nu își desfășoară efectiv activitatea. Acest lucru poate reduce semnificativ nivelul de expunere pe întreaga perioadă de lucru. Identificați măsuri de siguranță suplimentare pentru a proteja operatorul de efectele vibrațiilor, cum ar fi: întreținerea sculei și a accesoriilor, menținerea mâinilor calde, organizarea tiparelor de lucru.

EXPLICAȚIA SIMBOLURILOR

	Atenție!		Dezasamblați acumulatorul înainte de întreținere.
	Citiți manualul.		Purtați protecție pentru urechi.
	Purtați protecție pentru ochi		Purtați protecție respiratorie.
	Aparatele electrice nu trebuie aruncate împreună cu deșeurile menajere.		Depozitați acumulatorul numai în încăperi uscate, cu o temperatură ambiantă de +10°C până la +40°C. Așezați în depozit numai baterii încărcate (încărcate cu cel puțin 40%).

ELEMENTE DE PRODUS (vezi fig. 2)

1	Manșon pentru mandrină	2	Buton de funcție frontal
3	Capacul rezervorului de lubrifiant	4	Comutator
5	Buton funcție spate	6	Mâner principal
7	Pachet de baterii (opțional)	8	Mâner auxiliar
9	Lumină de lucru		

SIGURANȚĂ

Avertismente generale de siguranță privind sculele electrice

WARNING Citiți toate avertismentele de siguranță și toate instrucțiunile.

Nerespectarea avertismentelor și instrucțiunilor poate duce la șoc electric, incendiu și/sau vătămări grave.

Păstrați toate avertismentele și instrucțiunile pentru consultare ulterioară.

Termenul "unealtă electrică" din avertismente se referă la unealta dvs. electrică alimentată de la rețea (cu cablu) sau la unealta electrică alimentată cu baterii (fără cablu).

Siguranța zonei de lucru

● Păstrați zona de lucru curată și bine iluminată. Zonele dezordonate sau întunecate favorizează accidentele.

● Nu folosiți uneltele electrice în atmosfere explozive, cum ar fi în prezența lichidelor inflamabile, a gazelor sau a prafului. Uneltele electrice creează scântei care pot aprinde praful sau fumul.

● Țineți copiii și trecătorii la distanță în timp ce folosiți o unealtă electrică.

Distracțiile vă pot face să pierdeți controlul.

Siguranța electrică

● Ștecherele uneltelor electrice trebuie să se potrivească cu priza. Nu modificați niciodată ștecherul în niciun fel. Nu utilizați nicio fișă adaptoare cu unelte electrice cu împământare (împământate). Ștecherele nemodificate și prizele potrivite vor reduce riscul de electrocutare.

● Evitați contactul corpului cu suprafețe împământate sau legate la pământ, cum ar fi țevi, radiatoare, aragazuri și frigidere. Există un risc crescut de șoc electric dacă corpul dumneavoastră este legat la masă sau la pământ.
● Nu expuneți uneltele electrice la ploaie sau în condiții de umezeală. Apa care intră într-o unealtă electrică va crește riscul de șoc electric.
● Nu abuzați de cordon. Nu utilizați niciodată cablul pentru transportul, tragerea sau deconectarea uneltei electrice. Țineți cablul departe de căldură, ulei, margini ascuțite și piese în mișcare. Cablurile deteriorate sau încâlcite cresc riscul de electrocutare.
● Atunci când utilizați o unealtă electrică în exterior, utilizați un cablu prelungitor adecvat pentru utilizare în exterior. Utilizarea unui cablu adecvat pentru utilizare în exterior reduce riscul de electrocutare.
● Dacă operarea unei scule electrice într-un loc umed este inevitabilă,
utilizați o sursă protejată de un dispozitiv de curent rezidual (RCD). Utilizarea unui RCD reduce riscul de șoc electric.

Siguranța personală
● Fiți vigilent, urmăriți ceea ce faceți și folosiți bunul simț atunci când folosiți o unealtă electrică. Nu utilizați o unealtă electrică în timp ce sunteți obosit sau sub influența drogurilor, alcoolului sau medicamentelor. Un moment de neatenție în timpul operării uneltelor electrice poate duce la vătămări corporale grave.
● Utilizați echipament de protecție individuală. Purtați întotdeauna ochelari
protecție a ochilor. Echipament de protecție, cum ar fi masca de praf,
pantofi de siguranță antiderapanți, cască de protecție sau protecție auditivă utilizate în condiții adecvate vor reduce vătămările corporale.
● Preveniți pornirea neintenționată. Asigurați-vă că întrerupătorul este în
poziția oprit înainte de conectarea la sursa de alimentare și/sau la acumulator, ridicarea sau transportul uneltei.
Transportarea uneltelor electrice cu degetul pe comutator sau energizarea uneltelor electrice care au comutatorul pornit invită la accidente.
● Îndepărtați orice cheie sau cheie de reglare înainte de a porni
pornirea uneltei electrice. O cheie sau o cheie lăsată atașată la o parte rotativă a sculei electrice poate duce la vătămări corporale.
● Nu vă întindeți prea mult. Păstrați în permanență echilibrul și poziția corectă. Acest lucru permite un control mai bun al sculei electrice în situații neprevăzute.
● Îmbrăcați-vă corespunzător. Nu purtați haine largi sau bijuterii. Țineți-vă părul, hainele și mănușile departe de piesele în mișcare. Hainele largi, bijuteriile sau părul lung pot fi prinse în piesele în mișcare.
● Dacă sunt prevăzute dispozitive pentru conectarea instalațiilor de aspirare și colectare a prafului, asigurați-vă că acestea sunt conectate și utilizate corespunzător. Utilizarea colectării prafului poate reduce pericolele legate de praf.

Utilizarea și îngrijirea sculelor electrice
● Nu forțați scula electrică. Utilizați scula electrică corectă pentru aplicația dumneavoastră. Unealta electrică corectă va face lucrarea mai bine și mai sigur la viteza pentru care a fost proiectată.
● Nu utilizați scula electrică dacă întrerupătorul nu o pornește și nu o oprește. Orice unealtă electrică care nu poate fi controlată cu ajutorul comutatorului este periculoasă și trebuie reparată.
● Deconectați ștecherul de la sursa de alimentare și/sau acumulatorul de la scula electrică înainte de a efectua orice ajustări, de a schimba accesoriile sau de a depozita sculele electrice. Astfel de măsuri preventive de siguranță reduc riscul de pornire accidentală a uneltei electrice.
● Depozitați sculele electrice nefolosite la îndemâna copiilor și nu permiteți persoanelor nefamiliarizate cu scula electrică sau cu aceste instrucțiuni să opereze scula electrică. Uneltele electrice sunt periculoase în mâinile utilizatorilor neinstruiți.
● Întrețineți sculele electrice. Verificați dacă părțile mobile sunt dezaliniate sau blocate, dacă piesele sunt rupte și dacă există orice altă condiție care poate afecta funcționarea sculei electrice. Dacă este deteriorată, reparați scula electrică înainte de utilizare. Multe accidente sunt cauzate de scule electrice prost întreținute.
● Păstrați uneltele de tăiere ascuțite și curate. Uneltele de tăiere întreținute corespunzător, cu muchii de tăiere ascuțite, sunt mai puțin susceptibile de a se bloca și sunt mai ușor de controlat.
● Utilizați scula electrică, accesoriile și biții de scule etc. în conformitate cu aceste instrucțiuni, ținând cont de condițiile de lucru și de lucrările care urmează să fie efectuate. Utilizarea sculei electrice pentru operațiuni diferite de cele prevăzute ar putea duce la o situație periculoasă.

Service
● Asigurați întreținerea sculei electrice de către un reparator calificat, folosind numai piese de schimb identice. Acest lucru va asigura menținerea siguranței sculei electrice.

Recomandări pentru manipularea optimă a bateriei
● **Asigurați-vă că întrerupătorul este în poziția oprit înainte de a introduce pachetul de baterii.** Introducerea pachetului de baterii în mașini care au comutatorul pornit poate provoca accidente.
● **Utilizați numai pachete de baterii WORCRAFT concepute special pentru mașină.** Utilizarea oricăror alte pachete de baterii poate crea un risc de rănire și de incendiu.
● **Nu deschideți acumulatorul.** Pericol de scurtcircuit. **Protejați acumulatorul împotriva căldurii, de ex. împotriva luminii solare intense continue, a focului, a apei și a umidității.** Pericol de explozie.
● **În caz de deteriorare și utilizare necorespunzătoare a bateriei, pot fi emanați vapori. Ventilați zona și solicitați ajutor medical în caz de reclamații.** Vaporii pot irita sistemul respirator.
● **Utilizați bateria numai în combinație cu produsul dumneavoastră.** Doar această măsură protejează bateria împotriva suprasolicitării periculoase.
● **Bateria poate fi deteriorată de obiecte ascuțite precum cuie sau șurubelnițe sau de forța aplicată din exterior.** Poate apărea un scurtcircuit intern și bateria poate arde, fuma, exploda sau se poate supraîncălzi.
● **Nu scurtcircuitați acumulatorul.** Există pericol de explozie.
● Protejați bateria împotriva umezelii și a apei.
● Depozitați bateria numai într-un interval de temperatură cuprins între -20 °C și 50 °C. Ca exemplu, nu lăsați acumulatorul în mașină în timpul verii.
● Curățați ocazional fantele de aerisire ale bateriei folosind o perie moale, curată și uscată.

Avertismente de siguranță pentru încărcătoarele de baterii
● Nu permiteți niciodată copiilor, persoanelor cu limitări fizice, senzoriale sau mentale sau cu lipsă de experiență și/sau cunoștințe și/sau persoanelor nefamiliarizate cu aceste instrucțiuni să utilizeze încărcătorul de baterii. Reglementările locale pot restricționa vârsta operatorului.
● **Supravegheați copiii în permanență.** Acest lucru va asigura faptul că copiii nu se joacă cu încărcătorul de baterii.
● Țineți **încărcătorul de baterii departe de ploaie sau umezeală.** Pătrunderea apei în încărcătorul de baterii crește riscul unui șoc electric.
● **Păstrați încărcătorul curat.** Contaminarea poate duce la

pericolul unui șoc electric.
● **Înainte de fiecare utilizare, verificați încărcătorul de baterii. Dacă sunt detectate deteriorări, nu utilizați încărcătorul de baterii. Nu deschideți niciodată singur încărcătorul de baterii. Toate reparațiile trebuie efectuate de centrul de service.** Încărcătoarele de baterii și cablurile USB deteriorate cresc riscul unui șoc electric.
● **Nu folosiți încărcătorul de baterii pe suprafețe inflamabile (de exemplu, hârtie, textile etc.) sau în împrejurimi.** Încălzirea încărcătorului de baterii în timpul procesului de încărcare poate reprezenta un pericol de incendiu.
● **Deteriorarea aparatului poate cauza emiterea de vapori. Ventilați zona și solicitați asistență medicală în caz de disconfort.** Vaporii pot irita sistemul respirator.

Avertismente de siguranță pentru percutor
● **Purtați protecții pentru urechi.** Expunerea la zgomot poate cauza pierderea auzului.
● **Utilizați mânerul (mânerele) auxiliar(e), dacă sunt furnizate cu unealta.** Pierderea controlului poate provoca vătămări corporale.
● **Țineți scula electrică de suprafețele de prindere izolate atunci când efectuați o operațiune în care accesoriul de tăiere sau elementul de fixare poate intra în contact cu cabluri ascunse.** Accesoriul de tăiere și elementele de fixare care intră în contact cu un fir "sub tensiune" pot face ca părțile metalice expuse ale uneltei electrice să fie "sub tensiune" și pot provoca operatorului un șoc electric.
Instrucțiuni suplimentare de siguranță și de lucru
● **Când transportați și depozitați, poziționați comutatorul de sens de rotație în poziția centrală.** Pericol de rănire la acționarea accidentală a comutatorului de pornire/oprire.
● **Utilizați detectoare adecvate pentru a determina dacă sunt ascunse linii electrice în zona de lucru sau apelați la compania locală de utilități pentru asistență.** Contactul cu liniile electrice poate duce la incendiu și șoc electric. Deteriorarea unei conducte de gaz poate duce la explozie. Penetrarea unei conducte de apă cauzează daune materiale.
● **Înainte de a porni scula electrică, asigurați-vă că scula de aplicare se mișcă liber.** La pornirea cu o unealtă de găurire blocată, poate apărea o reacție de cuplu ridicat.
● **Când lucrați cu mașina, țineți-o întotdeauna ferm cu ambele mâini și asigurați o poziție sigură.** Unealta electrică este ghidată mai sigur cu ambele mâini.
● **Fixați piesa de lucru.** O piesă de prelucrat fixată cu dispozitive de prindere sau într-o menghină este ținută mai sigur decât cu mâna.
● Pentru găurirea fără percuție în lemn, metal, ceramică și plastic, se poate utiliza o unealtă SDS-Quick adecvată sau o unealtă de aplicare cu coadă hexagonală.
● **Introducerea uneltelor de găurire SDS-Quick:** Verificați zăvorârea prin tragerea sculei.
● Cuplul maxim este atins numai în modul de funcționare înșurubare (1. angrenaj). Viteza maximă fără sarcină este atinsă numai în modurile de funcționare găurire și găurire cu percutor.
● **Înlocuiți imediat un capac de protecție împotriva prafului deteriorat.** Capacul de protecție împotriva prafului împiedică în mare măsură pătrunderea prafului de găurire în suportul sculei în timpul funcționării. Când introduceți scula, acordați atenție ca capacul de protecție împotriva prafului să nu fie deteriorat.
● **Praful din materiale precum acoperiri care conțin plumb, unele tipuri de lemn, minerale și metale poate fi dăunător sănătății și poate provoca reacții alergice, poate duce la infecții respiratorii și/sau cancer.** Materialele care conțin azbest pot fi lucrate numai de către specialiști.
- În măsura în care este posibil, utilizați un sistem de aspirare a prafului adecvat pentru material.
- Asigurați o bună ventilație a locului de muncă.
- Se recomandă purtarea unui aparat de respirat cu filtru de clasa P2. Respectați reglementările relevante din țara dumneavoastră pentru materialele care urmează să fie lucrate.
● **Preveniți acumularea de praf la locul de muncă.** Praful se poate aprinde cu ușurință.
● **Dacă scula de aplicare se blochează, opriți mașina. Slăbiți unealta de aplicare.**
● **La pornirea cu o unealtă de găurire blocată, poate apărea o reacție de cuplu mare.**
● **Aplicați scula electrică pe șurub numai atunci când este oprită.** Inserțiile sculei rotative pot aluneca.
● **Așteptați întotdeauna până la oprirea completă a mașinii înainte de a o așeza jos.** Inserția sculei se poate bloca și poate duce la pierderea controlului asupra sculei electrice.
● Pentru a economisi energie, porniți scula electrică numai atunci când o utilizați.
● **Evitați pornirea neintenționată. Asigurați-vă că comutatorul Pornit/Oprit este în poziția oprit înainte de a introduce acumulatorul.** Transportarea uneltei electrice cu degetul pe comutatorul Pornit/Oprit sau introducerea acumulatorului în unelte electrice care au comutatorul pornit invită la accidente.
● **Nu deschideți acumulatorul.** Pericol de scurtcircuit. Protejați acumulatorul împotriva căldurii, de ex. împotriva luminii solare intense continue, focului, apei și umidității. Pericol de explozie.
● **În caz de deteriorare și utilizare necorespunzătoare a bateriei, pot fi emanați vapori. Ventilați zona și solicitați ajutor medical în caz de reclamații.** Vaporii pot irita sistemul respirator.
● **Utilizați acumulatorul numai în combinație cu scula electrică.** Doar această măsură protejează acumulatorul împotriva suprasarcinii periculoase.
● **Bateria poate fi deteriorată de obiecte ascuțite precum cuie sau șurubelnițe sau de forța aplicată din exterior.** Poate apărea un scurtcircuit intern și bateria poate arde, fuma, exploda sau se poate supraîncălzi.
● **Bateria furnizată este parțial încărcată. Pentru a asigura capacitatea completă a acumulatorului, încărcați complet acumulatorul în încărcătorul de acumulatori înainte de a utiliza scula electrică pentru prima dată.**
● **Citiți instrucțiunile de utilizare ale încărcătorului de acumulatori.**
● **Verificați așezarea strânsă a acumulatorului. Sunt posibile două niveluri de blocare.**

MONTAJ

AVERTISMENT! Deconectați acumulatorul de la unealtă sau plasați comutatorul în poziția blocat sau oprit înainte de a efectua orice asamblare, reglare sau schimbare de accesorii. Astfel de măsuri preventive de siguranță reduc riscul de pornire accidentală a uneltei.

INSTALAREA ACCESORIILOR SDS-plus® (Fig. 3).
Curățați capătul tijei de inserție a accesoriului pentru a îndepărta orice resturi, apoi ungeți ușor cu un ulei sau lubrifiant ușor
Introduceți accesoriul în mandrină prin protecția împotriva prafului, în timp ce răsuciți și împingeți spre interior până când se blochează automat în poziție. Trageți accesoriul spre exterior pentru a fi siguri că este blocat în mandrină.

Îndepărtarea accesoriilor SDS-plus® (Fig. 4).
ATENȚIE! Accesoriile pot fi fierbinți după utilizare. Evitați contactul cu pielea și folosiți mănuși de protecție adecvate sau o cârpă pentru a le îndepărta.

WORDRAFT

Pentru a scoate un accesoriu, trageți manșonul de blocare înapoi și trageți bitul înainte. Toate accesoriile trebuie să fie șterse după îndepărtare

MÂNĂ AUXILIARĂ (Fig. 5).
Unealta trebuie să fie susținută cu mânerul auxiliar, care poate fi pivotat la 360°.
Pentru a repoziționa și/sau pivota mânerul, slăbiți mânerul, mutați mânerul în poziția dorită de-a lungul țevii și strângeți din nou mânerul în siguranță.

INTRODUCEREA ȘI SCOATEREA BATERIILOR (fig. 6 și 7)
Reglați maneta de mers înainte/întoarcere la centru (poziția oprit). Glisați pachetul de baterii încărcate în carcasă până când pachetul de baterii se blochează în poziție.
Unealta dvs. este echipată cu un zăvor secundar de blocare pentru a preveni căderea completă a pachetului de acumulatori din mâner, în cazul în care acesta se slăbește din cauza vibrațiilor.
Pentru a scoate acumulatorul, apăsați butonul de eliberare a acumulatorului și glisați acumulatorul în față.
Apăsați din nou butonul de eliberare a pachetului de acumulatori și glisați pachetul de acumulatori complet în afara carcasei uneltei.

FUNCȚIONARE

SELECTOR DE MODURI（Fig. 8）
Cadranul selector permite setarea uneltei pentru diferite aplicații de găurire/forare cu percutorul sau dăltuire.
Apăsați butonul de eliberare de pe butonul frontal de funcții și rotiți cadranul selector la dreapta sau la stânga, în funcție de aplicații.
Între timp, rotiți butonul de funcție din spate la stânga sau la dreapta pentru a selecta aplicația de găurire sau găurire cu percutorul.
Funcția de ieșire a sculei va fi determinată de combinația de aplicații ale butonului de funcție din față și din spate, detalii prezentate în Fig. 8.

ATENȚIE!
Este interzisă selectarea combinației dintre funcția de percutor pe butonul din față și funcția de găurire pe butonul din spate.
Nu acționați cadranul de selecție până când scula nu se oprește complet. Deplasarea în timpul rotirii mandrinei poate cauza deteriorarea sculei.
Atunci când se utilizează biți de demolare sau de așchiere, cum ar fi vârfuri de taur, daltă, lopată, gubă etc., trebuie selectat modul "Doar percutor".

ÎAMBREIAJ CU ALUNECARE
Unealta are un ambreiaj de alunecare intern prestabilit. Arborele de ieșire se va opri din rotație dacă accesoriul se blochează și suprasolicită unealta.

COMUTATOR DE DECLANȘARE CU VITEZĂ VARIABILĂ CONTROLATĂ
Unealta dvs. este echipată cu un comutator de declanșare cu viteză variabilă. Unealta poate fi pornită sau oprită prin apăsarea sau eliberarea declanșatorului.
Viteza poate fi reglată de la turația minimă la turația maximă de pe plăcuța de identificare prin presiunea pe care o aplicați pe declanșator. Aplicați mai multă presiune pentru a crește viteza și eliberați presiunea pentru a reduce viteza.

<u>Încărcarea bateriei (Fig.9)</u>
1. Conectați acumulatorul de încărcare la priză; Indicatorul de alimentare se aprinde în verde.
2. Glisați pachetul de baterii în fanta de chrger a bateriei, după ce auziți un clic, pachetul de baterii a fost fixat. Indicatorul de alimentare se stinge, iar între timp indicatorul de încărcare se aprinde pe roșu. Procesul de încărcare începe.
3. După aproximativ 2 ore (baterie de 4.0Ah), indicatorul luminos de încărcare se stinge, iar între timp indicatorul luminos de alimentare se aprinde din nou în verde. Aceasta denotă că procesul de încărcare este complet finalizat.
4. Scoateți fișa încărcătorului, apoi scoateți acumulatorul din încărcător.

<u>Sfaturi pentru încărcare (Fig.10)</u>
După utilizare, pachetul de baterii este probabil puțin cam fierbinte. În acest caz, pachetul de baterii nu poate fi încărcat. Trebuie să se odihnească, lăsați-o să se răcească.

<u>Indicator de volum al bateriei (fig. 11)</u>
Pachetul de baterii are o funcție care indică starea volumului. Pentru a afișa această funcție, trebuie doar să apăsați butonul de pe carcasă.
0 lumină aprinsă înseamnă că volumul rămâne sub 10%;
1 lumină aprinsă înseamnă că volumul rămâne între 10% și 25%
2 lumini aprinse înseamnă că volumul rămâne între 25% și 50%
3 lumini aprinse înseamnă că volumul rămâne între 50% și 75%
4 lumini aprinse înseamnă că volumul rămâne între 75% și 100%

ÎNTREȚINERE

Asigurați-vă că mașina nu este sub tensiune atunci când efectuați lucrări de întreținere la motor. Curățați periodic carcasa mașinii cu o cârpă moale, de preferință după fiecare utilizare. Păstrați fantele de ventilație libere de praf și murdărie. Dacă murdăria nu se îndepărtează, utilizați o cârpă moale umezită cu apă cu săpun. Nu utilizați niciodată solvenți precum benzină, alcool, apă amoniacală etc. Acești solvenți pot deteriora piesele din plastic.
Mașina nu necesită lubrifiere suplimentară. Dacă apare o defecțiune, de exemplu în urma uzurii unei piese, vă rugăm să contactați service-ul dealerului local.

PROTECȚIA MEDIULUI

Pentru a preveni deteriorarea mașinii în timpul transportului, aceasta este livrată într-un ambalaj rezistent. Majoritatea materialelor de ambalare pot fi reciclate. Duceți aceste materiale la locurile de reciclare corespunzătoare. Duceți aparatele nedorite la dealerul dvs. local. Aici acestea vor fi eliminate într-un mod sigur pentru mediu.



Bateriile Li-ion pot fi reciclate. Livrați-le la un loc de eliminare a deșeurilor chimice, astfel încât să poată fi reciclate sau eliminate într-un mod ecologic.

Aparatele electrice aruncate sunt reciclabile și nu trebuie aruncate în deșeurile menajere! Vă rugăm să ne sprijiniți activ în conservarea resurselor și protejarea mediului prin returnarea acestui aparat la centrele de colectare (dacă

WORCRAFT

sunt disponibile).

Vedere detaliată CRH-S20LiBD

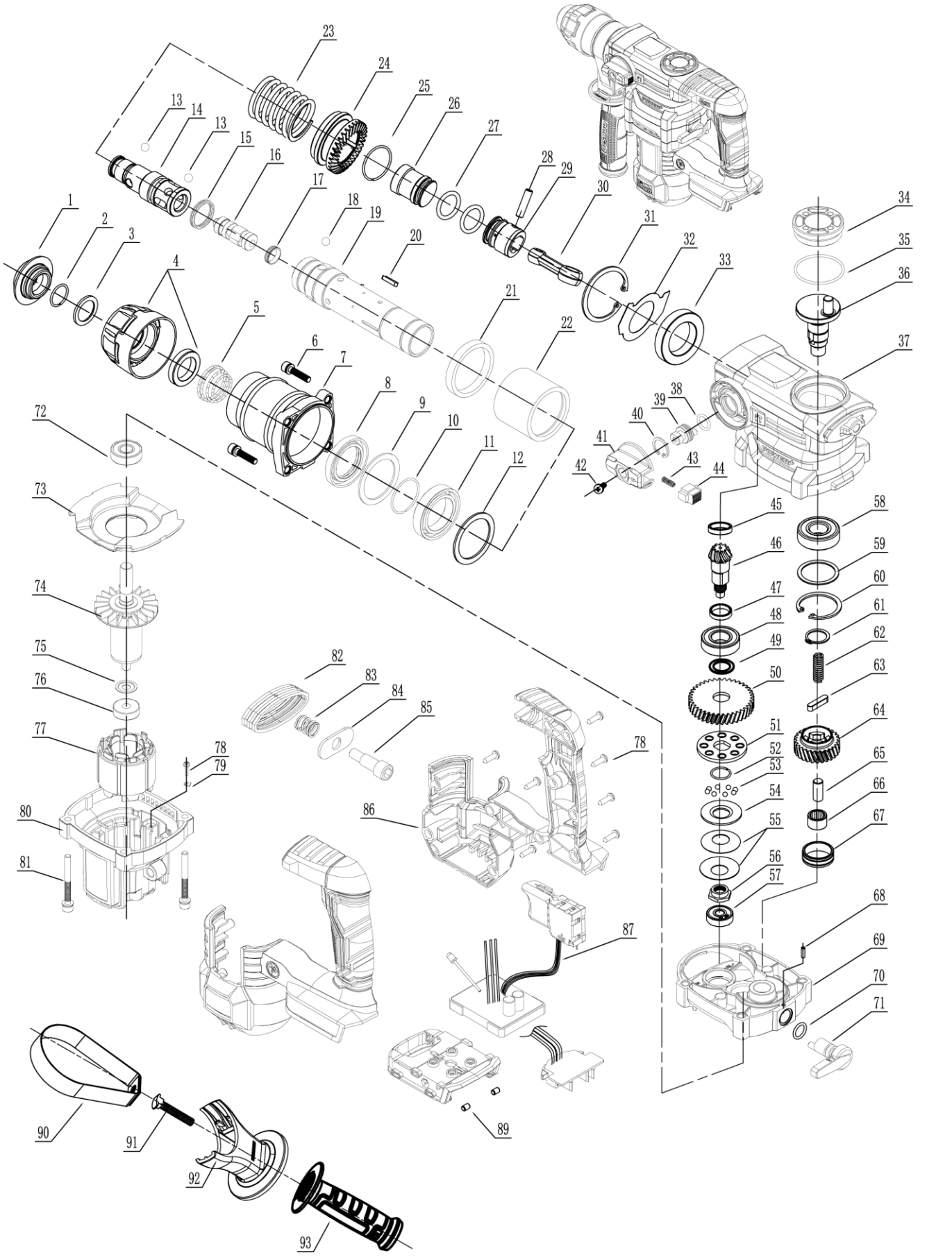

Lista pieselor pentru CRH-S20LiBD

Nr. piesă	Denumire piesă	Cantitate	Nr. piesă	Denumire piesă	Cantitate
1	Cap de cauciuc	1	48	Rulmenți \ 6002-RS	1
2	Inel de reținere din sârmă de oțel pentru arbore	1	49	Șaibă de reglare	1
3	Inel de reținere a bilei de oțel	1	50	Angrenaj 38 dinți	1
4	Suport cu bile din oțel \ negru \ anti-cădere	1	51	Placă de fixare pentru eliberare	1
5	Arc de tip turn	1	52	Inel de fixare din sârmă de oțel pentru arbore	1
6	Șurub M5*25-8.8	4	53	Bilă de oțel 5	8
7	Carcasa cilindrului	1	54	Placă de activități de eliberare	1
8	Etanșare schelet \ 30 * 45 * 6	1	55	Arc disc 30G	2
9	Șaibă mare	1	56	Piuliță de blocare	1
10	Inel de fixare a clemei	1	57	Rulmenți \ 627-RZ	1
11	Rulmenți \ 6906	1	58	Rulmenți \ 6003-RS	1
12	Șaibe	1	59	Șaibe	1
13	Bilă de oțel cu diametrul de 7,14,	7	60	Inel elastic de reținere pentru găuri	1
14	Telflex	1	61	Inel elastic de reținere pentru arbore	1
15	Inel de etanșare în formă de X	1	62	Arc de compresie	1
16	Percutor de percuție	1	63	Cheie plată	1
17	Inel de etanșare în formă de X	1	64	Primul angrenaj 26 dinți	1
18	Bilă de oțel 6.35	3	65	Pin sferic	1
19	Cilindru	1	66	Rulment de ulei	1
20	Cheie plată 3x2.5x18	2	67	Manșon din oțel	1
21	Cerc distanță	1	68	Pin	1
22	Manșon distanță	1	69	Capac central	1
23	Arc	1	70	O-ring \ diametru 8.5 * 2	1
24	Dinți de garnitură pentru cilindru \ 34 dinți	1	71	Ansamblu buton	1
25	Inel de reținere din sârmă de oțel pentru arbore	1	72	Rulment \ 6001-RS	1
26	Percutor \ 25 * 30 \ 30G	1	73	Inel de ghidare a vântului	1
27	O-ring/19 * 3.1	1	74	Rotoare \ 4835-31	1
28	Axul pistonului	1	75	Garnitură rezistentă la praf	1
29	Pistoane/26MA/fibră de carbon	1	76	Rulment \ 627-RS	1
30	Bielă/26/negru/fibră de carbon	1	77	STATOR \ 4830-20A	1
31	Inel elastic de reținere pentru găuri	1	78	Garnitură stator	2
32	Deflector de ulei	1	79	Șurub autofiletant, cap plat	12
33	Rulment de ulei \ 30 * 47 * 9	1	80	Carcasa motorului	1
34	Capac ulei	1	81	Șurub hexagonal intern M5 * 50	4
35	O-ring	1	82	Manșon amortizor	1
36	Arbore excentric	1	83	Arc amortizor10.5x1.8x27	1
37	Cutie de viteze	1	84	Placă de amortizare	1
38	O-ring	1	85	Șurub hexagonal intern amortizor	1
39	Arborele butonului	1	86	Carcase stânga și dreapta	1
40	Inel elastic de reținere pentru găuri	1	87	Componentă controler	1
41	Buton de funcție	1	88	Suporți stânga și dreapta	1
42	Șurub transversal cu cap pătrat M4 * 12	1	89	Coloană amortizor	2
43	Arc buton	1	90	Hoop	1
44	Auto-blocare,	1	91	Șurub în formă de T/M8 * 36	1
45	Etanșare ulei schelet	1	92	Suport	1
46	Arbore angrenaj conic \ 34 dinți	1	93	Mâner auxiliar	1
47	Șaibă de reglare	1			

WORKCRAFT

WORCRAFT

WORCRAFT
POWER TOOLS

Lista de garanție / Warranty

Numărul de fabricație:	Data vânzării:	Semnătura și ștampila vânzătorului:

Numele clientului (denumirea firmei):	Adresa clientului (sediul firmei):

Clientul prin semnătura sa confirmă, că instalația i-a fost prezentată și explicată, că a fost încunoștințat cu modul de folosire, punerea în funcțiune a mașinii și utilizare, și că instalația i-a fost eliberată (predată) completă.	Semnătura clientului:

Note despre reparații – reparații de garanție

Data primirii reclamației:	Data de sfârșit al reclamției:	Numărul de evidență a reclamatiei:	Semnătura de reparație garantată (nota despre reparația nexecutată)	Ștampila tehnicianului serviciului:

Condiții de garanție

1. Furnizorul pentru acest produs, oferă perioada de garanție astfel cum este menționată în acest card de garanție, cu condiția ca produsul să fie utilizat și depozitat în conformitate cu reglementările și standardele aplicabile și cu instrucțiunile de utilizare. Perioada de garanție începe de la data vânzării către consumatorul final. Garanția pentru baterie este de 12 luni.

2. Clientul este obligat să returneze acest produs pentru reparație în starea în care a fost livrat, inclusiv toate piesele sale (inclusiv accesoriile), cu un certificat de garanție confirmat. Garanția acoperă defectele materialelor, defectele de fabricație și defectele cauzate de instalare, manoperă, modificare sau intervenție de către o altă persoană sau organizație neautorizată de centrul de service. Domeniul exact de aplicare al reparațiilor și al reclamațiilor este stabilit în prezentul certificat de garanție.

3. Perioada de garanție este extinsă cu perioada în care produsul a fost reparat în garanție. Reparațiile în garanție sunt efectuate numai de către centrele de service autorizate ale furnizorului.

4. Garanția nu se aplică la:

- Uzura normală a pieselor datorată funcționării, inclusiv: garnituri, simeringuri, rulmenți, manșoane de etanșare, cuplaje, curele și alte piese de uzură; - daune cauzate de utilizarea necorespunzătoare, repararea, întreținerea sau instalarea contrară instrucțiunilor de utilizare; daune rezultate din acțiuni intenționate sau din instalarea sau funcționarea produsului într-un mediu care nu îndeplinește cerințele tehnice; - daune cauzate de evenimente naturale, nerespectarea intervalelor de întreținere sau de service prescrise (în special în legătură cu înlocuirea părților uzate și a pieselor uzate) sau suprasolicitarea produsului; - daune provocate de o inspecție de service neprofesionistă (de exemplu, de către mecanicii proprii ai clientului în afara centrelor de service autorizate sau prin utilizarea de piese de schimb neadecvate sau intervenția neprofesionistă în construcția și părțile electrice ale produsului). - produs contaminat, de exemplu de fluidele de funcționare (ulei, benzină) sau excrementele de la pompe și dispozitive similare, ceea ce face imposibilă diagnosticarea și întreținerea de rutină - produsul expus la un mediu neadecvat (umiditate excesivă, căldură, praf, substanțe chimice),

5. Garanția se aplică în conformitate cu următoarele condiții:

- Atunci când depune o reclamație, solicitantul este obligat să prezinte certificatul de garanție împreună cu dovada achiziționării produsului, dovada inspecției în garanție și dovada service-ului efectuat la un centru de service autorizat. - Garanția este valabilă numai dacă clientul a respectat toate condițiile de întreținere specificate în instrucțiunile de utilizare și în broșura de service. - Centrul de service autorizat va efectua o evaluare a defectului; în cazul în care defectul este recunoscut ca defect de garanție (defecte de fabricație sau materiale, la respectarea instrucțiunilor de întreținere și utilizare), centrul de service va repara sau înlocui gratuit piesa defectă. - Repararea trebuie să fie indicată în certificatul de garanție (data, tipul de reparație, semnătura și ștampila service-ului autorizat). Neprezentarea unei dovezi a inspecțiilor de service și a unei dovezi a întreținerii regulate poate duce la respingerea unei cereri de garanție.

6. Centrul de servicii este obligat să furnizeze:

- efectuarea reparațiilor în garanție într-un termen rezonabil (legea stabilește un termen de 30 de zile de la data reclamației pentru remedierea defectului); - piesă de schimb gratuită sau înlocuirea piesei defecte (inclusiv manopera și materialele) în conformitate cu procedurile și legislația aplicabile din Republica Slovacă; - solicitarea rambursării costurilor de transport în cazul în care produsul trebuie trimis la un centru de service autorizat din afara locului de livrare a produsului; - întocmirea unui raport privind primirea, repararea și returnarea produsului.

7. Uzura normală a pieselor este considerată a fi performanța de durată de viață a pieselor în funcție de aplicație (locașuri dințate, nervuri, cuplaje, garnituri, rulmenți, lanțuri, curele, bucșe, garnituri, angrenaje etc.). Aceste piese nu fac obiectul solicitărilor de garanție dacă prezintă uzură normală pe durata de viață (valabil și dacă au fost întreținute necorespunzător). Garanția nu acoperă o astfel de uzură și rupere.

8. Garanție extinsă pentru motorul echipamentului (mașinii)

- Motorul echipamentului este acoperit de o perioadă de garanție extinsă de 5 ani de la data vânzării.- Această garanție extinsă acoperă numai defectele de fabricație și de material ale motorului care se manifestă în condiții normale de exploatare și la respectare a tuturor condițiilor de întreținere prescrise (în manualul de operare). - Garanția motorului nu acoperă daunele și defecțiunile cauzate de: 1. instalare incorectă, reglare incorectă sau întreținere incorectă a motorului, 2. nerespectarea intervalelor regulate de întreținere a motorului (inclusiv schimbarea uleiului, a filtrelor, a garniturilor și a altor piese de uzură), 3. funcționarea motorului în afara parametrilor de funcționare permiși (tensiune, temperatură, umiditate etc.), 4. deteriorare mecanică sau intervenția unei persoane neautorizate, 5. elemente naturale sau alte influențe externe (de exemplu, inundații, incendii, fulgere). - În cazul în care o cerere de despăgubire pentru un motor este acceptată în cadrul garanției extinse, centrul de service autorizat (sau rețeaua sa autorizată) este obligat să remedieze defecțiunea în mod gratuit (repararea sau înlocuirea întregului motor, conform deciziei tehnicianului de service). - Pentru a beneficia de această garanție extinsă, trebuie să: 1. prezentați certificatul de garanție original, dovada achiziționării echipamentului și dovada efectuării unei revizii regulate a motorului (de obicei o dată pe an sau la intervalele specificate de producătorul motorului), 2. să demonstrați, că motorul a fost exploatat în conformitate cu manualul de utilizare și cu reglementările tehnice (adică nu este rezultatul unei întrețineri necorespunzătoare sau al unei exploatări în afara parametrilor tehnici), 3. trimiteți motorul la un centru de service autorizat pentru evaluare. - În cazul în care motorul este manipulat necorespunzător, modificat, sunt utilizate piese de schimb necorespunzătoare sau sunt descoperite manipulări de către persoane neautorizate, garanția extinsă este anulată. - Această garanție extinsă se adaugă la garanția legală de 24 de luni în temeiul Codului civil (Legea nr. 40/1964 Cod.) și al legii privind protecția consumatorilor (Legea nr. 250/2007 Cod.) și nu reduce drepturile consumatorului în temeiul garanției legale.

9. Inspecții de service ale pieselor de service:

- Inspecțiile periodice de service trebuie efectuate la centrele de service autorizate ale furnizorului, în conformitate cu instrucțiunile producătorului (intervalele și domeniul de aplicare al lucrărilor specificate în broșura de service a produsului concret). - Piesele de schimb și consumabilele originale nu trebuie înlocuite cu piese de schimb de la alți producători care nu garantează aceeași fiabilitate și siguranță.

10. Metoda și locul depunerii reclamației:

- O reclamație poate fi făcută la orice centru de service autorizat al furnizorului. - Atunci când faceți o reclamație, este necesar să prezentați: 1. certificatul de garanție în original cu toate elementele completate și confirmate, 2. dovada achiziției (factură, chitanță), 3. dovada inspecțiilor periodice de service (ștampile și semnături ale tehnicienilor de service), 4. în cazul unei reclamații privind motorul - dovada inspecțiilor de service ale motorului. - În cazul în care reclamația îndeplinește condițiile de reparație în garanție, centrul de service autorizat va aranja eliminarea defectului în mod gratuit, inclusiv manopera și materialele. - Furnizorul se asigură că reclamația este soluționată în termen de 30 de zile de la data primirii produsului și a documentelor reclamate.

Observație: Garanția extinsă pentru motorul echipamentului este o garanție comercială (suplimentară) oferită de producător în plus față de garanția legală de 24 de luni. Garanția legală de 24 de luni acoperă întregul produs (inclusiv motorul), iar drepturile consumatorului în temeiul acesteia nu pot fi limitate. Garanția extinsă pentru motor nu afectează sau nu reduce în niciun fel drepturile legale ale consumatorului care reies din Codul civil (Legea nr. 40/1964 Cod.) sau din Legea privind protecția consumatorilor (Legea nr. 250/2007 Cod.).

SERVICE ÎN GARANŢIE ŞI POSTGARANŢIE ESTE EFECTUAT DE CĂTRE REPREZENTANTUL AUTORIZAT AL PRODUCĂTORULUI

Reprezentantul împuternicit al producătorului: Slovakia Trend Export-Import s.r.o., Michalovská 87/1414, 073 01 Sobrance
Fax: **(056) 652-2329** Tel: **0915 392 687** E-mail: **servis@slovakia-trend.sk**

GB English

CORDLESS HAMMER

INTENDED USE

The power tool is intended for hammer drilling in concrete, brick and stone. It is also suitable for drilling without impact in wood and metal, as well as for screwdriving.
The light of this power tool is intended to illuminate the power tool's direct area of working operation and is not suitable for household room illumination.

TECHNICAL SPECIFICATIONS (see fig.1)

Type / model	CRH-S20LiBD / ZA-DS-517	Charger input	220-240V~ 50Hz 60W
Voltage	20Vd.c.	Charger output	21Vd.c 2,4A
Rotation speed	0-760/min	Chuck	SDS plus
Impact frequency	0-3800/min	Sound pressure level	L_{pA}:89,2dB(A), K=3dB(A)
Impact energy	4,5J	Sound power level	L_{wA}:97,2dB(A), K=3dB(A)
Battery	20Vd.c. 4000mAh	Vibration (drilling)	$a_{h,HD}$=10,685m/s^2,K=1.5m/s^2
Max. drill in wood	ø35mm	Vibration (hammer drlling)	$a_{h,CH}$=12,583m/s^2,K=1,5m/s^2
Max. drill in concrete	ø26mm	Vibration (chiselling)	$a_{h,CHeq}$=11,348m/s^2,K=1,5m/s^2
Max. drill in steel	ø13mm	Weight (without battery)	3,5kg

NOISE/VIBRATION INFORMATION

The vibration level given in this information sheet has been measured in accordance with a standardised test given in EN 62841 and may be used to compare one tool with another. It may be used for a preliminary assessment of exposure.
The declared vibration emission level represents the main applications of the tool. However if the tool is used for different applications, with different accessories or insertion tools or is poorly maintained, the vibration emission may differ. This may significantly increase the exposure level over the total working period.
An estimation of the level of exposure to vibration should also take into account the times when the tool is switched off or when it is running but not actually doing the job. This may significantly reduce the exposure level over the total working period. Identify additional safety measures to protect the operator from the effects of vibration such as: maintain the tool and the accessories, keep the hands warm, organisation of work patterns.

EXPLANATION OF SYMBOLS

	Attention!		Disassemble the battery pack before maintenance.
	Read the manual.		Wear ear protection.
	Wear eye protection		Wear breathing protection
	Electrical appliances must not be disposed of with the domestic waste.		Store the battery only in dry rooms with an ambient temperature of +10°C to +40°C. Place only charged batteries in storage (charged at least 40%).

PRODUCT ELEMENTS (see fig. 2)

1	Chuck sleeve	2	Front function knob
3	Grease tank cover	4	Switch
5	Rear function knob	6	Main handle
7	Battery pack (optional)	8	Auxiliary handle
9	Working light		

SAFETY

General Power Tool Safety Warnings

WARNING **Read all safety warnings and all instructions.**
Failure to follow the warnings and instructions may result in electric shock, fire and/or serious injury.
Save all warnings and instructions for future reference.
The term "power tool" in the warnings refers to your mainsoperated (corded) power tool or battery-operated (cordless) power tool.

Work area safety
● Keep work area clean and well lit. Cluttered or dark areasinvite accidents.
● Do not operate power tools in explosive atmospheres, such as in the presence of flammable liquids, gases ordust. Power tools create sparks which may ignite the dust or fumes.
● Keep children and bystanders away while operating a power tool. Distractions can cause you to lose control.

Electrical safety
● Power tool plugs must match the outlet. Never modify the plug in any way. Do not use any adapter plugs with earthed (grounded) power tools. Unmodified plugs and matching outlets will reduce risk of electric shock.
● Avoid body contact with earthed or grounded surfaces, such as pipes, radiators, ranges and refrigerators. There is an increased risk of electric shock if your body is earthed or grounded.
● Do not expose power tools to rain or wet conditions. Water entering a power tool will increase the risk of electric shock.
● Do not abuse the cord. Never use the cord for carrying, pulling or unplugging the power tool. Keep cord away

from heat, oil, sharp edges and moving parts. Damaged or entangled cords increase the risk of electric shock.
● When operating a power tool outdoors, use an extension cord suitable for outdoor use. Use of a cord suitable for outdoor use reduces the risk of electric shock.
● If operating a power tool in a damp location is unavoidable, use a residual current device (RCD) protected supply. Use of an RCD reduces the risk of electric shock.

Personal safety
● Stay alert, watch what you are doing and use common sense when operating a power tool. Do not use a power tool while you are tired or under the influence of drugs, alcohol or medication. A moment of inattention while operating power tools may result in serious personal injury.
● Use personal protective equipment. Always wear eye protection. Protective equipment such as dust mask, non-skid safety shoes, hard hat, or hearing protection used for appropriate conditions will reduce personal injuries.
● Prevent unintentional starting. Ensure the switch is in the off-position before connecting to power source and/or battery pack, picking up or carrying the tool.
Carrying power tools with your finger on the switch or energizing power tools that have the switch on invites accidents.
● Remove any adjusting key or wrench before turning the power tool on. A wrench or a key left attached to a rotating part of the power tool may result in personal injury.
● Do not overreach. Keep proper footing and balance at all times. This enables better control of the power tool in unexpected situations.
● Dress properly. Do not wear loose clothing or jewellery. Keep your hair, clothing and gloves away from moving parts. Loose clothes, jewellery or long hair can be caught in moving parts.
● If devices are provided for the connection of dust extraction and collection facilities, ensure these are connected and properly used. Use of dust collection can reduce dust-related hazards.

Power tool use and care
● Do not force the power tool. Use the correct power tool for your application. The correct power tool will do the job better and safer at the rate for which it was designed.
● Do not use the power tool if the switch does not turn it on and off. Any power tool that cannot be controlled with the switch is dangerous and must be repaired.
● Disconnect the plug from the power source and/or the battery pack from the power tool before making any adjustments, changing accessories, or storing power tools. Such preventive safety measures reduce the risk of starting the power tool accidentally.
● Store idle power tools out of the reach of children and do not allow persons unfamiliar with the power tool or these instructions to operate the power tool. Power tools are dangerous in the hands of untrained users.
● Maintain power tools. Check for misalignment or binding of moving parts, breakage of parts and any other condition that may affect the power tool's operation. If damaged, have the power tool repaired before use. Many accidents are caused by poorly maintained power tools.
● Keep cutting tools sharp and clean. Properly maintained cutting tools with sharp cutting edges are less likely to bind and are easier to control.
● Use the power tool, accessories and tool bits etc. in accordance with these instructions, taking into account the working conditions and the work to be performed. Use of the power tool for operations different from those intended could result in a hazardous situation.

Service
● Have your power tool serviced by a qualified repair person using only identical replacement parts. This will ensure that the safety of the power tool is maintained.

Recommendations for Optimal Handling of the Battery
● **Ensure the switch is in the off position before inserting battery pack.** Inserting the battery pack into machines that have the switch on can cause accidents.
● **Use only WORCRAFT battery packs intended specifically for the machine.** Use of any other battery packs may create a risk of injury and fire.
● **Do not open the battery.** Danger of short-circuiting. **Protect the battery against heat, e. g., against continuous intense sunlight, fire, water, and moisture.** Danger of explosion.
● **In case of damage and improper use of the battery, vapours may be emitted. Ventilate the area and seek medical help in case of complaints.** The vapours can irritate the respiratory system.
● **Use the battery only in conjunction with your product.** This measure alone protects the battery against dangerousoverload.
● **The battery can be damaged by pointed objects such as nails or screwdrivers or by force applied externally.** An internal short circuit can occur and the battery can burn, smoke, explode or overheat.
● **Do not short-circuit the battery.** There is danger of explosion.
● Protect the battery against moisture and water.
● Store the battery only within a temperature range between –20 °C and 50 °C. As an example, do not leave the battery in the car in summer.
● Occasionally clean the venting slots of the battery using a soft, clean and dry brush.

Safety Warnings for Battery Chargers
● Never allow children, persons with physical, sensory or mental limitations or a lack of experience and/or knowledge and/or people unfamiliar with these instructions to use the battery charger. Local regulations may restrict the age of the operator.
● **Supervise children at all times.** This will ensure that children do not play with the battery charger.
● **Keep the battery charger away from rain or moisture.** Penetration of water in the battery charger increases the risk of an electric shock.
● **Keep the charger clean.** Contamination can lead to danger of an electric shock.
● **Before each use check the battery charger. If damage is detected, do not use the battery charger. Never open the battery charger yourself. All repairs must be performed by Service Centre.** Damaged battery chargers and USB cables increase the risk of an electric shock.
● **Do not operate the battery charger on flammable surfaces (e. g., paper, textiles, etc.) or surroundings.** The heating of the battery charger during the charging process can pose a fire hazard.
● **Damage to the machine may cause vapours to be emitted. Ventilate the area and seek medical attention in case of discomfort.** The vapours can irritate the respiratory system.

Hammer Safety Warnings
● **Wear ear protectors.** Exposure to noise can cause hearing loss.
● **Use auxiliary handle(s), if supplied with the tool.** Loss of control can cause personal injury.
● **Hold power tool by insulated gripping surfaces when performing an operation where the cutting accessory or fastener may contact hidden wiring.** Cutting accessory and fasteners contacting a "live" wire may make exposed metal parts of the power tool "live" and could give the operator an electric shock.

WORCRAFT

Additional Safety and Working Instructions

● **When transporting and storing, set the rotational direction switch to the centre position.** Danger of injury when accidentally actuating the On/Off switch.

● **Use appropriate detectors to determine if utility lines are hidden in the work area or call the local utility company for assistance.** Contact with electric lines can lead to fire and electric shock. Damaging a gas line can lead to explosion. Penetrating a water line causes property damage.

● **Before switching on the power tool, make sure that the application tool moves freely.** When switching on with a blocked drilling tool, high torque reaction can occur.

● **When working with the machine, always hold it firmly with both hands and provide for a secure stance.** The power tool is guided more secure with both hands.

● **Secure the workpiece.** A workpiece clamped with clamping devices or in a vice is held more secure than by hand.

● For drilling without impact in wood, metal, ceramic and plastic, a suitable SDS-Quick tool or an application tool with hexagon shank can be used.

● **Inserting SDS-Quick Drilling Tools:** Check the latching by pulling the tool.

● The maximum torque is reached only in the screwdriving operating mode (1. gear). The maximum no-load speed is reached only in the operating modes drilling and hammer drilling.

● **Replace a damaged dust protection cap immediately.** The dust protection cap largely prevents the penetration of drilling dust into the tool holder during operation. When inserting the tool, pay attention that the dust protection cap is not damaged.

● **Dust from materials such as lead-containing coatings, some wood types, minerals and metal can be harmful to one's health and cause allergic reactions, lead to respiratory infections and/or cancer.** Materials containing asbestos may only be worked by specialists.

– As far as possible, use a dust extraction system suitable for the material.

– Provide for good ventilation of the working place.

– It is recommended to wear a P2 filter-class respirator. Observe the relevant regulations in your country for the materials to be worked.

● **Prevent dust accumulation at the workplace.** Dust can easily ignite.

● **If the application tool should become blocked, switch the machine off. Loosen the application tool.**

● **When switching on with a blocked drilling tool, high torque reaction can occur.**

● **Apply the power tool to the screw only when it is switched off.** Rotating tool inserts can slip off.

● **Always wait until the machine has come to a complete stop before placing it down.** The tool insert can jam and lead to loss of control over the power tool.

●To save energy, only switch the power tool on when using it.

● **Avoid unintentional switching on. Ensure the On/Off switch is in the off position before inserting battery pack.** Carrying the power tool with your finger on the On/Off switch or inserting the battery pack into power tools that have the switch on invites accidents.

● **Do not open the battery.** Danger of short-circuiting. Protect the battery against heat, e. g., against continuous intense sunlight, fire, water, and moisture. Danger of explosion.

● **In case of damage and improper use of the battery, vapours may be emitted. Ventilate the area and seek medical help in case of complaints.** The vapours can irritate the respiratory system.

● **Use the battery only in conjunction with your power tool.** This measure alone protects the battery against dangerous overload.

● **The battery can be damaged by pointed objects such as nails or screwdrivers or by force applied externally.** An internal short circuit can occur and the battery can burn, smoke, explode or overheat.

● **The battery supplied is partially charged. To ensure full capacity of the battery, completely charge the battery in the battery charger before using your power tool for the first time.**

● **Read the operating instructions of the battery charger.**

● **Check the tight seating of the battery. Two locking levels are possible.**

ASSEMBLY

WARNING! Disconnecting battery pack from tool or place the switch in the locked or off position before making any assembly, adjustments or changing accessories. Such preventive safety measures reduce the risk of starting the tool accidentally.

INSTALLING SDS-plus® ACCESSORIES (Fig. 3).

Clean the insert shank end of the accessory to remove any debris, then lightly grease with a light oil or lubricant

Insert accessory into the chuck through the dust shield, while twisting and pushing inward until it locks automatically into place. Pull outward on the accessory to be certain it is locked into the chuck.

REMOVING SDS-plus® ACCESSORIES (Fig. 4).

WARNING! Accessories may be hot after use. Avoid contact with skin and use proper protective gloves or cloth to remove.

To remove an accessory, pull locking sleeve backward and pull bit forward. All accessories should be wiped clean after removing

AUXILIARY HANDLE (Fig. 5).

The tool must be supported with the auxiliary handle, which can be swiveled 360°.

To reposition and/or swivel the handle, loosen the hand grip, move the handle to the desired position along the barrel and securely retighten the hand grip.

INSERTING AND RELEASING BATTERY PACK（Fig 6&7）

Set Forward/Reversing lever to the center (off position).

Slide charged battery pack into the housing until the battery pack locks into position.

Your tool is equipped with a secondary locking latch to prevent the battery pack from completely falling out of the handle, should it become loose due to vibration.

To remove the battery pack, press the battery pack release button and slide the battery pack forward.

Press the battery pack release button again and slide the battery pack completely out of tool housing.

OPERATION

MODE SELECTOR DIAL （Fig. 8）

The selector dial allows the tool to be set for various drilling/hammer drilling or chiselling applications.

Depress release button on the front function knob and turn selector dial right or left depending on the applications.

Meanwhile, turn the rear function knob left or right to select the drilling or hammer drilling application.

The tool output function will be determined by combination of front and rear function knob applications, details showing in Fig 8.

CAUTION!

Forbidden to select the combination of hammer function on front knob and drilling function on rear knob.

Do not operate the selection dial until the tool comes to a complete stop. Shifting during rotation of the chuck

WORKING

can cause damage to the tool.
When using demolition or chipping bits such as bull points, chisels, spades, gouges, etc. the “Hammer Only” mode must be selected.

SLIP CLUTCH
The tool has an internal pre-set slip clutch. The output spindle will stop rotating if the accessory binds and overloads the tool.

VARIABLE SPEED CONTROLLED TRIGGER SWITCH
Your tool is equipped with a variable speed trigger switch. The tool can be turned "ON" or "OFF" by squeezing or releasing the trigger. The speed can be adjusted from the minimum to maximum nameplate RPM by the pressure you apply to the trigger. Apply more pressure to increase the speed and release pressure to decrease speed.

Battery Charging (Fig.9)
1. Plug the battery charging into the socket; The power indicator light on green.
2. Slide the battery pack into the slot of battery chrger, after hear a click, the battery pack was secured. The power indicator light off, and meanwhile the charging indicator light on red. The charging process starts.
3. After around 2hours (4.0Ah battery), the charging indicator light will off, and meanwhile the power indicator light green on again. It denotes the charging process is completely finished.
4. Pull out the charger plug, and then pull off the battery pack form charger.

Charging tips (Fig.10)
After using, the battery pack probably a little bit hot. In that case, the battery pack can not be charged in. It need to have a rest, let it cool down.

Battery volume indicator (fig. 11)
The battery pack has a feature to indicator which volume status. To show this feature, just press the button on the housing.
0 light on means the volume remains below 10%;
1 light on means the volume remains 10% to 25%
2 lights on means the volume remains 25% to 50%
3 lights on means the volume remains 50% to 75%
4 lights on means the volume remains 75% to 100%

MAINTENANCE

Make sure that the machine is not live when carrying out maintenance work on the motor. Regularly clean the machine housing with a soft cloth, preferably after each use. Keep the ventilation slots free from dust and dirt. If the dirt does not come off use a soft cloth moistened with soapy water. Never use solvents such as petrol, alcohol, ammonia water, etc. These solvents may damage the plastic parts.
The machine requires no additional lubrication. If a fault occur, e.g. after wear of a part, please contact your local dealer’s service.

ENVIRONMENT PROTECTION

In order to prevent the machine from damage during transport, it is delivered in a sturdy packaging. Most of the packaging materials can be recycled. Take these materials to the appropriate recycling locations. Take your unwanted machines to your local dealer. Here they will be disposed of in an environmentally safe way.



Li-ion batteries can be recycled. Deliver them to a disposal site for chemical waste so that they can be recycled or disposed of in an environmentally friendly manner.

Discarded electric appliances are recyclable and should not be discarded in the domestic waste! Please actively support us in conserving resources and protecting the environment by returning this appliance to the collection centres (if available).

DE Deutsch

AKKU-BOHRHAMMER

BESTIMMUNGSGEMÄßER GEBRAUCH

Das Elektrowerkzeug ist bestimmt zum Hammerbohren in Beton, Ziegel und Gestein. Es ist ebenso geeignet zum Bohren ohne Schlag in Holz und Metall sowie zum Schrauben.
Das Licht dieses Elektrowerkzeuges ist dazu bestimmt, den direkten Arbeitsbereich des Elektrowerkzeuges zu beleuchten und ist nicht geeignet zur Raumbeleuchtung im Haushalt.

TECHNISCHE DATEN (Abb.1)

Typ/Modell	CRH-S20LiBD / ZA-DS-517		Ladegerät-Eingang	220-240V~ 50Hz 60W
Spannung	20Vd.c.		Ladegerät-Ausgang	21Vd.c 2,4A
Drehzahl	0-760/min		Bohrfutter	SDS plus
Schlagfrequenz	0-3800/min		Schalldruckpegel	L_{pA}:89,2dB(A), K=3dB(A)
Schlagenergie	4,5J		Schallleistungspegel	L_{wA}:97,2dB(A), K=3dB(A)
Akku	20Vd.c. 4000mAh		Vibration (Bohren)	$a_{h,HD}$=10,685m/s^2,K=1.5m/s^2
Max. Bohrleistung in Holz	ø35mm		Vibration (Hammerbohren)	$a_{h,CH}$=12,583m/s^2,K=1,5m/s^2
Max. Bohrleistung in Beton	ø26mm		Vibration (Meißeln)	$a_{h,CHeq}$=11,348m/s^2,K=1,5m/s^2
Max. Bohrleistung in Stahl	ø13mm		Gewicht (ohne Akku)	3,5kg

GERAUSCH-/VIBRATIONSINFORMATION

Der in diesen Anweisungen angegebene Schwingungspegel ist entsprechend einem in EN 62841 genormten Messverfahren gemessen worden und kann für den Vergleich von Elektrowerkzeugen miteinander verwendet werden. Er eignet sich auch für eine vorläufige Einschätzung der Schwingungsbelastung. Der angegebene Schwingungspegel repräsentiert die hauptsächlichen Anwendungen des Elektrowerkzeugs. Wenn allerdings das Elektrowerkzeug für andere Anwendungen, mit unterschiedlichen Zubehören, mit abweichenden Einsatzwerkzeugen oder ungenügender Wartung eingesetzt wird, kann der Schwingungspegel abweichen. Dies kann die Schwingungsbelastung über den gesamten Arbeitszeitraum deutlich erhöhen.

Für eine genaue Abschätzung der Schwingungsbelastung sollten auch die Zeiten berücksichtigt werden, in denen das Gerät abgeschaltet ist oder zwar läuft, aber nicht tatsächlich im Einsatz ist. Dies kann die Schwingungsbelastung über den gesamten Arbeitszeitraum deutlich reduzieren.
Legen Sie zusätzliche Sicherheitsmaßnahmen zum Schutz des Bedieners vor der Wirkung von Schwingungen fest wie zum Beispiel: Wartung von Elektrowerkzeug und Einsatzwerkzeugen, Warmhalten der Hände, Organisation der Arbeitsabläufe.

ERLÄUTERUNG DER BILDSYMBOLE

	Achtung!		Ziehen Sie sofort den Netzstecker, wenn das Netzkabel beschädigt, verwickelt oder durchtrennt wurde. Ziehen Sie vor allen Arbeiten an dem Gerät den Netzstecker.
	Betriebsanleitung lesen		Tragen Sie einen Gehörschutz
	Tragen Sie einen Augenschutz		Tragen Sie einen Atemschutz.
	Elektrogeräte gehören nicht in den Hausmüll.		Lagerung der Akkus nur in trockenen Räumen mit einer Umgebungstemperatur von +10°C - +40°C. Akkus nur in geladenem Zustand lagern (mind. 40% geladen).

WERKZEUG-ELEMENTE

2

1	Futterhülse	2	Vorderer Funktionsknopf
3	Fettbehälterdeckel	4	Schalter
5	Hinterer Funktionsknopf	6	Hauptgriff
7	Akkupack (optional)	8	Zusatzgriff
9	Arbeitsleuchte		

SICHERHEIT

Allgemeine Sicherheitshinweise fur Elektrowerkzeuge Lesen Sie alle Sicherheitshinweise und
WARNUNG! Anweisungen. Versaumnisse bei der Einhaltung der Sicherheitshinweise und Anweisungen konnen elektrischen Schlag, Brand und/oder schwere Verletzungen verursachen.
Bewahren Sie alle Sicherheitshinweise und Anweisungen fur die Zukunft auf.
Der in den Sicherheitshinweisen verwendete Begriff „Elektrowerkzeug“ bezieht sich auf netzbetriebene Elektrowerkzeuge (mit Netzkabel) und auf akkubetriebene Elektrowerkzeuge (ohne Netzkabel).
Arbeitsplatzsicherheit
- **Halten Sie Ihren Arbeitsbereich sauber und gut beleuchtet.** Unordnung oder unbeleuchtete Arbeitsbereiche konnen zu Unfallen fuhren.
- **Arbeiten Sie mit dem Elektrowerkzeug nicht in explosionsgefahrdeter Umgebung, in der sich brennbare Flussigkeiten, Gase oder Staube befinden.** Elektrowerkzeuge erzeugen Funken, die den Staub oder die Dampfe entzunden konnen.
- **Halten Sie Kinder und andere Personen wahrend der Benutzung des Elektrowerkzeugs fern.** Bei Ablenkung konnen Sie die Kontrolle uber das Gerat verlieren.

Elektrische Sicherheit
- **Der Anschlussstecker des Elektrowerkzeuges muss in die Steckdose passen. Der Stecker darf in keiner Weise verandert werden. Verwenden Sie keine Adapterstecker gemeinsam mit schutzgeerdeten Elektrowerkzeugen.** Unveranderte Stecker und passende Steckdosen verringern das Risiko eines elektrischen Schlages.
- **Vermeiden Sie Korperkontakt mit geerdeten Oberflachen wie von Rohren, Heizungen, Herden und Kuhlschranken.** Es besteht ein erhohtes Risiko durch elektrischen Schlag, wenn Ihr Korper geerdet ist.
- **Halten Sie Elektrowerkzeuge von Regen oder Nasse fern.** Das Eindringen von Wasser in ein Elektrowerkzeug erhoht das Risiko eines elektrischen Schlages.
- **Zweckentfremden Sie das Kabel nicht, um das Elektrowerkzeug zu tragen, aufzuhangen oder um den Stecker aus der Steckdose zu ziehen. Halten Sie das Kabel fern von Hitze, Ol, scharfen Kanten oder sich bewegenden Gerateteilen.** Beschadigte oder verwickelte Kabel erhohen das Risiko eines elektrischen Schlages.
- **Wenn Sie mit einem Elektrowerkzeug im Freien arbeiten, verwenden Sie nur Verlangerungskabel, die auch fur den Ausenbereich geeignet sind.** Die Anwendung eines fur den Ausenbereich geeigneten Verlangerungskabels verringert das Risiko eines elektrischen Schlages.
- **Wenn der Betrieb des Elektrowerkzeuges in feuchter Umgebung nicht vermeidbar ist, verwenden Sie einen Fehlerstromschutzschalter.** Der Einsatz eines Fehlerstromschutzschalters vermindert das Risiko eines elektrischen Schlages.

Sicherheit von Personen
- **Seien Sie aufmerksam, achten Sie darauf, was Sie tun, und gehen Sie mit Vernunft an die Arbeit mit einem Elektrowerkzeug. Benutzen Sie kein Elektrowerkzeug, wenn Sie mude sind oder unter dem Einfluss von Drogen, Alkohol oder Medikamenten stehen.** Ein Moment der Unachtsamkeit beim Gebrauch des Elektrowerkzeuges kann zu ernsthaften Verletzungen fuhren.
- **Tragen Sie personliche Schutzausrustung und immer eine Schutzbrille.** Das Tragen personlicher Schutzausrustung, wie Staubmaske, rutschfeste Sicherheitsschuhe, Schutzhelm oder Gehorschutz, je nach Art und Einsatz des Elektrowerkzeuges, verringert das Risiko von Verletzungen.
- **Vermeiden Sie eine unbeabsichtigte Inbetriebnahme. Vergewissern Sie sich, dass das Elektrowerkzeug ausgeschaltetist, bevor Sie es an die Stromversorgungund/oder den Akku anschliesen, es aufnehmen oder tragen.** Wenn Sie beim Tragen des Elektrowerkzeuges den Finger am Schalter haben oder das Gerat eingeschaltet an die Stromversorgung anschliesen, kann dies zu Unfallen fuhren.
- **Entfernen Sie Einstellwerkzeuge oder**

WORCRAFT

Schraubenschlussel, bevor Sie das Elektrowerkzeug einschalten. Ein Werkzeug oder Schlussel, der sich in einem drehenden Gerateteil befindet, kann zu Verletzungen fuhren.

● **Vermeiden Sie eine abnormale Korperhaltung. Sorgen Sie fur einen sicheren Stand und halten Sie jederzeit das Gleichgewicht.** Dadurch konnen Sie das Elektrowerkzeug in unerwarteten Situationen besser kontrollieren.

● **Tragen Sie geeignete Kleidung. Tragen Sie keine weite Kleidung oder Schmuck. Halten Sie Haare, Kleidung und Handschuhe fern von sich bewegenden Teilen.** Lockere Kleidung, Schmuck oder lange Haare konnen von sich bewegenden Teilen erfasst werden.

● **Wenn Staubabsaug- und -auffangeinrichtungen montiert werden konnen, vergewissern Sie sich, dass diese angeschlossen sind und richtig verwendet werden.** Verwendung einer Staubabsaugung kann Gefahrdungen durch Staub verringern.

Verwendung und Behandlung des Elektrowerkzeuges

● **Uberlasten Sie das Gerat nicht. Verwenden Sie fur Ihre Arbeit das dafur bestimmte Elektrowerkzeug.** Mit dem passenden Elektrowerkzeug arbeiten Sie besser und sicherer im angegebenen Leistungsbereich.

● **Benutzen Sie kein Elektrowerkzeug, dessen Schalter defektist.** Ein Elektrowerkzeug, das sich nicht mehr ein- oder ausschalten lasst, ist gefahrlich und muss repariert werden.

● **Ziehen Sie den Stecker aus der Steckdose und/oder entfernen Sie den Akku, bevor Sie Gerateeinstellungen vornehmen, Zubehorteile wechseln oder das Great weglegen.** Diese Vorsichtsmasnahme verhindert den unbeabsichtigten Start des Elektrowerkzeuges.

● **Bewahren Sie unbenutzte Elektrowerkzeuge auserhalb der Reichweite von Kindern auf. Lassen Sie Personen das Gerat nicht benutzen, die mit diesem nicht vertraut sind oder diese Anweisungen nicht gelesen haben.** Elektrowerkzeuge sind gefahrlich, wenn sie von unerfahrenen Personen benutzt werden.

● **Pflegen Sie Elektrowerkzeuge mit Sorgfalt. Kontrollieren Sie, ob bewegliche Teile einwandfrei funktionieren und nicht klemmen, ob Teile gebrochen oder so beschadigt sind, dass die Funktion des Elektrowerkzeuges beeintrachtigtist. Lassen Sie beschadigte Teile vor dem Einsatz des Gerates reparieren.** Viele Unfalle haben ihre Ursache in schlecht gewarteten Elektrowerkzeugen.

● **Halten Sie Schneidwerkzeuge scharf und sauber.** Sorgfaltig gepflegte Schneidwerkzeuge mit scharfen Schneidkanten verklemmen sich weniger und sind leichter zu fuhren.

● **Verwenden Sie Elektrowerkzeug, Zubehor, Einsatzwerkzeuge usw. entsprechend diesen Anweisungen. Berucksichtigen Sie dabei die Arbeitsbedingungen und die auszufuhrende Tatigkeit.** Der Gebrauch von Elektrowerkzeugen fur andere als die vorgesehenen Anwendungen kann zu gefahrlichen Situationen fuhren.

Verwendung und Behandlung des Akkuwerkzeuges

● **Laden Sie die Akkus nur mit Ladegeraten auf, die vom Hersteller empfohlen werden.** Durch ein Ladegerat, das fur eine bestimmte Art von Akkus geeignet ist, besteht Brandgefahr, wenn es mit anderen Akkus verwendet wird.

● **Verwenden Sie nur die dafur vorgesehenen Akkus in den Elektrowerkzeugen.** Der Gebrauch von anderen Akkus kann zu Verletzungen und Brandgefahr fuhren.

● **Halten Sie den nicht benutzten Akku fern von Burok-lammern, Munzen, Schlusseln, Nageln, Schrauben oder anderen kleinen Metallgegenstanden, die eine Uberbruckung der Kontakte verursachen konnten.** Ein Kurzschluss zwischen den Akkukontakten kann Verbrennungen oder Feuer zur Folge haben.

● **Bei falscher Anwendung kann Flussigkeit aus dem Akku austreten. Vermeiden Sie den Kontakt damit. Bei zufalligem Kontakt mit Wasser abspulen. Wenn die Flussigkeit in die Augen kommt, nehmen Sie zusa-tzlich arztliche Hilfe in Anspruch.** Austretende Akkuflussigkeit kann zu Hautreizungen oder Verbrennungen fuhren.

Service

● **Lassen Sie Ihr Elektrowerkzeug nur von qualifizier-tem Fachpersonal und nur mit Original-Ersatzteilen reparieren.** Damit wird sichergestellt, dass die Sicherheit des Elektrowerkzeuges erhalten bleibt.

Empfehlungen zum optimalen Umgang mit der Batterie

● Stellen Sie sicher, dass der Schalter ausgeschaltet ist, bevor Sie den Akku einsetzen. Das Einsetzen des Akkus in Maschinen mit eingeschaltetem Schalter kann zu Unfällen führen.

● Verwenden Sie nur die speziell für die Maschine vorgesehenen WORCRAFT-Akkus. Die Verwendung anderer Akkus kann zu Verletzungs- und Brandgefahr führen.

● Öffnen Sie den Akku nicht. Kurzschlussgefahr. Schützen Sie den Akku vor Hitze, z. B. gegen anhaltend starke Sonneneinstrahlung, Feuer, Wasser und Feuchtigkeit. Explosionsgefahr.

● Bei Beschädigung und unsachgemäßem Gebrauch des Akkus können Dämpfe freigesetzt werden. Lüften Sie den Bereich und suchen Sie bei Beschwerden ärztliche Hilfe auf. Die Dämpfe können die Atemwege reizen.

● Verwenden Sie den Akku nur in Verbindung mit Ihrem Produkt. Allein diese Maßnahme schützt die Batterie vor gefährlicher Überlastung.

● Der Akku kann durch spitze Gegenstände wie Nägel oder Schraubendreher oder durch äußere Gewalteinwirkung beschädigt werden. Ein interner Kurzschluss kann auftreten und der Akku kann brennen, rauchen, explodieren oder überhitzen.

● Batterie nicht kurzschließen. Es besteht Explosionsgefahr.

● Schützen Sie den Akku vor Feuchtigkeit und Wasser.

● Lagern Sie den Akku nur in einem Temperaturbereich zwischen –20 °C und 50 °C. Lassen Sie beispielsweise die Batterie im Sommer nicht im Auto.

● Reinigen Sie die Lüftungsschlitze des Akkus gelegentlich mit einer weichen, sauberen und trockenen Bürste.

Sicherheitshinweise für Ladegeräte

● Erlauben Sie Kindern, Personen mit eingeschränkten physischen, sensorischen oder geistigen Fähigkeiten oder mangelnder Erfahrung und/oder mangelndem Wissen und/oder mit diesen Anweisungen nicht vertrautenvertrauten Personen niemals das Ladegerät zu benutzen. Nationale Vorschriften beschränken möglicherweise das Alter des Bedieners.

● **Beaufsichtigen Sie Kinder.** Damit wird sichergestellt, dass Kinder nicht mit dem Ladegerät spielen.

● **Halten Sie das Ladegerät von Regen oder Nässe fern.** Das Eindringen von Wasser in ein Ladegerät erhöht das Risiko eines elektrischen Schlages.

● **Halten Sie das Ladegerät sauber.** Durch Verschmutzung besteht die Gefahr eines elektrischen Schlages.

●**Überprüfen Sie das Ladekabel vor dem Laden.** Wenn Schäden festgestellt werden, verwenden Sie das Ladegerät nicht. Öffnen Sie das Ladegerät niemals selbst. Alle Reparaturen müssen von einem Servicecenter durchgeführt werden. Beschädigte Ladegeräte und Kabel erhöhen das Risiko eines Stromschlags.

● **Betreiben Sie das Ladegerät nicht auf leicht**

WORCRAFT

brennbarem Oberflächen (z.B. Papier, Textilien etc.) bzw. In brennbarer Umgebung. Wegen der beim Laden auftretenden Erwärmung des Ladegerätes besteht Brandgefahr.
● **Bei Beschädigung des Gerätes können Dämpfe austreten. Führen Sie Frischluft zu und suchen Sie bei Beschwerden einen Arzt auf.** Die Dämpfe können die Atemwege reizen.

Sicherheitshinweise fur Hammer

● **Tragen Sie Gehorschutz.** Die Einwirkung von Larm kann Gehorverlust bewirken.
● **Benutzen Sie Zusatzgriffe, wenn diese mit dem Elektrowerkzeug mitgeliefert werden.** Der Verlust der Kontrolle kann zu Verletzungen fuhren.
● **Halten Sie das Gerat an den isolierten Griffflachen, wenn Sie Arbeiten ausfuhren, bei denen das Einsa-tzwerkzeug oder die Schraube verborgene Stromlei-tungen treffen kann.** Der Kontakt mit einer spanning-sfuhrenden Leitung kann auch metallene Gerateteile unter Spannung setzen und zu einem elektrischen Schlag fuhren.

Weitere Sicherheits- und Arbeitshinweise

● **Bringen Sie bei Transport und Aufbewahrung den Drehrichtungsumschalter in Mittelstellung.** Bei unbeabsichtigtem Betatigen des Ein-/Ausschalters besteht Verletzungsgefahr.
● **Verwenden Sie geeignete Suchgerate, um verborgene Versorgungsleitungen aufzuspuren, oder ziehen Sie die ortliche Versorgungsgesellschaft hinzu.** Kontakt mit Elektroleitungen kann zu Feuer und elektri-schem Schlag fuhren. Beschadigung einer Gasleitung kann zur Explosion fuhren. Eindringen in eine Wasser-leitung verursacht Sachbeschadigung.
● **Uberzeugen Sie sich vor dem Einschalten des Elektrowerkzeugs von der Freigangigkeit des Einsatzwerkzeugs.** Beim Einschalten mit einem blockierten Bohrwerkzeug entstehen hohe Reaktionsmomente.
● **Halten Sie das Elektrowerkzeug beim Arbeiten fest mit beiden Handen und sorgen Sie fur einen sicheren Stand.** Das Elektrowerkzeug wird mit zwei Handen sicher-er gefuhrt.
● **Sichern Sie das Werkstuck.** Ein mit Spannvorrichtungen oder Schraubstock festgehaltenes Werkstuck ist sicherer gehalten als mit Ihrer Hand.
● Zum Bohren ohne Schlag in Holz, Metall, Keramik und Kunststoff konnen Sie ein geeignetes SDS-Quick-Einsatzwerkzeug oder ein Einsatzwerkzeug mit Sechskantschaft verwenden.
● **SDS-Quick-Einsatzwerkzeug einsetzen:** Uberprufen Sie die Verriegelung durch Ziehen am Werkzeug.
● Das maximale Drehmoment wird nur in der Betriebsart Schrauben (1. Gang) erreicht. Die maximale Leerlaufdrehzahl wird nur in den Betriebsarten Bohren und Hammerbohren erreicht.
● **Lassen Sie eine beschadigte Staubschutzkappe sofort ersetzen.** Die Staubschutzkappe verhindert weitgehend das Eindringen von Bohrstaub in die Werkzeugaufnahme wahrend des Betriebes. Achten Sie beim Einsetzen des Werkzeuges darauf, dass die Staubschutzkappe nicht beschadigt wird.
● **Staube von Materialien wie bleihaltigem Anstrich, einigen Holzarten, Mineralien und Metall konnen gesundheitsschadlich sein und zu allergischen Reaktionen, Atemwegserkrankungen und/oder Krebs fuhren.** Asbesthaltiges Material darf nur von Fachleuten bearbeitet werden.
– Benutzen Sie moglichst eine fur das Material geeignete Staubabsaugung.
– Sorgen Sie fur gute Beluftung des Arbeitsplatzes.
– Es wird empfohlen, eine Atemschutzmaske mit Filterklasse
P2 zu tragen. Beachten Sie in Ihrem Land gultige Vorschriften fur die zu bearbeitenden Materialien.
● **Vermeiden Sie Staubansammlungen am Arbeitsplatz.** Staube konnen sich leicht entzunden.
● **Sollte das Einsatzwerkzeug blockieren, schalten Sie das Elektrowerkzeug aus. Losen Sie das Einsatzwerkzeug.**
● **Beim Einschalten mit einem blockierten Bohrwerkzeug entstehen hohe Reaktionsmomente.**
● **Setzen Sie das Elektrowerkzeug nur ausgeschaltet auf die Schraube auf.** Sich drehende Einsatzwerkzeuge konnen abrutschen.
● **Warten Sie, bis das Elektrowerkzeug zum Stillstand gekommenist, bevor Sie es ablegen.** Das Einsatzwerkzeug kann sich verhaken und zum Verlust der Kontrolle uber das Elektrowerkzeug fuhren.
● Um Energie zu sparen, schalten Sie das Elektrowerkzeug nur ein, wenn Sie es benutzen.
● **Vermeiden Sie ein versehentliches Einschalten. Verge-wissern Sie sich, dass der Ein-/Ausschalter in ausgesch-alteter Position ist, bevor Sie einen Akku einsetzen.** Das Tragen des Elektrowerkzeugs mit Ihrem Finger am Ein-/Ausschalter oder das Einsetzen des Akkus in das einges-chaltete Elektrowerkzeug kann zu Unfallen fuhren.
● **Offnen Sie den Akku nicht.** Es besteht die Gefahr eines Kurzschlusses.
● **Bei Beschadigung und unsachgemasem Gebrauch des Akkus konnen Dampfe austreten. Fuhren Sie Frischluft zu und suchen Sie bei Beschwerden einen Arzt auf.** Die Dampfe konnen die Atemwege reizen.
● **Verwenden Sie den Akku nur in Verbindung mit Ihrem Elektrowerkzeug.** Nur so wird der Akku vor gefahrlicher Uberlastung geschutzt.
● **Durch spitze Gegenstande wie z. B. Nagel oder Schrau-benzieher oder durch ausere Krafteinwirkung kann der Akku beschadigt werden.** Es kann zu einem internen Kurzschluss kommen und der Akku brennen, rauchen, explodieren oder uberhitzen.
● **Der Akku wird teilgeladen ausgeliefert. Um die volle Leistung des Akkus zu gewahrleisten, laden Sie vor dem ersten Einsatz den Akku vollstandig im Ladegerat auf.**
● Lesen Sie die Betriebsanleitung des Ladegeräts.
● Prüfen Sie den Akku auf festen Sitz. Es gibt zwei Verriegelungsstufen.

MONTAGE

WARNUNG! Trennen Sie den Akku vom Werkzeug oder legen Sie den Schalter in die gesperrte oder ausgeschaltete Position vor, bevor Sie Baugruppen, Anpassungen oder das Ändern des Zubehörs vornehmen. Solche vorbeugenden Sicherheitsmaßnahmen verringern das Risiko, das Werkzeug versehentlich zu starten.

Installieren von SDS-PLUS®-Zubehör (Abb. 3).
Reinigen Sie das Einsatzende des Accessoires, um alle Trümmer zu entfernen, und fetten Sie dann leicht mit einem leichten Öl oder Schmiermittel ein Setzen Sie das Zubehör durch den Staubschild in das Chuck ein, während Sie sich drehen und nach innen drücken, bis er automatisch einrastet. Ziehen Sie das Zubehör nach außen, um sicher zu sein, dass es in das Läuten eingesperrt ist.

Entfernen von SDS-PLUS®-Zubehör (Abb. 4).
WARNUNG! Zubehör kann nach dem Gebrauch heiß sein. Vermeiden Sie den Kontakt mit der Haut und verwenden Sie die richtigen Schutzhandschuhe oder Stoffe zum Entfernen. Um ein Zubehör zu entfernen, ziehen Sie die Verriegelungshülle nach hinten und ziehen Sie ein bisschen

WORCRAFT

nach vorne. Alle Zubehör sollten nach dem Entfernen sauber gelöscht werden

Hilfsgriff (Abb. 5).
Das Werkzeug muss mit dem Hilfsgriff unterstützt werden, der 360 ° gedreht werden kann.
Um den Griff neu zu positionieren und/oder zu schwenken, lockern Sie den Handgriff, bewegen Sie den Griff in die gewünschte Position entlang des Laufs und nehmen Sie den Handgriff sicher zurück.

Einfügen und Freigeben von Akku （Abb. 6 & 7）
Legen Sie den Hebel nach vorne/um den Mitte (Aus -Position).
Schieben Sie den geladenen Akku in das Gehäuse, bis der Akku in die Position sperrt.
Ihr Werkzeug ist mit einem sekundären Verriegelungsriegel ausgestattet, um zu verhindern, dass der Akku vollständig aus dem Griff fällt, falls es aufgrund von Vibrationen locker wird.
Um den Akku zu entfernen, drücken Sie die Batteriepackungs -Taste und schieben Sie den Akku nach vorne.
Drücken Sie erneut die Batteriepackungstaste und schieben Sie den Akku vollständig aus dem Werkzeuggehäuse heraus.

BETRIEB

MODUSWAHLRAD (Abb. 8)
Mit dem Wahlrad lässt sich das Werkzeug für verschiedene Bohr-, Hammerbohr- oder Meißelanwendungen einstellen.
Drücken Sie die Entriegelungstaste am vorderen Funktionsknopf und drehen Sie das Wahlrad je nach Anwendung nach rechts oder links.
Drehen Sie gleichzeitig den hinteren Funktionsknopf nach links oder rechts, um die Bohr- oder Hammerbohranwendung auszuwählen.
Die Werkzeugleistung wird durch die Kombination der vorderen und hinteren Funktionsknöpfe bestimmt (Details siehe Abb. 8).
VORSICHT!
Die Kombination von Hammerfunktion am vorderen Knopf und Bohrfunktion am hinteren Knopf ist verboten.
Betätigen Sie das Wahlrad erst, wenn das Werkzeug vollständig zum Stillstand gekommen ist. Ein Verschieben während der Bohrfutterdrehung kann das Werkzeug beschädigen.
Beim Einsatz von Abbruch- oder Meißelbohrern wie Spitzmeißeln, Meißeln, Spaten, Hohleisen usw. muss der Modus „Nur Hammer“ gewählt werden.

RUTSCHKUPPLUNG
Das Werkzeug verfügt über eine interne, voreingestellte Rutschkupplung. Die Abtriebsspindel stoppt die Drehung, wenn das Zubehör blockiert und das Werkzeug überlastet.

DREHZAHLREGELBARER AUSLÖSERSCHALTER
Ihr Werkzeug ist mit einem drehzahlgeregelten Auslöseschalter ausgestattet. Das Werkzeug lässt sich durch Drücken oder Loslassen des Schalters ein- und ausschalten.
Die Drehzahl lässt sich durch Druck auf den Schalter von der auf dem Typenschild angegebenen Mindest- bis Höchstdrehzahl einstellen. Durch stärkeren Druck erhöht sich die Drehzahl, durch weniger Druck verringert sich die Drehzahl.

Akku laden (Abb. 9)
1. Stecken Sie den Akku in die Ladebuchse. Die Ladeanzeige leuchtet grün.
2. Schieben Sie den Akku in den Steckplatz des Ladegeräts. Nach einem hörbaren Klicken ist der Akku fest eingespannt. Die Ladeanzeige erlischt, die Ladeanzeige leuchtet rot. Der Ladevorgang beginnt.
3. Nach ca. 2 Stunden (4,0 Ah Akku) erlischt die Ladeanzeige, die Ladeanzeige leuchtet grün. Der Ladevorgang ist abgeschlossen.
4. Ziehen Sie den Ladestecker und anschließend den Akku aus dem Ladegerät.

Ladehinweise (Abb. 10)
Nach Gebrauch kann der Akku etwas heiß werden. In diesem Fall lässt er sich nicht laden. Lassen Sie ihn abkühlen und ruhen Sie sich aus.

Akku-Lautstärkeanzeige (Abb. 11)
Der Akku verfügt über eine Lautstärkeanzeige. Drücken Sie dazu einfach die Taste am Gehäuse.

Leuchtet die Lautstärke unter 10 %, leuchtet die Lampe, liegt die Lautstärke zwischen 10 % und 25 %, leuchtet die Lampe, liegt die Lautstärke zwischen 25 % und 50 %, leuchtet die Lampe, liegt die Lautstärke zwischen 50 % und 75 %, leuchtet die Lampe, liegt die Lautstärke zwischen 75 % und 100 %.

WARTUNG

Trennen Sie die Maschine vom Netz, wenn Sie am Mechanismus Wartungsarbeiten ausführen müssen.
Die Maschinen von sind entworfen, um während einer langen Zeit problemlos und mit minimaler Wartung zu funktionieren. Sie Verlängern die Lebensdauer, indem Sie die Maschine regelmäßig reinigen und fachgerecht behandeln.
Reinigen Sie das Maschinengehäuse regelmäßig mit einem weichen Tuch, vorzugsweise nach jedem Einsatz. Halten Sie die Lüfterschlitze frei von Staub und Schmutz. Entfernen Sie hartnäckigen Schmutz mit einem weichen Tuch, angefeuchtet mit Seifen wasser. Verwenden Sie keine Lösungsmittel wie Benzin, Alkohol, Ammonia, usw. Derartige Stoffe beschädigen die Kunststoffteile.
Die Maschine braucht keine zusätzliche Schmierung.
Wenden Sie sich in Störungsfällen, z.B. durch Verschleiß eines Teils, an Ihren örtlichen Vertragshändler.

HINWEISE ZUM UMWELTSCHUTZ

Um Transportschäden zu verhinderen, wird die Maschine in einer soliden Verpackung geliefert. Die Verpackung besteht weitgehend aus verwertbarem Material. Benutzen Sie also die Möglichkeit zum Recyclen der Verpackung. Bringen Sie bei Ersatz die alten Maschinen zu Ihren örtlichen WORLD-PRO TOOLS Vertagshändler. Er wird sich um eine umweltfreundliche Verarbeitung ihrer alten Maschine bemühen.
Li-ion-Akkus sind recycelbar. Geben Sie sie bei einer Entsorgungsstelle für chemische Abfälle ab, so daß die Akkus recycelt oder auf umweltfreundliche Weise entsorgt werden.

Alt-Elektrogeräte sind Wertstoffe, sie gehören daher nicht in den Hausmüll!
Wir möchten Sie daher bitten, uns mit Ihrem aktiven Beitrag beider Ressourcenschonung und beim Umweltschutz zu unterstützen und dieses Gerät bei den-falls vorhandeneingerichteten Rücknahmestellen abzugeben.

PL Polski

AKUMULATOROWY MŁOT UDAROWO-OBROTOWY

UŻYCIE ZGODNE Z PRZEZNACZENIEM

Elektronarzędzie przeznaczone jest do wiercenia z udarem w betonie, w cegle i kamieniu. Nadaje się ono również do wiercenia bez udaru w drewnie i metalu;, może być ono stosowane także do wkręcania.
Światło elektronarzędzia przeznaczone jest do oświetlania bezpośredniej przestrzeni roboczej elektronarzędzia; nie nadaje się ono do oświetlania pomieszczeń w gospodarstwie domowym.

PARAMETRY TECHNICZNE (ryc. 1)

Typ / model	CRH-S20LiBD/ ZA-DS-517		Wejście ładowarki	220-240V~ 50Hz 60W
Napięcie	20Vd.c.		Wyjście ładowarki	21Vd.c 2,4A
Prędkość obrotowa	0-760/min		Uchwyt	SDS plus
Częstotliwość udarów	0-3800/min		Poziom ciśnienia akustycznego	L_{pA}:89,2dB(A), K=3dB(A)
Energia udaru	4,5J		Poziom mocy akustycznej	L_{wA}:97,2dB(A), K=3dB(A)
Akumulator	20Vd.c. 4000mAh		Wibracje (wiercenie)	$a_{h,HD}$=10,685m/s^2,K=1.5m/s^2
Maks. wiercenie w drewnie	ø35mm		Wibracje (wiercenie udarowe)	$a_{h,CH}$=12,583m/s^2,K=1,5m/s^2
Maks. wiercenie w betonie	ø26mm		Wibracje (dłutowanie)	$a_{h,CHeq}$=11,348m/s^2,K=1,5m/s^2
Maks. wiercenie w stali	ø13mm		Waga (bez akumulatora)	3,5kg

INFORMACJA NA TEMAT HAŁASU I WIBRACJI

Poziom drgań podany w tych wskazówkach został pomierzony zgodnie z wymaganiami normy EN 62841 dotyczącej procedury pomiarów i można go użyć do porównywania elektronarzędzi. Można go też użyć do wstępnej oceny ekspozycji na drgania.
Podany poziom drgań jest reprezentatywny dla podstawowych zastosowań elektronarzędzia. Jeżeli elektronarzędzie użyte zostanie do innych zastosowań, z innymi narzędziami roboczymi, z różnym osprzętem, a także jeśli nie będzie wystarczająco konserwowane, poziom drgań może odbiegać od podanego. Podane powyżej przyczyny mogą spowodować podwyższenie ekspozycji na drgania podczas całego czasu pracy.
Aby dokładnie ocenić ekspozycję na drgania, trzeba wziąć pod uwagę także okresy, gdy urządzenie jest wyłączone, lub gdy jest wprawdzie włączone, ale nie jest używane do pracy. W ten sposób łączna (obliczana na pełny wymiar czasu pracy) ekspozycja na drgania może okazać się znacznie niższa.
Należy wprowadzić dodatkowe środki bezpieczeństwa, mające na celu ochronę operatora przed skutkami ekspozycji na drgania, np.: konserwacja elektronarzędzia i narzędzi roboczych, zabezpieczenie odpowiedniej temperatury rąk, ustalenie kolejności operacji roboczych.

OBJAŚNIENIE SYMBOLI

	Uwaga!		W przypadku uszkodzenia, skręcenia lub przerwania kabla zasilającego należy natychmiast wyciągnąć wtyk sieciowy. Przed wykonaniem wszelkich prac na urządzeniu wyciągnąć wtyk sieciowy.
	Przeczytaj instrukcję obsługi.		Nosić ochronniki słuchu.
	Nosić okulary ochronne		Nosić ochronę dróg oddechowych
	Urządzeń elektrycznych nie należy wyrzucać razem z odpadami domowymi	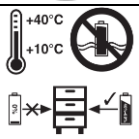	Przechowuj baterię tylko w suchych pomieszczeniach o temperaturze otoczenia + 10 ° C do + 40 ° C. Umieścić tylko naładowane akumulatory w pamięci (ładowane co najmniej 40%).

CZĘŚCI SKŁADOWE NARZĘDZIA

2

1	Rękaw uchwytu	2	Pokrętło funkcji przedniej
3	Pokrywa zbiornika smaru	4	Przełącznik
5	Pokrętło funkcji tylnej	6	Główny uchwyt
7	Zestaw akumulatorów (opcjonalnie)	8	Pomocniczy uchwyt
9	Lampa robocza		

WORKPAN

WSKAZÓWKI BEZPIECZEŃSTWA

⚠ OSTRZEŻENIE Należy przeczytać wszystkie wskazowki i przepisy. Błędy w przestrzeganiu poniższych wskazowek mogą spowodować porażenie prądem, pożar i/lub ciężkie obrażenia ciała.

Należy starannie przechowywać wszystkie przepisy I wskazowki bezpieczeństwa dla dalszego zastosowania.

Użyte w poniższym tekście pojęcie „elektronarzędzie“ odnosi się do elektronarzędzi zasilanych energią elektryczną z sieci (z przewodem zasilającym) i do elektronarzędzi zasilanych akumulatorami (bez przewodu zasilającego).

Bezpieczeństwo miejsca pracy

● **Stanowisko pracy należy utrzymywać w czystości i dobrze oświetlone.** Nieporządek w miejscu pracy lub nieoświetlona przestrzeń robocza mogą być przyczyną wypadkow.

● **Nie należy pracować tym elektronarzędziem w otoczeniu zagrożonym wybuchem, w ktorym znajdują się np. łatwopalne ciecze, gazy lub pyły.** Podczas pracy elektronarzędziem wytwarzają się iskry, ktore mogą spowodować zapłon.

● **Podczas użytkowania urządzenia zwrocić uwagę na to, aby dzieci i inne osoby postronne znajdowały się w bezpiecznej odległości.** Odwrocenie uwagi może spowodować utratę kontroli nad narzędziem.

Bezpieczeństwo elektryczne

● **Wtyczka elektronarzędzia musi pasować do gniazda. Nie wolno zmieniać wtyczki w jakikolwiek sposob. Nie wolno używać wtykow adapterowych w przypadku elektronarzędzi z uziemieniem ochronnym.** Niezmienione wtyczki i pasujące gniazda zmniejszają ryzyko porażenia prądem.

● **Należy unikać kontaktu z uziemionymi powierzchniami jak rury, grzejniki, piece i lodowki.** Ryzyko porażenia prądem jest większe, gdy ciało użytkownika jest uziemione.

● **Urządzenie należy zabezpieczyć przed deszczem i wilgocią.** Przedostanie się wody do elektronarzędzia podwyższa ryzyko porażenia prądem.

● **Nigdy nie należy używać przewodu do innych czynności. Nigdy nie należy nosić elektronarzędzia, trzymając je za przewod, ani używać przewodu do zawieszenia urządzenia; nie wolno też wyciągać wtyczki z gniazdka pociągając za przewod. Przewod należy chronić przed wysokimi temperaturami, należy go trzymać z dala od oleju, ostrych krawędzi lub ruchomych części urządzenia.** Uszkodzone lub splątane przewody zwiększają ryzyko porażenia prądem.

● **W przypadku pracy elektronarzędziem pod gołym niebem, należy używać przewodu przedłużającego, dostosowanego rownież do zastosowań zewnętrznych.** Uży cie właściwego przedłużacza (dostosowanego do pracy na zewnątrz) zmniejsza ryzyko porażenia prądem.

● **Jeżeli nie da się uniknąć zastosowania elektronarzędzia w wilgotnym otoczeniu, należy użyć wyłącznika ochronnego rożnicowo-prądowego.** Zastosowanie wyłącznika ochronnego rożnicowo-prądowego zmniejsza ryzyko porażenia prądem.

Bezpieczeństwo osob

● **Podczas pracy z elektronarzędziem należy zachować ostrożność, każdą czynność wykonywać uważnie i z rozwagą. Nie należy używać elektronarzędzia, gdy jest się zmęczonym lub będąc pod wpływem narkotykow, alkoholu lub lekarstw.** Moment nieuwagi przy użyciu elektronarzędzia może stać się przyczyną poważnych urazow ciała.

● **Należy nosić osobiste wyposażenie ochronne i zawsze okulary ochronne.** Noszenie osobistego wyposażenia ochronnego – maski przeciwpyłowej, obuwia z podeszwami przeciwpoślizgowymi, kasku ochronnego lub środkow ochrony słuchu (w zależności od rodzaju I zastosowania elektronarzędzia) – zmniejsza ryzyko obrażeń ciała.

● **Należy unikać niezamierzonego uruchomienia narzęd i/lub podłączeniemdo akumulatora, a także przed podniesieniem lub przeniesieniem elektronarzędzia, należy upewnić się, że elektronarzędzie jest wyłączone.** Trzymanie palca na wyłączniku podczas przenoszenia elektronarzędzia lub podłączenie do prądu włączonego narzędzia, może stać się przyczyną wypadkow.

● **Przed włączeniem elektronarzędzia, należy usunąć narzędzia nastawcze lub klucze.** Narzędzie lub klucz, znajdujący się w ruchomych częściach urządzenia mogą doprowadzić do obrażeń ciała.

● **Należy unikać nienaturalnych pozycji przy pracy. Należy dbać o stabilną pozycję przy pracy i zachowanie rownowagi.** W ten sposob możliwa będzie lepsza kontrola elektronarzędzia w nieprzewidzianych sytuacjach.

● **Należy nosić odpowiednie ubranie. Nie należy nosić luźnego ubrania ani biżuterii. Włosy, ubranie i rękawice należy trzymać z daleka od ruchomych części.** Luźne ubranie, biżuteria lub długie włosy mogą zostać wciągnięte przez ruchome części.

● **Jeżeli istnieje możliwość zamontowania urządzeń odsysających i wychwytujących pył, należy upewnić się, że są one podłączone i będą prawidłowo użyte.** Użycie urządzenia odsysającego pył może zmniejszyć zagrożenie pyłami.

Prawidłowa obsługa i eksploatacja elektronarzędzi

● **Nie należy przeciążać urządzenia. Do pracy używać należy elektronarzędzia, ktore są do tego przewidziane.** Odpowiednio dobranym elektronarzędziem pracuje się w danym zakresie wydajności lepiej i bezpieczniej.

● **Nie należy używać elektronarzędzia, ktorego włącznik/wyłącznik jest uszkodzony.** Elektronarzędzie, ktorego nie można włączyć lub wyłączyć jest niebezpieczne i musi zostać naprawione.

● **Przed regulacją urządzenia, wymianą osprzętu lub pozaprzestaniu pracy narzędziem, należy wyciągnąć wtyczkę z gniazda i/lub usunąć akumulator.** Ten środek ostrożności zapobiega niezamierzonemu włączeniu się elektronarzędzia.

● **Nieużywane elektronarzędzia należy przechowywać w miejscu niedostępnym dla dzieci. Nie należy udostępniać narzędzia osobom, ktore go nie znają lub nie przeczytały niniejszych przepisow.** Używane przez niedoświadczone osoby elektronarzędzia są niebezpieczne.

● **Konieczna jest należyta konserwacja elektronarzędzia. Należy kontrolować, czy ruchome części urządzenia działają bez zarzutu i nie są zablokowane, czy części nie są pęknięte lub uszkodzone w taki sposob, ktory miałby wpływ na prawidłowe działanie elektronarzędzia. Uszkodzone części należy przed użyciem urządzenia oddać do naprawy.** Wiele wypadkow spowodowanych jest przez niewłaściwą konserwację elektronarzędzi.

● **Należy stale dbać o ostrość i czystość narzędzi tnących.** O wiele rzadziej dochodzi do zakleszczenia się narzędzia tnącego, jeżeli jest ono starannie utrzymane. Zadbane narzędzia łatwiej się też prowadzi.

● **Elektronarzędzia, osprzęt, narzędzia pomocnicze itd. należy używać zgodnie z niniejszymi zaleceniami. Uwzględnić należy przy tym warunki i rodzaj wykonywanej pracy.** Niezgodne z przeznaczeniem użycie elektronarzędziamoże doprowadzić do niebezpiecznych

DRAFT

sytuacji.

Serwis

● **Naprawę elektronarzędzia należy zlecić jedynie wykwalifikowanemu fachowcowi i przy użyciu oryginalnych części zamiennych.** To gwarantuje, że bezpieczeństwo urządzenia zostanie zachowane.**zia. Przed włożeniem wtyczki do gniazdka**

Zalecenia dotyczące optymalnego obchodzenia się z akumulatorem

● Upewnij się, że przełącznik jest w pozycji wyłączonej przed włożeniem akumulatora. Wkładanie akumulatora do maszyn z włączonym włącznikiem może spowodować wypadek.
● Używaj wyłącznie akumulatorów WORCRAFT przeznaczonych specjalnie dla maszyny. Korzystanie z innych akumulatorów może stwarzać ryzyko obrażeń i pożaru.
● Nie otwieraj baterii. Niebezpieczeństwo zwarcia. Chroń baterię przed wysoką temperaturą, np. np. przed ciągłym intensywnym światłem słonecznym, ogniem, wodą i wilgocią. Niebezpieczeństwo wybuchu.
● W przypadku uszkodzenia i niewłaściwego użytkowania akumulatora mogą wydobywać się opary. Przewietrzyć pomieszczenie i zasięgnąć pomocy medycznej w przypadku dolegliwości. Opary mogą podrażniać drogi oddechowe.
● Używaj baterii tylko w połączeniu z produktem. Już sam ten środek chroni baterię przed niebezpiecznym przeciążeniem.
● Bateria może zostać uszkodzona przez spiczaste przedmioty, takie jak gwoździe lub śrubokręty, lub przez przyłożenie siły z zewnątrz. Może wystąpić wewnętrzne zwarcie i akumulator może się palić, dymić, eksplodować lub przegrzewać.
● Nie zwieraj baterii. Istnieje niebezpieczeństwo wybuchu.
● Chroń baterię przed wilgocią i wodą.
● Baterię należy przechowywać wyłącznie w zakresie temperatur od –20 °C do 50 °C. Na przykład latem nie zostawiaj akumulatora w samochodzie.
● Od czasu do czasu czyścić szczeliny wentylacyjne akumulatora za pomocą miękkiej, czystej i suchej szczotki.

Ostrzeżenia dotyczące bezpieczeństwa ładowarek baterii

● Nigdy nie pozwalaj dzieciom, osobom z ograniczeniami fizycznymi, sensorycznymi lub umysłowymi lub brakiem doświadczenia i/lub wiedzy i/lub osobom niezaznajomionym z niniejszą instrukcją korzystania z ładowarki baterii. Lokalne przepisy mogą ograniczać wiek operatora.
● Cały czas nadzoruj dzieci. Dzięki temu dzieci nie będą bawić się ładowarką.
● Ładowarkę należy chronić przed deszczem i wilgocią. Przedostanie się wody do ładowarki zwiększa ryzyko porażenia prądem.
● Utrzymuj ładowarkę w czystości. Zanieczyszczenie może prowadzić do niebezpieczeństwa porażenia prądem.
● Przed każdym użyciem sprawdź ładowarkę. W przypadku wykrycia uszkodzenia nie należy używać ładowarki. Nigdy nie otwieraj samodzielnie ładowarki. Wszelkie naprawy muszą być wykonywane przez Centrum Serwisowe. Uszkodzone ładowarki i kable USB zwiększają ryzyko
porażenia prądem.
● Nie używaj ładowarki na powierzchniach łatwopalnych (np. papier, tekstylia itp.) lub w otoczeniu. Nagrzewanie się ładowarki akumulatorów podczas procesu ładowania może stwarzać zagrożenie pożarowe.
● Uszkodzenie maszyny może spowodować wydzielanie się oparów. Przewietrz pomieszczenie i w razie dyskomfortu zasięgnij porady lekarskiej. Opary mogą podrażniać drogi oddechowe.

Wskazowki dotyczące bezpieczeństwa pracy z młotami

● **Należy stosować środki ochrony słuchu.** Wpływ hałasu może spowodować utratę słuchu.
● **Narzędzia używać z dodatkowymi rękojeściami dostarczonymi z narzędziem.** Utrata kontroli może spowodować osobiste obrażenia operatora.
● **Podczas wykonywania prac, przy ktorych narzę-dzie robocze lub śruba mogłyby natrafić na ukryte przewody elektryczne, elektronarzędzie należy trzymać wyłącznie za izolowane powierzchnie rękojeści.** Kontakt z przewodem sieci zasilającej może spowodować przekazanie napięcia na części metalowe elektronarzędzia, co mogłoby spowodować porażenie prądem elektrycznym.

Dalsze wskazowki bezpieczeństwa I pracy

● **Przed przystąpieniem do transportu lub do przechowywania, przełącznik kierunku obrotow należy ustawić na pozycję środkową.** Niezamierzone uruchomienie włącznika/wyłącznika grozi skaleczeniem.
● **Należy używać odpowiednich przyrządow poszu-kiwawczych w celu lokalizacji ukrytych przewodow zasilających, lub poprosić o pomoc zakłady miejs-kie.** Kontakt z przewodami znajdującymi się pod napięciem może dopro-wadzić do powstania pożaru i porażenia elektrycznego. Uszkodzenie przewodu gazowego może doprowadzić do wybuchu. Przebicie przewodu wodociągowego powoduje szkody rzeczowe.
● **Przed włączeniem elektronarzędzia należy upewnić się, czy narzędzie robocze swobodnie się obraca.** Podczas włączania elektronarzędzia z zablokowanym narzędziem roboczym powstają wysokie momenty odwodzące.
● **Elektronarzędzie należy trzymać podczas pracy mocno w obydwu rękach i zadbać stabilną pozycję pracy.** Elektronarzędzie prowadzone oburącz jest bezpieczniejsze.
● **Należy zabezpieczyć obrabiany przedmiot.** Zamocowanie obrabianego przedmiotu w urządzeniu mocującym lub imadle jest bezpieczniejsze niż trzymanie go w ręku.
● Do wiercenia bez udaru w drewnie, metalu, ceramice i tworzywach sztucznych można zastosować odpowiednio dobrane narzędzie robocze typu SDS-Quick lub narzędzie z chwytem sześciokątnym.
● **Mocowanie narzędzia roboczego SDS-Quick:** Zaryglowanie należy skontrolować przez pociągnięcie narzędzia.
● Maksymalny moment obrotowy osiągany jest wyłącznie w trybie pracy Wkręcanie (1. bieg). Maksymalna prędkość obrotowa biegu jałowego osiągana jest wyłącznie w trybach pracy: Wiercenie i Wiercenie z udarem.
● **Uszkodzoną osłonę przeciwpyłową należy natychmiast wymienić na nową.** Osłona przeciwpyło-wa w dużym stopniu zapobiega wnikaniu pyłu powstają-cego przy wierceniu do uchwytu narzędziowego podc-zas pracy elektronarzędzia. Montując narzędzie robocze, należy zwrocić uwagę, czy osłona przeciwpyłowa nie jest uszkodzona.
● **Pyły niektorych materiałow, na przykład powłok malarskich z zawartością ołowiu, niektorych gatun-kow drewna, minerałow lub niektorych rodzajow metalu, mogą stanowić zagrożenie dla zdrowia, a także wywoływać reakcje alergiczne, schorzenia drog oddechowychi/lub prowadzić do zachorowań na raka.** Materiały, zawierające azbest mogą być obrabiane jedynie przez odpowiednio przeszkolony personel.

NO COPY

– W razie możliwości należy stosować odsysanie pyłu dostosowane do rodzaju obrabianego materiału.
– Należy zawsze dbać o dobrą wentylację stanowiska pracy.
– Zaleca się noszenie maski przeciwpyłowej z pochłaniaczem klasy P2.
Należy stosować się do aktualnie obowiązujących w danym kraju przepisow, regulujących zasady obchodzenia się z materiałami przeznaczonymi do obrobki.
● **Należy unikać gromadzenia się pyłu na stanowisku pracy.** Pyły mogą się z łatwością zapalić.
● **W razie zablokowania się narzędzia roboczego, elektro-narzędzie należy natychmiast wyłączyć. Zwolnić narzędzie robocze.**
● **Podczas włączenia elektronarzędzia z zablokowanym narzędziem roboczym powstają wysokie momenty odwodzące.**
● **Przed przyłożeniem elektronarzędzia do śruby należy je wyłączyć.** Obracające się narzędzia robocze mogą ześlizgnąć się z łba śruby.
● **Przed odłożeniem elektronarzędzia, należy poczekać, aż znajdzie się ono w bezruchu.** Narzędzie robocze może się zablokować i doprowadzić do utraty kontroli nad elektronarzędziem.
● Aby zaoszczędzić energię elektryczną, elektronarzędzie należy włączać tylko wowczas, gdy jest ono używane.
● **Należy zapobiegać niezamierzonemu uruchomieniu elektronarzędzia. Przed podłączeniem elektronarzędzia do akumulatora upewnić się, że włącznik/wyłącznik znajduje się w ≫wyłączonej≪ pozycji.** Trzymanie palca na włączniku /wyłączniku podczas przenoszenia elektronarzędzia lub wkładanie akumulatora do załączonego elektronarzędzia, może stać się przyczyną wypadkow.
● **Nie otwierać akumulatora.** Istnieje niebezpieczeństwo zwarcia.
Akumulator należy chronić przed wysokimi temperaturami, np. przed stałym nasłonecznieniem, przed ogniem, wodą i wilgocią. Istnieje zagrożenie wybuchem.
● **W przypadku uszkodzenia i niewłaściwego użytkowania akumulatora może dojść do wydzielenia się gazow. Wywietrzyć pomieszczenie i w razie dolegliwości skonsulto-wać się z lekarzem.** Gazy mogą uszkodzić drogi oddechowe.
● **Akumulator należy używać tylko w połączeniu z elektronarzędziem firmy, dla ktorego został on przewidziany.** Tylko w ten sposob można ochronić akumulator przed niebezpiecznym dla niego przeciążeniem.
● **Ostre przedmioty, takie jak na przykład gwoździe lub śrubokręt, a także działanie sił zewnętrznych mogą spowodować uszkodzenie akumulatora.** Może wowczas dojść do zwarcia wewnętrznego akumulatora i do jego przepalenia, eksplozji lub przegrzania.
● **W momencie dostawy akumulator jest naładowany częściowo. Aby zagwarantować wykorzystanie najwyższej wydajności akumulatora, należy przed pierwszym użyciem całkowicie naładować akumulator w ładowarce.**
● **Należy zapoznać się z instrukcją obsługi ładowarki.**
● **Skontrolować, czy akumulator jest właściwie zamocowany. Istnieją dwa stopnie blokady.**

MONTAŻ

OSTRZEŻENIE! Odłącz pakiet akumulatora od narzędzia lub umieść przełącznik w pozycji zablokowanej lub wyłączonej przed dokonaniem dowolnego montażu, regulacji lub zmiany akcesoriów. Takie środki bezpieczeństwa zapobiegawczego zmniejszają ryzyko przypadkowego uruchomienia narzędzia.

Instalowanie akcesoriów SDS-Plus® (ryc. 3).
Wyczyść wkładkę Shank koniec akcesorium, aby usunąć wszelkie zanieczyszczenia, a następnie lekko nasmaruj lekkim olejem lub smarem
Włóż akcesorium do chucka przez tarczę kurzu, jednocześnie skręcając i pchając do wewnątrz, aż automatycznie się zamieszka. Pociągnij na zewnątrz na akcesorium, aby mieć pewność, że jest on zamknięty w chuck.

Usuwanie akcesoriów SDS-Plus® (ryc. 4).
OSTRZEŻENIE! Akcesoria mogą być gorące po użyciu. Unikaj kontaktu ze skórą i do usunięcia odpowiednich rękawiczek ochronnych lub szmatki.
Aby usunąć akcesorium, pociągnij rękaw do tyłu i pociągnij bit do przodu. Wszystkie akcesoria powinny być oczyszczone po usunięciu

Uchwyt pomocniczy (ryc. 5).
Narzędzie musi być obsługiwane za pomocą uchwytu pomocniczego, który można obrócić 360°.
Aby zmienić położenie i/lub obróć uchwyt, poluzuj uchwyt ręki, przesuń uchwyt do żądanej pozycji wzdłuż lufy i bezpiecznie odejdź uchwyt ręki.

Wkładanie i uwalnianie pakietu baterii （Ryc. 6 i 7）
Ustaw dźwignię do przodu/cofając się do środka (pozycja poza). Wsuń naładowany pakiet akumulatora do obudowy, aż pakiet akumulatora blokuje się w pozycji.
Twoje narzędzie jest wyposażone w drugorzędne zatrzaski blokujące, aby zapobiec całkowitemu spadkowi akumulatora z uchwytu, jeśli staje się luźne z powodu wibracji.
Aby usunąć pakiet akumulatora, naciśnij przycisk zwolnienia akumulatora i przesuń pakiet akumulatora do przodu.
Ponownie naciśnij przycisk uwalniania pakietu akumulatora i całkowicie przesuń pakiet akumulatora całkowicie z obudowy narzędzia.

OPERACJA

POKRĘTŁO WYBORU TRYBU (Rys. 8)
Pokrętło wyboru umożliwia ustawienie narzędzia do różnych zastosowań wiercenia/wiercenia udarowego lub dłutowania.
Naciśnij przycisk zwalniający na przednim pokrętle funkcji i obróć pokrętło wyboru w prawo lub w lewo, w zależności od zastosowania.
W międzyczasie obróć tylne pokrętło funkcji w lewo lub w prawo, aby wybrać zastosowanie wiercenia lub wiercenia udarowego.
Funkcja wyjściowa narzędzia zostanie określona przez kombinację zastosowań przedniego i tylnego pokrętła funkcji, szczegóły pokazano na Rys. 8.
UWAGA!
Zabrania się wybierania kombinacji funkcji młotka na przednim pokrętle i funkcji wiercenia na tylnym pokrętle.
Nie używaj pokrętła wyboru, dopóki narzędzie nie zatrzyma się całkowicie. Przesuwanie podczas obracania uchwytu może spowodować uszkodzenie narzędzia.
Podczas używania wierteł rozbiórkowych lub dłutujących, takich jak groty, dłuta, szpadle, dłuta itp., należy wybrać tryb „Tylko młotek”.

SPRZĘGŁO POŚLIZGOWE
Narzędzie ma wewnętrzne wstępnie ustawione sprzęgło poślizgowe. Wrzeciono wyjściowe zatrzyma się, jeśli akcesorium zablokuje się i przeciąży narzędzie.

PRZEŁĄCZNIK SPUSTOWY Z REGULACJĄ PRĘDKOŚCI
Narzędzie jest wyposażone w przełącznik spustowy z regulacją prędkości. Narzędzie można włączyć lub wyłączyć, naciskając lub zwalniając spust.

WORKRAFT

Prędkość można regulować od minimalnej do maksymalnej prędkości znamionowej RPM za pomocą nacisku wywieranego na spust. Naciskaj mocniej, aby zwiększyć prędkość, i zwalniaj, aby zmniejszyć prędkość.

Ładowanie akumulatora (rys. 9)
1. Podłącz ładowanie akumulatora do gniazda; kontrolka zasilania świeci na zielono.
2. Wsuń akumulator do gniazda ładowarki, po usłyszeniu kliknięcia akumulator został zabezpieczony. Kontrolka zasilania zgaśnie, a kontrolka ładowania zaświeci się na czerwono. Rozpocznie się proces ładowania.
3. Po około 2 godzinach (akumulator 4,0 Ah) kontrolka ładowania zgaśnie, a kontrolka zasilania zaświeci się ponownie na zielono. Oznacza to, że proces ładowania został całkowicie zakończony.
4. Wyciągnij wtyczkę ładowarki, a następnie wyjmij akumulator z ładowarki.

Wskazówki dotyczące ładowania (rys. 10)
Po użyciu akumulator prawdopodobnie jest trochę gorący. W takim przypadku nie można go ładować. Należy odczekać, aż ostygnie.

Wskaźnik głośności akumulatora (rys. 11)
Akumulator ma funkcję wskazującą poziom głośności. Aby wyświetlić tę funkcję, wystarczy nacisnąć przycisk na obudowie.

0 świateł oznacza, że głośność pozostaje poniżej 10%;
1 światło oznacza, że głośność pozostaje w zakresie od 10% do 25%
2 światła oznaczają, że głośność pozostaje w zakresie od 25% do 50%
3 światła oznaczają, że głośność pozostaje w zakresie od 50% do 75%
4 światła oznaczają, że głośność pozostaje w zakresie od 75% do 100%

KONSERWACJA



Przed rozpoczęciem prac konserwacyjnych silnikanależy upewnić się, że urządzenie nie znajduje siępod prądem.
Urządzenia zostały zaprojektowane do działania przez dłuższy okres czasu przy minimalnym nakładzie pracy związanym z konserwacją. Zadowalające działanie zależy od odpowiedniego dbania o urządzenie oraz regularnego czyszczenia.
Należy regularnie czyścić obudowę urządzenia miękką szmatką, najlepiej po każdym użyciu. Należy dopilnować, aby otwory wentylacyjne nie były zatkane przez pył i brud. W przypadku, gdy brud nie daje się usunąć, należy użyć miękkiej szmatki zwilżonej wodą z mydłem. Nie wolno używać rozpuszczalników takich jak benzyna, alkohol, woda z amoniakiem itd. Rozpuszczalniki te mogą uszkodzić części wykonane z plastiku.
Urządzenie nie wymaga dodatkowego smarowania.
W przypadku pojawienia się usterki, np. zużycia części, należy skontaktować się z najbliższym sprzedawcą .

INFORMACJA DOTYCZĄCA OCHRONY ŚRODOWISKA



W celu zabezpieczenia urządzenia przed uszkodzeniami w czasie transportu, jest ono dostarczane w odpowiednio mocnym opakowaniu. Większość materiałów można poddać ponownej utylizacji. Należy umieścić materiały w odpowiednich dla ich właściwości pojemnikach utylizacyjnych. Nieużywany jużsprzęt można odnieść do miejscowego sprzedawcy. Zostanie on odpowiednio zutylizowany w sposób bezpieczny dla środowiska.
Akumulatory Li-ion nadają się do recyklingu. Należy oddawać je do punktów utylizacji odpadów chemicznych, tak aby akumulatory mogły być poddane procesowi recyklingu lub utylizowane w ekologiczny sposób.
Zużyte urządzenia elektryczne są surowcami wtórnymi – nie wolno wyrzucać ich do pojemników na odpady domowe, ponieważ mogą zawierać substancje niebezpieczne dla zdrowia ludzkiego i środowiska! Prosimy o aktywną pomoc w oszczędnym gospodarowaniu zasobami naturalnymi i ochronie środowiska naturalnego przez przekazanie zużytego urządzenia do punktu składowania surowców wtórnych - zużytych urządzeń elektrycznych.

WORKPART

Exploded view CRH-S20LiBD

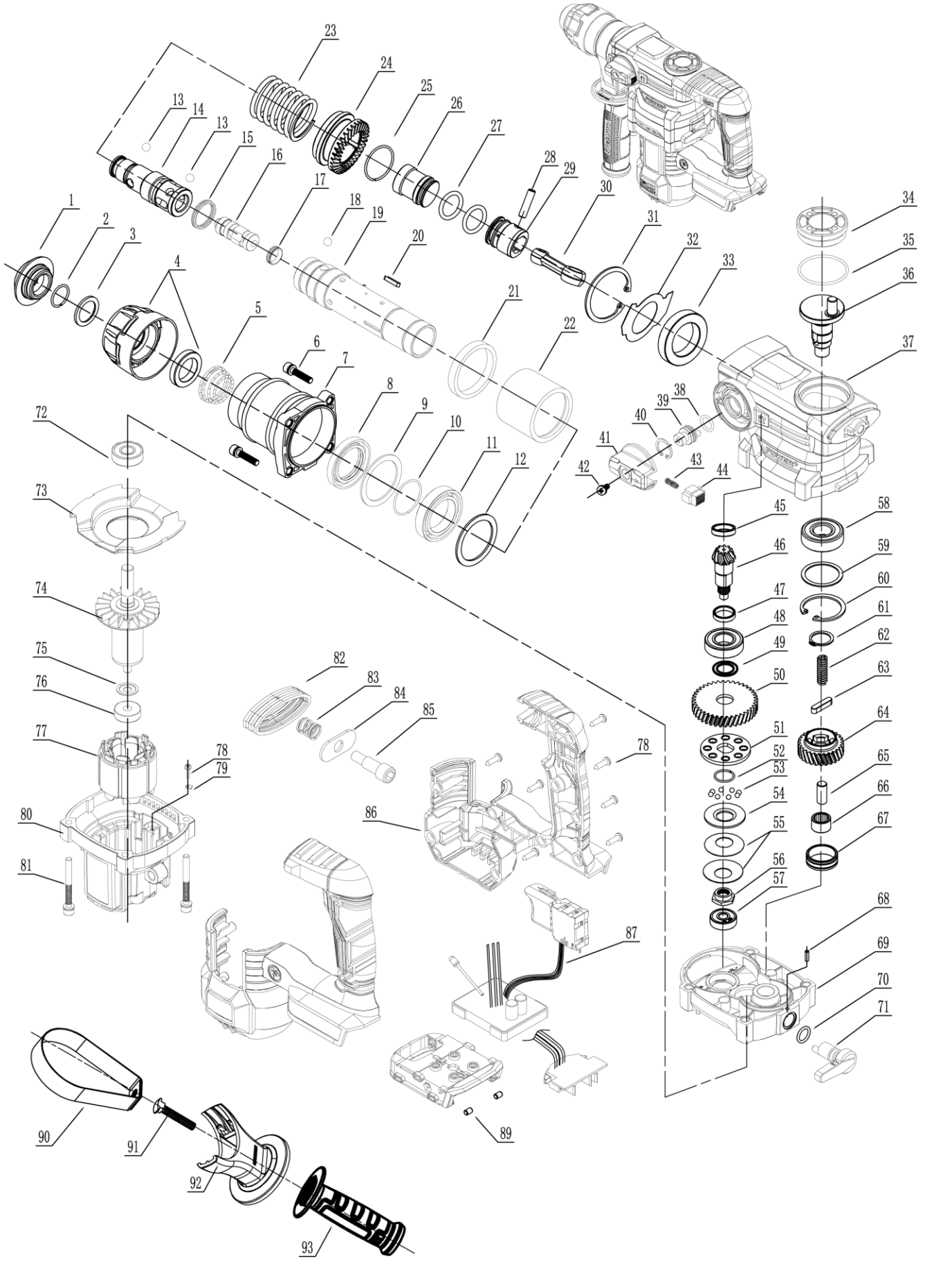

Exploded view CRH-S20LiBD

Part No	Part Name	Qty
1	Rubber head	1
2	Steel wire retaining ring for shaft	1
3	Steel ball retaining ring	1
4	Steel ball rack \ black \ anti drop	1
5	Tower spring	1
6	Screw M5*25-8.8	4
7	Cylinder case	1
8	Skeleton oil seal \ 30 * 45 * 6	1
9	Big washer	1
10	Clamp retaining ring	1
11	Bearings \ 6906	1
12	Washers	1
13	Steel ball with diameter of 7.14,	7
14	Telflex	1
15	X-shaped sealing ring	1
16	Impact Hammer	1
17	X-shaped sealing ring	1
18	Steel ball 6.35	3
19	Cylinder	1
20	Flat key 3x2.5x18	2
21	Distance Circle	1
22	Distance sleeve	1
23	Spring	1
24	Cylinder liner teeth \ 34 teeth	1
25	Steel wire retaining ring for shaft	1
26	Hammer \ 25 * 30 \ 30G	1
27	O-ring/19 * 3.1	1
28	Piston pin	1
29	Pistons/26MA/Carbon Fiber	1
30	Connecting rod/26/black/carbon fiber	1
31	Elastic retaining ring for holes	1
32	Oil baffle	1
33	Oil bearing \ 30 * 47 * 9	1
34	Oil cap	1
35	O-ring	1
36	Eccentric shaft	1
37	Gearbox	1
38	O-ring	1
39	Knob shaft	1
40	Elastic retaining ring for holes	1
41	Function knob	1
42	Cross pan head screw M4 * 12	1
43	Button spring	1
44	Self locking,	1
45	Skeleton oil seal	1
46	Bevel gear shaft \ 34 teeth	1
47	Adjusting washer	1

Part No	Part Name	Qty
48	Bearings \ 6002-RS	1
49	Adjusting washer	1
50	Gear 38 teeth	1
51	Release fixing plate	1
52	Steel wire retaining ring for shaft	1
53	Steel ball 5	8
54	Release activity board	1
55	30G disc spring	2
56	Lock nut	1
57	Bearings \ 627-RZ	1
58	Bearings \ 6003-RS	1
59	Washers	1
60	Elastic retaining ring for holes	1
61	Elastic retaining ring for shaft	1
62	Compression spring	1
63	Flat key	1
64	First gear26 teeth	1
65	Dome pin	1
66	Oil bearing	1
67	Steel sleeve	1
68	Pin	1
69	Middle cover	1
70	O-ring \ diameter 8.5 * 2	1
71	Button assembly	1
72	Bearing \ 6001-RS	1
73	Wind guide ring	1
74	Rotors \ 4835-31	1
75	Dust proof gasket	1
76	Bearing \ 627-RS	1
77	STATOR \ 4830-20A	1
78	Stator gasket	2
79	Self tapping screw, flat head	12
80	Motor casing	1
81	Internal hexagonal screw M5 * 50	4
82	Shock absorber sleeve	1
83	Shock absorber spring10.5x1.8x27	1
84	Damping plate	1
85	Internal hexagonal shock absorber screw	1
86	Left and right casings	1
87	Controller component	1
88	Left and right soles	1
89	Shock absorber column	2
90	Hoop	1
91	T-shape bolt/M8 * 36	1
92	Bracket	1
93	Auxiliary handle	1

WORCRAFT