SK **Akumulátorový bezuhlikový fukár na lístie**

CZ **Akumulátorový bezúhlikový fukář na listí**

HU **Akkumulátoros lombfúvó**

HR **Akumulatorski puhač lišća**

RO **Suflantă fără fir pentru frunze**

EN **Cordless leaf blower**

DE **Akku-laubbläser**

PL **Akumulatorowa dmuchawa do liści**



CLB-S40LiBA

Preklad originálneho návodu na použitie
Překlad originálním návodu k použití
Az eredeti használati útmutató fordítása
Prijevod originalnog korisničkog priručnika
Traducerea manualului de utilizare original
Instruction manual
Übersetzung der Original-Gebrauchsanweisung
Tłumaczenie oryginalnej instrukcji uzytkowania

1

CLB-S40LiBA	40VDC	6500-16500 min^{-1}	20000 min^{-1}	5.3-11.5 m^3/min	14.1m^3/min	1.8kg

2

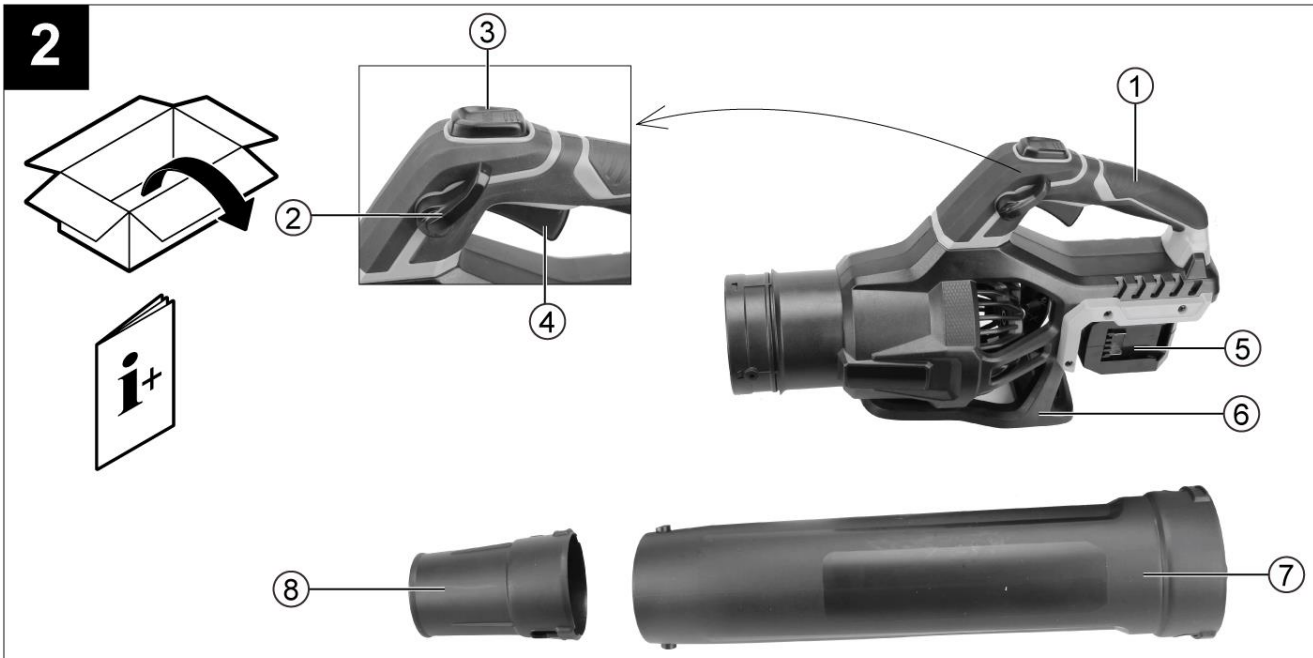

3

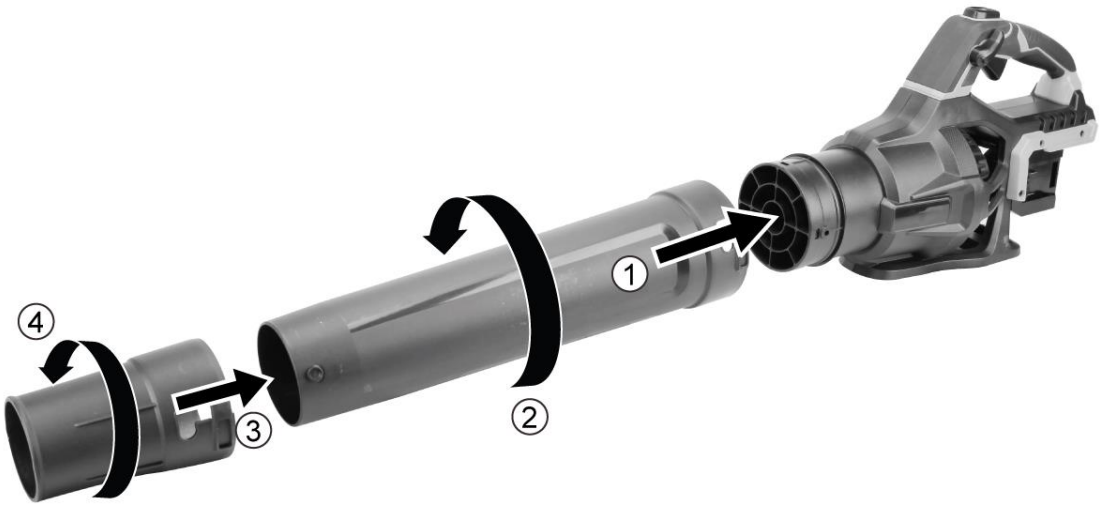

4



5

Charge level indicator	Amount of charge remaining
	0-10%
	10-25%
	25-50%
	50-75%
	75-100%

6



7



8

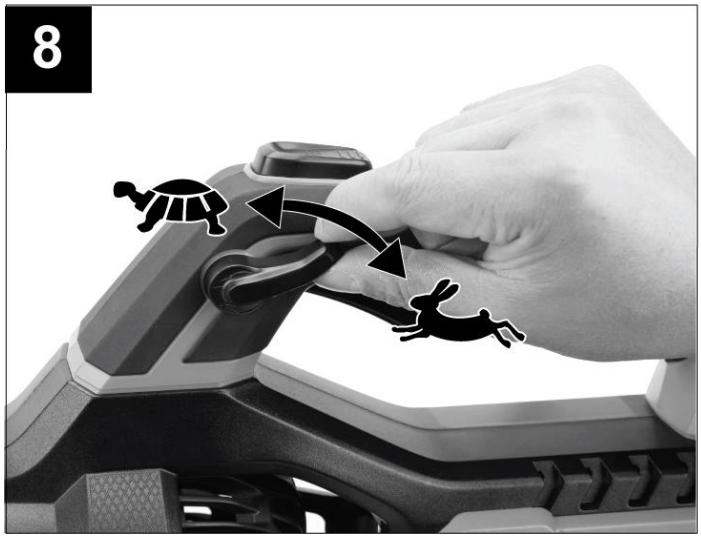

9

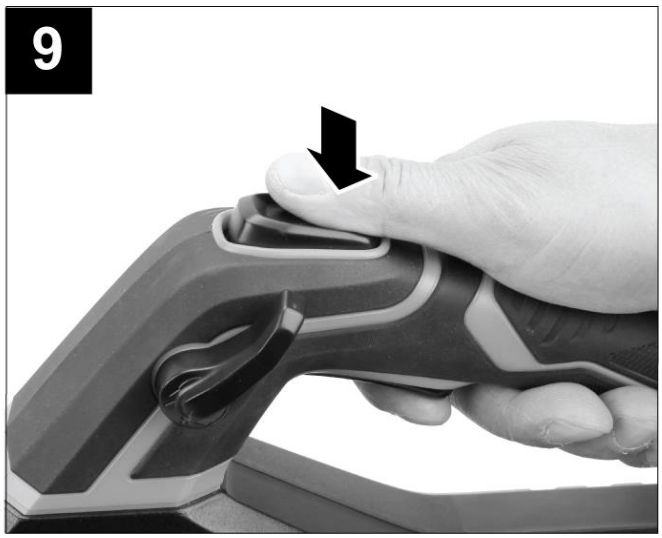

10

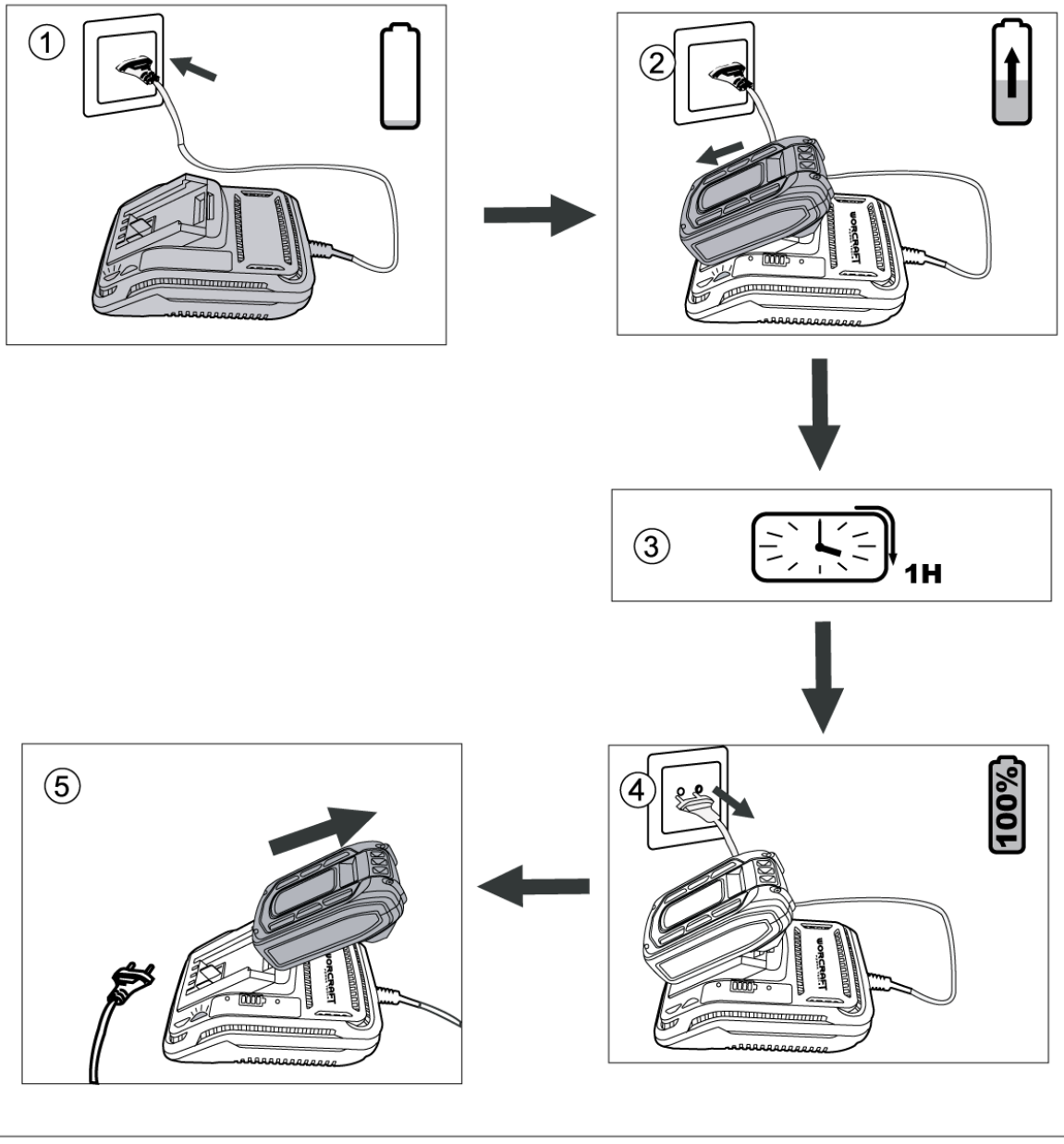

11

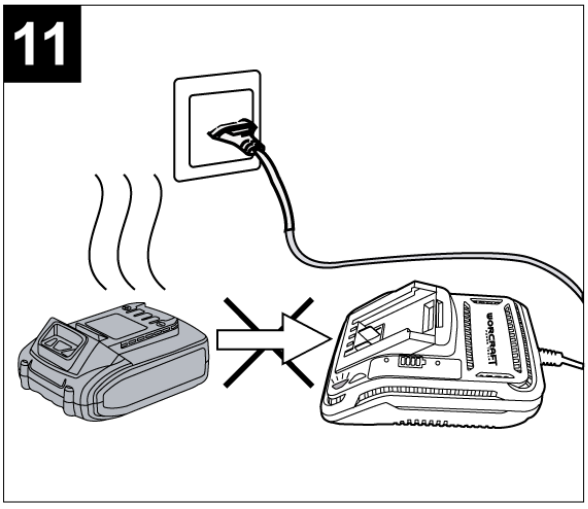

SK SLOVENSKÝ

AKUMULÁTOROVÝ BEZUHLIKOVÝ FUKÁR NA LÍSTIE

POUŽITIE

- Akumulátorvý fukár na lístie umožňuje prúdom vzduchu pohodlne odstrániť z vonkajších plôch napr. zvyšky trávy po kosení trávnika, piliny po rezaní dreva, suché ihličie či lístie a pod. Vďaka výkonnému bezuhlíkovému motoru a ergonomickému dizajnu poskytuje užívateľovi vysoký komfort pri práci.

Zariadenie používajte iba na predpísané účely. Akékoľvek iné použitie je považované za prípad nesprávneho použitia. Používateľ/obsluha a nie výrobca nesie zodpovednosť za akékoľvek poškodenie, alebo zranenia spôsobené týmto nesprávaným používaním. Majte na pamäti, že toto zariadenie nebolo navrhnuté pre komerčné alebo priemyselné používanie. Záruka nebude platná pokiaľ bude zariadenie používané na komerčné, priemyselné alebo podobné účely.

TECHNICKÉ PARAMETRE

Li-ion	**NAPÄTIE**	40 V	
	KAPACITA	4 Ah	
	OTÁČKY	**Štandardný režim**	6500 – 16500 ot./min
		Turbo režim	20000 ot./min
	RÝCHLOSŤ FÚKANIA VZDUCHU	**Štandardný režim**	83 – 180 km/h
		Turbo režim	220 km/h
	OBJEM FÚKANÉHO VZDUCHU	**Štandardný režim**	5,3 – 11,5 m^3/min
		Turbo režim	14,1 m^3/min
	VIBRÁCIE	2,168 m/s^2 Odchýlka (K) = 1,5 m/s^2	
	HLADINA AKUSTICKÉHO VÝKONU (L_{WA})	94,4 dB(A) Odchýlka (K) = 3 dB(A)	
	HLADINA AKUSTICKÉHO TLAKU (L_{pA})	84,6 dB(A) Odchýlka (K) = 3 dB(A)	
	HMOTNOSŤ	1,8 kg	

ČASTI VÝROBKU

1	Rukoväť	5	Slot pre vloženie akumulátora
2	Regulátor rýchlosti fúkania vzduchu	6	Podstavec
3	Tlačidlo turbo režimu	7	Vzduchová trubica
4	Spúšť	8	Koncentračná tryska

VYSVETLIVKY SYMBOLOV

	Všeobecné upozornenie na nebezpečenstvo.
	Prečítajte si návod na použitie.
	Existuje riziko vyhodenia predmetov ako sú napr. malé kamene, ktoré môžu ohroziť obsluhu alebo ostatných ľudí. **Upozornenie:** Počas prevádzky udržujte bezpečnú vzdialenosť od zariadenia.
	Udržujte ruky mimo rotujúceho ventilátora a ostatných pohyblivých častí.
	Nepracujte v daždi, ani nenechávajte zariadenie vonku ak prší.
CE	Výrobok je v súlade s platnými európskymi smernicami a bola vykonaná metóda hodnotenia zhody týchto smerníc.

	Nevyhadzujte do bežného domového odpadu. Namiesto toho, ekologicky prijateľnou cestou sa obráťte na recyklačne strediska. Prosím venujte starostlivosť ochrane životného prostredia.
	Noste ochranné rukavice.
	Noste chránič sluchu.
	Používajte ochranné pracovné okuliare.
	**UPOZORNENIE!** Pred začatím akejkoľvek kontroly alebo údržby, zariadenie vypnite a vytiahnite z neho akumulátor, aby ste zabránili jeho nechcenému spusteniu a následnému možnému poraneniu.
	Zaručená hladina akustického výkonu.
	Trieda ochrany III

VŠEOBECNÉ BEZPEČNOSTNÉ POKYNY PRE ELEKTRICKE NÁRADIE

- **UPOZORNENIE! Prečítajte si bezpečnostné upozornenia, inštrukcie, vyobrazenia a technické údaje poskytované s týmto elektrickým náradím.** Porušenie dodržiavania všetkých inštrukcií uvedených ďalej v texte môže mať za následok úraz elektrickým prúdom, požiar a/alebo ťažké ublíženie na zdraví.

1) BEZPEČNOSŤ PRACOVNÉHO PROSTREDIA:

- Pracovisko je potrebné udržiavať v čistote a dobre osvetlené. Neporiadok a tmavé priestory bývajú príčinou nehôd.
- Nepoužívajte elektrické náradie v prostredí, kde hrozí nebezpečenstvo výbuchu, kde sa vyskytujú horľavé kvapaliny, plyny alebo prach. V elektrickom náradí vznikajú iskry, ktoré môžu zapáliť prach alebo výpary.
- Pri používaní elektrického náradia zabráňte v prístupe deťom a ďalším osobám. Ak budete rušení, môžete stratiť kontrolu nad vykonávanou činnosťou.

2) ELEKTRICKÁ BEZPEČNOSŤ:

- Vidlica napájacieho kábla elektrického náradia musí zodpovedať sieťovej zásuvke. Nikdy akýmkoľvek spôsobom neupravujte el. prívodný kábel. Náradie, ktoré má na vidlici prívodnej šnúry ochranný kolík, nikdy nepripájajte rozdvojkami alebo inými adaptérmi. Nepoškodené vidlice a zodpovedajúce zásuvky znížia nebezpečenstvo úrazu elektrickým prúdom. Poškodené alebo zamotané prívodné káble zvyšujú nebezpečenstvo úrazu elektrickým prúdom. Ak sa sieťová šnúra poškodí, musí sa nahradiť osobitou sieťovou šnúrou, ktorú možno dostať u výrobcu alebo jeho obchodného zástupcu.
- Obsluha sa nesmie telom dotýkať uzemnených predmetov, ako je napr. potrubie, teleso ústredného vykurovania, sporáky a chladničky. Nebezpečenstvo úrazu elektrickým prúdom je väčšie, ak je vaše telo spojené zo zemou.
- Nevystavujte elektrické náradie dažďu, vlhku alebo vode. Elektrického náradia sa nikdy nedotýkajte mokrými rukami. Elektrické náradie nikdy neumývajte pod tečúcou vodou ani ho neponárajte do vody.
- Kábel sa nesmie nadmerne zaťažovať. Kábel nikdy nepoužívajte na prenášanie, ťahanie alebo vyťahovanie vidlice elektrického náradia. Kábel nesmie byť vystavený pôsobeniu tepla, oleja, ostrých hrán alebo pohyblivých dielov. Poškodené alebo zapletené káble zvyšujú riziko úrazu elektrickým prúdom.
- Nikdy nepracujte s náradím, ktoré má poškodený el. kábel príp. vidlicu, alebo spadlo na zem a je akýmkoľvek spôsobom poškodené.
- Pri používaní elektrického náradia vo vonkajšom prostredí používajte predlžovací kábel vhodný na vonkajšie použitie. Používanie šnúry vhodnej na vonkajšie použitie znižuje riziko úrazu elektrickým prúdom
- Ak používate elektrické náradie vo vlhkých priestoroch, používajte napájanie chránené prúdovým chráničom (RCD).Používanie RCD obmedzuje nebezpečenstvo úrazu elektrickým prúdom. Pojem „prúdový chránič (RCD)“ môže byť nahradený pojmom „hlavný istič obvodu (GFCI)“ alebo „istič unikajúceho prúdu (ELCB)“.
- Držte el. ručné náradie výlučne za izolované plochy určené na uchopenie, pretože pri prevádzke môže

dôjsť ku kontaktu rezacieho či vŕtacieho príslušenstva so skrytým vodičom alebo vlastnou šnúrou.

3) BEZPEČNOSŤ OSÔB:

- Pri používaní elektrického náradia buďte pozorní a ostražitý, venujte maximálnu pozornosť činnosti, ktorú práve prevádzate. Sústreďte sa na prácu. Nepracujte s elektrickým náradím ak ste unavení, alebo ste pod vplyvom drog, alkoholu alebo liekov. Aj chvíľková nepozornosť pri používaní elektrického náradia môže viest k vážnemu poraneniu osôb. Pri práci s el. náradím nejedzte, nepite a nefajčite.
- Používajte ochranné pomôcky. Vždy používajte ochranu očí. Používajte ochranné prostriedky odpovedajúce druhu práce, ktorú prevádzate. Ochranné pomôcky ako napr. respirátor, bezpečnostná obuv s protišmykovou úpravou, pokrývka hlavy alebo ochrana sluchu, používané v súlade s podmienkami práce, znižujú riziko poranenia osôb.
- Vyvarujte sa neúmyselnému zapnutiu el. náradia. Neprenášajte el. náradie, ktoré je pripojené k elektrickej sieti, s prstom na vypínači alebo na spúšti. Pred pripojením k elektrickému napätiu sa uistite, či vypínač alebo spúšť sú v polohe „vypnuté“. Prenášanie el. náradia s prstom na vypínači alebo pripájanie vidlice el. náradia do zásuvky zo zapnutým vypínačom môže byť príčinou vážnych úrazov.
- Pred zapnutím el. náradia odstráňte všetky nastavovacie kľúče a nástroje. Nastavovací kľúč alebo nástroj, ktorý zostane pripevnený k otáčajúcej sa časti elektrického náradia môže byť príčinou poranenia osôb.
- Vždy udržujte stabilný postoj a rovnováhu. Pracujte len tam, kam bezpečne dosiahnete. Nikdy nepreceňujte vlastnú silu. Nepoužívajte elektrické náradie, ak ste unavení.
- Obliekajte sa vhodným spôsobom. Používajte pracovné oblečenie. Nenoste voľné oblečenie ani šperky. Dbajte na to, aby sa vaše vlasy, oblečenie, rukavice alebo iná časť Vášho tela nedostala do prílišnej blízkosti rotujúcich alebo rozpálených časti el. náradia.
- Pripojte el. náradie k odsávaniu prachu. Ak má el. náradie možnosť pripojenia zariadenia na zachytávanie alebo odsávanie prachu, uistite sa, že došlo k jeho riadnemu pripojeniu a používaniu. Použitie takýchto zariadení môže obmedziť nebezpečenstvo vznikajúce prachom.
- Pevne upevnite obrobok. Použite stolársku svorku alebo zverák pre upevnenie obrobku, ktorý budete obrábať.
- Nepoužívajte akékoľvek náradie ak ste pod vplyvom alkoholu, drog, liekov alebo iných omamných či návykových látok.
- Zariadenie nie je určené na použitie osobami (vrátane detí) so zníženými fyzickými, zmyslovými alebo mentálnymi schopnosťami alebo s nedostatkom skúseností a znalostí, pokiaľ nie sú pod dozorom alebo nedostali pokyny ohľadom použitia zariadenia od osoby zodpovednej za ich bezpečnosť. Deti musia byť pod dozorom, aby ste sa uistili, že sa nehrajú so zariadením.

4) POUŽÍVANIE A ÚDRŽBA ELEKTRICKÉHO NÁRADIA:

- El. náradie vždy odpojte od el. siete v prípade akéhokoľvek problému pri práci, pred každým čistením alebo údržbou, pri každom presune a pri ukončení činnosti! Nikdy nepracujte s el. náradím, ak je akýmkoľvek spôsobom poškodené.
- Ak začne náradie vydávať abnormálny zvuk alebo zápach, okamžite ukončite prácu.
- Elektrické náradie nepreťažujte. Elektrické náradie bude pracovať lepšie a bezpečnejšie, ak s ním budete pracovať v otáčkach, pre ktoré bolo navrhnuté. Používajte správne náradie, ktoré je určené pre danú činnosť. Vhodné náradie bude dobre a bezpečne vykonávať prácu, pre ktorú bolo vyrobené.
- Nepoužívajte elektrické náradie, ktoré nemožno bezpečne zapnúť a vypnúť ovládacím vypínačom. Používanie takého náradia je nebezpečné. Poškodený vypínač musí byť opravený certifikovaným servisom.
- Odpojte náradie od elektrickej siete predtým, než začnete prevádzať jeho nastavenie, výmenu príslušenstva alebo údržbu. Toto opatrenie obmedzí nebezpečenstvo náhodného spustenia.
- Nepoužívané elektrické náradie uschovajte tak, aby bolo mimo dosahu detí a nepovolaných osôb. Elektrické náradie v rukách neskúsených užívateľov môže byť nebezpečné. Elektrické náradie skladujte na suchom a bezpečnom mieste.
- Starostlivo udržujte elektrické náradie v dobrom stave. Pravidelne kontrolujte nastavenie pohybujúcich sa častí a ich pohyblivosť. Kontrolujte či nedošlo k poškodeniu ochranných krytov alebo iných častí, ktoré môžu ohroziť bezpečnú funkciu elektrického náradia. Ak je náradie poškodené, pred ďalším použitím zaistite jeho

opravu. Mnoho úrazov je spôsobené nesprávnou údržbou elektrického náradia.
- Rezacie nástroje udržujte ostré a čisté. Správne udržované a naostrené nástroje uľahčujú prácu, obmedzujú nebezpečenstvo úrazu a práca s nimi sa lepšie kontroluje. Použitie iného príslušenstva než toho, ktoré je uvedené v návode na obsluhu alebo doporučené dovozcom môže spôsobiť poškodenie náradia a byť príčinou úrazu.
- Elektrické náradie, príslušenstvo, pracovné nástroje atď. používajte v súlade s týmito pokynmi a takým spôsobom, ktorý je predpísaný pre konkrétne elektrické náradie a to s ohľadom na dané podmienky práce a druh prevádzanej práce. Používanie náradia na iné účely, než pre aké je určené, môže viesť k nebezpečným situáciám.

5) POUŽÍVANIE AKUMULÁTOROVÉHO NÁRADIA:
- Pred vložením akumulátoru sa uistite, že je vypínač v polohe „0-vypnuté“. Vloženie akumulátoru do zapnutého náradia môže byť príčinou nebezpečných situácii.
- K nabíjaniu akumulátora používajte len nabíjačky predpísané výrobcom. Použitie nabíjačky pre iný typ akumulátoru môže mať za následok jeho poškodenie a vznik požiaru.
- Používajte iba akumulátory určené pre dané náradie. Použitie iných akumulátorov môže byť príčinou úrazu alebo vzniku požiaru.
- Ak nie je akumulátor používaný, uschovávajte ho oddelene od kovových predmetov ako sú svorky, kľúče, skrutky a iné drobné kovové predmety, ktoré by mohli spôsobiť spojenie jedného kontaktu akumulátoru s druhým. Vyskratovanie akumulátoru môže zapríčiniť úraz, popáleniny alebo vznik požiaru.
- S akumulátormi zaobchádzajte šetrne. Pri nešetrnom zaobchádzaní môže z akumulátoru uniknúť chemická látka. Vyvarujte sa kontaktu s ňou. Ak predsa dôjde ku kontaktu s touto chemickou látkou, vymyte postihnuté miesto prúdom tečúcej vody. Ak sa chemická látka dostane do očí, vyhľadajte ihneď lekársku pomoc. Chemická látka z akumulátoru môže spôsobiť vážne poranenie.
- Akumulátor alebo náradie sa nesmie vystavovať ohňu alebo nadmernej teplote. Vystavenie ohňu alebo teplote vyššej ako 130°C môže spôsobiť výbuch.
- Akumulátor alebo náradie, ktoré sú poškodené alebo prestavané, sa nesmie používať. Poškodené alebo upravené akumulátory sa môžu chovať nepredvídateľne, a môžu tak spôsobiť oheň, výbuch alebo nebezpečenstvo úrazu.

6) SERVIS:
- Servis elektrického náradia zverte kvalifikovanému opravárovi. Môžu sa používať iba rovnaké náhradné diely. Zaručíte tak, že bude zachovaná bezpečnosť elektrického náradia.

BEZPEČNOSTNÉ POKYNY PRE AKUMULÁTOROVÝ FUKÁR NA LÍSTIE

- Akumulátorový fukár na lístie nie je určený na používanie osobami (vrátane detí), ktorým fyzická, zmyslová alebo mentálna neschopnosť či nedostatok skúseností a znalostí zabraňuje v bezpečnom používaní výrobku, ak na ne nebude dohliadané alebo ak neboli inštruované ohľadom použitia spotrebiča osobou zodpovednou za ich bezpečnosť. Dávajte pozor na deti, aby ste zabezpečili, že sa nebudú môcť s výrobkom hrať.
- Obsluhujúca osoba alebo užívateľ je zodpovedný za úrazy a škody spôsobené iným osobám alebo za škody na ich majetku.
- Počas používania náradia sa nesmú zdržiavať v okruhu 5 metrov žiadne iné osoby ani zvieratá. Obsluhujúca osoba je vo svojom pracovnom okruhu zodpovedná za iné osoby.
- Akumulátorový fukár na lístie používajte iba za denného svetla alebo pri dobrom umelom osvetlení.
- Akumulátorový fukár na lístie nepoužívajte za zlých poveternostných podmienok, predovšetkým vtedy, keď sa blíži búrka.
- Nepracujte s akumulátorovým fukárom na lístie vtedy, keď ste bosý, alebo keď máte obuté otvorené sandále. Pri práci noste vždy pevnú obuv a dlhé nohavice.
- Dávajte pozor na to, aby Vám voľné kúsky odevu alebo dlhé vlasy nevtiahlo do otvorov vstupu vzduchu, pretože by to mohlo mať za následok zranenie.
- Akumulátorový fukár používajte iba s namontovaným nadstavcom.

- Dávajte pozor na to, aby ste na šikmej ploche stúpili pri každom kroku bezpečne.
- Všetky otvory vzduchového chladenia udržiavajte bez nečistôt.
- V žiadnom prípade nefúkajte nečistotu/lístie do toho smeru, kde sa nachádzajú nejaké osoby.
- V žiadnom prípade neprechádzajte so spustením strojom ponad štrkové chodníky alebo cesty. Ani neodkladajte spustený stroj na štrkový povrch.
- Pri práci choďte v žiadnom prípade nebehajte.
- V žiadnom prípade nerobte na stroji nejaké zmeny. Nedovolené zmeny by mohli negatívne ovplyvniť bezpečnosť Vášho stroja a mať za následok zvýšenie hluku a vibrácií.
- Akumulátorový fukár na lístie vypnite a vytiahnite akumulátor zo stroja:
a) vždy vtedy, keď sa od stroja vzdialite,
b) keď chcete odstrániť nečistoty blokujúce stroj,
c) keď budete stroj kontrolovať, čistiť, alebo na ňom niečo iné robiť (opravovať ho),
d) ak začne nezvyčajne vibrovať (okamžite skontrolujte).

BEZPEČNOSTNÉ POKYNY PRE AKUMULÁTOR A NABÍJAČKU

- Pred prvým použitím akumulátora a nabíjačky si pozorne prečítajte návod na obsluhu.
1. Overte, či elektrický prúd, ktorý je k dispozícií vo vašej sieti, je zhodný s tým, ktorý je uvedený na nabíjačke akumulátora.
2. Nedovoľte aby vlhkosť, dážď či striekajúca voda dosiahli na miesto nabíjania akumulátora.
3. Nenabíjajte akumulátor, keď je teplota pod 10 °C alebo nad 40 °C. Nabíjanie akumulátora pri extrémnych teplotách môže znížiť jeho životnosť.
4. S poškodeným akumulátorom, ktorý už nemožno nabiť, treba zaobchádzať ako s nebezpečným odpadom. Neodhadzujte akumulátor do smetí, ohňa ani vody.
5. Používajte len akumulátor a nabíjačku schválenú výrobcom pre použitie v daných zariadeniach.
6. Udržujte nabíjačku čistú, mimo prachu a nečistôt.
7. Vždy odstráňte akumulátor pred opravou zariadenia.
8. Prekryte kontakty akumulátora, aby ste predišli skratu.
9. Vyhnite sa nebezpečenstvu výbuchu!
10. Nefajčite počas nabíjania akumulátora alebo na mieste jeho uskladnenia. Z pokazených akumulátorov môže unikať výbušný plyn vodík ktorý sa môže vznietiť od otvoreného plameňa alebo iskry.
11. V prípade požiaru sa snažte uhasiť oheň.
12. Akumulátor a nabíjačka sa priebehu nabíjania mierne zahrievajú.

Chemické nebezpečenstvo:
Neotvárajte obal akumulátora. Chráňte akumulátor pred nárazom. Ak dôjde k vytečeniu elektrolytu z akumulátora, je nevyhnutné zabrániť styku s pokožkou. Ak predsa príde ku kontaktu elektrolytu s pokožkou, opláchnite postihnuté miesto ihneď s vodou. V prípade, že sa vám elektrolyt dostane do očí, okamžite vyhľadajte lekára.

Nabíjanie:
Pripojte k zdroju napájania 230 V a spojte nabíjací kábel s nabíjacím modulom. Vložte batériu do nabíjačky, uistite sa, že je polarita (+ / -) správna! Keď je batéria nabíjaná, svieti červená kontrolka. Dôležité: ak sa červená kontrolka nerozsvieti okamžite po vložení batérie, ktorá bola práve používaná, odpojte batériu a vložte ju po niekoľkých minútach do nabíjačky späť. Bežný čas nabíjania je okolo 1 – 1,5 hodín. Po tejto dobe nabíjacie zariadenie zaistí, že sa dosiahol plne nabitého stavu. Batéria je tepelnou poistkou chránená proti prebitiu, preto môže v nabíjačke zostať dlhší čas bez poškodenia (však, nie dlhšie ako 24 hodín). Zahriatie batérie a nabíjacieho zariadenia na konštantnú teplotu je normálne a nie je známkou poškodenia. Podstatne skrátený prevádzkový čas batérie znamená, že musí byť batéria vymenená**.**

POUŽITIE A MONTÁŽ

Pred začatím montáže, zariadenie vypnite a vytiahnite akumulátor zo zariadenia, aby ste zabránili jeho nechcenému spusteniu a následnému možnému poraneniu.

MONTÁŽ TRYSKY A VZDUCHOVEJ TRUBICE (OBR. 3)

- Vzduchovú trubicu (7) na fukár namontujete bez nutnosti použitia akéhokoľvek náradia.
- Nasuňte vzduchovú trubicu na telo fukára a otočte ju proti smeru hodinových ručičiek až kým nezapadne zaisťovacie tlačidlo.
- Rovnakým spôsobom namontujte na vzduchovú trubicu koncentračnú trysku (8).

*****POZNÁMKA:*** *Koncentračná tryska sa používa na zvýšenie prúdenia vzduchu v ťažko dostupných miestach, ako sú kvetinové záhony, pod terasami a pod.)*

KONTROLA STAVU AKUMULÁTORA (OBR. 4 a 5)

- Stlačte tlačidlo na akumulátore – rozsvieti sa svetlo a zobrazí sa úroveň nabitia akumulátora.

POČET SVIETIACÍCH LED NA UKAZOVATELI	ZOSTÁVAJÚCA KAPACITA AKUMULÁTORA
0	< 10%
1	10% až 25%
2	25% až 50%
3	50% až 75%
4	75% až 100%

MONTÁŽ/DEMONTÁŹ AKUMULÁTORA (OBR. 6)

- Akumulátor vložte do zariadenia v smere zobrazenom na obrázku.
- Pre vybratia akumulátora stlačte uvoľňovacie tlačidla a následne akumulátor vyberte zo zariadenia potiahnutím smerom dozadu.

ZAPNUTIE A VYPNUTIE STROJA (OBR. 7)

- VAROVANIE! Nemierte otvorom trubice na seba alebo na iné osoby.
- Zapnutie: Stlačte spúšť (4). Čím silnejšie spúšť stlačíte, tým vyšší bude objem fúkaného vzduchu.
- Vypnutie: Uvoľnite spúšť (4).

NASTAVENIE RÝCHLOSTI FÚKANIA VZDUCHU (OBR. 8)

- Rýchlosť fúkania vzduchu je možné plynule nastaviť pomocou regulátora. Po nastavení zostane spúšť v nastavenej polohe a môžete pracovať pri zvolenej rýchlosti.

NASTAVENIE TURBO REŽIMU (OBR. 8)

- Pri fúkaní ťažkého alebo mokrého lístia, prípadne v ťažko prístupných miestach, je potrebný vyšší výkon.
- Stlačte tlačidlo turbo režimu (3) a spustite intenzívny nárazový prúd vzduchu.
- Pre prevádzku stroja v nepretržitom turbo režime je potrebné tlačidlo turbo režimu držať stlačené.

ODPORÚČANÉ RADY:

- Akumulátorový fukár používajte iba vo vonkajšom prostredí. Pri použití fukára dôjde k zvíreniu prachu, ktorého vdychovanie je zdraviu škodlivé a ktorý môže vniknúť do očí. Vyvarujte sa vdychovania prachu. Pri používaní stroja aj vo vonkajšom prostredí buďte opatrní a po celý čas práce so strojom používajte ochranu sluchu, dýchacích ciest a očí, pracovné rukavice, pracovnú obuv a dlhé nohavice. O vhodnosti ochranného prostriedku sa informujte v obchode s osobnými ochrannými prostriedkami. Vystavenie vyššej hodnote hluku môže spôsobiť trvalé poškodenie sluchu.
- Dávajte pozor na to, kam mierite prúdom vzduchu, ktorý by mohol pohnúť ťažkými materiálmi alebo spôsobiť úraz či materiálnu škodu.
- Pred začatím práce poriadne skontrolujte pracovnú plochu. Odstráňte všetky predmety, ktoré by fukár mohol odhodiť, alebo ktoré by mohli fukár upchať či sa v ňom vzpriečiť.
- Nezhŕňajte dohromady žiadne horúce, horľavé ani výbušné materiály.
- Na uvoľnenie nečistôt použite hrable alebo metlu.
- Pri práci v prašnom prostredí mierne navlhčite povrch vodou.
- Akumulátorovým fukárom pohybujte zo strany na stranu pri prirodzenom postoji obsluhy a primerane

rýchlou chôdzou vyfúkavajte materiál pred sebou, aby za vami bola čistá plocha. Materiál nafúkajte do určitej oblasti alebo miesta, z ktorého je možné ho ľahko odpratať.
- Nikdy nefúkajte materiál v smere blízkosti stojacich osôb či domácich zvierat.
- Aby ste zabránili rozptýleniu odstraňovaného materiálu. Vykonávajte fúkanie od okraja nikdy nie zo stredu.

ÚDRŽBA

- Pred začatím akejkoľvek kontroly alebo údržby, stroj vypnite a vytiahnite akumulátor zo stroja.
- Akumulátorový fukár lístia dôkladne vyčistite po každom použití. Ak nečistoty nemožno odstrániť, použite mäkkú handričku navlhčenú v mydlovej vode. Nikdy nepoužívajte čistiace prostriedky alebo rozpúšťadlá ako je benzín, alkohol, čpavok a pod.! Tieto rozpúšťadlá môžu poškodiť plastové časti výrobku.
- Pravidelne kontrolujte svoje zariadenie a keď zistíte, že niektoré súčiastky sú opotrebované alebo poškodené, preventívne ich kvôli vlastnej bezpečnosti vymeňte. Opotrebené či poškodené časti stroja sa môžu vymeniť iba v autorizovanom servise alebo ich výmenu zaistí predajca.
- Postarajte sa o to, aby boli použité originálne náhradné súčiastky značky Worcraft.

OCHRANA ŽIVOTNÉHO PROSTREDIA



Symbol prečiarknutej nádoby na odpad na produktoch alebo v sprievodných dokumentoch znamená, že použité elektrické a elektronické výrobky nesmú byť pridané do bežného komunálneho odpadu. Pre správnu likvidáciu, obnovu a recykláciu doručte tieto výrobky na určené zberné miesta, kde budú prijaté zdarma. Alternatívne v niektorých krajinách môžete vrátiť svoje výrobky miestnemu predajcovi pri kúpe ekvivalentného nového produktu. Správnou likvidáciou tohto produktu pomôžete zachovať cenné prírodné zdroje a napomáhate prevencii potenciálnych negatívnych dopadov na životné prostredie a ľudské zdravie, čo by mohli byť dôsledky nesprávnej likvidácie odpadov. Ďalšie podrobnosti si vyžiadajte od miestneho úradu alebo najbližšieho zberného miesta. Pri nesprávnej likvidácii tohto druhu odpadu môžu byť v súlade s národnými predpismi udelené pokuty.

WORCRAFT
GARDEN TOOLS

Záručný list / Warranty

Výrobné číslo:	Dátum predaja:	Podpis a pečiatka predajcu:

Meno zákazníka (názov firmy):	Adresa zákazníka (sídlo firmy):

Zákazník svojím podpisom potvrdzuje, že mu bolo zariadenie predvedené a vysvetlené, že bol oboznámený s návodom na obsluhu, nasadením a užívaním stroja a že mu zariadenie bolo vydané kompletné.	Podpis zákazníka:

Záznamy o reklamáciách- záručných opravách

Dátum prijatia reklamácie:	Dátum ukončenia reklamácie:	Evidenčné číslo reklamácie:	Podpis prevedenej záručnej opravy (Záznam o neoprávnenej reklamácie)	Pečiatka servisného technika:

Podmienky záruky

1. Dodávateľ poskytuje na tento výrobok záručnú dobu uvedenú v tomto záručnom liste za podmienok dodržania spôsobu používania a skladovania výrobku v súlade s platnými predpismi a normami, ako i návodom na obsluhu. Záručná doba začína plynúť od dátumu predaja konečnému spotrebiteľovi. Záruka na batérie je 12 mesiacov

2. Zákazník je povinný odovzdať tento výrobok na opravu v dodanom stave vrátane všetkých jeho častí (vrátane príslušenstva), a to s potvrdeným záručným listom. Záruka sa vzťahuje na vady materiálu, výrobné vady a vady spôsobené montážou, práce, úpravy alebo zásahom inej osoby alebo organizácie nepovolanej servisným strediskom. Presne stanovený rozsah opráv a nárokov je uvedený v tomto záručnom liste.

3. Záručná doba sa predlžuje o dobu, počas ktorej bol výrobok v záručnej oprave. Záručnú opravu vykonávajú len autorizované servisné strediská dodávateľa.

4. Záruka sa nevzťahuje na:

- bežné opotrebenie dielov v dôsledku prevádzky, vrátane: tesnení, gufera, ložísk, tesniacich púzdier, spojok, remeňov a iných opotrebiteľných súčiastok; - poškodenie spôsobené nesprávnym používaním, servisovaním, údržbou alebo inštaláciou v rozpore s návodom na obsluhu; poškodenia vyplývajúce z úmyselného konania, prípadne inštalácie či prevádzkovania výrobku v prostredí, ktoré nevyhovuje technickým požiadavkám; - poškodenie spôsobené prírodnými živelnými udalosťami, nedodržaním predpísaných intervalov údržby či servisných prehliadok (najmä v súvislosti s výmenou opotrebovaných častí a opotrebovanými dielmi), alebo preťažením výrobku; - poškodenia vzniknuté v dôsledku neodbornej servisnej prehliadky (napr. pri zásahu vlastných mechanikov zákazníka mimo autorizovaných servisných stredísk alebo pri používaní nevhodných náhradných dielov či neodbornom zásahu do konštrukcie a elektrických častí výrobku). - znečistený výrobok, napríklad od prevádzkových kvapalín (olej, benzín) alebo exkrementov z čerpadiel a podobných zariadení, ktoré znemožňujú bežnú diagnostiku a servis - výrobok vystavený nevhodnému prostrediu (nadmerná vlhkosť, teplo, prach, chemikálie),

5. Záruka sa uplatňuje podľa týchto podmienok:

- Pri uplatnení reklamácie je reklamujúci povinný predložiť záručný list spolu s dokladom o kúpe výrobku, doklad o záručnej prehliadke a doklad o servisných úkonoch vykonaných v autorizovanom servisnom stredisku.
- Záruka platí len za predpokladu, že zákazník splnil všetky podmienky údržby uvedené v návode na obsluhu a servisnej knižke.
- Autorizované servisné stredisko vykoná zhodnotenie vady; ak je vada uznaná ako záručná (výrobné alebo materiálové vady, pri dodržaní návodu na údržbu a obsluhu), servisy vykonajú bezplatnú opravu alebo výmenu vadnej časti.
- Oprava sa vyznačí v záručnom liste (dátum, druh opravy, podpis a pečiatka autorizovaného servisu). Nedodanie dokladov o servisných prehliadkach a nepreukázanie pravidelnej údržby môže viesť k zamietnutiu záručného nároku.

6. Servisné stredisko je povinné zabezpečiť:

- vykonanie záručných opráv v primeranej lehote (zákon stanovuje lehotu 30 dní odo dňa uplatnenia reklamácie na odstránenie vady); - bezplatnú náhradnú časť alebo výmenu vadnej časti (vrátane práce a materiálu) v súlade s platnými postupmi a legislatívou SR; - uplatnenie nároku na náhradu prepravného v prípade, že výrobok musí byť zaslaný do autorizovaného servisu mimo miesta dodania výrobku; - vyhotovenie protokolu o prevzatí, oprave a vrátení výrobku.

7. Bežné opotrebenie dielov sa považuje za výkon opotrebiteľná životnosť dielov v závislosti od spôsobu používania (ozubené ložiská, rebrá, spojky, tesnenia, ložiská, reťaze, remene, gufera, tesnenia, prevodovky atď.). Tieto diely nie sú predmetom reklamácie, ak ide o opotrebovanie bežnej životnosti (platí aj pri nesprávnej údržbe). Záruka sa nevzťahuje na takéto opotrebovanie.

8. Predĺžená záruka na motor zariadenia (stroja)

- Na motor zariadenia sa poskytuje predĺžená záručná doba v trvaní 5 rokov odo dňa predaja. - Táto rozšírená záruka sa vzťahuje výlučne na výrobné a materiálové vady motora, ktoré sa prejavia pri bežnom, správnom používaní a pri dodržaní všetkých predpísaných podmienok údržby (v návode na obsluhu). - Záruka na motor nezahŕňa škody a poruchy spôsobené: 1. nesprávnou inštaláciou, nesprávnym nastavením alebo nesprávnou údržbou motora, 2. nedodržaním intervalov pravidelných servisných prehliadok motora (vrátane výmeny oleja, filtrov, tesnení a iných opotrebiteľných častí), 3. prevádzkovaním motora mimo povolených prevádzkových parametrov (napätie, teplota, vlhkosť a pod.), 4. mechanickým poškodením či zásahom nepovolanej osoby, 5. prírodnými živlami alebo inými externými vplyvmi (napr. zaplavenie, požiar, úder blesku). - V prípade uznania reklamácie na motor v rámci predĺženej záruky je autorizované servisné stredisko (alebo jeho poverená sieť) povinné bezplatne odstrániť vadu (oprava alebo výmena celého motoru podľa rozhodnutia servisného technika). - Pre uplatnenie nároku z tejto rozšírenej záruky je potrebné: 1. predložiť originál záručného listu, doklad o kúpe zariadenia a doklad o pravidelných servisných prehliadkach motora (spravidla raz ročne alebo v intervaloch stanovených výrobcom motora), 2. preukázať, že motor bol prevádzkovaný v súlade s návodom na obsluhu a technickými predpismi (t. j. nie je dôsledkom nesprávnej údržby či prevádzkovania mimo technických parametrov), 3.dodať motor na posúdenie do autorizovaného servisného strediska. -Pri nezodpovednom zaobchádzaní, modifikácii motora, používaní nevhodných náhradných dielov alebo pri odhalenom pokuse o zásah nepovolanou osobou sa rozšírená záruka na motor ruší.- Táto rozšírená záruka je nad rámec zákonnej záruky 24 mesiacov podľa Občianskeho zákonníka (zákon č. 40/1964 Zb.) a zákona o ochrane spotrebiteľa (zákon č. 250/2007 Z. z.), a nezužuje práva spotrebiteľa vyplývajúce zo zákonnej záruky.

9. Servisné prehliadky servisných dielov:

- Pravidelné servisné prehliadky musia byť vykonané v autorizovaných servisných strediskách dodávateľa, v súlade s pokynmi výrobcu (intervaly a rozsah prác uvedené v servisnej knižke konkrétneho výrobku). - Originálne náhradné diely a spotrebný materiál sa nesmú zamieňať za náhradné diely iných výrobcov, ktoré nezaručujú rovnakú spoľahlivosť a bezpečnosť.

10. Spôsob a miesto uplatnenia reklamácie:

- Reklamáciu možno uplatniť na ktoromkoľvek autorizovanom servisnom stredisku dodávateľa. - Pri uplatnení reklamácie je potrebné predložiť: 1. originál záručného listu so všetkými vyplnenými a potvrdenými položkami, 2. doklad o kúpe (faktúra, bloček),3. doklad o pravidelných servisných prehliadkach (pečiatky a podpisy servisných technikov), 4. v prípade reklamácie motora – doklad o servisných prehliadkach motora. - Ak reklamácia spĺňa podmienky záručnej opravy, autorizované servisné stredisko zabezpečí odstránenie závady bezplatne vrátane práce a materiálu. - Dodávateľ zabezpečí vybavenie reklamácie v lehote 30 dní odo dňa prevzatia reklamovaného výrobku a podkladov.

Poznámka: Predĺžená záruka na motor zariadenia je komerčnou (nadštandardnou) zárukou poskytovanou výrobcom nad rámec zákonnej záruky 24 mesiacov. Zákonná záruka 24 mesiacov sa vzťahuje na celý výrobok (vrátane motora), a práva spotrebiteľa z nej vyplývajúce nemožno obmedziť. Predĺžená záruka na motor nijako neovplyvňuje ani nekráti zákonné nároky spotrebiteľa vyplývajúce z Občianskeho zákonníka (zákon č. 40/1964 Zb.) ani z zákona o ochrane spotrebiteľa (zákon č. 250/2007 Z. z.).

ZÁRUČNÝ A POZÁRUČNÝ SERVIS VYKONÁVA SPLNOMOCNENÝ ZÁSTUPCA VÝROBCU

Splnomocnený zástupca výrobcu: Slovakia Trend Export-Import s.r.o., Michalovská 87/1414, 073 01 Sobrance
Fax: **(056) 652-2329** Tel: **0915 392 687** E-mail: **servis@slovakia-trend.sk**

CZ **ČESKY**

AKUMULÁTOROVÝ BEZÚHLIKOVÝ FUKÁŘ NA LISTÍ

POUŽITÍ

- Akumulátorový fukar na listí umožňuje proudem vzduchu pohodlně odstranit z vnějších ploch například. zbytky trávy po sečení trávníku, piliny po řezání dřeva, suché jehličí či listí a pod. Díky výkonnému bezuhlíkovému motoru a ergonomickému designu poskytuje uživateli vysoký komfort při práci.

Zařízení používejte pouze k předepsaným účelům. Jakékoli jiné použití je považováno za případ nesprávného použití. Uživatel/obsluha a nikoli výrobce nese odpovědnost za jakékoli poškození nebo zranění způsobená tímto nesprávným používáním. Mějte na paměti, že toto zařízení nebylo navrženo pro komerční nebo průmyslové používání. Záruka nebude platná pokud bude zařízení používáno pro komerční, průmyslové nebo podobné účely.

TECHNICKÉ PARAMETRY

Li-ion	**NAPĚTÍ**	40 V	
	KAPACITA	4 Ah	
	OTÁČKY	**Standardní režim**	6500 – 16500 ot./min
		Turbo režim	20000 ot./min
	RYCHLOST FOUKÁNÍ VZDUCHU	**Standardní režim**	83 – 180 km/h
		Turbo režim	220 km/h
	OBJEM FOUKANÉHO VZDUCHU	**Standardní režim**	5,3 – 11,5 m^3/min
		Turbo režim	14,1 m^3/min
	VIBRACE	2,168 m/s^2 Odchylka (K) = 1,5 m/s^2	
	HLADINA AKUSTICKÉHO VÝKONU (L_{WA})	94,4 dB(A) Odchylka (K) = 3 dB(A)	
	HLADINA AKUSTICKÉHO TLAKU (L_{pA})	84,6 dB(A) Odchylka (K) = 3 dB(A)	
	HMOTNOST	1,8 kg	

ČÁSTI VÝROBKU

1	Rukojeť	5	Slot pro vložení akumulátoru
2	Regulátor rychlosti foukání vzduchu	6	Podstavec
3	Tlačítko turbo režimu	7	Vzduchová trubice
4	Spoušť	8	Koncentrační tryska

VYSVĚTLIVKY SYMBOLŮ

	Všeobecné upozornění na nebezpečí.
	Přečtěte si návod k použití.
	Existuje riziko vyhození předmětů jako malé kameny, které mohou ohrozit obsluhu nebo ostatní lidi. **Upozornění:** Během provozu udržujte bezpečnou vzdálenost od zařízení.
	Udržujte ruce mimo rotující ventilátor a ostatní pohyblivé části.
	Nepracujte v dešti, ani nenechávejte zařízení venku pokud prší.
CE	Výrobek je v souladu s platnými evropskými směrnicemi a byla provedena metoda hodnocení shody těchto směrnic.

	Nevyhazujte do běžného domovního odpadu. Místo toho, ekologicky přijatelnou cestou se obraťte na recyklační střediska. Prosím věnujte péči ochraně životního prostředí.
	Noste ochranné rukavice.
	Noste chránič sluchu.
	Používejte ochranné pracovní brýle.
	**UPOZORNĚNÍ!** Před zahájením jakékoli kontroly nebo údržby, zařízení vypněte a vytáhněte z něj akumulátor, abyste zabránili jeho nechtěnému spuštění a následnému možnému poranění.
	Zaručená hladina akustického výkonu.
	Třída ochrany III

VŠEOBECNÉ BEZPEČNOSTNÍ POKYNY PRO ELEKTRICKÉ NÁŘADÍ

- UPOZORNĚNÍ! Přečtěte si bezpečnostní upozornění, instrukce, vyobrazení a technické údaje poskytované s tímto elektrickým nářadím. Porušení dodržování všech instrukcí uvedených dále v textu může mít za následek úraz elektrickým proudem, požár a/nebo těžké ublížení na zdraví.

1) BEZPEČNOST PRACOVNÍHO PROSTŘEDÍ:

- Pracoviště je třeba udržovat v čistotě a dobře osvětlené. Nepořádek a tmavé prostory bývají příčinou nehod.
- Nepoužívejte elektrické nářadí v prostředí, kde hrozí nebezpečí výbuchu, kde se vyskytují hořlavé kapaliny, plyny nebo prach. V elektrickém nářadí vznikají jiskry, které mohou zapálit prach nebo výpary.
- Při používání elektrického nářadí zabraňte v přístupu dětem a dalším osobám. Pokud budete rušeni, můžete ztratit kontrolu nad vykonávanou činností.

2) ELEKTRICKÁ BEZPEČNOST:

- Vidlice napájecího kabelu elektrického nářadí musí odpovídat síťové zásuvce. Nikdy jakýmkoli způsobem neupravujte el. přívodní kabel. Nářadí, které má na vidlici přívodní šňůry ochranný kolík, nikdy nepřipojujte rozdvojkami nebo jinými adaptéry. Nepoškozené vidlice a odpovídající zásuvky sníží nebezpečí úrazu elektrickým proudem. Poškozené nebo zamotané přívodní kabely zvyšují nebezpečí úrazu elektrickým proudem. Pokud se síťová šňůra poškodí, musí být nahrazena zvláštní síťovou šňůrou, kterou lze dostat u výrobce nebo jeho obchodního zástupce.
- Obsluha se nesmí tělem dotýkat uzemněných předmětů, jako je např. potrubí, těleso ústředního vytápění, sporáky a chladničky. Nebezpečí úrazu elektrickým proudem je větší, pokud je vaše tělo spojeno se zemí.
- Nevystavujte elektrické nářadí dešti, vlhku nebo vodě. Elektrického nářadí se nikdy nedotýkejte mokrýma rukama. Elektrické nářadí nikdy nemyjte pod tekoucí vodou ani jej neponořujte do vody.
- Kabel se nesmí nadměrně zatěžovat. Kabel nikdy nepoužívejte k přenášení, tahání nebo vytahování vidlice elektrického nářadí. Kabel nesmí být vystaven působení tepla, oleje, ostrých hran nebo pohyblivých dílů. Poškozené nebo zapletené kabely zvyšují riziko úrazu elektrickým proudem.
- Nikdy nepracujte s nářadím, které má poškozený el. kabel příp. vidlici, nebo spadlo na zem a je jakýmkoli způsobem poškozeno.
- Při používání elektrického nářadí ve venkovním prostředí používejte prodlužovací kabel vhodný pro venkovní použití. Používání šňůry vhodné pro venkovní použití snižuje riziko úrazu elektrickým proudem.
- Používáte-li elektrické nářadí ve vlhkých prostorách, používejte napájení chráněné proudovým chráničem (RCD). Používání RCD omezuje nebezpečí úrazu elektrickým proudem. Pojem „proudový chránič (RCD)“ může být nahrazen pojmem „hlavní jistič obvodu (GFCI)“ nebo „jistič unikajícího proudu (ELCB)“.
- Držte el. ruční nářadí výlučně za izolované plochy určené k uchopení, neboť při provozu může dojít ke kontaktu řezacího či vrtacího příslušenství se skrytým vodičem nebo vlastní šňůrou.

3) BEZPEČNOST OSOB:

- Při používání elektrického nářadí buďte pozorní a ostražití, věnujte maximální pozornost činnosti, kterou právě provádíte. Soustřeďte se na práci. Nepracujte s elektrickým nářadím pokud jste unavení, nebo jste pod vlivem drog, alkoholu nebo léků. I chvilková nepozornost při používání elektrického nářadí může vést k vážnému poranění osob. Při práci s el. nářadím nejezte, nepijte a nekuřte.
- Používejte ochranné pomůcky. Vždy používejte ochranu očí. Používejte ochranné prostředky odpovídající druhu práce, kterou provádíte. Ochranné pomůcky jako respirátor, bezpečnostní obuv s protiskluzovou úpravou, pokrývka hlavy nebo ochrana sluchu, používané v souladu s podmínkami práce, snižují riziko poranění osob.
- Vyvarujte se neúmyslnému zapnutí el. nářadí. Nepřenášejte el. nářadí, které je připojeno k elektrické síti, s prstem na spínači nebo na spoušti. Před připojením k elektrickému napětí se ujistěte, zda vypínač nebo spoušť jsou v poloze „vypnuto“. Přenášení el. nářadí s prstem na spínači nebo připojování vidlice el. nářadí do zásuvky se zapnutým spínačem může být příčinou vážných úrazů.
- Před zapnutím el. nářadí odstraňte všechny seřizovací klíče a nástroje. Nastavovací klíč nebo nástroj, který zůstane připevněn k otáčející se části elektrického nářadí může být příčinou poranění osob.
- Vždy udržujte stabilní postoj a rovnováhu. Pracujte jen tam, kam bezpečně dosáhnete. Nikdy nepřeceňujte vlastní sílu. Nepoužívejte elektrické nářadí, jste-li unaveni.
- Oblékejte se vhodným způsobem. Používejte pracovní oblečení. Nenoste volné oblečení ani šperky. Dbejte na to, aby se vaše vlasy, oblečení, rukavice nebo jiná část vašeho těla nedostala do přílišné blízkosti rotujících nebo rozpálených částí el. nářadí.
- Připojte el. nářadí k odsávání prachu. Pokud má el. nářadí možnost připojení zařízení k zachytávání nebo odsávání prachu, ujistěte se, že došlo k jeho řádnému připojení a používání. Použití takových zařízení může omezit nebezpečí vznikající prachem.
- Pevně upevněte obrobek. Použijte truhlářskou svorku nebo svěrák pro upevnění obrobku, který budete obrábět.
- Nepoužívejte jakékoli nářadí jste-li pod vlivem alkoholu, drog, léků nebo jiných omamných či návykových látek.
- Zařízení není určeno k použití osobami (včetně dětí) se sníženými fyzickými, smyslovými nebo mentálními schopnostmi nebo s nedostatkem zkušeností a znalostí, pokud nejsou pod dozorem nebo nedostaly pokyny ohledně použití zařízení od osoby odpovědné za jejich bezpečnost. Děti musí být pod dozorem, abyste se ujistili, že si nehrají se zařízením.

4) POUŽÍVÁNÍ A ÚDRŽBA ELEKTRICKÉHO NÁŘADÍ:

- El. nářadí vždy odpojte od el. sítě v případě jakéhokoli problému při práci, před každým čištěním nebo údržbou, při každém přesunu a při ukončení činnosti! Nikdy nepracujte s el. nářadím, je-li jakýmkoli způsobem poškozeno.
- Začne-li nářadí vydávat abnormální zvuk nebo zápach, okamžitě ukončete práci.
- Elektrické nářadí nepřetěžujte. Elektrické nářadí bude pracovat lépe a bezpečněji, budete-li s ním pracovat v otáčkách, pro které bylo navrženo. Používejte správné nářadí, které je určeno pro danou činnost. Vhodné nářadí bude dobře a bezpečně provádět práci, pro kterou bylo vyrobeno.
- Nepoužívejte elektrické nářadí, které nelze bezpečně zapnout a vypnout ovládacím spínačem. Používání takového nářadí je nebezpečné. Poškozený vypínač musí být opraven certifikovaným servisem.
- Odpojte nářadí od elektrické sítě předtím, než začnete provádět jeho seřízení, výměnu příslušenství nebo údržbu. Toto opatření omezí nebezpečí náhodného spuštění.
- Nepoužívané elektrické nářadí uschovejte tak, aby bylo mimo dosah dětí a nepovolaných osob. Elektrické nářadí v rukou nezkušených uživatelů může být nebezpečné. Elektrické nářadí skladujte na suchém a bezpečném místě.
- Pečlivě udržujte elektrické nářadí v dobrém stavu. Pravidelně kontrolujte nastavení pohybujících se částí a jejich pohyblivost. Kontrolujte zda nedošlo k poškození ochranných krytů nebo jiných částí, které mohou ohrozit bezpečnou funkci elektrického nářadí. Je-li nářadí poškozeno, před dalším použitím zajistěte jeho opravu. Mnoho úrazů je způsobeno nesprávnou údržbou elektrického nářadí.
- Řezací nástroje udržujte ostré a čisté. Správně udržované a naostřené nástroje usnadňují práci, omezují

nebezpečí úrazu a práce s nimi se lépe kontroluje. Použití jiného příslušenství než toho, které je uvedeno v návodu k obsluze nebo doporučeno dovozcem může způsobit poškození nářadí a být příčinou úrazu.
- Elektrické nářadí, příslušenství, pracovní nástroje atp. používejte v souladu s těmito pokyny a takovým způsobem, který je předepsán pro konkrétní elektrické nářadí a to s ohledem na dané podmínky práce a druh prováděné práce. Používání nářadí k jiným účelům, než pro jaké je určeno, může vést k nebezpečným situacím.

5) POUŽÍVÁNÍ AKUMULÁTOROVÉHO NÁŘADÍ:
- Před vložením akumulátoru se ujistěte, že je vypínač v poloze „0-vypnuto“. Vložení akumulátoru do spuštěného nářadí může být příčinou nebezpečných situací.
- K nabíjení akumulátoru používejte pouze nabíječky předepsané výrobcem. Použití nabíječky pro jiný typ akumulátoru může mít za následek jeho poškození a vznik požáru.
- Používejte pouze akumulátory určené pro dané nářadí. Použití jiných akumulátorů může být příčinou úrazu nebo vzniku požáru.
- Pokud není akumulátor používán, uschovávejte jej odděleně od kovových předmětů jako jsou svorky, klíče, šrouby a jiné drobné kovové předměty, které by mohly způsobit spojení jednoho kontaktu akumulátoru s druhým. Vyzkratování akumulátoru může zapříčinit úraz, popáleniny nebo vznik požáru.
- S akumulátory zacházejte šetrně. Při nešetrném zacházení může z akumulátoru uniknout chemická látka. Vyvarujte se kontaktu s ní. Pokud přece dojde ke kontaktu s touto chemickou látkou, vymyjte postižené místo proudem tekoucí vody. Pokud se chemická látka dostane do očí, vyhledejte ihned lékařskou pomoc. Chemická látka z akumulátoru může způsobit vážné poranění.
- Akumulátor nebo nářadí se nesmí vystavovat ohni nebo nadměrné teplotě. Vystavení ohni nebo teplotě vyšší než 130°C může způsobit výbuch.
- Akumulátor nebo nářadí, které jsou poškozené nebo přestavěné, se nesmí používat. Poškozené nebo upravené akumulátory se mohou chovat nepředvídatelně, a mohou tak způsobit oheň, výbuch nebo nebezpečí úrazu.

6) SERVIS:
- Servis elektrického nářadí svěřte kvalifikovanému opraváři. Mohou se používat pouze stejné náhradní díly. Zaručíte tak, že bude zachována bezpečnost elektrického nářadí.

BEZPEČNOSTNÍ POKYNY PRO AKUMULÁTOROVÝ FUKÁŘ NA LISTÍ

- Akumulátorový fukar na listí není určen k používání osobami (včetně dětí), kterým fyzická, smyslová nebo mentální neschopnost či nedostatek zkušeností a znalostí zabraňuje v bezpečném používání výrobku, nebude-li na ně dohlíženo nebo pokud nebyly instruovány ohledně použití spotřebiče osobou odpovědnou za jejich bezpečnost. Dávejte pozor na děti, abyste zajistili, že si nebudou moci s výrobkem hrát.
- Obsluhující osoba nebo uživatel je zodpovědný za úrazy a škody způsobené jiným osobám nebo za škody na jejich majetku.
- Během používání nářadí se nesmí zdržovat v okruhu 5 metrů žádné jiné osoby ani zvířata. Obsluhující osoba je ve svém pracovním okruhu zodpovědná za jiné osoby.
- Akumulátorový fukar na listí používejte pouze za denního světla nebo při dobrém umělém osvětlení.
- Akumulátorový fukar na listí nepoužívejte za špatných povětrnostních podmínek, především tehdy, když se blíží bouře.
- Nepracujte s akumulátorovým fukarem na listí tehdy, když jste bosý, nebo když máte obuty otevřené sandály. Při práci noste vždy pevnou obuv a dlouhé kalhoty.
- Dávejte pozor na to, aby Vám volné kousky oděvu nebo dlouhé vlasy nevtáhlo do otvorů vstupu vzduchu, neboť by to mohlo mít za následek zranění.
- Akumulátorový fukar používejte pouze s namontovaným nástavcem.
- Dávejte pozor na to, abyste na šikmé ploše stoupali při každém kroku bezpečně.
- Všechny otvory vzduchového chlazení udržujte bez nečistot.
- V žádném případě nefoukejte nečistotu/listí do toho směru, kde se nacházejí nějaké osoby.
- V žádném případě nepřecházejte se spuštěním strojem přes štěrkové stezky nebo cesty. Ani neodkládejte

spuštěný stroj na štěrkový povrch.
- Při práci jděte v žádném případě neběhejte.
- V žádném případě neprovádějte na stroji nějaké změny. Nedovolené změny by mohly negativně ovlivnit bezpečnost Vašeho stroje a mít za následek zvýšení hluku a vibrací.
- Akumulátorový fukar na listí vypněte a vytáhněte akumulátor ze stroje:
a) vždy, když se od stroje vzdálíte,
b) když chcete odstranit nečistoty blokující stroj,
c) když budete stroj kontrolovat, čistit, nebo na něm něco jiného dělat (opravovat jej),
d) začne-li neobvykle vibrovat (okamžitě zkontrolujte).

BEZPEČNOSTNÍ POKYNY PRO AKUMULÁTOR A NABÍJEČKU

- Před prvním použitím akumulátoru a nabíječky si pozorně přečtěte návod k obsluze.
1. Ověřte, zda elektrický proud, který je k dispozici ve vaší síti, je shodný s tím, který je uveden na nabíječce akumulátoru.
2. Nedovolte aby vlhkost, déšť či stříkající voda dosáhly na místo nabíjení akumulátoru.
3. Nenabíjejte akumulátor, když je teplota pod 10 °C nebo nad 40 °C. Nabíjení akumulátoru při extrémních teplotách může snížit jeho životnost.
4. S poškozeným akumulátorem, který již nelze nabít, je třeba zacházet jako s nebezpečným odpadem. Neodhazujte akumulátor do smetí, ohně ani vody.
5. Používejte pouze akumulátor a nabíječku schválenou výrobcem pro použití v daných zařízeních.
6. Udržujte nabíječku čistou, mimo prach a nečistot.
7. Vždy odstraňte akumulátor před opravou zařízení.
8. Překryjte kontakty akumulátoru, abyste předešli zkratu.
9. Vyhněte se nebezpečí výbuchu!
10. Nekuřte během nabíjení akumulátoru nebo na místě jeho uskladnění. Z porouchaných akumulátorů může unikat výbušný plyn vodík, který se může vznítit od otevřeného plamene nebo jiskry.
11. V případě požáru se snažte uhasit oheň.
12. Akumulátor a nabíječka se průběhu nabíjení mírně zahřívají.

Chemické nebezpečí:
Neotevírejte obal akumulátoru. Chraňte akumulátor před nárazem. Dojde-li k vytečení elektrolytu z akumulátoru, je nezbytné zabránit styku s pokožkou. Pokud přece dojde ke kontaktu elektrolytu s pokožkou, opláchněte postižené místo ihned s vodou. V případě, že se vám elektrolyt dostane do očí, okamžitě vyhledejte lékaře.

Nabíjení:
Připojte ke zdroji napájení 230 V a spojte nabíjecí kabel s nabíjecím modulem. Vložte baterii do nabíječky, ujistěte se, že je polarita (+/-) správná! Když je baterie nabíjena, svítí červená kontrolka. Důležité: pokud se červená kontrolka nerozsvítí okamžitě po vložení baterie, která byla právě používána, odpojte baterii a vložte ji po několika minutách do nabíječky zpět. Běžný čas nabíjení je kolem 1 – 1,5 hodin. Po této době nabíjecí zařízení zajistí, že bylo dosaženo plně nabitého stavu. Baterie je tepelnou pojistkou chráněna proti přebití, proto může v nabíječce zůstat delší dobu bez poškození (však, ne déle než 24 hodin). Zahřátí baterie a nabíjecího zařízení na konstantní teplotu je normální a není známkou poškození. Podstatně zkrácený provozní čas baterie znamená, že musí být baterie vyměněna.

POUŽITÍ A MONTÁŽ

Před zahájením montáže, zařízení vypněte a vytáhněte akumulátor ze zařízení, abyste zabránili jeho nechtěnému spuštění a následnému možnému poranění.

MONTÁŽ TRYSKY A VZDUCHOVÉ TRUBICE (OBR. 3)
- Vzduchovou trubici (7) na fukar namontujete bez nutnosti použití jakéhokoli nářadí.
- Nasuňte vzduchovou trubici na tělo fukaru a otočte ji proti směru hodinových ručiček dokud nezapadne

zajišťovací tlačítko.
- Stejným způsobem namontujte na vzduchovou trubici koncentrační trysku (8).
***POZNÁMKA:** Koncentrační tryska se používá ke zvýšení proudění vzduchu v těžko dostupných místech, jako jsou květinové záhony, pod terasami apod.)

KONTROLA STAVU AKUMULÁTORU (OBR. 4 a 5)
- Stiskněte tlačítko na akumulátoru – rozsvítí se světlo a zobrazí se úroveň nabití akumulátoru.

POČET SVÍTÍCÍCH LED NA UKAZATELI	ZŮSTAJÍCÍ KAPACITA AKUMULÁTORU
0	< 10%
1	10% až 25%
2	25% až 50%
3	50% až 75%
4	75% až 100%

MONTÁŽ/DEMONTÁN AKUMULÁTORU (OBR. 6)
- Akumulátor vložte do zařízení ve směru zobrazeném na obrázku.
- Pro vyjmutí akumulátoru stiskněte uvolňovací tlačítka a následně akumulátor vyjměte ze zařízení potažením směrem dozadu.

ZAPNUTÍ A VYPNUTÍ STROJE (OBR. 7)
- VAROVÁNÍ! Nemiřte otvorem trubice na sebe nebo na jiné osoby.
- Zapnutí: Stiskněte spoušť (4). Čím silněji spoušť stisknete, tím vyšší bude objem foukaného vzduchu.
- Vypnutí: Uvolněte spoušť (4).

NASTAVENÍ RYCHLOSTI FOUKÁNÍ VZDUCHU (OBR. 8)
- Rychlost foukání vzduchu lze plynule nastavit pomocí regulátoru. Po nastavení zůstane spoušť v nastavené poloze a můžete pracovat při zvolené rychlosti.

NASTAVENÍ TURBO REŽIMU (OBR. 8)
- Při foukání těžkého nebo mokrého listí, případně v těžko přístupných místech, je zapotřebí vyššího výkonu.
- Stiskněte tlačítko turbo režimu (3) a spusťte intenzivní nárazový proud vzduchu.
- Pro provoz stroje v nepřetržitém turbo režimu je třeba tlačítko turbo režimu držet stisknuté.

DOPORUČENÉ RADY:
- Akumulátorový fukar používejte pouze ve venkovním prostředí. Při použití fukaru dojde ke zvíření prachu, jehož vdechování je zdraví škodlivé a který může vniknout do očí. Vyvarujte se vdechování prachu. Při používání stroje i ve venkovním prostředí buďte opatrní a po celou dobu práce se strojem používejte ochranu sluchu, dýchacích cest a očí, pracovní rukavice, pracovní obuv a dlouhé kalhoty. O vhodnosti ochranného prostředku se informujte v obchodu s osobními ochrannými prostředky. Vystavení vyšší hodnotě hluku může způsobit trvalé poškození sluchu.
- Dávejte pozor na to, kam míříte proudem vzduchu, který by mohl pohnout těžkými materiály nebo způsobit úraz či materiální škodu.
- Před zahájením práce řádně zkontrolujte pracovní plochu. Odstraňte všechny předměty, které by fukar mohl odhodit, nebo které by mohly fukar ucpat či se v něm vzpříčit.
- Nezhrnujte dohromady žádné horké, hořlavé ani výbušné materiály.
- K uvolnění nečistot použijte hrábě nebo koště.
- Při práci v prašném prostředí mírně navlhčete povrch vodou.
- Akumulátorovým fukarem pohybujte ze strany na stranu při přirozeném postoji obsluhy a přiměřeně rychlou chůzí vyfoukejte materiál před sebou, aby za vámi byla čistá plocha. Materiál nafoukejte do určité oblasti nebo místa, ze kterého jej lze snadno odklidit.
- Nikdy nefoukejte materiál ve směru poblíž stojících osob či domácích zvířat.

- Abyste zabránili rozptýlení odstraňovaného materiálu. Provádějte foukání od okraje nikdy ne ze středu.

ÚDRŽBA

- Před zahájením jakékoli kontroly nebo údržby, stroj vypněte a vytáhněte akumulátor ze stroje.
- Akumulátorový fukar listí důkladně vyčistěte po každém použití. Pokud nečistoty nelze odstranit, použijte měkký hadřík navlhčený v mýdlové vodě. Nikdy nepoužívejte čisticí prostředky nebo rozpouštědla jako je benzín, alkohol, čpavek apod.! Tato rozpouštědla mohou poškodit plastové části výrobku.
- Pravidelně kontrolujte své zařízení a když zjistíte, že některé součástky jsou opotřebované nebo poškozené, preventivně je kvůli vlastní bezpečnosti vyměňte. Opotřebené či poškozené části stroje se mohou vyměnit pouze v autorizovaném servisu nebo jejich výměnu zajistí prodejce.
- Postarejte se o to, aby byly použity originální náhradní součástky značky Worcraft.

OCHRANA ŽIVOTNÍHO PROSTŘEDÍ



Symbol přeškrtnuté nádoby na odpad na produktech nebo v průvodních dokumentech znamená, že použité elektrické a elektronické výrobky nesmí být přidány do běžného komunálního odpadu. Pro správnou likvidaci, obnovu a recyklaci doručte tyto výrobky na určená sběrná místa, kde budou přijata zdarma. Alternativně v některých zemích můžete vrátit své výrobky místnímu prodejci při koupi ekvivalentního nového produktu. Správnou likvidací tohoto produktu pomůžete zachovat cenné přírodní zdroje a napomáháte prevenci potenciálních negativních dopadů na životní prostředí a lidské zdraví, což by mohly být důsledky nesprávné likvidace odpadů. Další podrobnosti si vyžádejte od místního úřadu nebo nejbližšího sběrného místa. Při nesprávné likvidaci tohoto druhu odpadu mohou být v souladu s národními předpisy uděleny pokuty

WORCRAFT
GARDEN TOOLS

Záruční list / Warranty

Výrobní číslo:	Dátum prodeje:	Podpis a razítko prodejce:

Meno zákazníka (názov firmy):	Adresa zákazníka (sídlo firmy):

Zákazník svým podpisem potvrzuje, že mu bylo zařízení předvedeno a vysvětleno, že byl seznámen s návodem k obsluze, nasazením a užíváním stroje a že mu zařízení bylo vydáno kompletní.	Podpis zákazníka:

Záznamy o reklamacích – záručních opravách

Dátum přijetí reklamace:	Datum ukončení reklamace:	Evidenční číslo reklamace:	Podpis prevedené záruční opravy (Záznam o neoprávněné reklamace)	Razítko servisního technika:

Záruční podmínky

1. Dodavatel poskytuje na tento výrobek záruční dobu uvedenou v tomto záručním listu za předpokladu, že je výrobek používán a skladován v souladu s platnými předpisy a normami a návodem k obsluze. Záruční doba začíná platit od data prodeje konečnému spotřebiteli. Záruka na baterie je 12 měsíců.

2. Zákazník je povinen předat tento výrobek k opravě v dodaném stavu, včetně všech jeho součástí (včetně příslušenství), s ověřeným záručním listem. Záruka se vztahuje na vady materiálu, výrobní vady a vady způsobené instalací, prací, úpravou nebo zásahem jiné osoby nebo organizace, která není autorizována servisním střediskem. Přesný rozsah oprav a reklamací je uveden v této záruce.

3. Záruční doba se prodlužuje o dobu, po kterou byl výrobek v záruční opravě. Záruční opravy provádějí pouze autorizovaná servisní střediska dodavatele.

4. Záruka se nevztahuje na:

- běžné opotřebení dílů způsobené provozem, včetně: těsnění, ucpávek, ložisek, těsnicích pouzder, spojek, řemenů a dalších dílů podléhajících opotřebení; - škody způsobené nesprávným používáním, údržbou, servisem nebo instalací v rozporu s návodem k obsluze; škody vzniklé úmyslným jednáním nebo instalací či provozem výrobku v prostředí, které nesplňuje technické požadavky; - poškození způsobené živelnými událostmi, nedodržením předepsaných intervalů údržby nebo servisu (zejména v souvislosti s výměnou opotřebovaných dílů a součástí) nebo přetížením výrobku; - poškození způsobené neodbornou servisní prohlídkou (např. vlastními mechaniky zákazníka mimo autorizovaná servisní střediska nebo použitím nevhodných náhradních dílů nebo neodborným zásahem do konstrukce a elektrických částí výrobku). - znečištěný výrobek, například provozními kapalinami (olej, benzín) nebo exkrementy z čerpadel a podobných zařízení, které znemožňují běžnou diagnostiku a servis - výrobek je vystaven nevhodnému prostředí (nadměrná vlhkost, teplo, prach, chemikálie),

5. Záruka se uplatňuje podle následujících podmínek:

- Při uplatnění reklamace je žadatel povinen předložit záruční list spolu s dokladem o koupi výrobku, dokladem o záruční prohlídce a dokladem o provedeném servisu v autorizovaném servisním středisku. - Záruka platí pouze za předpokladu, že zákazník dodržuje všechny podmínky údržby uvedené v návodu k obsluze a servisní knížce. - Autorizované servisní středisko provede posouzení závady; pokud je závada uznána jako záruční (výrobní nebo materiálová vada, dodržení pokynů pro údržbu a obsluhu), servisní středisko vadný díl bezplatně opraví nebo vymění. - Oprava musí být uvedena v záručním listě (datum, typ opravy, podpis a razítko autorizovaného opraváře). Nepředložení dokladu o servisních prohlídkách a dokladu o pravidelné údržbě může vést k zamítnutí nároku na uplatnění záruky.

6. Servisní středisko je povinno zajistit:

- provedení záruční opravy v přiměřené lhůtě (zákon stanoví lhůtu 30 dnů od data reklamace na odstranění závady); - bezplatný náhradní díl nebo výměnu vadného dílu (včetně práce a materiálu) v souladu s platnými postupy a právními předpisy Slovenské republiky; - uplatnění nároku na náhradu nákladů na dopravu v případě, že výrobek musí být zaslán do autorizovaného servisního střediska mimo místo dodání výrobku; - sepsání protokolu o převzetí, opravě a vrácení výrobku

7. Za normální opotřebení dílů se považuje životnost dílů v závislosti na aplikaci (ozubená ložiska, žebra, spojky, těsnění, ložiska, řetězy, řemeny, pouzdra, těsnění, převody atd.). Na tyto díly se nevztahují záruční podmínky, pokud se jedná o běžné opotřebení během životnosti (i když byly nesprávně udržovány). Na takové opotřebení se záruka nevztahuje..

8. Rozšířená záruka na motor zařízení (stroje)

- Na motor zařízení se vztahuje rozšířená záruka 5 let od data prodeje. - Tato rozšířená záruka se vztahuje pouze na výrobní a materiálové vady motoru, které se projeví při běžném, řádném používání a při dodržení všech předepsaných podmínek údržby (v návodu k obsluze). - Záruka na motor se nevztahuje na škody a poruchy způsobené: 1. nesprávnou instalací, nesprávným nastavením nebo nesprávnou údržbou motoru, 2. nedodržením pravidelných servisních intervalů motoru (včetně výměny oleje, filtrů, těsnění a dalších opotřebitelných dílů), 3. provozováním motoru mimo povolené provozní parametry (napětí, teplota, vlhkost atd.), 4. mechanickým poškozením nebo zásahem nepovolané osoby, 5. přírodními živly nebo jinými vnějšími vlivy (např. záplavy, požár, úder blesku). - V případě uznání reklamace motoru v rámci rozšířené záruky je autorizované servisní středisko (nebo jeho autorizovaná síť) povinno bezplatně odstranit závadu (oprava nebo výměna celého motoru dle uvážení servisního technika). - Abyste mohli uplatnit nárok na tuto rozšířenou záruku, musíte: 1. předložit originál záručního listu, doklad o zakoupení zařízení a doklad o pravidelném servisu motoru (obvykle jednou ročně nebo v intervalech stanovených výrobcem motoru), 2. prokázat, že motor byl provozován v souladu s návodem k obsluze a technickými předpisy (tj. nejedná se o důsledek nesprávné údržby nebo provozu mimo technické parametry), 3. doručit motor do autorizovaného servisu k posouzení. - Při nesprávném zacházení s motorem, jeho úpravách, použití nevhodných náhradních dílů nebo při zjištění zásahu neoprávněných osob do motoru rozšířená záruka zaniká. - Tato rozšířená záruka doplňuje zákonnou záruku 24 měsíců podle občanského zákoníku (zákon č. 40/1964 Sb.) a zákona o ochraně spotřebitele (zákon č. 250/2007 Sb.) a nesnižuje práva spotřebitele vyplývající ze zákonné záruky.

9. Servisní prohlídky servisních dílů:

- Pravidelné servisní prohlídky musí být prováděny v autorizovaných servisních střediscích dodavatele v souladu s pokyny výrobce (intervaly a rozsah prací jsou uvedeny v servisní knížce konkrétního výrobku). - Originální náhradní díly a spotřební materiál se nesmí nahrazovat náhradními díly jiných výrobců, které nezaručují stejnou spolehlivost a bezpečnost.

10. Způsob a místo uplatnění nároku:

- Nárok na reklamaci lze uplatnit v kterémkoli autorizovaném servisním středisku dodavatele. - Při uplatnění nároku na reklamaci je nutné předložit: 1. originál záručního listu se všemi vyplněnými a potvrzenými položkami, 2. doklad o zakoupení (faktura, účtenka), 3. doklad o pravidelných servisních prohlídkách (razítka a podpisy servisních techniků), 4. v případě reklamace motoru – doklad o servisních prohlídkách motoru. - Pokud reklamace splňuje podmínky záruční opravy, autorizované servisní středisko zajistí bezplatné odstranění závady včetně práce a materiálu. - Dodavatel zajistí, aby byla reklamace vyřízena do 30 dnů ode dne obdržení reklamovaného výrobku a dokumentů.

Poznámka: Rozšířená záruka na motor zařízení je komerční (dodatečná) záruka poskytovaná výrobcem nad rámec zákonné záruky v délce 24 měsíců. 24měsíční zákonná záruka se vztahuje na celý výrobek (včetně motoru) a práva spotřebitele z ní vyplývající nelze omezit. Rozšířenou zárukou na motor nejsou nijak dotčena ani omezena zákonná práva spotřebitele vyplývající z občanského zákoníku (zákon č. 40/1964 Sb.) nebo zákona o ochraně spotřebitele (zákon č. 250/2007 Sb.).

ZÁRUČNÍ A POZÁRUČNÍ SERVIS PROVÁDÍ ZÁSTUPCE VÝROBCE

Zplnomocněný zástupce výrobce: Slovakia Trend Export-Import s.r.o., Michalovská 87/1414, 073 01 Sobrance
Fax: **(056) 652-2329** Tel: **0915 392 687** E-mail: **servis@slovakia-trend.sk**

HU HUNGARIAN

AKKUMULÁTOROS LOMBFÚVÓ

HASZNÁLAT

- Az akkumulátoros lombfúvó lehetővé teszi, hogy kényelmesen eltávolítsa a kültéri felületekről például a fűnyesedéket fűnyírás után, a fűrészport favágás után, a száraz tűleveleket vagy leveleket stb. Az erőteljes, szénkefe nélküli motornak és az ergonomikus kialakításnak köszönhetően nagy kényelmet biztosít a felhasználónak munka közben.

A készüléket csak rendeltetésszerűen használja. Bármilyen ettől eltérő használat nem rendeltetésszerű használatnak minősül. A felhasználó/üzemeltető, és nem a gyártó felelős az ilyen nem rendeltetésszerű használatból eredő károkért vagy sérülésekért. Felhívjuk figyelmét, hogy ez a készülék nem kereskedelmi vagy ipari használatra készült. A garancia nem érvényes, ha a készüléket kereskedelmi, ipari vagy hasonló célokra használják.

TECHNIKAI ADATOK

	FESZÜLTSÉG	40 V	
	TELJESÍTMÉNY	4 Ah	
	FORDULATOK	**Normál mód**	6500 – 16500 for./perc
		Turbo mód	20000 for./perc
	LÉGFÚVÁSI SEBESSÉG	**Normál mód**	83 – 180 km/ó
		Turbo mód	220 km/ó
	LÉGFÚVÁSI MENNYISÉG	**Normál mód**	5,3 – 11,5 m^3/perc
		Turbo mód	14,1 m^3/perc
	VIBRÁCIÓK	2,168 m/mp^2 Eltérés (K) = 1,5 m/mp^2	
	ZAJTELJESÍTMÉNYSZINT (LWA)	94,4 dB(A) Eltérés (K) = 3 dB(A)	
	HANGNYOMÁSSZINT (LpA)	84,6 dB(A) Eltérés (K) = 3 dB(A)	
	SÚLY	1,8 kg	

TERMÉK RÉSZEI

1	Fogantyú	5	Akkumulátornyílás
2	Légsebesség-szabályozás	6	Alapzat
3	Turbó gomb	7	Légcső
4	Radógomb	8	Koncentráló fúvóka

SZIMBÓLUMOK LEIRÁSA

	Általános veszélyre vonatkozó figyelmeztetés.
	Olvassa el a használati utasítást.
	Fennáll a veszélye annak, hogy olyan tárgyak, mint például apró kövek, kirepülhetnek, amelyek veszélyeztethetik a kezelőt vagy más személyeket. **Figyelmeztetés:** Működés közben tartson biztonságos távolságot a készüléktől.
	Tartsa távol a kezét a forgó ventilátortól és más mozgó alkatrészektől.
	Ne üzemeltesse esőben, és ne hagyja a készüléket kint esőben.

	A termék megfelel a vonatkozó európai irányelveknek, és ezen irányelvek alapján megfelelőségértékelési eljárást végeztek rajta.
	Ne dobja a háztartási hulladékba. Ehelyett környezetbarát módon forduljon újrahasznosító központokhoz. Kérjük, ügyeljen a környezet védelmére.
	Viseljen védőkesztyűt.
	Viseljen hallásvédőt.
	Viseljen védőszemüveget.
	**FIGYELMEZTETÉS!** Bármilyen ellenőrzés vagy karbantartás megkezdése előtt kapcsolja ki a készüléket, és vegye ki az akkumulátort, hogy megakadályozza a véletlen beindulást és az esetleges sérüléseket.
	Garantált hangteljesítményszint.
	III. védelmi osztály

ÁLTALÁNOS BIZTONSÁGI UTASÍTÁSOK AZ ELEKTROMOS SZERSZÁMOKHOZ

- ***FIGYELEM! Olvassa el az elektromos kéziszerszámhoz mellékelt biztonsági figyelmeztetéseket, utasításokat, illusztrációkat és műszaki adatokat.*** *Az alábbi utasítások be nem tartása áramütést, tüzet és/vagy súlyos sérülést okozhat.*

1) MUNKAKÖRNYEZETI BIZTONSÁG:

- A munkahelyet tisztán és jól megvilágítva kell tartani. A rendetlenség és a sötét helyek általában baleseteket okoznak.
- Ne használjon elektromos szerszámokat robbanásveszélyes környezetben, gyúlékony folyadékok, gázok vagy por jelenlétében. Az elektromos szerszámok szikrákat hoznak létre, amelyek meggyújthatják a port vagy a gőzöket.
- Használat közben tartsa távol a gyerekeket és más személyeket az elektromos kéziszerszámtól. Ha elterelődik a figyelme, elveszítheti az irányítást az Ön által végzett tevékenység felett.

2) ELEKTROMOS BIZTONSÁG:

- Az elektromos kéziszerszám tápkábelének dugójának egyeznie kell a hálózati aljzattal. Soha semmilyen módon ne módosítsa az elektromos rendszert. tápkábel. Soha ne csatlakoztasson olyan eszközöket, amelyeknek a tápkábel csatlakozóján védőtüske van, csatlakozóhoz vagy más adapterhez. A sértetlen csatlakozók és a megfelelő aljzatok csökkentik az áramütés kockázatát. A sérült vagy összegabalyodott tápkábelek növelik az áramütés kockázatát. Ha a tápkábel megsérül, ki kell cserélni egy speciális tápkábelre, amely a gyártótól vagy a szerviztől beszerezhető.
- A kezelő nem érinthet testével földelt tárgyakat, például csöveket, központi fűtési radiátorokat, tűzhelyeket és hűtőszekrényeket. Az áramütés veszélye nagyobb, ha a teste földelve van.
- Ne tegye ki az elektromos szerszámokat esőnek, nedvességnek vagy víznek. Soha ne érintse meg az elektromos kéziszerszámokat nedves kézzel. Soha ne mossa folyó víz alatt és ne merítse vízbe az elektromos szerszámokat.
- A kábelt nem szabad túlterhelni. Soha ne használja a kábelt az elektromos kéziszerszám hordozására, húzására vagy kihúzására. A kábelt nem szabad hőnek, olajnak, éles széleknek vagy mozgó alkatrészeknek kitenni. A sérült vagy összegabalyodott kábelek növelik az áramütés kockázatát.
- Soha ne dolgozzon olyan szerszámmal, amelynek elektromos vezetéke sérült. kábel vagy villa, vagy a földre esett és bármilyen módon megsérült.
- Ha az elektromos kéziszerszámot a szabadban használja, használjon kültéri használatra alkalmas hosszabbítót. A kültéri használatra alkalmas kábel használata csökkenti az áramütés kockázatát.
- Ha nedves helyen használja az elektromos kéziszerszámot, használjon hibaáram-védőkapcsolóval (RCD)

védett tápellátást. Az RCD használata csökkenti az áramütés kockázatát. A „maradékáram-védőkapcsoló (RCD)” kifejezés helyettesíthető a „földzárlat-megszakító (GFCI)” vagy „szivárgóáram-megszakító (ELCB)” kifejezéssel.
- Tartsa az erőt. Az elektromos kéziszerszámokat csak a szigetelt markolatfelületeknél fogja meg, mert működés közben a vágó- vagy fúrótartozék rejtett vezetékekhez vagy saját vezetékéhez érhet.

3) SZEMÉLYI BIZTONSÁG:
- Legyen éber és éber elektromos szerszámok használatakor, maximális figyelmet fordítva az elvégzendő feladatra. Koncentrálj a munkára. Ne működtesse az elektromos kéziszerszámot, ha fáradt vagy kábítószer, alkohol vagy gyógyszer hatása alatt áll. Egy pillanatnyi figyelmetlenség az elektromos kéziszerszámok használata közben súlyos személyi sérülést okozhat. Amikor elektromossággal dolgozik. A szerszám használata közben ne egyen, igyon vagy dohányozzon.
- Használjon védőfelszerelést. Mindig viseljen szemvédőt. Használjon az Ön által végzett munkának megfelelő védőfelszerelést. A munkakörülményeknek megfelelően használt védőfelszerelés, mint például a légzőkészülék, csúszásmentes biztonsági cipő, fejfedő vagy hallásvédő csökkenti a személyi sérülés kockázatát.
- Kerülje a készülék véletlen bekapcsolását. eszközöket. Ne hordjon áramot. olyan elektromos kéziszerszámot, amely úgy csatlakozik az áramforráshoz, hogy az ujját a kapcsolón vagy a ravaszon tartja. Az elektromos feszültséghez való csatlakoztatás előtt győződjön meg arról, hogy a kapcsoló vagy a kioldó „ki” állásban van. Villamosenergia átvitel. tartsa az ujját a kapcsolón, vagy csatlakoztassa a dugót a tápegységhez. Az elektromos kéziszerszám bekapcsolt kapcsolóval ellátott konnektorba való csatlakoztatása súlyos sérülést okozhat.
- Mielőtt bekapcsolná az áramot. Távolítson el minden beállító kulcsot és szerszámot a szerszámból. Az elektromos kéziszerszám forgó részéhez csatolva hagyott beállítókulcs vagy szerszám személyi sérülést okozhat.
- Mindig tartson stabil tartást és egyensúlyt. Csak ott dolgozzon, ahol biztonságosan elérhető. Soha ne becsülje túl saját erejét. Ne használjon elektromos szerszámokat, ha fáradt.
- Öltözz fel megfelelően. Viseljen munkaruhát. Ne viseljen bő ruhát vagy ékszert. Ügyeljen arra, hogy haja, ruházata, kesztyűje vagy bármely más testrésze ne kerüljön túl közel a forgó vagy forró elektromos alkatrészekhez. eszközöket.
- Csatlakoztassa a tápfeszültséget. porelszívó eszköz. Ha van benne áram. Ha a szerszámot porgyűjtő vagy elszívó rendszer csatlakoztatására szolgáló eszközzel látták el, győződjön meg arról, hogy megfelelően van csatlakoztatva és használja. Az ilyen eszközök használata csökkentheti a por okozta veszélyeket.
- Biztonságosan rögzítse a munkadarabot. A megmunkálandó munkadarab rögzítéséhez használjon ácsbilincset vagy satut.
- Ne használjon semmilyen eszközt, ha alkohol, kábítószer, gyógyszeres vagy egyéb bódító vagy függőséget okozó szer hatása alatt áll.
- A készüléket nem használhatják csökkent fizikai, érzékszervi vagy szellemi képességekkel rendelkező személyek (beleértve a gyermekeket is), illetve nem rendelkeznek tapasztalattal és tudással, kivéve, ha a biztonságukért felelős személy felügyeli őket, vagy nem utasította őket a készülék használatára vonatkozóan. A gyermekeket felügyelni kell, hogy ne játsszanak a készülékkel.

4) AZ ELEKTROMOS SZERSZÁMOK HASZNÁLATA ÉS KARBANTARTÁSA:
- Elektromos. Mindig húzza ki a szerszámot az áramforrásból. üzem közbeni probléma esetén, minden tisztítás vagy karbantartás előtt, minden mozgás közben és az üzemeltetés végén! Soha ne dolgozzon elektromos árammal. szerszámot, ha az bármilyen módon megsérült.
- Ha a szerszám szokatlan hangot vagy szagot kezd kiadni, azonnal hagyja abba a munkát.
- Ne terhelje túl az elektromos kéziszerszámot. Az elektromos kéziszerszámok jobban és biztonságosabban működnek, ha olyan sebességgel üzemeltetik őket, amelyre tervezték. Használja a megfelelő szerszámokat, amelyeket a munkához terveztek. A megfelelő szerszám jól és biztonságosan elvégzi azt a munkát, amelyre készült.
- Ne használjon olyan elektromos szerszámokat, amelyeket nem lehet biztonságosan be- és kikapcsolni a

vezérlőkapcsolóval. Az ilyen eszközök használata veszélyes. A sérült kapcsolót minősített szervizben kell megjavítani.
- Válassza le a szerszámot az áramforrásról, mielőtt bármilyen beállítást, tartozékokat cserél vagy karbantartást végez. Ez az intézkedés csökkenti a véletlen indítás kockázatát.
- A nem használt elektromos szerszámokat gyermekektől és illetéktelen személyektől elzárva tárolja. Az elektromos szerszámok veszélyesek lehetnek a tapasztalatlan felhasználók kezében. Az elektromos szerszámokat száraz és biztonságos helyen tárolja.
- Az elektromos szerszámokat gondosan tartsa jó állapotban. Rendszeresen ellenőrizze a mozgó alkatrészek beállítását és mobilitásukat. Ellenőrizze, hogy nem sérültek-e meg a védőburkolatok vagy más alkatrészek, amelyek ronthatják az elektromos kéziszerszám biztonságos működését. Ha a szerszám megsérült, további használat előtt javíttassa meg. Sok balesetet az elektromos kéziszerszámok nem megfelelő karbantartása okoz.
- Tartsa a vágószerszámokat élesen és tisztán. A megfelelően karbantartott és élezett szerszámok megkönnyítik a munkát, csökkentik a sérülésveszélyt, és lehetővé teszik a munka jobb irányítását. A használati utasításban meghatározottaktól vagy az importőr által javasoltaktól eltérő tartozékok használata károsíthatja a szerszámot és sérülést okozhat.
- Elektromos szerszámok, tartozékok, munkaszerszámok stb. Használja a jelen utasításoknak megfelelően és az adott elektromos kéziszerszámra előírt módon, figyelembe véve a munkakörülményeket és az elvégzendő munka típusát. Ha a szerszámot nem rendeltetésszerűen használja, az veszélyes helyzetekhez vezethet.

5) AKKUMULÁTOR HASZNÁLATA:
- Az akkumulátor behelyezése előtt győződjön meg arról, hogy a kapcsoló „0-off” állásban van. Az akkumulátor bekapcsolt szerszámba való behelyezése veszélyes helyzetet okozhat.
- Az akkumulátor töltéséhez csak a gyártó által előírt töltőt használjon. A töltő más típusú akkumulátorhoz való használata az akkumulátor károsodását és tűzveszélyt okozhat.
- Csak a szerszámhoz tervezett akkumulátorokat használjon. Más akkumulátorok használata sérülést vagy tüzet okozhat.
- Ha az akkumulátort nem használja, tartsa távol fémtárgyaktól, például kapcsoktól, kulcsoktól, csavaroktól és egyéb apró fémtárgyaktól, amelyek az akkumulátor egyik érintkezőjének a másikhoz kapcsolódását okozhatják. Az akkumulátor rövidre zárása sérülést, égési sérülést vagy tüzet okozhat.
- Az akkumulátorokat óvatosan kezelje. Gondatlan kezelés esetén vegyi anyag szivároghat ki az akkumulátorból. Kerülje a vele való érintkezést. Ha ezzel a vegyszerrel érintkezik, mossa le az érintett területet folyó vízzel. Ha vegyi anyag a szemébe kerül, azonnal forduljon orvoshoz. Az akkumulátorból származó vegyi anyagok súlyos sérüléseket okozhatnak.
- Az akkumulátort vagy a szerszámot nem szabad tűznek vagy túlzott hőhatásnak kitenni. Tűznek vagy 130°C feletti hőmérsékletnek való kitettség robbanást okozhat.
- Sérült vagy módosított akkumulátort vagy szerszámot nem szabad használni. A sérült vagy módosított akkumulátorok kiszámíthatatlanul viselkedhetnek, és tüzet, robbanást vagy sérülést okozhatnak.

6) SZERVIZ:
- Az elektromos szerszámot szakképzett szerelővel javíttassa meg. Kizárólag eredeti alkatrészeket szabad használni. Ez biztosítja az elektromos szerszám biztonságos használatát.

BIZTONSÁGI UTASÍTÁSOK AZ AKKMUILÁTOROS LOMBFÚVÓHOZ

- Az akkumulátoros lombfúvót nem használhatják olyan személyek (beleértve a gyermekeket is), akiknek fizikai, érzékszervi vagy mentális képességei, illetve a tapasztalat és a tudás hiánya miatt a termék biztonságos használata nem lehetséges, kivéve, ha egy, a biztonságukért felelős személy felügyeli őket, vagy eligazítást ad nekik a készülék használatáról. A gyermekeket felügyelni kell annak érdekében, hogy ne játsszanak a termékkel.
- A kezelő vagy a felhasználó felelős más személyek sérüléséért vagy káráért, illetve vagyontárgyaikban keletkezett károkért.

- Használat közben más személyek vagy állatok nem tartózkodhatnak a szerszám 5 méteres körzetében. A kezelő felelős a szerszám használati területén tartózkodó többi személyért.
- Az akkus lombfúvót csak nappal vagy jó mesterséges megvilágításban használja.
- Ne használja az akkus lombfúvót rossz időjárási körülmények között, különösen vihar közeledtével.
- Ne használja az akkus lombfúvót mezítláb vagy nyitott szandálban. Munka közben mindig viseljen stabil cipőt és hosszú nadrágot.
- Vigyázzon, nehogy laza ruházata vagy hosszú haja beakadjon a levegőbeömlő nyílásokba, mert ez sérülést okozhat.
- Az akkus fúvót csak a hozzá tartozó tartozékkal használja.
- Minden lépésnél ügyeljen arra, hogy biztonságosan lépjen ferde felületre.
- Tartsa tisztán a levegőhűtő nyílásokat.
- Soha ne fújjon szennyeződést/leveleket emberek felé.
- Soha ne vezesse a gépet kavicsos ösvényeken vagy utakon. Soha ne helyezze a gépet kavicsos felületre működés közben.
- Soha ne fusson munka közben.
- Soha ne végezzen semmilyen változtatást a gépen. Az engedély nélküli módosítások negatívan befolyásolhatják a gép biztonságát, és fokozott zajt és rezgést okozhatnak.
- Kapcsolja ki az akkus lombfúvót, és vegye ki az akkumulátort a gépből:
a) valahányszor eltávolodik a géptől,
b) amikor el akarja távolítani a gépet eltömítő szennyeződéseket,
c) amikor ellenőrzi, tisztítja vagy bármi mást csinál a gépen (javítja),
d) ha rendellenesen rezegni kezd (azonnal ellenőrizze).

AZ AKKUMULÁTORRA ÉS A TÖLTŐRE VONATKOZÓ BIZTONSÁGI UTASÍTÁSOK

- Az akkumulátor és a töltő első használata előtt figyelmesen olvassa el a használati utasítást.
1. Ellenőrizze, hogy a hálózatban elérhető elektromos áram megegyezik-e az akkumulátortöltőn feltüntetett áramerősséggel.
2. Ne engedje, hogy nedvesség, eső vagy fröccsenő víz érje az akkumulátor töltési területét.
3. Ne töltse az akkumulátort 10°C alatti vagy 40°C feletti hőmérsékleten. Az akkumulátor szélsőséges hőmérsékleten történő töltése csökkentheti annak élettartamát.
4. A sérült, már nem tölthető akkumulátort veszélyes hulladékként kell kezelni. Ne dobja az akkumulátort szemétbe, tűzbe vagy vízbe.
5. Csak a gyártó által jóváhagyott akkumulátort és töltőt használjon a készülékekben való használatra.
6. Tartsa tisztán a töltőt, távol a portól és szennyeződésektől.
7. Mindig vegye ki az akkumulátort a készülék szervizelése előtt.
8. Fedje le az akkumulátor érintkezőit a rövidzárlat elkerülése érdekében.
9. Kerülje a robbanásveszélyt!
10. Ne dohányozzon az akkumulátor töltése közben vagy a tárolási területen. A hibás akkumulátorok robbanásveszélyes hidrogéngázt bocsáthatnak ki, amely nyílt láng vagy szikra hatására meggyulladhat.
11. Tűz esetén próbálja meg eloltani a tüzet.
12. Töltés közben az akkumulátor és a töltő enyhén felmelegszik.

Kémiai veszély:
Ne nyissa ki az elemtartót. Óvja az akkumulátort az ütésektől. Ha elektrolit szivárog az akkumulátorból, feltétlenül kerülje a bőrrel való érintkezést. Ha az elektrolit a bőrrel érintkezik, azonnal öblítse le vízzel az érintett területet. Ha elektrolit a szemébe kerül, azonnal forduljon orvoshoz.

Töltés:
Csatlakoztassa egy 230 V-os áramforráshoz, és csatlakoztassa a töltőkábelt a töltőmodulhoz. Helyezze be az akkumulátort a töltőbe, ügyeljen a polaritásra (+ / -)! Amikor az akkumulátor töltődik, a piros lámpa világít. Fontos: Ha a piros jelzőfény nem gyullad ki azonnal az éppen használt akkumulátor behelyezése után, húzza ki az akkumulátort, és néhány perc múlva helyezze vissza a töltőbe. Az átlagos töltési idő 1-1,5 óra. Ezen idő

letelte után a töltőkészülék gondoskodik arról, hogy elérje a teljesen feltöltött állapotot. Az akkumulátort hőbiztosíték védi a túltöltés ellen, így hosszabb ideig (de legfeljebb 24 órán át) károsodás nélkül a töltőben maradhat. Normális, hogy az akkumulátor és a töltő állandó hőmérsékletre melegszik fel, és ez nem károsodás jele. A jelentősen csökkent akkumulátor üzemidő azt jelenti, hogy az akkumulátort ki kell cserélni.

HASZNÁLAT ÉS ÖSSZESZERELÉS

Az összeszerelés megkezdése előtt kapcsolja ki a készüléket, és vegye ki az akkumulátort, hogy elkerülje a véletlen bekapcsolás és az esetleges sérülések lehetőségét.

A FÚVÓKA ÉS A LÉGCSŐ FELSZERELÉSE (3. ÁBRA)

- Szerelje fel a légcsövet (7) a fúvóra szerszámok nélkül.
- Csúsztassa a légcsövet a fúvó testére, és fordítsa el az óramutató járásával ellentétes irányba, amíg a rögzítőgomb be nem kattan.
- Szerelje fel a koncentrátor fúvókát (8) ugyanígy a légcsőre.
***MEGJEGYZÉS:** A koncentrátor fúvóka a légáramlás növelésére szolgál nehezen elérhető helyeken, például virágágyásokban, teraszok alatt stb.)*

AZ AKKUMULÁTOR ÁLLAPOTÁNAK ELLENŐRZÉSE (4. ÉS 5. ÁBRA)

- Nyomja meg az akkumulátoron található gombot – a jelzőfény kigyullad, és megjelenik az akkumulátor töltöttségi szintje.

A JELZŐN VILÁGÍTÓ LED-EK SZÁMA	AKKUMULÁTOR HÁTRALÉVŐ KAPACITÁSA
0	< 10%
1	10% és 25%
2	25% és 50%
3	50% és 75%
4	75% és 100%

AZ AKKUMULÁTOR FELSZERELÉSE/LESZERELÉSE (6. ÁBRA)

- Helyezze be az akkumulátort a készülékbe a képen látható irányban.
- Az akkumulátor eltávolításához nyomja meg a kioldógombokat, majd húzza ki az akkumulátort a készülékből hátrafelé.

A GÉP BE- ÉS KIKAPCSOLÁSA (7. ÁBRA)

- **FIGYELMEZTETÉS!** Ne irányítsa a cső nyílását magára vagy másokra.
- **Bekapcsolás:** Nyomja meg a ravaszt (4). Minél erősebben nyomja a ravaszt, annál nagyobb a kifújt levegő mennyisége.
- **Kikapcsolás:** Engedje el a ravaszt (4).

A LÉGFÚVÁS SEBESSÉGÉNEK BEÁLLÍTÁSA (8. ÁBRA)

- A levegőfúvás sebessége folyamatosan állítható a szabályozóval. A beállítás után a ravasz a beállított helyzetben marad, és a kiválasztott sebességgel dolgozhat.

A TURBO ÜZEMMÓD BEÁLLÍTÁSA (8. ÁBRA)

- Nehéz vagy nedves levelek fújásakor, illetve nehezen elérhető helyeken nagyobb teljesítményre van szükség.
- Nyomja meg a turbó üzemmód gombot (3), és indítson el egy intenzív légfúvást.
- A gép folyamatos turbó üzemmódban történő működtetéséhez a turbó üzemmód gombot lenyomva kell tartani.

AJÁNLOTT TANÁCSOK:

- Az akkus lombfúvót csak kültéren használja. A lombfúvó használata során por keletkezik, amely

belélegezve káros az egészségre, és a szembe is kerülhet. Kerülje a por belélegzését. Legyen óvatos a gép kültéri használata során, és viseljen hallás-, légzés- és szemvédőt, munkakesztyűt, munkacipőt és hosszú nadrágot a géppel végzett munka során. Érdeklődjön a személyi védőfelszerelések megfelelőségéről a védőfelszerelések megfelelőségéről a személyi védőfelszerelések áruházában. A magasabb zajszint maradandó halláskárosodást okozhat.
- Legyen óvatos, hová irányítja a légáramot, mert nehéz anyagokat mozgathat, sérülést vagy anyagi kárt okozhat.
- A munka megkezdése előtt alaposan ellenőrizze a munkaterületet. Távolítson el minden olyan tárgyat, amelyet a lombfúvó kidobhat, vagy amely eltömítheti vagy elzárhatja a lombfúvót.
- Ne gereblyézzen össze forró, gyúlékony vagy robbanásveszélyes anyagokat.
- Használjon gereblyét vagy seprűt a szennyeződés fellazításához.
- Poros környezetben történő munkavégzés esetén enyhén nedvesítse meg a felületet vízzel.
- Mozgassa az akkus lombfúvót oldalirányban természetes kezelői testtartásban, és viszonylag gyors tempóban haladjon, hogy az anyagot maga előtt fújja, így tiszta terület maradjon maga mögött. Fújja az anyagot egy kijelölt területre vagy helyre, ahonnan könnyen eltávolítható.
- Soha ne fújja az anyagot a járókelők vagy háziállatok felé.
- Az eltávolítandó anyag szétterjedésének megakadályozása érdekében fújjon a szélekről, soha ne a középpontból.

KARBANTARTÁS

- Bármilyen ellenőrzés vagy karbantartás megkezdése előtt kapcsolja ki a gépet, és vegye ki az akkumulátort a gépből.
- Minden használat után alaposan tisztítsa meg az akkus lombfúvót. Ha a szennyeződés nem távolítható el, használjon puha, szappanos vízzel megnedvesített ruhát. Soha ne használjon tisztítószereket vagy oldószereket, például benzint, alkoholt, ammóniát stb.! Ezek az oldószerek károsíthatják a termék műanyag alkatrészeit.
- Rendszeresen ellenőrizze a gépet, és ha úgy találja, hogy egyes alkatrészek kopottak vagy sérültek, cserélje ki azokat saját biztonsága érdekében. A gép kopott vagy sérült alkatrészeit csak hivatalos szervizközpont vagy a kereskedő cserélheti ki.
- Győződjön meg arról, hogy eredeti Worcraft alkatrészeket használ.

KÖRNYEZETVÉDELEM



A termékeken vagy a kísérő dokumentumokon található áthúzott szemeteskuka szimbólum azt jelenti, hogy a használt elektromos és elektronikus termékeket tilos a háztartási hulladékkal keverni. A megfelelő ártalmatlanítás, hasznosítás és újrahasznosítás érdekében kérjük, adja le ezeket a termékeket a kijelölt gyűjtőpontokon, ahol ingyenesen átveszik azokat. Egyes országokban a termékeket vissza is viheti a helyi kiskereskedőhöz, amikor egyenértékű új terméket vásárol. A termék megfelelő ártalmatlanításával segít megőrizni az értékes természeti erőforrásokat, és segít megelőzni a környezetre és az emberi egészségre gyakorolt potenciális negatív következményeket, amelyeket egyébként a nem megfelelő hulladékkezelés okozhatna. További részletekért forduljon a helyi önkormányzathoz vagy a legközelebbi gyűjtőponthoz. Az ilyen típusú hulladék nem megfelelő ártalmatlanítása a nemzeti előírásoknak megfelelően bírságot vonhat maga után.

WORCRAFT
GARDEN TOOLS

Garancialevél/Warranty

Modellszám:	Eladás dátuma:	Eladó aláírása és pecsétje:

Ügyfél neve (cég neve):	Ügyfél címje (Cég címje):

Az ügyfél az aláírásával megerősíti, hogy a készüléket bemutatták és elmagyarázták neki, hogy ismeri a gép üzemeltetésére és használatára vonatkozó utasításokat, valamint hogy a készülék teljesen volt neki kiadva.	Ügyfél aláírása:

Jegyzések a panszokról – jótálási javítások

A panasz elfogadásának dátuma:	A panasz befejezésének dátuma:	A panasz száma:	Aláírás az átvet jótálási javításról (Jegyzések a jogosulatlan panszról)	Serviztechnikus pecsétje:

Jótállási feltAételek

1. A szállító erre a termékre a jelen jótállási jegyen feltüntetett jótállási időt biztosítja, azzal a feltétellel, hogy a vásárló a terméket a hatályos előírásoknak és szabványoknak, valamint a kezelési útmutatónak megfelelően használja és tárolja. A jótállási idő számítása a végső fogyasztónak történő értékesítés időpontjával kezdődik. Az akkumulátorra 12 hónap garancia vonatkozik.

2. A vásárló köteles a terméket javításra eredeti állapotában, minden tartozékával együtt (beleértve a kiegészítőket is), valamint a hitelesített jótállási jeggyel együtt átadni. A jótállás az anyaghibákra, gyártási hibákra és a szerelésből eredő hibákra terjed ki, kivéve, ha a hibát nem a hivatalos szervizközpont által felhatalmazott személy vagy szervezet által elvégzett munka, átalakítás vagy beavatkozás okozta. A javítások és a reklamációk pontos terjedelmét a jelen jótállási jegy tartalmazza.

3. A jótállási idő meghosszabbodik azzal az időtartammal, ameddig a termék garanciális szervizben volt. Garanciális szervizt kizárólag a szállító által felhatalmazott szervizközpontok végzhetnek.

4. A garancia nem terjed ki az alábbiakra:

- használatból eredő szokásos kopás, beleértve a következőket: tömítések, szimeringek, csapágyak, tömítőhüvelyek, kuplungok, szíjak és egyéb kopóalkatrészek; - nem megfelelő használatból, szervizelésből, karbantartásból vagy a kezelési útmutatóval e llentétes telepítésből eredő károk; valamint szándékosan okozott, illetve a termék olyan környezetben végzett telepítéséből vagy üzemeltetéséből származó károk, amely nem felel meg a műszaki követelményeknek; - természeti katasztrófák által okozott károk, az előírt karbantartási vagy szervizelési időközök be nem tartásából eredő károk (különösen az elhasználódott alkatrészek cseréjével kapcsolatban), valamint a termék túlterheléséből származó károk; - szakszerűtlen szervizelés következtében keletkeztek károk (például ha nem jóváhagyott szervizközpontok, hanem a vevő saját szerelői avatkoztak be, vagy ha nem megfelelő pótalkatrészeket kerülnek felhasználásre, illetve ha szakszerűtlenül avatkoztak be a termék szerkezetébe vagy elektromos részeibe). - beszennyeződött, például üzemi folyadékoktól (olaj, benzin) vagy a szivattyúk és hasonló berendezések üledékeitől szennyezett, a szokásos diagnosztikát és szervizelést lehetetlenné tevő termék - nem megfelelő környezetnek kitett termék (túlzott páratartalom, hő, por, vegyi anyagok),

5. A jótállást a következő feltételek szerint kell alkalmazni:

- Panasz benyújtásakor a reklamáló köteles bemutatni a jótállási jegyet, a termék vásárlását igazoló bizonylatot, a jótállási átvizsgálásról szóló igazolást, valamint az engedélyezett szervizközpontban elvégzett szervizmunkákról szóló igazolást. - A jótállás csak abban az esetben érvényes, ha a vásárló betartotta a kezelési útmutatóban és a szervizkönyvben meghatározott összes karbantartási feltételt. - A hivatalos szervizközpont elvégzi a hiba értékelését; amennyiben a hiba garanciálisnak minősül (gyártási vagy anyaghiba, a karbantartási és kezelési útmutató betartása mellett), a szervizek díjmentesen elvégzik a hibás alkatrész javítását vagy cseréjét. - A javítást a jótállási jegyben fel kell tüntetni (dátum, a javítás típusa, az engedélyezett szerviz aláírása és pecsétje). A szervizellenőrzések és a rendszeres karbantartás igazolásának elmulasztása a jótállási igény elutasítását eredményezheti.

6. A szervizközpont köteles biztosítani a következőket:

- garanciális javítások ésszerű időn belüli elvégzése (a törvény a hiba kijavítására a panaszbenyújtás időpontjától számított 30 napos határidőt állapít meg);- díjmentes cserealkatrészt vagy a hibás alkatrész cseréjét (beleértve a munkadíjat és az anyagköltséget), összhangban a Szlovák Köztársaság hatályos eljárásaival és jogszabályaival; - szállítási költségtérítés iránti igény érvényesítése abban az esetben, ha a terméket az eredeti átadás helyétől eltérő, hivatalos szervizközpontba kell küldeni; - jegyzőkönyv felvétele a termék átvételéről, javításáról és visszaszolgáltatásáról.

7. Az alkatrészek standard kopása a használati mód függvényében fogyó élettartamnak minősül (például fogazott csapágyak, bordák, kuplungok, tömítések, csapágyak, láncok, szíjak, szimeringek, tömítések, sebességváltók stb.). Amennyiben az elhasználódás megfelel a szokásos élettartamuknak, ezek az alkatrészek nem képezhetik panasz tárgyát (ez nem megfelelő karbantartás esetén is érvényes). A jótállás nem terjed ki az ilyen jellegű kopásra.

8. A berendezés (gép) motorjára nyújtott kiterjesztett garancia

- A berendezés motorjára az eladás napjától számított 5 év kiterjesztett jótállás érvényes. - Ez a kiterjesztett jótállás kizárólag a motor gyártási és anyaghibáira vonatkozik, amelyek rendeltetésszerű, helyes használat mellett, valamint az összes előírt (kezelési útmutatóban foglaltak szerinti) karbantartási feltétel betartása esetén jelentkeznek. - A motorra nyújtott jótállás nem terjed ki a következő okok által okozott károkra és meghibásodásokra: 1. helytelen beszerelés, helytelen beállítás vagy helytelen motorkarbantartás, 2. a rendszeres motorszerviz-intervallumok (beleértve az olaj, szűrők, tömítések és egyéb kopó alkatrészek cseréjét) be nem tartása, 3. a motor megengedett üzemi paramétereken kívül eső üzemeltetése (feszültség, hőmérséklet, páratartalom stb.), 4. mechanikai sérülés vagy illetéktelen személy általi beavatkozás, 5. természeti elemek vagy más egyéb külső hatások (pl. árvíz, tűz, villámcsapás). - A motorra vonatkozó reklamáció kiterjesztett jótállás keretén belüli elfogadása esetén a hivatalos szervizközpont (vagy annak megbízott hálózata) köteles a hibát díjmentesen elhárítani (a szerviztechnikus döntése alapján javítás vagy teljes motorcsere formájában).- A kiterjesztett jótállás érvényesítéséhez a következőkre van szükség: 1. az eredeti jótállási jegy, a berendezés vásárlását igazoló bizonylat, valamint a motor rendszeres (általában évente egyszer vagy a motorgyártó által meghatározott időközönként végzett) szervizeltetéséről szóló igazolás bemutatása. 2. annak igazolása, hogy a motort a kezelési útmutatóval és a műszaki előírásokkal összhangban üzemeltették (vagyis a hiba nem a helytelen karbantartásból vagy a műszaki paramétereken túli üzemeltetésből következik), 3. a motort bevizsgálásra hivatalos szervizközpontba kell szállítani. - Felelőtlen kezelés, a motor módosítása, nem megfelelő cserealkatrészek használata vagy illetéktelen személy általi beavatkozási kísérlet esetén a motorra vonatkozó kiterjesztett jótállás az érvényét veszti. - Jelen kiterjesztett jótállás a Polgári Törvénykönyv (40/1964 Tt. sz. törvény) és a Fogyasztóvédelmi törvény (250/2007 Tt. sz. törvény) szerinti 24 hónapos törvényes jótálláson felül érvényes, és nem korlátozza a fogyasztó törvényes jótállásból eredő jogait.

9. A szerviz alkatrészek szervizellenőrzése:

- A rendszeres szervizellenőrzéseket a gyártó utasításaival összhangban a szállító hivatalos szervizközpontjaiban kell (az egyes termékek szervizkönyvében meghatározott időközök és munkaterjedelem szerint) elvégezni.- Az eredeti cserealkatrészeket és fogyóanyagokat nem szabad más gyártók olyan alkatrészeire cserélni, amelyek nem garantálják ugyanazt a megbízhatóságot és biztonságot.

10. A panasz benyújtásának módja és helye:

- A panasz a szállító által hivatalosan felhatalmazott szervizközpontok bármelyikében benyújtható. - A panasz benyújtásakor a következők bemutatására van szükség: 1. az eredeti jótállási jegy, minden kitöltött és hitelesített adattal együtt, 2. a vásárlást igazoló okmány (számla, nyugta), 3. a rendszeres szervizellenőrzések igazolása (a szerviztechnikusok bélyegzőivel és aláírásaival), 4. motorra vonatkozó panasz esetén - a motor szervizellenőrzésének igazolása. - Ha a panasz megfelel a garanciális javítás feltételeinek, a hivatalos szervizközpont gondoskodik a hiba díjmentes elhárításáról, beleértve a munka- és anyagköltséget is. - A szállító a panasz elbírálását a megreklamált termék és a szükséges dokumentumok átvételétől számított 30 napon belül biztosítja.

Megjegyzés: A berendezés motorjára vonatkozó kiterjesztett jótállás olyan üzleti (extra) garancia, amelyet a gyártó a 24 hónapos törvényi jótálláson felül biztosít. A 24 hónapos törvényi jótállás a teljes termékre (beleértve a motort is) vonatkozik, és a fogyasztó ebből eredő jogai nem korlátozhatók. A motorra nyújtott kiterjesztett jótállás semmilyen módon nem érinti vagy csökkenti a fogyasztó Polgári Törvénykönyvből (40/1964 Tt. sz. törvény) vagy fogyasztóvédelmi törvényből (250/2007 Tt. sz. törvény) eredő jogait.

A JÓTÁLLÁSON BELÜLI ÉS JÓTÁLLÁSON KÍVÜLI SZERVIZT A GYÁRTÓ FELHATALMAZOTT KÉPVISELŐJE VÉGZI

A gyártó felhatalmazott képviselője: Slovakia Trend Export-Import s.r.o., Michalovská 87/1414, 073 01 Sobrance

Fax: **(056) 652-2329** Tel: **0915 392 687** E-mail: **servis@slovakia-trend.sk**

HR HRVATSKI

AKUMULATORSKI PUHAČ LIŠĆA

NAMJENA

- Akumulatorski puhač lišća omogućuje jednostavno uklanjanje otpada s vanjskih površina, kao što su ostaci trave nakon košnje travnjaka, piljevina nakon rezanja drva, suhe iglice, lišće i slično. Zahvaljujući snažnom bezčetkastom motoru i ergonomskom dizajnu, korisniku pruža visoku udobnost pri radu.

Uređaj koristite isključivo za predviđenu namjenu. Svaka druga uporaba smatra se nepravilnom. Za svaku štetu ili ozljedu nastalu uslijed nepravilne uporabe odgovoran je korisnik/rukovatelj, a ne proizvođač. Imajte na umu da uređaj nije konstruiran za komercijalnu ni industrijsku uporabu. Jamstvo ne vrijedi ako se uređaj koristi u komercijalne, industrijske ili slične svrhe.

TEHNIČKI PODACI			
	NAPON	40 V	
	KAPACITET	4 Ah	
	BROJ OKRETAJA	**Standardni način rada**	6500 – 16500 okr./min
		Turbo način rada	20000 okr./min
	IZLAZNA BRZINA ZRAKA	**Standardni način rada**	83 – 180 km/h
		Turbo način rada	220 km/h
	KAPACITET IZLAZNOG ZRAKA	**Standardni način rada**	5,3 – 11,5 m^3/min
		Turbo način rada	14,1 m^3/min
	RAZINA VIBRACIJA	2,168 m/s^2 Odstupanje (K) = 1,5 m/s^2	
	RAZINA ZVUČNE SNAGE (L_{WA})	94,4 dB(A) Odstupanje (K) = 3 dB(A)	
	RAZINA ZVUČNOG TLAKA (L_{pA})	84,6 dB(A) Odstupanje (K) = 3 dB(A)	
	MASA	1,8 kg	

DIJELOVI PROIZVODA			
1	Ručka	5	Utor za umetanje akumulatora
2	Regulator brzine ispuhivanja zraka	6	Postolje
3	Gumb za turbo način rada	7	Zračna cijev
4	Prekidač	8	Koncentracijska mlaznica

OBJAŠNJENJA SIMBOLA	
	Općenito upozorenje na opasnost.
	Pažljivo pročitajte upute za uporabu.
	Postoji opasnost od izbacivanja predmeta, poput sitnog kamenja, koji mogu ugroziti korisnika ili druge osobe. **Upozorenje:** Tijekom rada održavajte sigurnu udaljenost od uređaja.
	Držite ruke podalje od rotirajućeg ventilatora i ostalih pokretnih dijelova.
	Nemojte koristiti akumulatorsku lančanu pilu po kiši niti je izlagati djelovanju kiše.

	Proizvod je u skladu s važećim europskim direktivama, a provedena je i odgovarajuća ocjena sukladnosti.
	Ne odlažite s kućnim otpadom. Odložite proizvod na ekološki prihvatljiv način, primjerice u reciklažnom centru. Molimo, vodite računa o zaštiti okoliša.
	Nosite zaštitne rukavice.
	Nosite štitnike za sluh.
	Nosite zaštitne naočale.
	**UPOZORENJE!** Prije bilo kakvog pregleda ili održavanja, isključite uređaj i izvadite akumulator kako biste spriječili nenamjerno pokretanje i moguće ozljede.
	Zajamčena razina akustične snage.
	Klasa zaštite III.

OPĆE SIGURNOSNE UPUTE ZA ELEKTRIČNI ALAT

- **UPOZORENJE! Pažljivo pročitajte sva sigurnosna upozorenja, upute, ilustracije i tehničke podatke koji dolaze uz ovaj električni alat.** Nepoštivanje svih dolje navedenih uputa može dovesti do strujnog udara, požara i/ili ozbiljnih ozljeda.

1) SIGURNOST RADNOG OKRUŽENJA:

- Radni prostor uvijek održavajte čistim i dobro osvijetljenim. Nered i mračni prostori pogoduju nezgodama.
- Ne koristite električni alat u eksplozivnoj atmosferi, odnosno u prisustvu zapaljivih tekućina, plinova ili prašine. Iskrice koje nastaju u električnom alatu mogu zapaliti prašinu ili isparavanja.
- Tijekom rada držite djecu i druge osobe podalje od radnog područja. Ako ste ometeni, možete izgubiti kontrolu nad alatom.

2) ELEKTRIČNA SIGURNOST:

- Utikač električnog alata mora odgovarati utičnici. Nikada ne mijenjajte utikač ni na koji način. Nemojte koristiti adaptere s uzemljenim električnim alatima. Neoštećeni utikači i odgovarajuće utičnice smanjuju rizik od strujnog udara. Oštećeni ili zapetljani kablovi povećavaju rizik od električnog udara. Ako se kabel ošteti, mora ga zamijeniti proizvođač ili ovlašteni servis.
- Tijekom rada izbjegavajte kontakt tijelom s uzemljenim površinama, kao što su cijevi, radijatori, štednjaci i hladnjaci. Povećava se opasnost od strujnog udara ako je tijelo uzemljeno.
- Ne izlažite električni alat kiši, vlazi ni vodi. Nikada nemojte dodirivati električni alat mokrim rukama. Ne perite alat pod tekućom vodom niti ga uranjajte u vodu.
- Kabel nemojte nepotrebno naprezati. Nikada ne koristite kabel za nošenje, povlačenje ili odspajanje utikača alata. Kabel držite podalje od izvora topline, ulja, oštrih rubova i pokretnih dijelova.
- Ne koristite električni alat ako ima oštećen kabel, utikač ili je pao i pritom se na bilo koji način oštetio.
- Ako koristite alat na otvorenom, upotrebljavajte produžni kabel namijenjen za vanjsku upotrebu.
- Ako koristite alat u vlažnim prostorima, koristite napajanje zaštićeno uređajem za zaštitu od strujnog udara (RCD). Upotreba RCD-a smanjuje rizik od električnog udara. Uređaj RCD može biti poznat i kao GFCI (glavni osigurač kruga) ili ELCB (zaštitni prekidač za slučaj curenja struje).
- Električni alat držite isključivo za izolirane rukohvate, jer tijekom rada može doći do kontakta nastavka za rezanje ili bušenje sa skrivenim električnim vodičem ili vlastitim kabelom.

3) SIGURNOST OSOBA:

- Budite pažljivi i usredotočeni tijekom upotrebe električnog alata. Posvetite punu pažnju poslu koji obavljate. Ne koristite električni alat ako ste umorni ili pod utjecajem droga, alkohola ili lijekova. Čak i kratkotrajna

nepažnja pri radu s električnim alatom može dovesti do ozbiljnih ozljeda. Tijekom rada nemojte jesti, piti ni pušiti.
- Koristite zaštitnu opremu. Uvijek nosite zaštitu za oči. Koristite zaštitnu opremu primjerenu vrsti rada koji obavljate. Zaštitna oprema kao što su respirator, zaštitna obuća s protukliznim potplatom, zaštita za glavu ili sluh – kada se koristi u skladu s uvjetima rada – smanjuje rizik od ozljeda.
- Izbjegavajte nenamjerno uključivanje alata. Nemojte nositi priključeni alat s prstom na prekidaču ili okidaču. Prije priključenja alata na napajanje provjerite je li prekidač u položaju "isključeno". Nošenje alata s prstom na prekidaču ili priključivanje na mrežu dok je prekidač uključen može uzrokovati ozbiljne ozljede.
- Uklonite sve ključeve i alate za podešavanje prije uključivanja električnog alata. Ključ ili alat za podešavanje koji ostane pričvršćen na rotirajući dio alata može izazvati ozljedu.
- Uvijek održavajte stabilan stav i ravnotežu. Radite samo s položaja koji vam omogućuje siguran doseg. Nemojte precjenjivati vlastite mogućnosti. Ne koristite električni alat ako ste umorni.
- Prilagodite svoju odjeću vrsti rada. Nosite radnu odjeću. Ne nosite široku odjeću ni nakit. Pazite da vam kosa, odjeća, rukavice ili drugi dijelovi tijela ne dođu preblizu rotirajućim ili zagrijanim dijelovima alata.
- Spojite električni alat na sustav za usisavanje prašine. Ako alat ima mogućnost priključenja na uređaj za usisavanje ili skupljanje prašine, provjerite je li ispravno priključen i u uporabi. Upotreba takvih uređaja može smanjiti opasnosti povezane s izlaganjem prašini.
- Čvrsto pričvrstite obradni predmet. Upotrijebite stolarsku stegu ili škripac kako biste osigurali obradni predmet koji ćete obrađivati.
- Ne koristite nikakav alat ako ste pod utjecajem alkohola, droga, lijekova ili drugih opojnih ili psihoaktivnih tvari.
- Uređaj nije namijenjen osobama (uključujući djecu) sa smanjenim tjelesnim, osjetilnim ili mentalnim sposobnostima, niti osobama koje nemaju dovoljno iskustva i znanja, osim ako su pod nadzorom ili su dobile upute o uporabi uređaja od osobe odgovorne za njihovu sigurnost. Djeca moraju biti pod nadzorom kako bi se spriječilo da se igraju s uređajem.

4) UPORABA I ODRŽAVANJE ELEKTRIČNOG ALATA:
- Uvijek odspojite električni alat iz mreže u slučaju bilo kakvog problema tijekom rada, prije svakog čišćenja ili održavanja, pri svakom premještanju i nakon završetka rada! Nikada ne koristite alat koji je na bilo koji način oštećen.
- Ako alat počne ispuštati neuobičajene zvukove ili mirise, odmah prekinite rad.
- Ne opterećujte električni alat više od predviđenog. Alat će raditi bolje i sigurnije ako se koristi u rasponu broja okretaja za koji je konstruiran. Koristite odgovarajući alat za pojedine radove. Prikladan alat obavlja posao sigurnije i učinkovitije.
- Ne koristite električni alat ako se ne može sigurno uključiti i isključiti prekidačem. Uporaba takvog alata je opasna. Neispravan prekidač mora popraviti ovlašteni servis.
- Odspojite alat iz mreže prije nego što pristupite podešavanju, zamjeni pribora ili održavanju. Time se smanjuje rizik od nenamjernog pokretanja.
- Električni alat koji se ne koristi pohranite izvan dohvata djece i neovlaštenih osoba. Električni alat u rukama neiskusnih korisnika može predstavljati opasnost. Čuvajte alat na suhom i sigurnom mjestu.
- Pažljivo održavajte električni alat u ispravnom stanju. Redovito provjeravajte podešenost i slobodu kretanja pokretnih dijelova. Provjerite jesu li zaštitni pokrovi ili drugi dijelovi oštećeni – svako oštećenje koje može utjecati na sigurnost upotrebe mora se odmah otkloniti. Mnoge ozljede uzrokovane su lošim održavanjem alata.
- Održavajte rezne alate oštrima i čistima. Dobro održavani i naoštreni alati olakšavaju rad, smanjuju opasnost od ozljeda i omogućuju bolju kontrolu tijekom rada. Korištenje pribora koji nije naveden u uputama za uporabu ili nije preporučen od strane proizvođača može dovesti do oštećenja alata i predstavljati opasnost za korisnika.
- Električni alat, pribor, radne alate i slično koristite u skladu s ovim uputama i na način koji je propisan za određeni alat, uzimajući u obzir uvjete rada i vrstu posla koji se obavlja. Upotreba alata u svrhe za koje nije namijenjen može dovesti do opasnih situacija.

5) UPORABA AKUMULATORSKOG ALATA:

- Prije umetanja akumulatora provjerite je li prekidač u položaju „0 – isključeno“. Umetanje akumulatora u uključen alat može dovesti do opasnih situacija.
- Za punjenje akumulatora koristite isključivo punjače koje je propisao proizvođač. Upotreba punjača koji nije namijenjen određenom tipu akumulatora može uzrokovati njegovo oštećenje i požar.
- Koristite samo akumulatore koji su namijenjeni za taj alat. Korištenje neodgovarajućih akumulatora može dovesti do ozljeda ili požara.
- Kada se akumulator ne koristi, pohranite ga odvojeno od metalnih predmeta kao što su spojnice, ključevi, vijci i drugi sitni metalni predmeti koji bi mogli uzrokovati kratki spoj između kontakata akumulatora. Kratki spoj može uzrokovati ozljede, opekline ili požar.
- S akumulatorima rukujte pažljivo. Nepravilnim rukovanjem iz akumulatora može iscuriti kemikalija. Izbjegavajte kontakt s njom. Ako ipak dođe do kontakta, isperite zahvaćeno mjesto mlazom čiste vode. U slučaju da kemijska tvar dođe u dodir s očima, odmah potražite liječničku pomoć. Kemikalije iz akumulatora mogu izazvati ozbiljne ozljede.
- Akumulator ili alat ne smiju se izlagati vatri ili pretjeranoj toplini. Izlaganje temperaturama višima od 130 °C ili otvorenom plamenu može uzrokovati eksploziju.
- Oštećeni ili prepravljani akumulatori i alati ne smiju se koristiti. Takvi akumulatori mogu se ponašati nepredvidivo te uzrokovati požar, eksploziju ili opasnost od ozljede.

6) SERVIS:

- Servis električnog alata prepustite kvalificiranom serviseru. Smiju se koristiti isključivo identični zamjenski dijelovi. Time se osigurava da električni alat ostane siguran za uporabu.

SIGURNOSNE UPUTE ZA AKUMULATORSKI PUHAČ LIŠĆA

- Akumulatorski puhač lišća nije namijenjen za uporabu osobama (uključujući djecu) koje zbog fizičkih, osjetilnih ili mentalnih ograničenja, nedostatka iskustva ili znanja ne mogu sigurno koristiti uređaj, osim ako su pod nadzorom ili su dobile upute o uporabi od osobe odgovorne za njihovu sigurnost. Djecu treba nadzirati kako bi se spriječilo da se igraju s uređajem.
- Osoba koja upravlja uređajem odgovorna je za ozljede i štetu nanesenu trećim osobama ili njihovoj imovini.
- Tijekom uporabe alata u radnom području ne smiju se nalaziti druge osobe ili životinje u krugu od najmanje 5 metara. Korisnik je odgovoran za sigurnost svih osoba u zoni rada.
- Puhač koristite isključivo po dnevnom svjetlu ili uz dovoljno jako umjetno osvjetljenje.
- Ne koristite puhač za lošeg vremena, osobito tijekom oluje ili uoči njezina dolaska.
- Ne radite s puhačem bosi ili u otvorenoj obući (npr. sandalama). Uvijek nosite čvrstu radnu obuću i duge hlače.
- Pazite da vam odjeća ili kosa ne dođu preblizu usisnim otvorima, zbog mogućnosti ozljede
- Puhač koristite samo s pravilno postavljenim nastavkom.
- Na kosim površinama pazite da svaki korak bude siguran i stabilan.
- Otvore za zračno hlađenje održavajte čistima i bez prepreka.
- Ni u kojem slučaju ne usmjeravajte zrak prema osobama.
- Ne prelazite uključenim uređajem preko šljunčanih staza ni površina, niti ga odlažite uključenog na šljunak.
- Tijekom rada hodajte — nikada ne trčite.
- Ne smijete mijenjati konstrukciju uređaja. Neovlaštene preinake mogu ugroziti sigurnost, povećati razinu buke i vibracija te narušiti rad uređaja.
- Uređaj isključite i izvadite akumulator:

a) svaki put kada se udaljavate od uređaja,
b) ako je potrebno ukloniti prljavštinu koja blokira rad,
c) prije pregleda, čišćenja ili bilo kakvih radova na uređaju,
d) ako uređaj počne neuobičajeno vibrirati — u tom slučaju odmah obavite provjeru.

SIGURNOSNE UPUTE ZA AKUMULATOR I PUNJAČ

- Prije prve uporabe akumulatora i punjača pažljivo pročitajte ove upute za uporabu.
1. Provjerite odgovara li napon u vašoj električnoj mreži onome koji je naveden na punjaču akumulatora.
2. Nemojte dopustiti da vlaga, kiša ili prskajuća voda dođu u dodir s mjestom punjenja akumulatora.
3. Ne punite akumulator na temperaturama ispod 10 °C ili iznad 40 °C. Punjenje pri ekstremnim temperaturama može skratiti vijek trajanja akumulatora.
4. Oštećenim akumulatorom koji se više ne može napuniti potrebno je rukovati kao s opasnim otpadom. Ne bacajte ga u smeće, vatru ili vodu.
5. Koristite isključivo akumulator i punjač koje je odobrio proizvođač za uporabu s ovim uređajem.
6. Održavajte punjač čistim, daleko od prašine i nečistoća.
7. Uvijek izvadite akumulator prije popravka uređaja.
8. Pokrijte kontakte akumulatora kako biste spriječili kratki spoj.
9. Izbjegavajte opasnost od eksplozije!
10. Nemojte pušiti tijekom punjenja akumulatora ili na mjestu gdje se akumulator skladišti. Iz oštećenih akumulatora može istjecati zapaljivi plin (vodik), koji se može zapaliti uslijed otvorenog plamena ili iskrenja.
11. U slučaju požara pokušajte odmah ugasiti vatru.
12. Tijekom punjenja akumulator i punjač se mogu lagano zagrijati – to je normalno.

Kemijska opasnost:
Nemojte otvarati kućište akumulatora. Zaštitite ga od udaraca. Ako dođe do istjecanja elektrolita, potrebno je izbjeći kontakt s kožom. Ako elektrolit ipak dođe u dodir s kožom, odmah isperite zahvaćeno područje vodom. Ako dospije u oči, odmah potražite liječničku pomoć.

Punjenje:
Spojite punjač na izvor napajanja od 230 V i priključite kabel za punjenje na modul. Umetnite bateriju u punjač i provjerite je li polaritet (+ / -) ispravno postavljen. Kada je baterija u postupku punjenja, svijetli crvena kontrolna lampica. Važno: ako se crvena lampica ne uključi odmah nakon umetanja baterije koja je prethodno bila korištena, izvadite bateriju i umetnite je ponovno nakon nekoliko minuta. Uobičajeno vrijeme punjenja je oko 1 – 1,5 sati. Nakon toga punjač osigurava da je baterija potpuno napunjena. Baterija je zaštićena termalnim osiguračem od prepunjavanja, pa može ostati u punjaču dulje vrijeme bez oštećenja (no ne dulje od 24 sata). Zagrijavanje baterije i punjača tijekom punjenja je normalna pojava i ne upućuje na oštećenje. Znatno kraće trajanje baterije u radu znak je da bateriju treba zamijeniti.

UPORABA I MONTAŽA

Prije početka montaže uređaj isključite i izvadite akumulator kako biste spriječili njegovo nenamjerno pokretanje i moguće ozljede.

MONTAŽA MLAZNICE I ZRAČNE CIJEVI (SLIKA 3)
- Zračna cijev (7) montira se na puhač bez potrebe za uporabom alata.
- Nasučite zračnu cijev na tijelo puhača i zakrenite je suprotno od smjera kazaljke na satu dok ne sjedne i ne aktivira se blokadni mehanizam.
- Na isti način postavite i koncentracijsku mlaznicu (8) na zračnu cijev.
** **NAPOMENA:** Koncentracijska mlaznica koristi se za pojačani usmjereni protok zraka na teško dostupnim mjestima, poput cvjetnih gredica, ispod terasa i slično.*

PROVJERA STANJA AKUMULATORA (SLIKA 4 i 5)

- Pritisnite tipku na kućištu uređaja za aktivaciju LED pokazivača stanja akumulatora i prikaz preostalog kapaciteta.

BROJ OSVJETLJENIH LED DIODA	PREOSTALI KAPACITET AKUMULATORA
0	< 10%
1	10% do 25%
2	25% do 50%
3	50% do 75%
4	75% do 100%

MONTAŽA I DEMONTAŽA AKUMULATORA (SLIKA 6)

- Umetnite akumulator u uređaj u smjeru prikazanom na slici.
- Za uklanjanje akumulatora pritisnite gumb za otpuštanje i izvucite akumulator prema natrag iz uređaja.

UKLJUČIVANJE I ISKLJUČIVANJE UREĐAJA (SLIKA 7)

UPOZORENJE! Nikada ne usmjeravajte otvor cijevi prema sebi ili drugim osobama.

- Uključivanje: Pritisnite prekidač (4). Što jače pritisnete, veći će biti protok zraka.

- Isključivanje: Otpustite prekidač (4).

PODEŠAVANJE BRZINE PUHANJA ZRAKA (SLIKA 8)

- Brzina puhanja zraka može se neprekidno podešavati pomoću regulatora. Nakon podešavanja, okidač ostaje u zadanom položaju, što omogućuje rad pri odabranoj brzini bez dodatnog pritiska.

AKTIVACIJA TURBO NAČINA RADA (SLIKA 8)

- Za uklanjanje teškog ili mokrog lišća, kao i za teško dostupna mjesta, potreban je pojačani učinak.
- Pritisnite gumb za turbo način rada (3) kako biste aktivirali snažan udarni mlaz zraka.
- Za kontinuirani rad u turbo načinu, gumb treba držati pritisnutim tijekom cijelog rada.

PREPORUKE ZA RAD:

- Akumulatorski puhač lišća koristite isključivo na otvorenom prostoru. Tijekom rada može doći do podizanja prašine, čije je udisanje štetno za zdravlje i može izazvati iritaciju očiju. Izbjegavajte udisanje prašine. Čak i pri radu na otvorenom, preporučuje se uporaba zaštite za sluh, dišne puteve i oči, kao i nošenje radnih rukavica, zaštitne obuće i dugih hlača. O prikladnoj zaštitnoj opremi informirajte se kod ovlaštenih distributera osobne zaštitne opreme. Izlaganje prekomjernoj razini buke može trajno oštetiti sluh.
- Obratite pažnju na smjer usmjeravanja protoka zraka, jer jak zračni mlaz može pomicati teže predmete ili izazvati ozljede i materijalnu štetu.
- Prije početka rada temeljito pregledajte radnu površinu. Uklonite sve predmete koje bi puhač mogao odbaciti ili koji bi mogli začepiti ili blokirati rad puhača.
- Ne skupljajte vrući, zapaljivi niti eksplozivni materijal.
- Za uklanjanje većih onečišćenja upotrijebite grablje ili metlu.
- U prašnjavim uvjetima lagano navlažite površinu vodom.
- Tijekom rada pomičite puhač lijevo-desno u prirodnom i stabilnom položaju, hodajući umjerenim tempom. Materijal usmjeravajte prema unaprijed određenom mjestu s kojeg ga kasnije možete lako ukloniti.
- Nikada ne usmjeravajte zrak prema osobama u blizini niti prema kućnim ljubimcima.
- Kako biste spriječili rasipanje otpada, uvijek započnite puhanje od ruba radne površine, a ne iz sredine.

ODRŽAVANJE

- Prije bilo kakve provjere ili održavanja, isključite uređaj i izvadite akumulator.
- Akumulatorski puhač lišća temeljito očistite nakon svake uporabe. Ako nečistoće nije moguće ukloniti, upotrijebite mekanu krpu navlaženu blagom sapunicom. Nikada nemojte koristiti sredstva za čišćenje ili otapala poput benzina, alkohola, amonijaka i slično! Ta otapala mogu oštetiti plastične dijelove uređaja.

- Redovito provjeravajte uređaj, a ako primijetite da su neki dijelovi istrošeni ili oštećeni, zamijenite ih preventivno radi vlastite sigurnosti. Istrošene ili oštećene dijelove smije zamijeniti isključivo ovlašteni servis ili prodavatelj.
- Pobrinite se da se koriste isključivo originalni rezervni dijelovi tvrtke Worcraft.

ZAŠTITA OKOLIŠA



Simbol prekrižene kante za otpad na proizvodu ili u pratećoj dokumentaciji znači da korišteni električni i elektronički uređaji ne smiju biti odloženi u običan kućni otpad. Za pravilno zbrinjavanje, obnovu i reciklažu, ove uređaje odnesite na predviđena zbirna mjesta gdje će biti primljeni besplatno. Alternativno, u nekim zemljama možete svoj uređaj vratiti lokalnom prodavaču prilikom kupnje ekvivalentnog novog proizvoda. Ispravnim zbrinjavanjem ovog proizvoda pomažete očuvanju vrijednih prirodnih resursa i pridonosite sprječavanju potencijalnih negativnih utjecaja na okoliš i ljudsko zdravlje koji mogu nastati nepravilnim zbrinjavanjem otpada. Za dodatne informacije obratite se lokalnoj upravi ili najbližem zbirnom mjestu. Nepravilnim zbrinjavanjem ove vrste otpada mogu se, sukladno nacionalnim propisima, izreći novčane kazne.

WORCRAFT
GARDEN TOOLS

Jamstveni list

Serijski broj:	Datum prodaje:	Potpis i pečat prodavatelja:

Ime kupca (naziv tvrtke):	Adresa kupca (sjedište tvrtke):

Kupac svojim potpisom potvrđuje da mu je uređaj predan i objašnjen, da je upoznat s uputama za uporabu, montažu i korištenje stroja, te da mu je uređaj isporučen kompletan.	Potpis kupca:

Zapisi o reklamacijama - popravci u jamstvenom roku

Datum zaprimanja reklamacije:	Datum završetka reklamacije:	Evidencijski broj reklamacije:	Potpis izvršenog jamstvenog popravka (Zapisnik o neopravdanoj reklamaciji):	Pečat servisnog tehničara:

Jamstveni uvjeti

1. Dobavljač daje jamstveni rok za ovaj proizvod kako je navedeno u ovom jamstvenom listu, pod uvjetom da se proizvod koristi i čuva sukladno važećim propisima i standardima, kao i uputama za uporabu. Jamstveni rok počinje teći od datuma prodaje krajnjem potrošaču. Jamstvo za bateriju traje 12 mjeseci.

2. Kupac je dužan vratiti ovaj proizvod na popravak u isporučenom stanju, uključujući i sve njegove dijelove (primjerice, pribor i ostalo), s potvrđenim jamstvenim listom. Jamstvo pokriva nedostatke materijala, nedostatke u proizvodnji i nedostatke prouzročene montažom, radom, modifikacijom ili intervencijom druge osobe ili organizacije koju nije ovlastio servisni centar. Točan opseg popravaka i reklamacija naveden je u ovom jamstvenom listu.

3. Jamstveni rok se produžuje za vrijeme dok je proizvod bio na popravku u jamstvenom roku. Jamstvene popravke obavljaju samo ovlašteni servisni centri dobavljača.

4. Jamstvo se ne odnosi na:

- normalno trošenje dijelova zbog rada, uključujući: brtve, brtveni sklopovi, ležajevi, brtvene čahure, spojnice, remeni i ostali potrošni dijelovi; - šteta prouzročena nepravilnom uporabom, servisiranjem, održavanjem ili ugradnjom suprotno uputama za uporabu; šteta nastala namjernom radnjom ili ugradnjom ili radom proizvoda u okruženju koje ne zadovoljava tehničke zahtjeve; - šteta prouzročena prirodnim katastrofama, nepoštivanje propisanih intervala održavanja ili servisiranja (posebno u vezi sa zamjenom istrošenih i dotrajalih dijelova) ili preopterećenje proizvoda; - šteta prouzročena nestručnim servisnim pregledom (primjerice, intervencija vlastitih mehaničara kupca izvan ovlaštenih servisnih centara ili korištenje neprikladnih rezervnih dijelova ili nestručna intervencija u strukturi i električnim dijelovima proizvoda). - kontaminirani proizvod, primjerice, od radnih tekućina (ulje, benzin) ili izmeta iz pumpi i sličnih uređaja, što onemogućuje rutinsku dijagnostiku i servis
- proizvod je izložen neprikladnom okruženju (prekomjerna vlaga, toplina, prašina, kemikalije),

5. Jamstvo vrijedi pod sljedećim uvjetima:

- Prilikom podnošenja reklamacije, podnositelj reklamacije dužan je dostaviti jamstveni list zajedno s dokazom o kupnji proizvoda, dokazom o pregledu u okviru jamstva i dokazom o obavljenom servisu u ovlaštenom servisu. - Jamstvo vrijedi samo pod uvjetom da je kupac ispunio sve uvjete održavanja navedene u uputama za uporabu i servisnoj knjižici. - Ovlašteni servisni centar procijenit će kvar; ako se kvar prepozna kao onaj koji je pokriven jamstvom (nedostatci u proizvodnji ili materijalu, ako se slijede upute za održavanje i uporabu), servisni centar će besplatno popraviti ili zamijeniti neispravan dio. - Popravak će biti zabilježen u jamstvenom listu (datum, vrsta popravke, potpis i pečat ovlaštenog servisa). Nedostavljanje dokumenata o servisnom pregledu i dokazivanja o redovitom održavanju može rezultirati odbijanjem zahtjeva za jamstvo.

6. Servisni centar je dužan osigurati:

- obavljanje jamstvenih popravaka u razumnom roku (zakonom je propisan rok od 30 dana od dana podnošenja reklamacije za otklanjanje nedostatka); - besplatni rezervni dio ili zamjena neispravnog dijela (uključujući rad i materijal) sukladno važećim postupcima i zakonodavstvom Slovačke Republike; - zahtjev za povrat troškova dostave ako se proizvod mora poslati ovlaštenom servisnom centru izvan mjesta isporuke proizvoda; - izrada protokola o prijemu, popravci i povratu proizvoda.

7. Normalnim trošenjem dijelova smatra se vijek trajanja dijelova ovisno o načinu uporabe (ležajevi zupčanika, rebra, spojke, brtve, ležajevi, lanci, remeni, semeringi, brtve, mjenjači i slično). Ovi dijelovi nisu predmet jamstva ako su podložni normalnom trošenju (također se odnosi i na nepravilno održavanje). Jamstvo ne pokriva takvo habanje.

8. Produženo jamstvo na motor uređaja (stroja)

- Motor uređaja ima produženo jamstvo od 5 godina od datuma prodaje. - Ovo produženo jamstvo odnosi se isključivo na proizvodne i materijalne nedostatke motora koji se javljaju pri normalnoj, pravilnoj uporabi i poštivanju svih propisanih uvjeta održavanja (u uputama za uporabu). - Jamstvo motora ne pokriva oštećenja i kvarove prouzročene: 1.nepravilnom ugradnjom, nepravilnim podešavanjem ili nepravilnim održavanjem motora, 2. nepoštivanjem redovitih servisnih intervala motora (uključujući i izmjenu ulja, filtra, brtvi i ostalih potrošnih dijelova), 3. radom motora izvan dopuštenih radnih parametara (napon, temperatura, vlažnost i slično), 4. mehaničkim oštećenjem ili intervencijom neovlaštene osobe, 5. prirodnim elementim ili drugim vanjskim utjecajima (primjerice, poplave, požar, udar groma). - U slučaju da se reklamacija za motor prihvati u okviru produljenog jamstva, ovlašteni servisni centar (ili njegova ovlaštena mreža) dužan je besplatno otkloniti kvar (popravka ili zamjena cijelog motora, prema nahođenju servisera). - Za podnošenje zahtjeva u okviru ovog produljenog jamstva morate: 1. dostaviti originalni jamstveni list, dokaz o kupnji opreme i dokaz o redovitim servisnim pregledima motora (obično jednom godišnje ili u intervalima koje odredi proizvođač motora), 2. dokazati da je motor korišten sukladno uputama za uporabu i tehničkim propisima (tj. da nije posljedica nepravilnog održavanja ili rada izvan tehničkih parametara), 3. dostavite motor u ovlašteni servisni centar na procjenu. - Produženo jamstvo za motor prestaje važiti u slučaju neodgovornog rukovanja, modifikacije motora, korištenja neprikladnih rezervnih dijelova ili bilo kakvog očiglednog pokušaja neovlaštenog mijenjanja. - Ovo produženo jamstvo nadilazi zakonsko jamstvo od 24 mjeseca prema Građanskom zakoniku (Zakon br. 40/1964 Zbirke) i Zakonu o zaštiti potrošača (Zakon br. 250/2007 Zbirke) i ne smanjuje prava potrošača koja proizlaze iz zakonskog jamstva.

9. Servisni pregledi rezervnih dijelova:

- Redovite servisne preglede potrebno je obavljati u ovlaštenim servisnim centrima dobavljača, sukladno uputama proizvođača (intervali i opseg radova navedeni u servisnoj knjižici za određeni proizvod). - Originalni rezervni dijelovi i potrošni materijal ne smiju se zamijeniti rezervnim dijelovima drugih proizvođača koji ne jamče istu pouzdanost i sigurnost.

10. Način i mjesto podnošenja pritužbe:

- Reklamacija se može podnijeti u bilo kojem ovlaštenom servisnom centru dobavljača. - Prilikom podnošenja pritužbe potrebno je dostaviti: 1. originalni jamstveni list sa svim ispunjenim i potvrđenim stavkama, 2. dokaz o kupnji (račun, potvrda o kupnji), 3. dokaz o redovitim servisnim pregledima (pečati i potpisi servisera), 4. u slučaju reklamacije motora - dokaz o servisnim pregledima motora. - Ako reklamacija ispunjava uvjete za jamstvenu popravku, ovlašteni servisni centar osigurat će besplatnu popravku kvara, uključujući rad i materijal. - Dobavljač će osigurati da se reklamacija riješi u roku od 30 dana od datuma primitka reklamiranog proizvoda i prateće dokumentacije.

Napomena: Produženo jamstvo za motor uređaja je komercijalno (superiozno) jamstvo koje proizvođač pruža izvan zakonskog jamstva od 24 mjeseca. Zakonsko jamstvo od 24 mjeseca odnosi se na cijeli proizvod (uključujući i motor) i prava potrošača koja iz njega proizlaze ne mogu se ograničiti. Produženo jamstvo za motor ne utječe na niti smanjuje zakonska prava potrošača koja proizlaze iz Građanskog zakonika (Zakon br. 40/1964 Zbirke) ili Zakona o zaštiti potrošača (Zakon br. 250/2007 Zbirke).

JAMSTVENI I POSTJAMSTVENI SERVIS OBAVLJA OVLAŠTENI ZASTUPNIK PROIZVOĐAČA

Ovlašteni zastupnik dobavljača: Slovakia Trend Export-Import s.r.o., Michalovská 87/1414, 073 01 Sobrance
Fax: **(056) 652-2329** Tel: **0915 392 687** E-mail: **servis@slovakia-trend.sk**

RO ROMÂNĂ

SUFLANTĂ FĂRĂ FIR PENTRU FRUNZE

UTILIZARE PRECONIZATĂ

Acest echipament este destinat suflării frunzișului subțire și greu la case particulare și grădini de hobby.
Acest echipament nu este potrivit pentru utilizare comercială. Orice altă utilizare care nu este aprobată în mod expres în aceste instrucțiuni poate duce la deteriorarea echipamentului și la pericole serioase pentru utilizator. Operatorul sau utilizatorul este responsabil pentru accidentele sau daunele provocate altor persoane și bunurilor acestora. Producătorul nu este răspunzător pentru daunele cauzate de utilizarea necorespunzătoare sau funcționarea incorectă.

SPECIFICAȚII TEHNICE (vezi fig. 1)

Model	CLB-S40LiBA (GY2285101)	Clasa de izolare	III
Tensiune	40Vd.c. (2x20Vd.c.)	Baterie recomandată	2x CLB-20V-4.0
Viteza ventilatorului	6500~16500 /min	Nivelul presiunii acustice	L_{pA}=84,6dB(A), K=3dB((A)
Viteza ventilatorului (Turbo)	20000 /min	Nivel de putere acustică	L_{wA}=94,4dB(A), K=3dB((A)
Viteza aerului	83~180km/h	Nivel de putere acustică garantat	97dB(A)
Viteza aerului (Turbo)	220km/h	Vibrații	2,168m/s^2, K=1,5m/s^2
Debit de aer	5.3~11.5m^3/min	Greutate (fără pachetul de baterii)	1.8kg
Debit de aer (Turbo)	14.1m^3/min		

INFORMAȚII PRIVIND ZGOMOTUL/VIBRAȚIILE

Nivelul de vibrații prezentat în această fișă informativă a fost măsurat în conformitate cu un test standardizat prezentat în EN 60335 și poate fi utilizat pentru a compara o unealtă cu alta. Acesta poate fi utilizat pentru o evaluare preliminară a expunerii.
Nivelul de emisie de vibrații declarat reprezintă principalele aplicații ale sculei. Cu toate acestea, în cazul în care scula este utilizată pentru aplicații diferite, cu accesorii sau scule de inserție diferite sau este prost întreținută, emisia de vibrații poate fi diferită. Acest lucru poate crește semnificativ nivelul de expunere pe întreaga perioadă de lucru.
O estimare a nivelului de expunere la vibrații ar trebui, de asemenea, să ia în considerare momentele în care scula este oprită sau în care este în funcțiune, dar nu își desfășoară efectiv activitatea. Acest lucru poate reduce semnificativ nivelul de expunere pe întreaga perioadă de lucru. Identificați măsuri de siguranță suplimentare pentru a proteja operatorul de efectele vibrațiilor, cum ar fi: întreținerea sculei și a accesoriilor, menținerea mâinilor calde, organizarea tiparelor de lucru.

ELEMENTE DE PRODUS (a se vedea fig. 2)

1	Mâner	5	Suportul acumulatorului
2	Buton de variație a vitezei	6	Suport
3	Buton viteză turbo	7	Tub de aer
4	Declanșator întrerupător pornit/oprit	8	Duza concentratorului

EXPLICAȚIA SIMBOLURILOR

	Citiți manualul de instrucțiuni		Nu utilizați hedgecutter-ul în ploaie și nu îl lăsați în aer liber atunci când plouă.
	Acordați atenție ca trecătorii să nu fie răniți prin obiecte străine aruncate din mașină. Avertisment: Păstrați o distanță de siguranță față de mașină atunci când o folosiți.		Acordați atenție ca trecătorii să nu fie răniți de obiectele străine aruncate de mașină. Păstrați trecătorii la o distanță sigură distanță sigură de la mașină.
	Țineți mâinile și picioarele departe de deschiderilor în timp ce mașina este funcționează.		Ventilator rotativ. Țineți mâinile și picioare în afara deschiderilor în timp ce mașina este în funcțiune.
	Purtați protecție pentru ochi și urechi		Nu lucrați în ploaie și nu lăsați suflanta de frunze/aspiratorul de grădină în aer liber pe timp de ploaie.
	Scoateți bateria înainte de reglare sau curățare și înainte de a lăsa mașina nesupravegheată pentru orice perioadă.		

SIGURANȚĂ

Avertismente generale de siguranță privind sculele electrice

WARNING **Citiți toate avertismentele de siguranță și toate instrucțiunile.**
Nerespectarea avertismentelor și instrucțiunilor poate duce la șocuri electrice, incendii și/sau vătămări grave.
Păstrați toate avertismentele și instrucțiunile pentru consultare ulterioară.

1) Zona de lucru
a) Păstrați zona de lucru curată și bine iluminată. Zonele de lucru neîngrijite sau slab iluminate pot duce la accidente.
b) Nu utilizați scula electrică în medii potențial explozive

care conțin lichide, gaze sau prafuri inflamabile. Uneltele electrice creează scântei care pot aprinde prafuri sau vapori.
c) Țineți copiii și alte persoane la distanță în timp ce folosiți scula electrică. Distracțiile vă pot face să pierdeți controlul asupra echipamentului.

2) Siguranța electrică
a) Ștecherul de rețea de pe scula electrică trebuie să se potrivească cu priza de rețea. Nu modificați niciodată ștecherul în niciun fel. Nu utilizați niciodată fișe adaptoare cu unelte electrice cu împământare. Ștecherele nemodificate și prizele corecte reduc riscul de electrocutare.
b) Evitați să atingeți suprafețe împământate, cum ar fi țevi, radiatoare, cuptoare și frigidere. Există un risc crescut de electrocutare dacă corpul dumneavoastră este legat la pământ.
c) Păstrați scula electrică departe de ploaie sau umezeală. Apa care intră într-o unealtă electrică crește riscul de șoc electric.
d) Nu utilizați cablul de alimentare în niciun scop pentru care nu a fost conceput, de exemplu, pentru a transporta sau agăța scula electrică sau pentru a scoate fișa de alimentare din priză. Țineți cablul de alimentare departe de căldură, ulei, margini ascuțite sau părți mobile ale echipamentului. Cablurile deteriorate sau încâlcite cresc riscul unui șoc electric.
e) Atunci când utilizați unelte electrice în exterior, folosiți numai cabluri prelungitoare adecvate pentru utilizare în exterior. Utilizarea unui cablu prelungitor adecvat pentru utilizarea în exterior reduce riscul de șoc electric.
f) Utilizați un echipament de curent rezidual (RCD) pentru protecție dacă utilizarea uneltei electrice într-un mediu umed este inevitabilă. Utilizarea unui întrerupător cu împământare reduce riscul de electrocutare.

3) Siguranța personală
a) Rămâneți atenți în permanență, urmăriți ceea ce faceți și procedați întotdeauna cu prudență atunci când utilizați unelte electrice. Nu utilizați unelte electrice atunci când sunteți obosit sau sub influența drogurilor, alcoolului sau medicamentelor. O clipă de neatenție atunci când folosiți scula electrică poate duce la vătămări grave.
b) Purtați întotdeauna echipament de protecție și ochelari de protecție. Purtarea echipamentului individual de protecție, cum ar fi o mască de praf, pantofi de siguranță antiderapanți, cască de protecție sau apărători pentru urechi, în funcție de tipul și aplicația sculei electrice, reduce riscul de rănire.
c) Evitați pornirea accidentală. Verificați dacă scula electrică este oprită înainte de a o conecta la rețea și/sau de a conecta bateria, de a o ridica sau de a o transporta. Transportarea sculei electrice cu degetul pe comutatorul ON/OFF sau conectarea la rețea a unui echipament pornit poate duce la accidente.
d) Scoateți sculele de reglare sau cheile înainte de a porni scula electrică. Lăsarea unei unelte sau a unei chei atașate la o parte rotativă a unui echipament poate duce la rănire.
e) Evitați posturile nefirești. Păstrați în permanență o poziție corectă a picioarelor și un echilibru adecvat. Acest lucru va asigura un control mai bun asupra sculei electrice în circumstanțe neprevăzute.
f) Purtați îmbrăcăminte adecvată. Nu purtați haine largi sau bijuterii. Țineți-vă părul, îmbrăcămintea și mănușile departe de piesele în mișcare. Hainele lejere, bijuteriile sau părul lung pot rămâne prinse în piesele în mișcare.
g) Dacă sunt instalate echipamente de aspirare și colectare a prafului, nu uitați să verificați dacă acestea sunt conectate și utilizate corect. Utilizarea unui sistem de aspirare a prafului reduce pericolul prezentat de praf.

4) Utilizarea și manipularea echipamentului
a) Nu suprasolicitați echipamentul. Utilizați întotdeauna o unealtă electrică destinată sarcinii. Utilizând unealta electrică potrivită pentru sarcină, veți lucra mai sigur și veți obține un rezultat mai bun.
b) Nu utilizați o unealtă electrică cu un comutator defect. Uneltele electrice care nu mai pot fi pornite și oprite sunt periculoase și trebuie reparate.
c) Deconectați de la rețea și/sau scoateți bateria înainte de a regla echipamentul, de a schimba accesoriile sau de a pune echipamentul jos. Această precauție este menită să vă împiedice să porniți neintenționat scula electrică.
d) Asigurați-vă întotdeauna că păstrați sculele electrice la îndemâna copiilor atunci când nu sunt utilizate. Nu lăsați pe nimeni să utilizeze unealta electrică dacă nu este familiarizat cu aceasta sau dacă nu a citit instrucțiunile și sfaturile. Uneltele electrice sunt periculoase atunci când sunt utilizate de persoane neexperimentate.
e) Întrețineți scula electrică cu grijă. Verificați ca piesele mobile să funcționeze corect și să se miște liber. Verificați dacă există piese rupte sau deteriorate suficient pentru a afecta în mod dăunător funcționarea sculei electrice. Reparați piesele deteriorate înainte de a utiliza echipamentul. Multe accidente sunt cauzate de unelte electrice prost întreținute.
f) Păstrați uneltele de tăiere curate și ascuțite. Uneltele de tăiere întreținute cu grijă și cu muchii ascuțite sunt mai puțin susceptibile de a se bloca și sunt mai ușor de controlat.
g) Utilizați scula electrică, accesoriile, uneltele inserate etc. în conformitate cu aceste instrucțiuni și sfaturi, precum și cu stipulațiile întocmite pentru acest tip special de echipament. Atunci când faceți acest lucru, luați în considerare condițiile de lucru și aplicația. Utilizarea uneltelor electrice în alte scopuri decât cele prevăzute poate conduce la situații periculoase.

5) Utilizarea și manipularea uneltei cu acumulator
a) Încărcați întotdeauna bateriile reîncărcabile în încărcătoare recomandate de producător.

Riscuri rămase
Chiar și atunci când utilizați unealta electrică în mod corespunzător, pot exista riscuri restante. Următoarele riscuri pot apărea pe baza construcției echipamentului:
- leziuni pulmonare în cazul în care nu se poartă o mască de protecție adecvată.
- afectarea auzului în cazul în care nu se poartă o mască de protecție adecvată.
- vătămarea sănătății din cauza vibrațiilor brațului mâinii atunci când echipamentul este utilizat pentru perioade îndelungate și nu este exploatat și întreținut corespunzător. Un încărcător adecvat pentru un anumit tip de acumulatori poate provoca incendii atunci când este utilizat cu acumulatori diferiți.
b) Utilizați întotdeauna scula electrică cu bateriile reîncărcabile specificate. Utilizarea unor baterii reîncărcabile diferite poate duce la răniri și la riscuri de incendiu.
c) Țineți acumulatorul neutilizat departe de agrafe de birou, monede, chei, cuie, șuruburi sau alte obiecte metalice mici care pot duce la crearea unei punți între contacte. Un scurtcircuit între contactele acumulatorului poate duce la arsuri sau incendiu.
d) Utilizarea incorectă poate duce la scurgeri ale bateriei. Evitați contactul cu lichidul. Clătiți cu apă în caz de contact accidental. Dacă lichidul intră în ochi, solicitați, de asemenea, ajutor medical. Scurgerile de lichid din baterie pot duce la iritații ale rinichilor sau arsuri.

6) Service
Reparați întotdeauna scula electrică de către profesioniști calificați, folosind numai piese de schimb

OEM. Acest lucru va asigura siguranța uneltei electrice. Solicitați înlocuirea cablurilor de alimentare defecte de către producător sau de către persoane calificate și autorizate în mod similar.

Indicații suplimentare de siguranță

Familiarizați-vă cu întregul conținut și cu utilizarea corectă a echipamentului înainte de a-l utiliza. Asigurați-vă că sunteți capabil să opriți imediat echipamentul în caz de urgență. Utilizarea necorespunzătoare poate duce la vătămări grave

- Nu permiteți niciodată copiilor să utilizeze echipamentul. Legea și ordonanțele locale pot impune o vârstă minimă pentru utilizare. Mai mult, nu permiteți persoanelor care nu sunt familiarizate cu întregul manual de utilizare să utilizeze echipamentul.

-Utilizați întotdeauna echipamentul la lumina zilei sau în condiții bune de iluminare artificială.

- Fiți atenți la ferestrele deschise, copii, animale de companie etc. Opriți lucrul dacă în apropiere se află copii și animale de companie. Materialul suflat poate fi suflat spre dumneavoastră. Păstrați o distanță de siguranță de 5 m în jurul dumneavoastră.

- Nu porniți echipamentul dacă acesta este ținut în direcția opusă sau nu este în poziția de funcționare.

-Nu îndreptați echipamentul către persoane, în special nu îndreptați jetul de aer către ochi și urechi.

Familiarizați-vă cu împrejurimile și fiți atenți la pericolele potențiale pe care nu le puteți auzi în timp ce lucrați.

- Asigurați-vă o poziție solidă în timpul lucrului, în special pe pante.

- Păstrați o viteză de mers, nu alergați.

- Inspectați cu atenție zona care urmează să fie curățată și îndepărtați firele, pietrele, conservele și alte obiecte străine.

- Țineți degetele și picioarele departe de deschiderea e și de rotor. Există riscul de rănire.

- Utilizați echipamentul numai complet asamblat.

- Utilizați numai piese de schimb și accesorii furnizate și recomandate de centrul nostru de service.

- Opriți echipamentul: - când nu utilizați, transportați sau lăsați echipamentul nesupravegheat; - când curățați sau efectuați lucrări de întreținere sau schimbați accesoriile;

- în caz de contact cu obiecte străine sau vibrații anormale.

-păstrați toate prizele de aer libere de resturi.

Avertisment! Unealta electrică generează un câmp magnetic în timpul funcționării. În anumite circumstanțe, acest câmp poate afecta activ sau pasiv implanturile medicale. Pentru a reduce riscul de leziuni grave sau fatale, recomandăm persoanelor cu implanturi medicale să consulte medicul și producătorul implantului medical înainte de a utiliza acest echipament.

MONTARE ȘI FUNCȚIONARE

MONTAJ

WARNING Pentru a preveni pornirea accidentală care ar putea cauza vătămări corporale grave, scoateți întotdeauna acumulatorul din produs atunci când asamblați piesele.

MONTAJUL TUBURILOR DE SUFLARE (a se vedea fig. 3)

Tubul suflantei poate fi instalat pe suflantă fără a utiliza niciun fel de unelte.

Glisați tubul suflantei (7) pe carcasa suflantei și rotiți-l în sensul invers acelor de ceasornic până când butonul de blocare se fixează în poziție, consultați fig. 3.

Introduceți duza concentratorului (8) pe tubul suflantei (7) până când butonul de blocare a duzei concentratorului se fixează în poziție. A se vedea fig.3 (Duza concentratoare este utilizată pentru a mări debitul de aer în zone înguste: paturi de flori, sub terase etc.)

VERIFICAREA NIVELULUI BATERIILOR (A se vedea fig. 4 și 5)

Apăsați butonul de pe pachetul de baterii, iar lumina va străluci, Nivelul detaliilor arată în fig. 5.

MONTAJUL SAU DEZMONTAJUL BATERIEI PE MAȘINĂ (A se vedea figura 6)

Introduceți pachetul de baterii pe aparat în conformitate cu direcția prezentată în figura 6.

Pentru a dezasambla pachetul de baterii, apăsați butonul de pe pachet și apoi trageți înapoi.

PORNIREA ȘI OPRIREA suflantei (vezi fig. 7)

Pentru a porni suflanta, apăsați comutatorul on/off (4). Cu cât apăsați mai adânc, cu atât puterea de suflare va fi mai mare.

Pentru a opri suflanta, trebuie doar să eliberați comutatorul on/off (4).

REGLAȚI VITEZA AERULUI (vezi fig. 8)

Pentru funcționarea pe termen lung a uneltei sub o anumită viteză, rotiți butonul de reglare a vitezei. După reglare, declanșatorul comutatorului va fi fixat pe viteză și puteți opera la această viteză.

FUNCȚIONARE CU VITEZĂ TURBO *(vezi fig. 9)*

Atunci când frunza grea / frunza umedă sau ascunsă pe un colț, trebuie să utilizați o putere mai mare pentru a o sufla.

Strângeți butonul de viteză Turbo (3) pentru a obține un aer puternic brusc care să o îndepărteze.

Dacă doriți un aer continuu, continuați să apăsați butonul de viteză Turbo.

<u>Încărcarea bateriei (Fig.10)</u>

1. Conectați acumulatorul de încărcare la priza de 220VAC; Indicatorul de alimentare se aprinde în verde.
2. Glisați acumulatorul în fanta bateriei chrger, după ce auziți un clic, acumulatorul a fost fixat. Indicatorul de alimentare se stinge, iar între timp indicatorul de încărcare se aprinde pe roșu. Procesul de încărcare începe.
3. După aproximativ 50 de minute până la 1 oră, indicatorul luminos de încărcare se stinge, iar între timp indicatorul luminos de alimentare se aprinde din nou în verde. Aceasta denotă că procesul de încărcare este complet finalizat.
4. Scoateți fișa încărcătorului, apoi scoateți acumulatorul din încărcător.

<u>Sfaturi pentru încărcare (Fig.11)</u>

După utilizare, pachetul de baterii este probabil puțin cam fierbinte. În acest caz, pachetul de baterii nu poate fi încărcat. Trebuie să se odihnească, să se răcească.

SFAT DE LUCRU

WARNING Uneltele cu acumulator sunt întotdeauna în stare de funcționare. Prin urmare, întrerupătorul trebuie să fie întotdeauna în poziția OFF atunci când nu este utilizat sau purtat la dumneavoastră.

Pentru a evita împrăștierea resturilor, suflați în jurul marginilor exterioare ale unui ie de resturi. Nu suflați niciodată direct în centrul plăcii.

Pentru a reduce nivelul de zgomot, limitați numărul de echipamente utilizate la un moment dat.

Utilizați greble și mături pentru a desprinde resturile înainte de a sufla. În condiții de praf, umeziți ușor suprafața atunci

NOT FOR SALE

când este disponibilă apă.
Economisiți apa folosind suflante electrice în loc de furtunuri pentru multe aplicații pe gazon și în grădină, inclusiv zone precum jgheaburi, paravane, patione, grătare, verande și grădini.

Aveți grijă la copii, animale de companie, ferestre deschise sau mașini proaspăt spălate și îndepărtați resturile în siguranță.
După utilizarea suflantelor sau a altor echipamente, curățați! Aruncați resturile în mod corespunzător.

ÎNTREȚINERE

Asigurați-vă că mașina nu este sub tensiune atunci când efectuați lucrări de întreținere la motor. Curățați periodic carcasa mașinii cu o cârpă moale, de preferință după fiecare utilizare. Păstrați fantele de ventilație libere de praf și murdărie. Dacă murdăria nu se îndepărtează, utilizați o cârpă moale umezită cu apă cu săpun. Nu utilizați niciodată solvenți precum benzină, alcool, apă amoniacală etc. Acești solvenți pot deteriora piesele din plastic. Mașina nu necesită lubrifiere suplimentară.

PROTECȚIA MEDIULUI



Pentru a preveni deteriorarea mașinii în timpul transportului, aceasta este livrată într-un ambalaj rezistent. Majoritatea materialelor de ambalare pot fi reciclate. Duceți aceste materiale la locurile de reciclare corespunzătoare. Duceți utilajele nedorite la dealerul dvs. local. Aici acestea vor fi eliminate într-un mod sigur pentru mediu.
Aparatele electrice aruncate sunt reciclabile și nu trebuie aruncate în deșeurile menajere! Vă rugăm să ne sprijiniți activ în conservarea resurselor și protejarea mediului prin returnarea acestui aparat la centrele de colectare (dacă sunt disponibile).

WORCRAFT

Vedere detaliată pentru CLB-S40LiBA

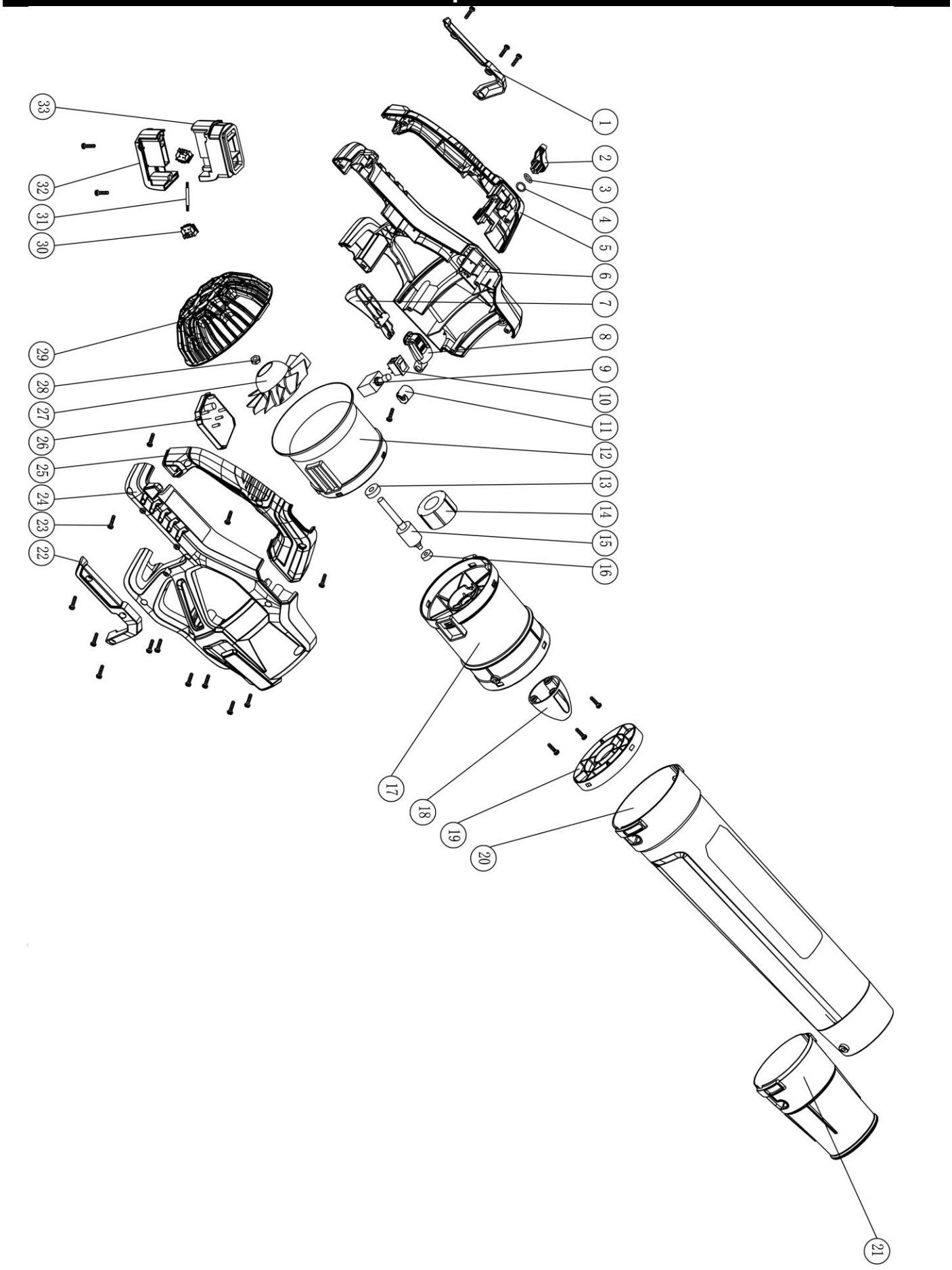

Piese de schimb pentru CLB-S40LiBA

Articol	Descriere	Cantitate
1	Capac decorativ stânga	1
2	Buton de reglare a vitezei	1
3	Șaibă ondulată	1
4	Șaibă	1
5	Mâner stânga	1
6	Carcasă stânga	1
7	Comutator declanșator	1
8	Buton comutator Tubo	1
9	Comutator de reglare a vitezei	1
10	Comutator Tubo	1
11	Buton de fixare	1
12	Tub de ghidare a aerului din spate	1
13	Rulment	1
14	Stator	1
15	Rotor	1
16	Rulment	1
17	Tub frontal de ghidare a aerului	1

Articol	Descriere	Cantitate
18	Carenaj de aer	1
19	Distanțiere	1
20	Tub de aer	1
21	Gură de suflare	1
22	Capac decorativ dreapta	1
23	Șurub	21
24	Carcasă dreapta	1
25	Mâner dreapta	1
26	PCB controler	1
27	Ventilator	1
28	Piuliță anti-deșurubare	1
29	Capac spate	1
30	Scaun pentru știftul bateriei	2
31	Cablu de conectare	1
32	Suport baterie (superior)	1
33	Suport baterie (inferior)	1

WORCRAFT

WORCRAFT
GARDEN TOOLS

Lista de garanție / Warranty

Numărul de fabricație:	Data vânzării:	Semnătura și ștampila vânzătorului:

Numele clientului (denumirea firmei):	Adresa clientului (sediul firmei):

Clientul prin semnătura sa confirmă, că instalația i-a fost prezentată și explicată, că a fost încunoștințat cu modul de folosire, punerea în funcțiune a mașinii și utilizare, și că instalația i-a fost eliberată (predată) completă.	Semnătura clientului:

Note despre reparații – reparații de garanție

Data primirii reclamației:	Data de sfârșit al reclamției:	Numărul de evidență a reclamatiei:	Semnătura de reparație garantată (nota despre reparația nexecutată)	Ștampila tehnicianului serviciului:

Condiții de garanție

1. Furnizorul pentru acest produs, oferă perioada de garanție astfel cum este menționată în acest card de garanție, cu condiția ca produsul să fie utilizat și depozitat în conformitate cu reglementările și standardele aplicabile și cu instrucțiunile de utilizare. Perioada de garanție începe de la data vânzării către consumatorul final. Garanția pentru baterie este de 12 luni.

2. Clientul este obligat să returneze acest produs pentru reparație în starea în care a fost livrat, inclusiv toate piesele sale (inclusiv accesoriile), cu un certificat de garanție confirmat. Garanția acoperă defectele materialelor, defectele de fabricație și defectele cauzate de instalare, manoperă, modificare sau intervenție de către o altă persoană sau organizație neautorizată de centrul de service. Domeniul exact de aplicare al reparațiilor și al reclamațiilor este stabilit în prezentul certificat de garanție.

3. Perioada de garanție este extinsă cu perioada în care produsul a fost reparat în garanție. Reparațiile în garanție sunt efectuate numai de către centrele de service autorizate ale furnizorului.

4. Garanția nu se aplică la:

- Uzura normală a pieselor datorată funcționării, inclusiv: garnituri, simeringuri, rulmenți, manșoane de etanșare, cuplaje, curele și alte piese de uzură; - daune cauzate de utilizarea necorespunzătoare, repararea, întreținerea sau instalarea contrară instrucțiunilor de utilizare; daune rezultate din acțiuni intenționate sau din instalarea sau funcționarea produsului într-un mediu care nu îndeplinește cerințele tehnice; - daune cauzate de evenimente naturale, nerespectarea intervalelor de întreținere sau de service prescrise (în special în legătură cu înlocuirea părților uzate și a pieselor uzate) sau suprasolicitarea produsului; - daune provocate de o inspecție de service neprofesionistă (de exemplu, de către mecanicii proprii ai clientului în afara centrelor de service autorizate sau prin utilizarea de piese de schimb neadecvate sau intervenția neprofesionistă în construcția și părțile electrice ale produsului). - produs contaminat, de exemplu de fluidele de funcționare (ulei, benzină) sau excrementele de la pompe și dispozitive similare, ceea ce face imposibilă diagnosticarea și întreținerea de rutină - produsul expus la un mediu neadecvat (umiditate excesivă, căldură, praf, substanțe chimice),

5. Garanția se aplică în conformitate cu următoarele condiții:

- Atunci când depune o reclamație, solicitantul este obligat să prezinte certificatul de garanție împreună cu dovada achiziționării produsului, dovada inspecției în garanție și dovada service-ului efectuat la un centru de service autorizat. - Garanția este valabilă numai dacă clientul a respectat toate condițiile de întreținere specificate în instrucțiunile de utilizare și în broșura de service. - Centrul de service autorizat va efectua o evaluare a defectului; în cazul în care defectul este recunoscut ca defect de garanție (defecte de fabricație sau materiale, la respectarea instrucțiunilor de întreținere și utilizare), centrul de service va repara sau înlocui gratuit piesa defectă. - Repararea trebuie să fie indicată în certificatul de garanție (data, tipul de reparație, semnătura și ștampila service-ului autorizat). Neprezentarea unei dovezi a inspecțiilor de service și a unei dovezi a întreținerii regulate poate duce la respingerea unei cereri de garanție.

6. Centrul de servicii este obligat să furnizeze:

- efectuarea reparațiilor în garanție într-un termen rezonabil (legea stabilește un termen de 30 de zile de la data reclamației pentru remedierea defectului); - piesă de schimb gratuită sau înlocuirea piesei defecte (inclusiv manopera și materialele) în conformitate cu procedurile și legislația aplicabile din Republica Slovacă; - solicitarea rambursării costurilor de transport în cazul în care produsul trebuie trimis la un centru de service autorizat din afara locului de livrare a produsului; - întocmirea unui raport privind primirea, repararea și returnarea produsului.

7. Uzura normală a pieselor este considerată a fi performanța de durată de viață a pieselor în funcție de aplicație (locașuri dințate, nervuri, cuplaje, garnituri, rulmenți, lanțuri, curele, bucșe, garnituri, angrenaje etc.). Aceste piese nu fac obiectul solicitărilor de garanție dacă prezintă uzură normală pe durata de viață (valabil și dacă au fost întreținute necorespunzător). Garanția nu acoperă o astfel de uzură și rupere.

8. Garanție extinsă pentru motorul echipamentului (mașinii)

- Motorul echipamentului este acoperit de o perioadă de garanție extinsă de 5 ani de la data vânzării.- Această garanție extinsă acoperă numai defectele de fabricație și de material ale motorului care se manifestă în condiții normale de exploatare și la respectare a tuturor condițiilor de întreținere prescrise (în manualul de operare). - Garanția motorului nu acoperă daunele și defecțiunile cauzate de: 1. instalare incorectă, reglare incorectă sau întreținere incorectă a motorului, 2. nerespectarea intervalelor regulate de întreținere a motorului (inclusiv schimbarea uleiului, a filtrelor, a garniturilor și a altor piese de uzură), 3. funcționarea motorului în afara parametrilor de funcționare permiși (tensiune, temperatură, umiditate etc.), 4. deteriorare mecanică sau intervenția unei persoane neautorizate, 5. elemente naturale sau alte influențe externe (de exemplu, inundații, incendii, fulgere). - În cazul în care o cerere de despăgubire pentru un motor este acceptată în cadrul garanției extinse, centrul de service autorizat (sau rețeaua sa autorizată) este obligat să remedieze defecțiunea în mod gratuit (repararea sau înlocuirea întregului motor, conform deciziei tehnicianului de service). - Pentru a beneficia de această garanție extinsă, trebuie să: 1. prezentați certificatul de garanție original, dovada achiziționării echipamentului și dovada efectuării unei revizii regulate a motorului (de obicei o dată pe an sau la intervalele specificate de producătorul motorului), 2. să demonstrați, că motorul a fost exploatat în conformitate cu manualul de utilizare și cu reglementările tehnice (adică nu este rezultatul unei întrețineri necorespunzătoare sau al unei exploatări în afara parametrilor tehnici), 3. trimiteți motorul la un centru de service autorizat pentru evaluare. - În cazul în care motorul este manipulat necorespunzător, modificat, sunt utilizate piese de schimb necorespunzătoare sau sunt descoperite manipulări de către persoane neautorizate, garanția extinsă este anulată. - Această garanție extinsă se adaugă la garanția legală de 24 de luni în temeiul Codului civil (Legea nr. 40/1964 Cod.) și al legii privind protecția consumatorilor (Legea nr. 250/2007 Cod.) și nu reduce drepturile consumatorului în temeiul garanției legale.

9. Inspecții de service ale pieselor de service:

- Inspecțiile periodice de service trebuie efectuate la centrele de service autorizate ale furnizorului, în conformitate cu instrucțiunile producătorului (intervalele și domeniul de aplicare al lucrărilor specificate în broșura de service a produsului concret). - Piesele de schimb și consumabilele originale nu trebuie înlocuite cu piese de schimb de la alți producători care nu garantează aceeași fiabilitate și siguranță.

10. Metoda și locul depunerii reclamației:

- O reclamație poate fi făcută la orice centru de service autorizat al furnizorului. - Atunci când faceți o reclamație, este necesar să prezentați: 1. certificatul de garanție în original cu toate elementele completate și confirmate, 2. dovada achiziției (factură, chitanță), 3. dovada inspecțiilor periodice de service (ștampile și semnături ale tehnicienilor de service), 4. în cazul unei reclamații privind motorul - dovada inspecțiilor de service ale motorului. - În cazul în care reclamația îndeplinește condițiile de reparație în garanție, centrul de service autorizat va aranja eliminarea defectului în mod gratuit, inclusiv manopera și materialele. - Furnizorul se asigură că reclamația este soluționată în termen de 30 de zile de la data primirii produsului și a documentelor reclamate.

Observație: Garanția extinsă pentru motorul echipamentului este o garanție comercială (suplimentară) oferită de producător în plus față de garanția legală de 24 de luni. Garanția legală de 24 de luni acoperă întregul produs (inclusiv motorul), iar drepturile consumatorului în temeiul acesteia nu pot fi limitate. Garanția extinsă pentru motor nu afectează sau nu reduce în niciun fel drepturile legale ale consumatorului care reies din Codul civil (Legea nr. 40/1964 Cod.) sau din Legea privind protecția consumatorilor (Legea nr. 250/2007 Cod.).

SERVICE ÎN GARANŢIE ŞI POSTGARANŢIE ESTE EFECTUAT DE CĂTRE REPREZENTANTUL AUTORIZAT AL PRODUCĂTORULUI

Reprezentantul împuternicit al producătorului: Slovakia Trend Export-Import s.r.o., Michalovská 87/1414, 073 01 Sobrance
Fax: **(056) 652-2329** Tel: **0915 392 687** E-mail: **servis@slovakia-trend.sk**

GB English

CORDLESS LEAF BLOWER

INTENDED USE

This equipment is intended to blow thin and heavy foliage at private homes and hobby gardens.
This equipment is not suitable for commercial use. Any other use not expressly approved in these instructions may result in damage to the equipment and serious dangers to the user. The operator or user is responsible for accidents or damage to other people and their property. The manufacturer is not liable for damage caused by improper use or incorrect operation.

TECHNICAL SPECIFICATIONS (see fig. 1)

Model	CLB-S40LiBA (GY2285101)		Insulation class	III
Voltage	40Vd.c. (2x20Vd.c.)		Recommended battery	2x CLB-20V-4.0
Fan Speed	6500~16500 /min		Sound pressure level	L_{pA}=84,6dB(A), K=3dB((A)
Fan speed (Turbo)	20000 /min		Sound power level	L_{wA}=94,4dB(A), K=3dB((A)
Air speed	83~180km/h		Guranteed sound power level	97dB(A)
Air speed (Turbo)	220km/h		Vibration	2,168m/s^2, K=1,5m/s^2
Air flow	5.3~11.5m^3/min		Weight (without battery pack)	1.8kg
Air flow (Turbo)	14.1m^3/min			

NOISE/VIBRATION INFORMATION

The vibration level given in this information sheet has been measured in accordance with a standardised test given in EN 60335 and may be used to compare one tool with another. It may be used for a preliminary assessment of exposure.
The declared vibration emission level represents the main applications of the tool. However if the tool is used for different applications, with different accessories or insertion tools or is poorly maintained, the vibration emission may differ. This may significantly increase the exposure level over the total working period.
An estimation of the level of exposure to vibration should also take into account the times when the tool is switched off or when it is running but not actually doing the job. This may significantly reduce the exposure level over the total working period. Identify additional safety measures to protect the operator from the effects of vibration such as: maintain the tool and the accessories, keep the hands warm, organisation of work patterns.

PRODUCT ELEMENTS (see fig. 2)

1	Handle	5	Battery pack bracket
2	Variable speed knob	6	Stand
3	Turbo speed button	7	Air tube
4	On/off switch trigger	8	Concentrator nozzle

EXPLANATION OF SYMBOLS

	Read instruction manual.		Do not use the hedgecutter in the rain or leave it outdoors when it is raining.
	Pay attention that bystanders are not injured through foreign objects thrown from the machine. Warning: Keep a safe distance from the machine when operating.		Pay attention that bystanders are not injured through foreign objects thrown from the machine. Keep bystanders a safe distance away from the machine.
	Keep hands and feet out of the openings while the machine is running.		Rotating fan. Keep hands and feet out of the openings while the machine is running.
	Wear eye and ear protection.		Do not work in the rain or leave the leaf blower/garden vacuum outdoors whilst raining.
	Remove battery before adjusting or cleaning, and before leaving the machine unattended for any period.		

SAFETY

General Power Tool Safety Warnings

WARNING **Read all safety warnings and all instructions.** Failure to follow the warnings and instructions may result in electric shock, fire and/or serious injury.
Save all warnings and instructions for future reference.

1) Work area
a) Keep your work area clean and well lit. Untidy or poorly lit working areas can result in accidents.
b) Do not use the power tool in potentially explosive environments containing flammable liquids, gases or dusts. Power tools create sparks which can ignite dusts or fumes.
c) Keep children and other people away while you are operating the power tool. Distractions can cause you to lose control of the equipment.

2) Electrical safety
a) The mains plug on the power tool must fit the mains socket. Never modify the plug in any way. Never use adapter plugs with earthed power tools. Unmodified plugs and the correct sockets reduce the risk of electric shock.
b) Avoid touching grounded surfaces such as pipes, radiators, ovens, and refrigerators. There is an increased

risk of electric shock if your body is earthed.
c) Keep the power tool away from rain or moisture. Water entering a power tool increases the risk of electric shock.
d) Do not use the mains lead for any purpose for which it was not intended, e.g. to carry or hang up the power tool, or to pull the mains plug out of the mains socket. Keep the mains lead away from heat, oil, sharp edges or moving parts of the equipment. Damaged or tangled cables increase the risk of an electric shock.
e) When using power tools outdoors, only use extension cords suitable for outdoor use. Using an extension cable suitable for outdoor use reduces the risk of electric shock.
f) Use a residual current equipment (RCD) for protection if operating the electrical power tool in a moist environment is unavoidable. Using an earth leakage circuit breaker reduces the risk of electric shock.

3) Personal Safety
a) Remain alert at all times, watch what you are doing and always proceed with caution when using power tools. Do not use power tools when tired or under the influence of drugs, alcohol or medication. One moment of carelessness when using the power tool can lead to serious injury.
b) Always wear protective equipment and safety glasses. Wearing personal protective equipment such as a dust mask, non-slip safety shoes, safety helmet or ear protectors, depending on the type and application of the power tool, reduces the risk of injuries.
c) Avoid accidental starting. Verify the power tool is switched off before connecting it to the mains and/ or connecting the battery, picking it up, or carrying it. Carrying the power tool with your finger on the ON/OFF switch or connecting switched on equipment to the mains can result in accidents.
d) Remove any setting tools or spanners before you switch the power tool on. Leaving a tool or spanner attached to a rotating part of a equipment can lead to injury.
e) Avoid unnatural postures. Keep proper footing and balance at all times. This will ensure having better control over the power tool in unforeseen circumstances.
f) Wear suitable clothing. Do not wear loose clothing or jewellery. Keep your hair, clothing and gloves clear of moving parts. Loose clothing, jewellery or long hair can become trapped in moving parts.
g) If vacuum dust extraction and collection equipments are fitted do not forget to check that they are properly connected and correctly used. Using of a dust extraction system reduces the hazard presented by dust.

4) Using and handling the equipment
a) Do not overload the equipment. Always use a power tool intended for the task. By using the right power tool for the job you will work more safely and achieve a better result.
b) Do not use a power tool with a defective switch. Power tools that can no longer be switched on and off are dangerous and must be repaired.
c) Unplug from the mains and/or remove the battery before adjusting the equipment, changing accessories, or setting the equipment down. This precaution is intended to prevent you from unintentionally starting the power tool.
d) Always be sure to keep power tools out of reach of children when not in use. Do not let anyone use the power tool if he or she is not familiar with it or has not read the instructions and advice. Power tools are dangerous when used by inexperienced individuals**.**
e) Maintain the power tool with care. Check that moving parts are working properly and move freely. Check for any parts that are broken or damaged enough to detrimentally affect the function of the power tool. Have damaged parts repaired before using the equipment. Many accidents are caused by poorly maintained power tools.
f) Keep cutting tools clean and sharp. Carefully maintained cutting tools with sharp cutting edges are less likely to jam and are easier to control.
g) Use the electrical power tool, accessories, inserted tools etc. in accordance with these instructions and advice, and the stipulations drawn up for this particular type of equipment. When doing so consider the working conditions and the application. The use of electrical power tools for purposes other than those intended can lead to dangerous situations.

5) Using and handling the battery operated tool
a) Always charge the rechargeable batteries in chargers recommended by the manufacturer.

Remaining risks
Even when using the power tool properly, remaining risks may exist. The following hazards may occur based on the construction of the equipment:
- lung damage when not wearing a suitable protective mask.
- hearing damage when not wearing suitable ear protection.
- mage to health due to handarm vibration when using the equipment for extended periods, and not properly operated and maintained. A charger suitable for a specific type of rechargeable batteries may cause fires when used with different rechargeable batteries.

b) Always use the power tool with the specified rechargeable batteries. Using different rechargeable batteries can result in injuries and fire hazards.
c) Keep the rechargeable battery not in use away from paper clips, coins, keys, nails, screws or other small metal objects which may result in bridging of the contacts. A short circuit between the battery contacts can result in burns or fire.
d) Incorrect use can result in battery leaks. Avoid contact with the liquid. Rinse with water in the event of accidental contact. If the liquid enters the eye, also seek medical help. Leaking battery fluid can result in kin irritations or burns.

6) Service
Always have the power tool repaired by qualified professionals using only OEM spare parts. This will ensure the safety of the power tool. Have defective power cords replaced by the manufacturer or similarly qualified and authorised persons.

Additional safety notices

Familiarise yourself with all contents and the correct use of the equipment before using it. Be sure you are able to immediately shut off the equipment in the event of an emergency. Improper use can result in serious injuries
·Never allow children to use the equipment. The law and local ordinances may require a minimum age for use. Further, do not allow persons not familiar with the entire operating instructions to use the equipment.
·Always operate the eq·uipment in daylight or good artificial lighting.
· Be mindful of open windows, children, pets, etc. Stop working if children and pets are nearby. The material being blown may be blown toward you. Maintain a safety distance of 5 m around you.
· Do not switch on the equipment if it is being held in theopposite direction or is not in the operating position.
·Do not direct the equipment at persons, particularly do not direct the air stream at eyes and ears.
·Familiarise yourself with your surroundings and be mindful of potential hazards you may not hear whilst working.

WORKSHOP

· Ensure a solid stance whilst working, particularly on slopes.
· Maintain a walking speed, do not run.
· Carefully inspect the area to be cleaned and remove any wires, rocks, tins and other foreign objects.
· Keep fingers and feet away from the e opening and the impeller. There is a risk of injury.
· Only use the equipment fully assembled.
· Only use spare parts and accessories supplied and recommended by our Service Centre.
· Switch off the equipment: - when not using, transporting, or leaving the equipment unsupervised; - when cleaning or performing maintenance, or changing accessories;
- in the event of contact with foreign objects or abnormal vibration.
·Keep all air intakes free of debris.

Warning! The power tool generates a magnetic field during operation. Under certain circumstances this field may actively or passively impact medical implants. To reduce the risk of serious or fatal injuries, we recommend persons with medical implants consult their physician and the manufacturer of the medical implant before using this equipment.

MOUNTING AND OPERATION

ASSEMBLY

WARNING To prevent accidental starting that could cause serious personal injury, always remove the battery pack from the product when assembling parts.

ASSEMBLING THE BLOWER TUBES (see fig. 3)

The blower tube can be installed on the blower without usig any tools.
Sliding the blower tube (7) onto the blower housing and turn it anti-clockwise until the lock button clicks into place, See fig 3.
Insert the concentrator nozzle (8) onto the blower tube (7) until the concentrator nozzle lock button clicks into pace. See fig.3 (Concentrator nozzle is used to increase air flow in tight areas: flower beds, under decks, etc.)

CHECKING THE BATTERY LEVEL (See fig 4 &5)

Press the bottun on the battery pack, and the light will shine, Detail level show in the fig 5.

ASSEMBLE OR DISASSEMBLE THE BATTERY PACK ONTO THE MACHINE (See fig 6)

Insert the battery pack on to the machine according the direction showed in fig 6.
To disassemble the battery pack, just press the knob on the pack and then pull backward.

STARTING AND STOPPING THE blower (see fig 7)

To start the blower, pressing the on/off switch (4). The deeper you press, the blow power will bigger.
To stop the blower, just release the on/off switch (4).

ADJUST THE AIR SPEED (see fig 8)

For long term operation the tool under a certain speed, turn the speed adjustment knob. After adjustment, the switch trigger will fixed on the speed and you can operation on this speed.

TURBO SPEED OPERATION (see fig 9)

When the heavy leaf / wet leaf or hidden on some corner, it needs use the bigger power to blow it. Squeeze the Turbo speed knob (3) to get a sudden strong air to blow it away.
If want a continuous air, just keep pressing the Turbo speed knob.

Battery Charging (Fig.10)

1. Plug the battery charging into the 220VAC socket; The power indicator light on green.
2. Slide the battery pack into the slot of battery chrger, after hear a click, the battery pack was secured. The power indicator light off, and meanwhile the charging indicator light on red. The charging process starts.
3. After around 50min to 1hour, the charging indicator light will off, and meanwhile the power indicator light green on again. It denotes the charging process is completely finished.
4. Pull out the charger plug, and then pull off the battery pack form charger.

Charging tips (Fig.11)

After using, the battery pack probably a little bit hot. In that case, the battery pack can not be charged in. It needs to have a rest, let it cool down.

WORKING ADVICE

WARNING Battery tools are always in oprating condition. Therefore, switch should always be in the OFF position when not in use or carrying at your side.
To keep from scattering debris, blow around the outer edges of a debris ie. Never blow directly into the center pie.
To reduce sound levels, limit the number of piece of equipment used at any one time.
Use rakes and brooms to loosen debris before blowing. In dusty conditions, slightly dampen surface when water is available.
Conserve water by using power blowers instead of hoses for many lawn and garden applications, including areas such as gutters, screens, pations, grills, porches, and gardens.
Watch out for children, pets, open windows, or freshly washed cars, and blow debris safely away.
After using blowers or other equipment, clean up!
Dispose of debris properly.

MAINTENANCE

Make sure that the machine is not live when carrying out maintenance work on the motor. Regularly clean the machine housing with a soft cloth, preferably after each use. Keep the ventilation slots free from dust and dirt. If the dirt does not come off use a soft cloth moistened with soapy water. Never use solvents such as petrol, alcohol, ammonia water, etc. These solvents may damage the plastic parts. The machine requires no additional lubrication.

ENVIRONMENT PROTECTION

In order to prevent the machine from damage during transport, it is delivered in a sturdy packaging. Most of the packaging materials can be recycled. Take these materials to the appropriate recycling locations. Take your unwanted machines to your local dealer. Here they will be disposed of in an environmentally safe way.
Discarded electric appliances are recyclable and should not be discarded in the domestic waste! Please actively support us in conserving resources and protecting the environment by returning this appliance to the collection centres (if available).

VORCRAFT

DE Deutsch

AKKU-LAUBBLÄSER

BESTIMMUNGSGEMÄßER GEBRAUCH

Das Gerät ist nur für das Herausblasen von dürrem Blattwerk im privaten Haus und Hobbygarten bestimmt. Dieses Gerät ist nicht zur gewerblichen Nutzung geeignet. Jede andere Verwendung, die in dieser Anleitung nicht ausdrücklich zugelassen wird, kann zu Schäden am Gerät führen und eine ernsthafte Gefahr für den Benutzer darstellen. Der Bediener oder Nutzer ist für Unfälle oder Schäden an anderen Menschen oder deren Eigentum verantwortlich. Der Hersteller haftet nicht für Schäden, die durch bestimmungswidrigen Gebrauch oder falsche Bedienung verursacht wurden.

TECHNISCHE DATEN

Modell	CLB-S40LiBA (GY2285101)	Isolationsklasse	III
Spannung	40Vd.c. (2x20Vd.c.)	Empfohlener Akku	2x CLB-20V-4.0
Lüftergeschwindigkeit	6500~16500 /min	Schalldruckpegel	L_{pA}=84,6dB(A), K=3dB((A)
Lüftergeschwindigkeit (Turbo)	20000 /min	Schallleistungspegel	L_{wA}=94,4dB(A), K=3dB((A)
Luftgeschwindigkeit	83~180km/h	Garantierter Schallleistungspegel	97dB(A)
Luftgeschwindigkeit (Turbo)	220km/h	Vibration	2,168m/s^2, K=1,5m/s^2
Luftstrom	5.3~11.5m^3/min	Gewicht (ohne Akkupack)	1.8kg
Luftstrom (Turbo)	14.1m^3/min		

GERAUSCH-/VIBRATIONSINFORMATION

Der in diesen Anweisungen angegebene Schwingungspegel ist entsprechend einem in EN 60335 genormten Messverfahren gemessen worden und kann für den Vergleich von Elektrowerkzeugen miteinander verwendet werden. Er eignet sich auch für eine vorläufige Einschätzung der Schwingungsbelastung. Der angegebene Schwingungspegel repräsentiert die hauptsächlichen Anwendungen des Elektrowerkzeugs. Wenn allerdings das Elektrowerkzeug für andere Anwendungen, mit unterschiedlichen Zubehören, mit abweichenden Einsatzwerkzeugen oder ungenügender Wartung eingesetzt wird, kann der Schwingungspegel abweichen. Dies kann die Schwingungsbelastung über den gesamten Arbeitszeitraum deutlich erhöhen.
Für eine genaue Abschätzung der Schwingungsbelastung sollten auch die Zeiten berücksichtigt werden, in denen das Gerät abgeschaltet ist oder zwar läuft, aber nicht tatsächlich im Einsatz ist. Dies kann die Schwingungsbelastung über den gesamten Arbeitszeitraum deutlich reduzieren.
Legen Sie zusätzliche Sicherheitsmaßnahmen zum Schutz des Bedieners vor der Wirkung von Schwingungen fest wie zum Beispiel: Wartung von Elektrowerkzeug und Einsatzwerkzeugen, Warmhalten der Hände, Organisation der Arbeitsabläufe.

WERKZEUG-ELEMENTE

1	Griff	5	Akkuhalterung
2	Knopf mit variabler Geschwindigkeit	6	Stand
3	Turbogeschwindigkeitstaste	7	Luftschlauch
4	Ein-/Ausschalter	8	Konzentratordüse

ERLÄUTERUNG DER BILDSYMBOLE

	Allgemeiner Gefahrenhinweis.		Lesen Sie die Betriebsanleitung.
	Achten Sie darauf, dass in der Nähe stehende Personen nicht durch weggeschleuderte Fremdkörper verletzt werden. Warnung: Halten Sie einen sicheren Abstand zum Gartengerät, wenn es arbeitet.		Achten Sie darauf, dass in der Nähe befindliche Personen nicht durch umherfliegende Fremdkörper vom Gartengerät verletzt werden. Achten Sie bei anderen Personen auf sicheren Abstand zum Gartengerät.
	Kommen Sie mit Ihren Händen und Füßen nicht in die Öffnungen, während das Gartengerät läuft.		Rotierendes Gebläse. Kommen Sie mit Ihren Händen und Füßen nicht in die Öffnungen, während das Gartengerät läuft.
	Tragen Sie Gehörschutz und Schutzbrille.		Arbeiten Sie nicht im Regen und lassen Sie den Laubbläser/Gartensuger nicht im Freien, während es regnet.
	Entnehmen Sie den Akku bevor Sie Einstell- oder Reinigungsarbeiten am Gartengerät vornehmen oder wenn das Gartengerät eine Zeit lang unbeaufsichtigt bleibt.		

SICHERHEIT

Allgemeine Sicherheitshinweise fur Elektrowerkzeuge Lesen Sie alle Sicherheitshinweise und

WARNING **Anweisungen.** Versaumnisse bei der Einhaltung der Sicherheitshinweise und Anweisungen konnen elektrischen Schlag, Brand und/oder schwere Verletzungen verursachen.

Bewahren Sie alle Sicherheitshinweise und Anweisungen fur die Zukunft auf.

1) Arbeitsbereich a) Halten Sie Ihren Arbeitsbereich sauber und gut beleuchtet. Unordnung oder unbeleuchtete Arbeitsbereiche können zu Unfällen führen. b) Arbeiten Sie

mit dem Elektrowerkzeug nicht in explosionsgefährdeter Umgebung, in der sich brennbare Flüssigkeiten, Gase oder Stäube befinden. Elektrowerkzeuge erzeugen Funken, die den Staub oder die Dämpfe entzünden können.
c) Halten Sie Kinder und andere Personen während der Benutzung des Elektrowerkzeugs fern. Bei Ablenkung können Sie die Kontrolle über das Gerät verlieren.

2) Elektrische Sicherheit
a) Der Anschlussstecker des Elektrowerkzeuges muss in die Steckdose passen. Der Stecker darf in keiner Weise verändert werden. Verwenden Sie keine Adapterstecker gemeinsam mit schutzgeerdeten Elektrowerkzeugen. Unveränderte Stecker und passende Steckdosen verringern das Risiko eines elektrischen Schlages.
b) Vermeiden Sie Körperkontakt mit geerdeten Oberflächen wie von Rohren, Heizungen, Herden und Kühlschränken. Es besteht ein erhöhtes Risiko durch elektrischen Schlag, wenn Ihr Körper geerdet ist. c) Halten Sie Elektrowerkzeuge von Regen oder Nässe fern. Das Eindringen von Wasser in ein Elektrowerk zeug erhöht das Risiko eines elektrischen Schlages.
d) Zweckentfremden Sie das Kabel nicht, um das Elektrowerkzeug zu tragen, aufzuhängen oder um den Stecker aus der Steckdose zu ziehen. Halten Sie das Kabel fern von Hitze, Öl, scharfen Kanten oder sich bewegenden Geräteteilen. Beschädigte oder verwickelte Kabel erhöhen das Risiko eines elektrischen Schlages.
e) Wenn Sie mit einem Elektrowerkzeug im Freien arbeiten, verwenden Sie nur Verlängerungskabel, die auch für den Außenbereich geeignet sind. Die Anwendung eines für den Außenbereich geeigneten Verlängerungskabels verringert das Risiko eines elektrischen Schlages.
f) Wenn der Betrieb des Elektrowerkzeuges in feuchter Umgebung nicht vermeidbar ist, verwenden Sie einen Fehlerstromschutzschalter. Der Einsatz eines Fehlerstromschutzschalters vermindert das Risiko eines elektrischen Schlages.

3) Sicherheit von Personen
a) Seien Sie aufmerksam, achten Sie darauf, was Sie tun, und gehen Sie mit Vernunft an die Arbeit mit einem Elektrowerkzeug. Benutzen Sie kein Elektrowerkzeug, wenn Sie müde sind oder unter dem Einfluss von Drogen, Alkohol oder Medikamenten stehen. Ein Moment der Unachtsamkeit beim Gebrauch des Elektrowerkzeuges kann zu ernsthaften Verletzungen führen.
b) Tragen Sie persönliche Schutzausrüstung und immer eine Schutzbrille. Das Tragen persönlicher Schutzausrüstung, wie Staubmaske, rutschfeste Sicherheitsschuhe, Schutzhelm oder Gehörschutz, je nach Art und Einsatz des Elektrowerkzeuges, verringert das Risiko von Verletzungen.
c) Vermeiden Sie eine unbeabsichtigte Inbetriebnahme. Vergewissern Sie sich, dass das Elektrowerkzeug ausgeschaltet ist, bevor Sie es an die Stromversorgung und/oder den Akku anschließen, es aufnehmen oder tragen. Wenn Sie beim Tragen des Elektrowerkzeuges den Finger am Schalter haben oder das Gerät eingeschaltet an die Stromversorgung anschließen, kann dies zu Unfällen führen.
d) Entfernen Sie Einstellwerkzeuge oder Schraubenschlüssel, bevor Sie das Elektrowerkzeug einschalten. Ein Werkzeug oder Schlüssel, der sich in einem drehenden Geräteteil befindet, kann zu Verletzungen führen.
e) Vermeiden Sie eine abnormale Körperhaltung. Sorgen Sie für einen sicheren Stand und halten Sie jederzeit das Gleichgewicht. Dadurch können Sie das Elektrowerkzeug in unerwarteten Situationen besser kontrollieren.
f) Tragen Sie geeignete Kleidung. Tragen Sie keine weite Kleidung oder Schmuck. Halten Sie Haare, Kleidung und Handschuhe fern von sich bewegenden Teilen. Lockere Kleidung, Schmuck oder lange Haare können von sich bewegenden Teilen erfasst werden.
g) Wenn Staubabsaug- und -auffangeinrichtungen montiert werden können, vergewissern Sie sich, dass diese angeschlossen sind und richtig verwendet werden. Verwendung einer Staubabsaugung kann Gefährdungen durch Staub verringern.

4) Verwendung und Behandlung des Gerätes
a) Überlasten Sie das Gerät nicht. Verwenden Sie für Ihre Arbeit das dafür bestimmte Elektrowerkzeug. Mit dem passenden Elektrowerkzeug arbeiten Sie besser und sicherer im angegebenen Leistungsbereich.
b) Benutzen Sie kein Elektrowerkzeug, dessen Schalter defekt ist. Ein Elektrowerkzeug, das sich nicht mehr ein- oder ausschalten lässt, ist gefährlich und muss repariert werden.
c) Ziehen Sie den Stecker aus der Steckdose und/oder entfernen Sie den Akku, bevor Sie Geräteeinstellungen vornehmen, Zubehörteile wechseln oder das Gerät weglegen. Diese Vorsichtsmaßnahme verhindert den unbeabsichtigten Start des Elektrowerkzeuges.
d) Bewahren Sie unbenutzte Elektrowerkzeuge außerhalb der Reichweite von Kindern auf. Lassen Sie Personen das Elektrowerkzeug nicht benutzen, die mit diesem nicht vertraut sind oder diese Anweisungen nicht gelesen haben. Elektrowerkzeuge sind gefährlich, wenn Sie von unerfahrenen Personen benutzt werden.
e) Pflegen Sie Elektrowerkzeuge mit Sorgfalt. Kontrollieren Sie, ob bewegliche Teile einwandfrei funktionieren und nicht klemmen, ob Teile gebrochen oder so beschädigt sind, dass die Funktion des Elektrowerkzeuges beeinträchtigt ist. Lassen Sie beschädigte Teile vor dem Einsatz des Gerätes reparieren. Viele Unfälle haben ihre Ursache in schlecht gewarteten Elektrowerkzeugen.
f) Halten Sie Schneidwerkzeuge scharf und sauber. Sorgfältig gepflegte Schneidwerkzeuge mit scharfen Schneidkanten verklemmen sich weniger und sind leichter zu führen.
g) Verwenden Sie Elektrowerkzeug, Zubehör, Einsatzwerkzeuge usw. entsprechend diesen Anweisungen. Berücksichtigen Sie dabei die Arbeitsbedingungen und die auszuführende Tätigkeit. Der Gebrauch von Elektrowerkzeugen für andere als die vorgesehenen Anwendungen kann zu gefährlichen Situationen führen.
5) Verwendung und Behandlung des Akkuwerkzeugs
a) Laden Sie die Akkus nur in Ladegeräten auf, die vom Hersteller empfohlen werden. Für ein Ladegerät, das für eine bestimmte Art von Akkus geeignet ist, besteht Brandgefahr, wenn es mit anderen Akkus verwendet wird.
b) Verwenden Sie nur die dafür vorgesehenen Akkus in den Elektrowerkzeugen. Der Gebrauch von anderen Akkus kann zu Verletzungen und Brandgefahr führen.
c) Halten Sie den nicht benutzten Akku fern von Büroklammern, Münzen, Schlüsseln, Nägeln, Schrauben oder anderen kleinen Metallgegenständen, die eine Überbrückung der Kontakte verursachen könnten. Ein Kurzschluss zwischen den Akkukontakten kann Verbrennungen oder Feuer zur Folge haben.
d) Bei falscher Anwendung kann Flüssigkeit aus dem Akku austreten. Vermeiden Sie den Kontakt damit. Bei zufälligem Kontakt mit Wasser abspülen. Wenn die Flüssigkeit in die Augen kommt, nehmen Sie zusätzlich ärztliche Hilfe in Anspruch. Austretende Akkuflüssigkeit kann zu Hautreizungen oder Verbrennungen führen.

WERKZEUG

6) Service
Lassen Sie Ihr Elektrowerkzeug nur von qualifiziertem Fachpersonal und nur mit Original-Ersatzteilen reparieren. Damit wird sichergestellt, dass die Sicherheit des Elektrowerkzeuges erhalten bleibt. Lassen Sie defekte Netzkabel vom Hersteller oder einer ähnlich dafür qualifizierten und autorisierten Person ersetzen.

Weiterführende Sicherheitshinweise

Machen Sie sich mit allen Geräteteilen und der richtigen Bedienung des Gerä- tes vertraut, bevor Sie mit der Arbeit beginnen. Stellen Sie sicher, dass Sie das Gerät im Notfall sofort ausschalten können. Der unsachgemäße Gebrauch kann zu schweren Verletzungen führen.

MONTAGE UND BETRIEB

MONTAGE
WARNUNG! Um ein unbeabsichtigtes Starten zu verhindern, das zu schweren Verletzungen führen kann, entfernen Sie beim Zusammenbauen von Teilen immer den Akkupack aus dem Produkt.

MONTAGE DER BLASROHRE (siehe Abb. 3)
Das Blasrohr kann ohne Werkzeug am Gebläse montiert werden.
Schieben Sie das Blasrohr (7) auf das Gebläsegehäuse und drehen Sie es gegen den Uhrzeigersinn, bis der Verriegelungsknopf einrastet (siehe Abb. 3).
Stecken Sie die Konzentratordüse (8) auf das Blasrohr (7), bis der Verriegelungsknopf der Konzentratordüse einrastet. Siehe Abb. 3 (Konzentratordüse wird verwendet, um den Luftstrom in engen Bereichen zu erhöhen: Blumenbeete, unter Deck usw.)

ÜBERPRÜFEN DES BATTERIESTANDS (siehe Abb. 4 und 5)
Drücken Sie den Knopf am Batteriepack, und das Licht leuchtet auf. Der Detailstand ist in Abb. 5 dargestellt.

MONTAGE ODER DEMONTAGE DES BATTERIEPACKS AN DER MASCHINE (siehe Abb. 6)
Setzen Sie das Batteriepack gemäß der in Abb. 6 gezeigten Richtung in die Maschine ein.
Um das Batteriepack zu demontieren, drücken Sie einfach den Knopf am Pack und ziehen Sie ihn dann nach hinten.

STARTEN UND STOPPEN DES BLASERS (siehe Abb. 7)
Um das Bläser zu starten, drücken Sie den Ein-/Ausschalter (4). Je stärker Sie drücken, desto größer ist die Blasleistung.
Um das Bläser zu stoppen, lassen Sie einfach den Ein-/Ausschalter (4) los.

LUFTGESCHWINDIGKEIT EINSTELLEN (siehe Abb. 8)
Um das Werkzeug über einen längeren Zeitraum mit einer bestimmten Geschwindigkeit zu betreiben, drehen Sie den Geschwindigkeitseinstellknopf. Nach der Einstellung wird der Schalter auf die Geschwindigkeit eingestellt und Sie können mit dieser Geschwindigkeit arbeiten.

TURBOGESCHWINDIGKEITSBETRIEB (siehe Abb. 9)
Wenn schwere Blätter/nasse Blätter oder in einer Ecke versteckte Blätter vorhanden sind, muss mehr Kraft eingesetzt werden, um sie wegzublasen. Drücken Sie den Turbogeschwindigkeitsknopf (3), um plötzlich starken Luftstrom zu erzeugen, der sie wegbläst. Wenn Sie eine kontinuierliche Luftzufuhr wünschen, halten Sie einfach den Turbo-Drehzahlknopf gedrückt.

Akku laden (Abb. 10)
1. Stecken Sie den Akku in die 220-VAC-Steckdose. Die Betriebsanzeige leuchtet grün.
2. Schieben Sie den Akku in den Steckplatz des Akkuladegeräts. Wenn Sie ein Klicken hören, ist der Akku gesichert. Die Betriebsanzeige erlischt und die Ladeanzeige leuchtet rot. Der Ladevorgang beginnt.
3. Nach etwa 50 Minuten bis 1 Stunde erlischt die Ladeanzeige und die Betriebsanzeige leuchtet wieder grün. Dies bedeutet, dass der Ladevorgang vollständig abgeschlossen ist.
4. Ziehen Sie den Stecker des Ladegeräts heraus und ziehen Sie dann den Akku aus dem Ladegerät.

Ladetipps (Abb. 11)
Nach dem Gebrauch ist der Akku wahrscheinlich etwas heiß. In diesem Fall kann der Akku nicht geladen werden. Er muss ruhen und abkühlen.

ARBEITSHINWEISE
Akkuwerkzeuge sind immer in betriebsbereitem Zustand. Daher sollte der Schalter immer in der Position „AUS“ stehen, wenn Sie das Gerät nicht verwenden oder bei sich tragen.
Um zu verhindern, dass Schmutz verstreut wird, blasen Sie um die äußeren Ränder eines Schmutzstücks herum, d. h. blasen Sie niemals direkt in die Mitte des Kuchens.
Um den Geräuschpegel zu verringern, begrenzen Sie die Anzahl der gleichzeitig verwendeten Geräte.
Verwenden Sie Rechen und Besen, um Schmutz vor dem Blasen zu lösen. Befeuchten Sie die Oberfläche bei staubigen Bedingungen leicht, wenn Wasser verfügbar ist.
Sparen Sie Wasser, indem Sie für viele Rasen- und Gartenanwendungen, einschließlich Bereichen wie Dachrinnen, Sichtschutzwänden, Terrassen, Grills, Veranden und Gärten, einen Gebläse anstelle von Schläuchen verwenden.
Achten Sie auf Kinder, Haustiere, offene Fenster oder frisch gewaschene Autos und blasen Sie Schmutz sicher weg.
Räumen Sie nach der Verwendung von Gebläsen oder anderen Geräten auf!
Entsorgen Sie Schmutz ordnungsgemäß.

WARTUNG

Trennen Sie die Maschine vom Netz, wenn Sie am Mechanismus Wartungsarbeiten ausführen müssen.
Die Maschinen von sind entworfen, um während einer langen Zeit problemlos und mit minimaler Wartung zu funktionieren. Sie Verlängern die Lebensdauer, indem Sie die Maschine regelmäßig reinigen und fachgerecht behandeln.
Reinigen Sie das Maschinengehäuse regelmäßig mit einem weichen Tuch, vorzugsweise nach jedem Einsatz. Halten Sie die Lüfterschlitze frei von Staub und Schmutz. Entfernen Sie hartnäckigen Schmutz mit einem weichen Tuch, angefeuchtet mit Seifen wasser. Verwenden Sie keine Lösungsmittel wie Benzin, Alkohol, Ammonia, usw. Derartige Stoffe beschädigen die Kunststoffteile.
Die Maschine braucht keine zusätzliche Schmierung.

HINWEISE ZUM UMWELTSCHUTZ

Um Transportschäden zu verhinderen, wird die Maschine in einer soliden Verpackung geliefert. Die Verpackung besteht weitgehend aus verwertbarem Material. Benutzen Sie also die Möglichkeit zum Recyclen der Verpackung. Bringen Sie bei Ersatz die alten Maschinen zu Ihren örtlichen WORLD-PRO TOOLS Vertagshändler. Er wird sich um eine umweltfreundliche Verarbeitung ihrer alten Maschine bemühen.

WORLDCRAFT

Alt-Elektrogeräte sind Wertstoffe, sie gehören daher nicht in den Hausmüll!
Wir möchten Sie daher bitten, uns mit Ihrem aktiven Beitrag beider Ressourcenschonung und beim Umweltschutz zu unterstützen und dieses Gerät bei den-falls vorhandeneingerichteten Rücknahmestellen abzugeben.

PL Polski

AKUMULATOROWA DMUCHAWA DO LIŚCI

UŻYCIE ZGODNE Z PRZEZNACZENIEM

Urządzenie jest przeznaczone wyłącznie do wydmuchiwania suchych liści w prywatnym gospodarstwie i ogrodzie hobbystycznym. Urządzenie nie jest przeznaczone do użytku komercyjnego. Każde inne zastosowanie, które nie zostało wyraźnie dopuszczone w niniejszej instrukcji, może prowadzić do uszkodzenia urządzenia i stanowić poważne zagrożenie dla użytkownika. Operator lub użytkownik jest odpowiedzialny za wypadki lub szkody dotyczące innych ludzi lub ich własności.

PARAMETRY TECHNICZNE

Model	CLB-S40LiBA (GY2285101)	Klasa izolacji	III
Napięcie	40Vd.c. (2x20Vd.c.)	Zalecana bateria	2x CLB-20V-4.0
Prędkość wentylatora	6500~16500 /min	Poziom ciśnienia akustycznego	L_{pA}=84,6dB(A), K=3dB((A)
Prędkość wentylatora (Turbo)	20000 /min	Poziom mocy akustycznej	L_{wA}=94,4dB(A), K=3dB((A)
Prędkość powietrza	83~180km/h	Gwarantowany poziom mocy akustycznej	97dB(A)
Prędkość powietrza (Turbo)	220km/h	Wibracje	2,168m/s^2, K=1,5m/s^2
Przepływ powietrza	5.3~11.5m^3/min	Waga (bez akumulatora)	1.8kg
Przepływ powietrza (Turbo)	14.1m^3/min		

INFORMACJA NA TEMAT HAŁASU I WIBRACJI

Poziom drgań podany w tych wskazówkach został pomierzony zgodnie z wymaganiami normy EN 60335 dotyczącej procedury pomiarów i można go użyć do porównywania elektronarzędzi. Można go też użyć do wstępnej oceny ekspozycji na drgania. Podany poziom drgań jest reprezentatywny dla podstawowych zastosowań elektronarzędzia. Jeżeli elektronarzędzie użyte zostanie do innych zastosowań, z innymi narzędziami roboczymi, z różnym osprzętem, a także jeśli nie będzie wystarczająco konserwowane, poziom drgań może odbiegać od podanego. Podane powyżej przyczyny mogą spowodować podwyższenie ekspozycji na drgania podczas całego czasu pracy.
Aby dokładnie ocenić ekspozycję na drgania, trzeba wziąć pod uwagę także okresy, gdy urządzenie jest wyłączone, lub gdy jest wprawdzie włączone, ale nie jest używane do pracy. W ten sposób łączna (obliczana na pełny wymiar czasu pracy) ekspozycja na drgania może okazać się znacznie niższa.
Należy wprowadzić dodatkowe środki bezpieczeństwa, mające na celu ochronę operatora przed skutkami ekspozycji na drgania, np.: konserwacja elektronarzędzia i narzędzi roboczych, zabezpieczenie odpowiedniej temperatury rąk, ustalenie kolejności operacji roboczych.

CZĘŚCI SKŁADOWE NARZĘDZIA

1	Uchwyt	5	Wspornik akumulatora
2	Pokrętło o zmiennej prędkości	6	Stoisko
3	Przycisk prędkości turbo	7	Rura powietrza
4	Przełącznik włączania/wyłączania	8	Dysza koncentratora

OPIS SYMBOLI OBRAZKOWYCH

	Ogólna wskazówka ostrzegająca przed potencjalnym zagrożeniem.		Przed przystąpieniem do pracy należy przeczytać niniejszą instrukcję eksploatacji.
	Należy zwracać uwagę, aby osoby, przebywające w pobliżu, nie zostały skaleczone przez odrzucone podczas pracy ciała obce. Ostrzeżenie: Podczas pracy urządzenia ogrodowego należy trzymać się w bezpiecznej odległości od niego.		Należy zwracać uwagę, aby osoby, przebywające w pobliżu, nie zostały skaleczone przez unoszące się w powietrzu ciała obce. Należy uważać na to, aby osoby postronne znajdowały się w bezpiecznej odległości od narzędzia ogrodowego.
	W czasie pracy narzędzia ogrodowego nie wolno wkładać rąk ani nóg do otworów.		Dmuchawa obrotowa. W czasie pracy narzędzia ogrodowego nie wolno wkładać rąk ani nóg do otworów.
	Należy stosować środki ochrony słuchu i okulary ochronne.		Nie wolno stosować dmuchawy do liści/odkurzacza ogrodowego w czasie deszczu, ani pozostawiać pozostawiać urządzenia na zewnątrz w czasie deszczu.

	Przed przystąpieniem do czynności związanych z regulacją lub czyszczeniem narzędzia ogrodowego, a także w sytuacjach, gdy narzędzie miałoby zostać pozostawione na pewien czas bez nadzoru, należy wyjąć akumulator.		

WSKAZÓWKI BEZPIECZEŃSTWA

UWAGA! Należy przeczytać wszystkie wskazówki. Błędy w przestrzeganiu następujących przepisów mogą powodować porażenie prądem, pożar i/lub ciężkie obrażenia ciała.

Ogolne przepisy bezpieczeństwa dla elektronarzędzi

⚠ OSTRZEŻENIE Należy przeczytać wszystkie wskazowki i przepisy. Błędy w przestrzeganiu poniższych wskazowek mogą spowodować porażenie prądem, pożar i/lub ciężkie obrażenia ciała.

Należy starannie przechowywać wszystkie przepisy i wskazowki bezpieczeństwa dla dalszego zastosowania.

1) Stanowisko pracy

a) Stanowisko pracy należy utrzymywać w czystości i dobrze oświetlone. Nieporządek i nieoświetlone stano wiska pracy mogą prowadzić do wypadków.

b) Nie należy pracować z elektronarzędziem w otoczeniu zagrożonym eksplozją, w którym znajdują się palne ciecze, gazy lub pyły. Elektronarzędzia wytwarzają iskry, które mogą zapalić pył lub opary.

c) Podczas korzystania z elektronarzędzia należy trzymać dzieci i inne osoby z daleka od urządzenia. Rozproszenie uwagi może spowodować utratę kontroli nad urządzeniem.

2) Bezpieczeństwo elektryczne

a) Wtyczka sieciowa elektronarzędzia musi pasować do gniazdka. W żaden sposób nie wolno zmieniać wtyczki. Nie stosować żadnych wtyczek adapterowych wraz z elektronarzędziami wyposażonymi w uziemienie ochronne. Niezmienione wtyczki i pasujące gniazdka zmniejszają ryzyko porażenia prądem elektrycznym.

b) Należy unikać kontaktu ciała z powierzchniami uziemionymi takimi jakrury, grzejniki, kuchenki i lodówki. Istnieje podwyższone niebezpieczeństwo pora- żenia prądem elektrycznym, gdy ciało jest uziemione.

c) Trzymaj urządzenie z daleka od deszczu i wilgoci. Wniknięcie wody do elektronarzędzia zwiększa ryzyko porażenia prądem elektrycznym.

d) Nie używaj kabla sieciowego w sposób sprzeczny z jego przeznaczeniem, tj. do noszenia elektronarzędzia, zawieszania lub do wycią- gania wtyku sieciowego z wtykowego gniazdka sieciowego. Kabel należy chronić przed oddziaływaniem wysokiej temperatury, kontaktem z olejem, ostrymi krawędziami oraz ruchomymi częściami urządzenia. Uszkodzone lub poplątane kable powodują zwiększenie ryzyka porażenia prądem elektrycznym.

e) Podczas pracy z elektronarzędziem na dworze należy używać wyłącznie przedłużaczy, które są dopuszczone również do pracy na zewnątrz. Użycie przedłu- żacza przeznaczonego do zastosowania na zewnątrz zmniejsza ryzyko porażenia prądem elektrycznym.

f) Jeśli praca elektronarzędzia w otoczeniu wilgotnym jest nie do uniknięcia, należy zastosować wyłącznik różnicowoprądowy. Zastosowanie wyłącznika różnicowoprądowego zapobiega niebezpieczeństwu porażenia prądem elektrycznym.

3) Bezpieczeństwo osób

a) Należy być stale uważnym, zwracać uwagę na to, co się robi i postępować rozsądnie w trakcie pracy z elektronarzędziem. Nie należy używać jakiegokolwiek elektronarzę- dzia znajdując się w stanie zmęczenia lub pod wpływem środków odurzających, alkoholu lub lekarstw. Chwila nieuwagi przy użytkowaniu urządzenia może prowadzić do poważnych obrażeń ciała.

b) Należy zakładać osobiste wyposażenie ochronne i zawsze okulary ochronne. Noszenie osobistego wyposażenia ochronnego takiego jak maska przeciwpyłowa, buty antypoślizgowe, kask ochronny lub ochraniacze na uszy stosownie do sposobu użytkowania elektronarzę- dzia zmniejsza ryzyko obra- żeń ciała.

c) Należy unikać niezamierzonego uruchomienia. Należy upewnić się, że elektronarzę- dzie jest wyłączone, zanim podłączy się je do zasilania i/lub akumulatora, chwyci się je lub będzie się je przenosić. Jeżeli podczas przenoszenia elektronarzędzia będzie się trzymało palec na przełączniku lub jeżeli urzą- dzenie jest włączone, może to prowadzić do nieszczęśliwych wypadków.

d) Usunąć narzędzia do nastawiania urządzenia lub klucze płaskie zanim włączy się elektronarzędzie. Narzędzie lub klucz, który znajduje się w obracającej się części urzą- dzenia może prowadzić do obrażeń ciała.

e) Należy unikać nienormalnej postawy ciała. Stanąć na stabilnym podłożu i przez cały czas utrzymywać równowagę. Dzięki temu można lepiej kontrolować urządzenie, zwłaszcza w nieoczekiwanych sytuacjach.

f) Należy nosić odpowiednią odzież. Nie zakładać obszernej odzieży ani biżuterii. Włosy, odzież i rękawice trzymać z dala od ruchomych części. Luźna odzież, biżuteria lub długie włosy mogą zostać uchwycone przez ruchome części.

g) Jeżeli zostaną zamontowane urządzenia do odsysania i wychwytywania pyłu, to należy upewnić się, że są one podłączone i że będą prawidłowo używane. Odsysanie zmniejsza zagrożenie wywoływane pyłem.

4) Zastosowanie i obchodzenie się z urządzeniem

a) Nie należy przeciążać urzą- dzenia. Do pracy stosować przeznaczone do niej elektronarzędzie. Dzięki odpowiedniego elektronarzędzia pracuje się lepiej i bezpieczniej w danym zakresie robót.

b) Nie używać żadnego narzę- dzia elektrycznego, którego przełącznik jest uszkodzony. Elektronarzędzie, którego niemożna już włączyć lub wy- łączyć, jest niebezpieczne i musi zostać naprawione.

c) Zanim zacznie się przeprowadzać ustawienia urządzenia, wymianę elementów wyposażenia lub odłoży się urządzenie, należy wycią- gnąć wtyczkę z gniazdka i/ lub usunąć akumulator. Ten środek ostrożności zapobiega niezamierzonemu startowi urządzenia.

d) Nieużywane narzędzia elektryczne należy przechowywać poza zasięgiem dzieci. Obsługi elektronarzędzia nie należy powierzać osobom, które nie są z nią zaznajomione lub nie przeczytały niniejszej instrukcji. Obsługa elektronarzędzi przez osoby niedoświadczone jest niebezpieczna.

e) Elektronarzędzia należy starannie pielęgnować. Należy sprawdzić, czy ruchome części urządzenia funkcjonują nienagannie i nie zakleszczają się, czy części urządzenia nie są złamane lub uszkodzone w takim stopniu, że funkcjonowanie urządzenia jest uszczuplone. Przed użyciem urządzenia należy zlecić naprawę uszkodzonych części. Przyczyną wielu

PROOF

wypadków są źle konserwowane narzędzia elektryczne.
f) Narzędzia tnące należy utrzymywać w stanie ostrym i czystym. Starannie pielę- gnowane narzędzia tnące o ostrych krawędziach tnących mniej zakleszczają się i dają się łatwiej prowadzić.
g) Należy stosować elektronarzędzie, osprzęt, nakładki itd. odpowiadające niniejszym instrukcjom. Przy tym należy uwzględnić warunki robocze i wykonywane czynności. Użycie narzędzi elektrycznych do innych zastosowań niż to przewidziano może prowadzić do niebezpiecznych sytuacji.
5) Zastosowanie i obchodzenie się z urządzeniem akumulatorowym
a) Akumulatory należy ładować wyłącznie w ładowarkach zalecanych przez producenta. W przypadku ładowarki, która nadaje się do określonego rodzaju akumulatorów, istnieje niebezpieczeństwo pożaru w przypadku użycia jej z innymi akumulatorami.
b) W elektronarzędziach należy używać wyłącznie akumulatorów do nich przeznaczonych. Użycie innych akumulatorów może prowadzić do obrażeń ciała i zagrożenia pożarowego.
c) Nieużywany akumulator należy trzymać z dala od spinaczy biurowych, monet, kluczy, gwoździ, śrub lub innych małych przedmiotów metalowych, które mogłyby spowodować mostkowanie styków. Zwarcie między stykami akumulatora może skutkować poparzeniami lub pożarem.
d) Przy niewłaściwym zastosowaniu z akumulatora może wypłynąć ciecz. Należy unikać kontaktu z nią. W razie przypadkowego kontaktu spłukać wodą. Jeśli ciecz dostanie się do oczu, należy skorzystać z dodatkowej pomocy lekarza. Wypływająca ciecz może prowadzić do podrażnienia skóry lub poparzeń.

6) Serwis
Elektronarzędzie należy oddać do naprawy wyłącznie wykwalifikowanym specjalistom i tylko z użyciem oryginalnych części zamiennych. Zapewnia to utrzymanie elektronarzędzia w bezpiecznym stanie. Wymianę uszkodzonego kabla sieciowego należy zlecić producentowi lub innej upoważnionej do tego i wykwalifikowanej osobie.

Dalsze wskazówki bezpieczeństwa



Należy zapoznać się ze wszystkimi częściami urzą- dzenia i właściwą obsługą przed rozpoczęcie pracy.
Należy upewnić się, że w nagłym przypadku natychmiast można wyłączyć urzą- dzenie. Niewłaściwe użycie może prowadzić do cięż- kich obrażeń.
. Urządzenie nie może być używane przez dzieci. Przepisy i lokalne postanowienia mogąwyznaczać dolną granicę wieku użytkownika. Zabrania się również pracy z urządzeniem osobom, które nie zapoznały się w całości z instrukcjami eksploatacji.
. Urządzenia można używać wyłącznie przy świetle dziennym lub w dobrych warunkach sztucznego oświetlenia
. Należy uważać na otwarte okna, dzieci, zwierzęta domowe itp. Należy przerwać pracę, jeśli w pobliżu przebywają dzieci i zwierzęta domowe. Dmuchany materiał może polecieć w ich stronę. Należy utrzymać wokół siebie bezpieczny odstęp 5 m.
. Nie należy włączać urządzenia, jeśli trzymane jest odwrotnie lub jeśli nie znajduje się w pozycji roboczej.
. Podczas pracy nie należy kierować urządzenia w stronę osób, w szczególności strumienia powietrza w stronę oczu i uszu.
. Należy zapoznać się z otoczeniem i uważać na możliwe zagrożenia, które podczas pracy mogą zostać niezauważone.
. Podczas pracy należy uważać na pewną pozycję, szczególnie na zboczach.
. Należy posuwać się powoli, nie biec.
. Należy dokonać dokładnej inspekcji powierzchni do oczyszczenia i usunąć wszystkie druty, kamienie, puszki i inne ciała obce.
. Palce i stopy należy trzymać z daleka od otworu rury i wirnika skrzydełkowego. Istnieje niebezpieczeństwo odniesienia obrażeń.
. Narzędzia należy używać tylko wówczas, jeśli jest w całości zmontowane.
. Należy używać wyłącznie części zamiennych i wyposa- żenia, które są dostarczone i zalecane przez nasze centrum serwisowe.
. Należy wyłączyć urządzenie: - jeśli nie jest używane, jest transportowane lub pozostawione bez nadzoru; - podczas podejmowania się czyszczenia lub prac konserwacyjnych lub wymiany wyposażenia; - po kontakcie z ciałami obcymi lub przy nieprawidłowym wibrowaniu.
. Wszystkie wloty chłodnego powietrza należy utrzymywać wolne od śmieci.

Pozostałe ryzyko
Nawet jeśli elektronarzędzie jest używane zgodnie z przepisami, nie można wykluczyć pewnego pozostałego ryzyka. W związku z konstrukcją urządzenia mogą wystąpić następujące zagrożenia:
- Uszkodzenia płuc, o ile nie jest noszona odpowiednia maska ochronna.
- Uszkodzenia słuchu, o ile nie są noszone odpowiednie ochraniacze na uszy.
- Szkody dla zdrowia spowodowane wibracjami rąk i ramion, jeśli urządzenie jest używane przez dłuższy okres czasu i nie jest właściwie prowadzone i konserwowane.
Ostrzeżenie! Uruchomione elektronarzędzie wytwarza pole elektromagnetyczne. W pewnych okolicznościach pole to może aktywnie lub pasywnie uszkodzić implanty medyczne. W celu obniżenia ryzyka ciężkich lub śmiertelnych obrażeń zalecamy osobom z implantami medycznymi skonsultowanie się ze swoim lekarzem i producentem implantu medycznego przed zastosowaniem urządzenia.

MONTAŻ I PRACA

MONTAŻ
OSTRZEŻENIE! Aby zapobiec przypadkowemu uruchomieniu, które może spowodować poważne obrażenia ciała, zawsze wyjmuj akumulator z produktu podczas montażu części.

MONTAŻ RUR DMUCHAWY (patrz rys. 3)
Rurę dmuchawy można zamontować na dmuchawie bez użycia narzędzi.
Wsuń rurę dmuchawy (7) na obudowę dmuchawy i obróć ją w kierunku przeciwnym do ruchu wskazówek zegara, aż przycisk blokady zatrzaśnie się na swoim miejscu, patrz rys. 3.
Włóż dyszę koncentratora (8) na rurę dmuchawy (7), aż przycisk blokady dyszy koncentratora zatrzaśnie się na swoim miejscu.
Zobacz rys. 3 (dysza koncentratora służy do zwiększenia przepływu powietrza w ciasnych miejscach: klombach, pod pokładem itp.)

SPRAWDZANIE POZIOMU NAŁADOWANIA BATERII (patrz rys. 4 i 5)
Naciśnij przycisk bottun na akumulatorze, a zaświeci się lampka, poziom szczegółów pokazano na rys. 5.

MONTAŻ LUB DEMONTAŻ AKUMULATORA NA MASZYNIE (patrz rys. 6)
Włóż akumulator do maszyny zgodnie z kierunkiem pokazanym na rys. 6.

WORCRAFT

Aby zdemontować akumulator, po prostu naciśnij pokrętło na akumulatorze, a następnie pociągnij do tyłu.

URUCHAMIANIE I ZATRZYMYWANIE DMUCHAWY (patrz rys. 7)
Aby uruchomić dmuchawę, naciśnij włącznik/wyłącznik (4). Im głębiej naciśniesz, tym większa będzie moc dmuchawy.
Aby zatrzymać dmuchawę, po prostu zwolnij włącznik/wyłącznik (4).

DOSTOSUJ PRĘDKOŚĆ POWIETRZA (patrz rys. 8)
W celu długotrwałej pracy narzędzia przy określonej prędkości, przekręć pokrętło regulacji prędkości. Po regulacji spust przełącznika zostanie zablokowany na prędkości i możesz pracować przy tej prędkości.

DZIAŁANIE Z PRĘDKOŚCIĄ TURBO (patrz rys. 9)
Gdy ciężki liść / mokry liść lub liść jest ukryty w jakimś rogu, należy użyć większej mocy, aby go zdmuchnąć. Ściśnij pokrętło prędkości Turbo (3), aby uzyskać nagły silny strumień powietrza, który go zdmuchnie.

Jeśli chcesz mieć ciągły strumień powietrza, po prostu naciskaj pokrętło prędkości Turbo.

Ładowanie akumulatora (rys. 10)
1. Podłącz ładowanie akumulatora do gniazda 220 VAC; kontrolka zasilania świeci na zielono.
2. Wsuń akumulator do gniazda ładowarki, po usłyszeniu kliknięcia akumulator został zabezpieczony. Kontrolka zasilania zgaśnie, a tymczasem kontrolka ładowania zaświeci się na czerwono. Rozpocznie się proces ładowania.
3. Po około 50 minutach do 1 godziny kontrolka ładowania zgaśnie, a tymczasem kontrolka zasilania ponownie zaświeci się na zielono. Oznacza to, że proces ładowania został całkowicie zakończony.
4. Wyciągnij wtyczkę ładowarki, a następnie wyjmij akumulator z ładowarki.

Wskazówki dotyczące ładowania (rys. 11)
Po użyciu akumulator prawdopodobnie jest trochę gorący. W takim przypadku nie można go ładować. Musi odpocząć, pozwól mu ostygnąć.

PORADY DOTYCZĄCE PRACY
Narzędzia akumulatorowe są zawsze w stanie roboczym. Dlatego przełącznik powinien być zawsze w pozycji WYŁĄCZONY, gdy nie jest używany lub nie jest noszony przy sobie.
Aby zapobiec rozrzucaniu zanieczyszczeń, dmuchaj wokół zewnętrznych krawędzi zanieczyszczeń, tj. Nigdy nie dmuchaj bezpośrednio w środkowy placek.
Aby zmniejszyć poziom hałasu, ogranicz liczbę urządzeń używanych jednocześnie.
Użyj grabi i mioteł, aby poluzować zanieczyszczenia przed dmuchaniem. W warunkach zapylenia lekko zwilż powierzchnię, gdy jest dostępna woda.
Oszczędzaj wodę, używając dmuchaw mechanicznych zamiast węży w przypadku wielu zastosowań na trawnikach i w ogrodzie, w tym w obszarach takich jak rynny, ekrany, patio, grille, werandy i ogrody.
Uważaj na dzieci, zwierzęta domowe, otwarte okna lub świeżo umyte samochody i bezpiecznie zdmuchuj zanieczyszczenia.
Po użyciu dmuchaw lub innego sprzętu posprzątaj!
Prawidłowo pozbądź się zanieczyszczeń.

KONSERWACJA



Przed rozpoczęciem prac konserwacyjnych silnikanależy upewnić się, że urządzenie nie znajduje siępod prądem.

Urządzenia zostały zaprojektowane do działania przez dłuższy okres czasu przy minimalnym nakładzie pracy związanym z konserwacją. Zadowalające działanie zależy od odpowiedniego dbania o urządzenie oraz regularnego czyszczenia.
Należy regularnie czyścić obudowę urządzenia miękką szmatką, najlepiej po każdym użyciu. Należy dopilnować, aby otwory wentylacyjne nie były zatkane przez pył i brud. W przypadku, gdy brud nie daje się usunąć, należy użyć miękkiej szmatki zwilżonej wodą z mydłem. Nie wolno używać rozpuszczalników takich jak benzyna, alkohol, woda z amoniakiem itd. Rozpuszczalniki te mogą uszkodzić części wykonane z plastiku.
Urządzenie nie wymaga dodatkowego smarowania.
W przypadku pojawienia się usterki, np. zużycia części, należy skontaktować się z najbliższym sprzedawcą .

INFORMACJA DOTYCZĄCA OCHRONY ŚRODOWISKA

W celu zabezpieczenia urządzenia przed uszkodzeniami w czasie transportu, jest ono dostarczane w odpowiednio mocnym opakowaniu. Większość materiałów można poddać ponownej utylizacji. Należy umieścić materiały w odpowiednich dla ich właściwości pojemnikach utylizacyjnych. Nieużywany jużsprzęt można odnieść do miejscowego sprzedawcy. Zostanie on odpowiednio zutylizowany w sposób bezpieczny dla środowiska.



Zużyte urządzenia elektryczne są surowcami wtórnymi – nie wolno wyrzucać ich do pojemników na odpady domowe, ponieważ mogą zawierać substancje niebezpieczne dla zdrowia ludzkiego i środowiska! Prosimy o aktywną pomoc w oszczędnym gospodarowaniu zasobami naturalnymi i ochronie środowiska naturalnego przez przekazanie zużytego urządzenia do punktu składowania surowców wtórnych - zużytych urządzeń elektrycznych.

PROOF

Exploded view for CLB-S40LiBA

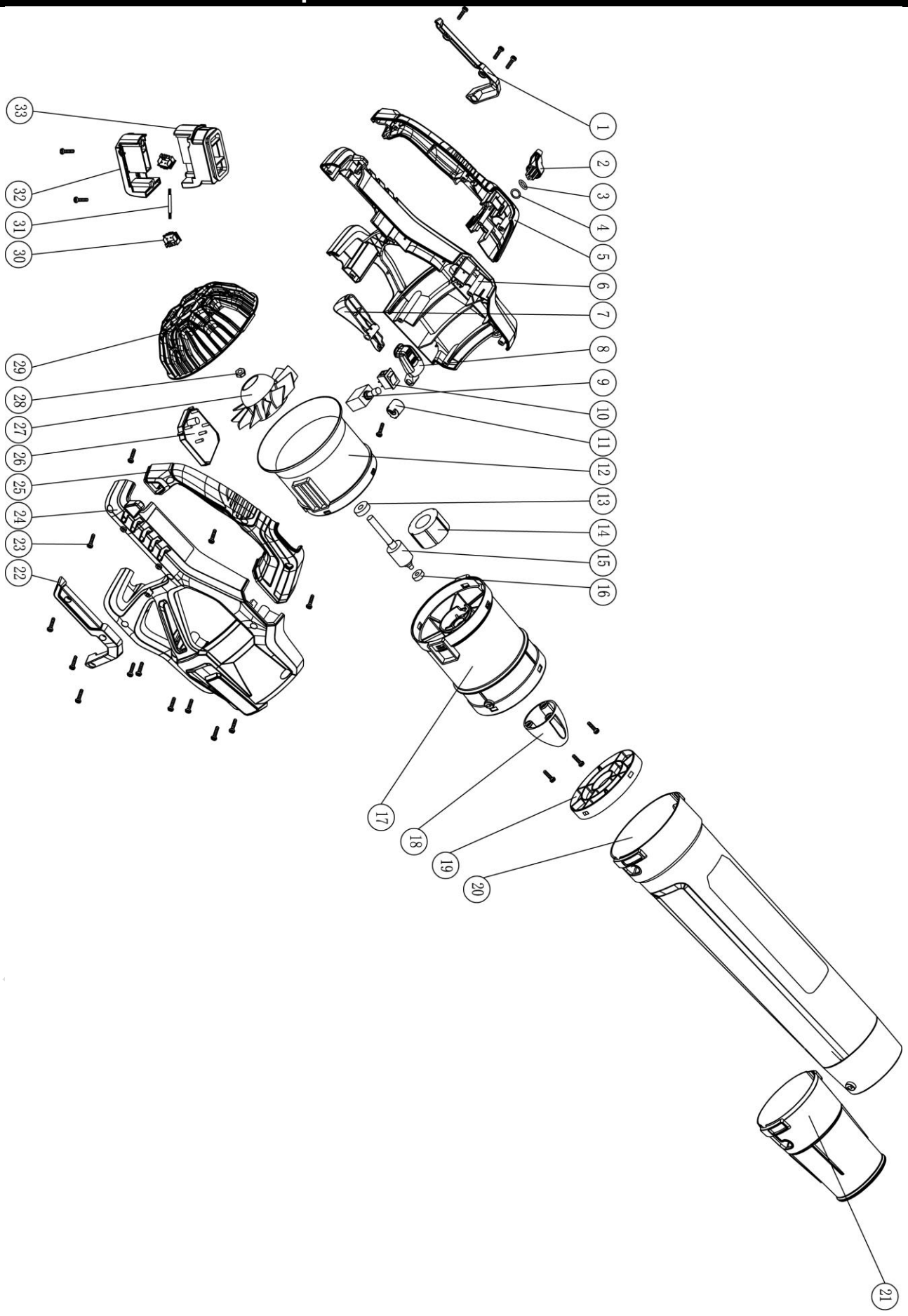

Spare parts for CLB-S40LiBA

Item	Description	Q'ty
1	Left decoration cover	1
2	Speed adjustment knob	1
3	Wave washer	1
4	Washer	1
5	Left handle	1
6	Left housing	1
7	Swith trigger	1
8	Tubo switch knob	1
9	Speed adjustment switch	1
10	Tubo switch	1
11	Fixing knob	1
12	Rear air guide tube	1
13	Bearing	1
14	Stator	1
15	Rotor	1
16	Bearing	1
17	Front air guide tube	1

Item	Description	Q'ty
18	Air fairing	1
19	Spacer	1
20	Air tube	1
21	Air mouth	1
22	Right decoration cover	1
23	Screw	21
24	Right housing	1
25	Right handle	1
26	Controller PCB	1
27	Fan	1
28	Anti-loosen nut	1
29	Rear cover	1
30	Battery pin seat	2
31	Connection cable	1
32	Battery seat (upper)	1
33	Battery seat (below)	1

WORCRAFT