WORCRAFT
GARDEN TOOLS

**SK** Akumulátorová račňa
**CZ** Akumulátorová ráčna
**HU** Akkumulátoros racsni
**HR** Akumulatorska račna
**RO** Cheie cu clichet fără perii
**EN** Brushless Ratchet Wrench
**DE** Bürstenloser Ratschenschlüssel
**PL** Akumulatorowy Klucz zapadkowy bezszczotkowy
**SI** Brezkrtačni rageljski ključ




CRW-S20LiB

**Preklad originálného návodu na použitie**
**Překlad originálním návodu k použití**
**Az eredeti használati útmutató fordítása**
**Prijevod originalnog korisničkog priručnika**
**Traducerea manualului de utilizare original**
**Instruction manual**
**Übersetzung der Original-Gebrauchsanweisung**
**Tłumaczenie oryginalnej instrukcji uzytkowania**
**Prevod originalnega uporabniškega priročnika**

CE

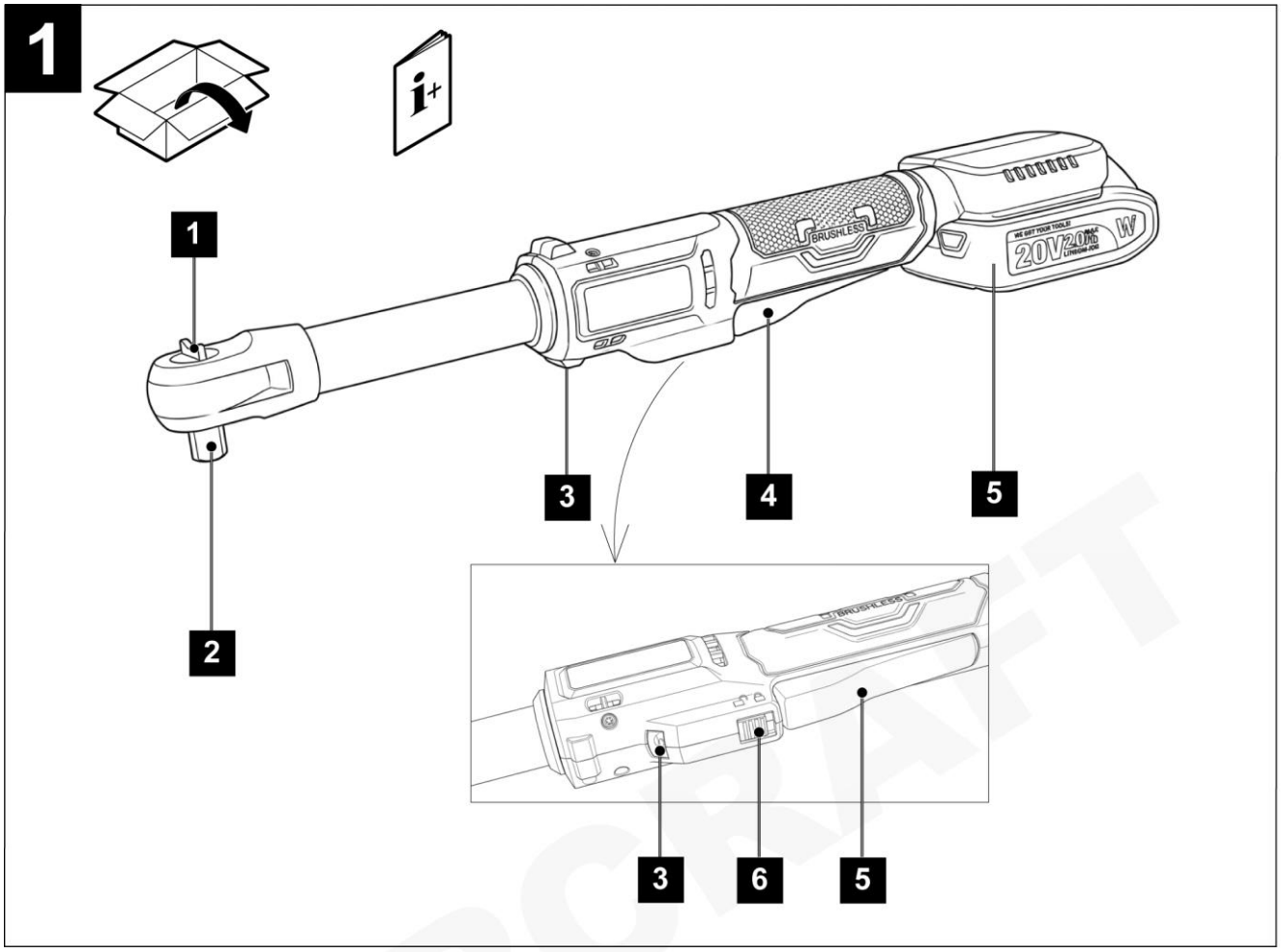


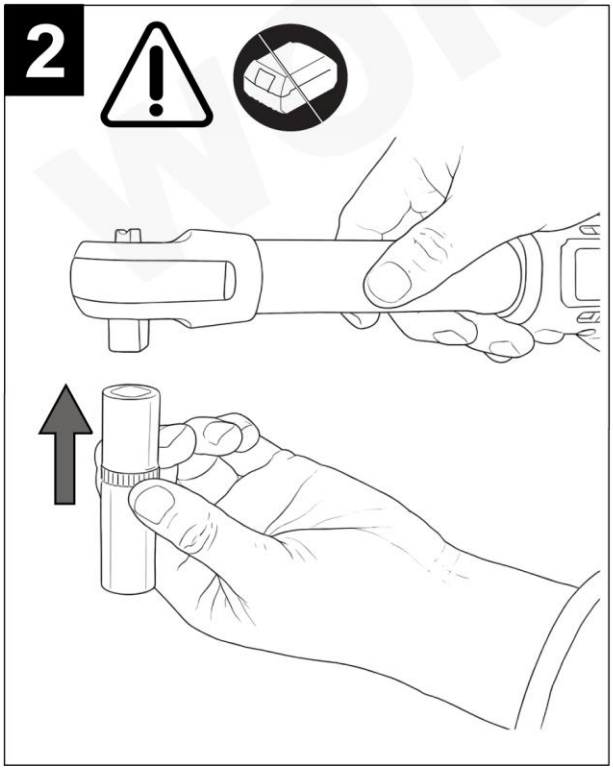


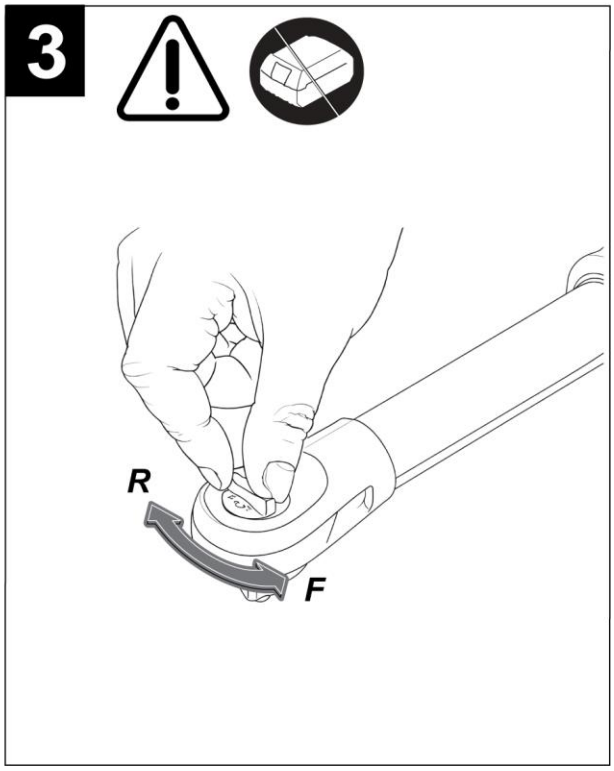


WORCRAFT

## 4

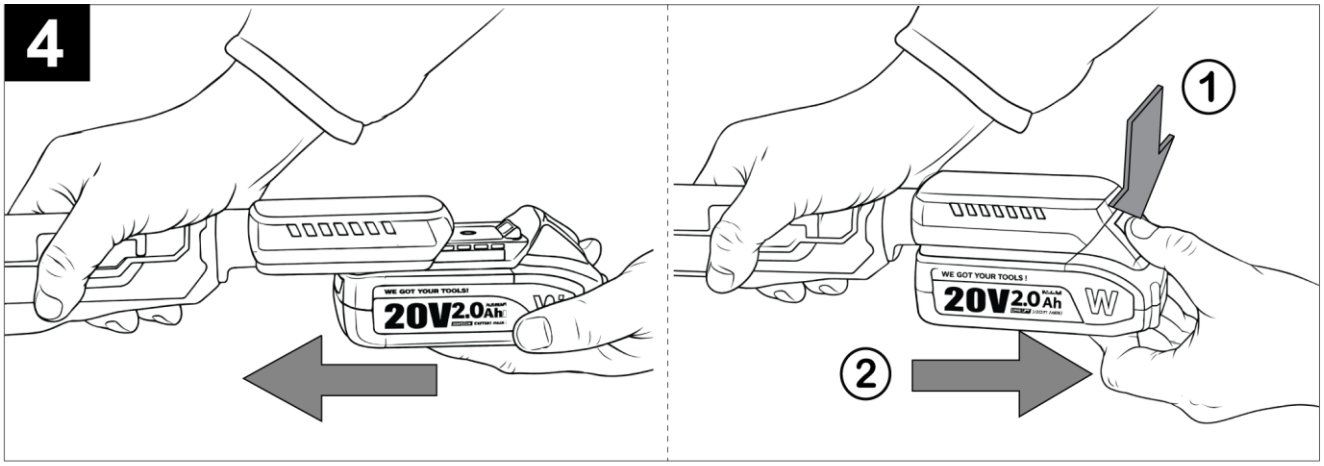
WE GOT YOUR TOOLS!
20V 2.0Ah
WE GOT YOUR TOOLS !
20V 2.0Ah
W
1
2

## 5

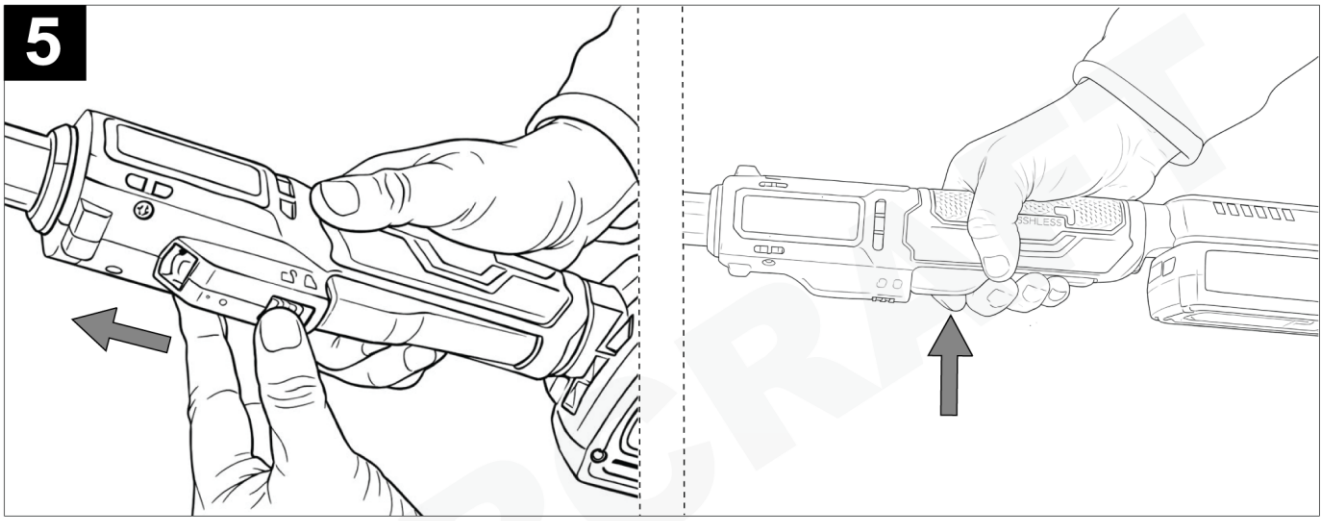

## 6

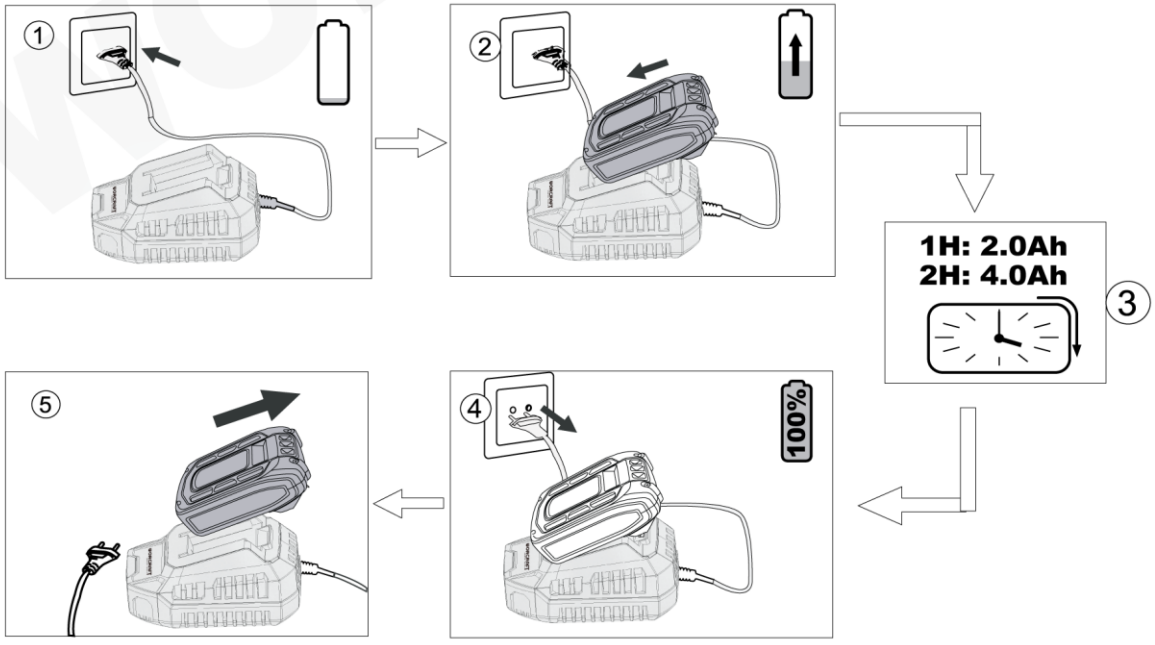
1
2
1H: 2.0Ah
2H: 4.0Ah
3
4
100%
5

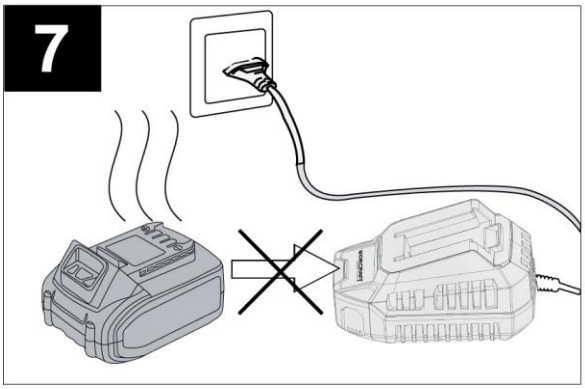


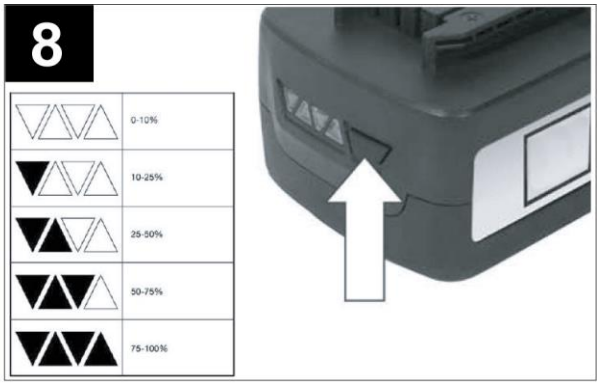


WORCRAFT

# SK SLOVENSKÝ

## *AKUMULÁTOROVÁ RAČŇA*

### *POUŽITIE*

Akumulátorová račňa je praktické a výkonné ručné náradie určené na uťahovanie a povoľovanie skrutiek a matíc. Vďaka akumulátorovému napájaniu umožňuje voľný pohyb a komfortnú prácu bez nutnosti použitia napájacieho kábla.

- Ergonomicky tvarovaná rukoväť s protišmykovým povrchom zabezpečuje komfortné a bezpečné držanie aj pri dlhšom používaní.
- Robustná konštrukcia a kvalitné spracovanie zaručujú dlhú životnosť a spoľahlivý výkon.
- Úzky predĺžený tvar hlavice umožňuje jednoduchý prístup aj do ťažko dostupných miest, čo oceníte najmä pri servisných, montážnych a údržbových prácach.
- Akumulátorová račňa je vhodná pre domácich majstrov aj profesionálov, ktorí hľadajú efektívne, rýchle a pohodlné riešenie pre každodenné skrutkovacie práce.

Zariadenie používajte iba na predpísané účely. Akékoľvek iné použitie je považované ako prípad nesprávneho použitia. Používateľ/obsluha a nie výrobca bude zodpovedný za akékoľvek poškodenie, alebo zranenia spôsobené týmto nesprávaným používaním. Pamätajte si, že toto zariadenie nebolo navrhnuté pre komerčné alebo priemyselné používanie. Záruka nebude platná pokiaľ bude zariadenie používané na komerčné, priemyselné alebo podobné účely.

| TECHNICKÉ PARAMETRE | | |
|---|---|---|
| Li-ion | **NAPATIE** | 20 V |
| | **KAPACITA** | 2 Ah |
| | **MAX. KRÚTIACI MOMENT** | 120 Nm |
| | **OTÁČKY BEZ ZAŤAŽE** | 0 - 230 $min^{-1}$ |
| | **POČET RÁZOV** | 0 - 2 200 $min^{-1}$ |
| | **UPÍNACÍ PRIEMER** | 1/2“ |
| | **VIBRÁCIE** | 7,4 $m/s^2$ (K) = 1,5 $m/s^2$ |
| | **HLADINA AKUSTICKÉHO VÝKONU ($L_{wA}$)** | 92 dB(A) Odchýlka (K) = 3 dB(A) |
| | **HLADINA AKUSTICKÉHO TLAKU ($L_{pA}$)** | 84 dB(A) Odchýlka (K) = 3 dB(A) |
| | **HMOTNOSŤ** | 1,3 kg |

| ČASTI VÝROBKU | | | |
|---|---|---|---|
| 1 | Prepínač smeru otáčania | 4 | Preadzkový spínač |
| 2 | Račňová hlava 1/2“ | 5 | Akumulátor (nie je súčasťou balenia) |
| 3 | LED pracovné osvetlenie | 6 | Bezpečnostná poistka proti nechcenému spusteniu |

| VYSVETLIVKY SYMBOLOV | |
|---|---|
|  | Všeobecné upozornenie na nebezpečenstvo. |
|  | Prečítajte si návod na použitie. |
|  | Noste ochranné rukavice. |

| | |
|---|---|
|  | Výrobok je v súlade s platnými európskymi smernicami a bola vykonaná metóda hodnotenia zhody týchto smerníc. |
|  | **UPOZORNENIE!** Pred začatím akejkoľvek kontroly alebo údržby, zariadenie vypnite a vytiahnite z neho akumulátor, aby ste zabránili jeho nechcenému spusteniu a následnému možnému poraneniu. |
|  | Nevyhadzujte do bežného domového odpadu. Namiesto toho, ekologicky prijateľnou cestou sa obráťte na recyklačné strediská. Prosím venujte starostlivosť ochrane životného prostredia. |
|  | Za tento obal bol uhradený finančný príspevok na spätný odber a jeho ďalšie spracovanie recykláciou. |
|  | Obalové materiály sú recyklovateľné. Obalové materiály láskavo nevyhadzujte do komunálneho odpadu, ale odovzdajte ich do zberne druhotných surovín. |
|  | Používajte ochranné pracovné okuliare. |
|  | Noste ochrannú dýchaciu masku. |
|   | Trieda ochrany III. |

## VŠEOBECNÉ BEZPEČNOSTNÉ POKYNY PRE ELEKTRICKÉ NÁRADIE

**Prečítajte si bezpečnostné upozornenia, inštrukcie, vyobrazenia a technické údaje poskytované s týmto elektrickým náradím.** Porušenie dodržiavania všetkých inštrukcií uvedených ďalej v texte môže mať za následok úraz elektrickým prúdom, požiar a/alebo ťažké ublíženie na zdraví.

**1) BEZPEČNOSŤ PRACOVNÉHO PROSTREDIA:**

- Pracovisko je potrebné udržiavať v čistote a dobre osvetlené. Neporiadok a tmavé priestory bývajú príčinou nehôd.
- Nepoužívajte elektrické náradie v prostredí, kde hrozí nebezpečenstvo výbuchu, kde sa vyskytujú horľavé kvapaliny, plyny alebo prach. V elektrickom náradí vznikajú iskry, ktoré môžu zapáliť prach alebo výpary.
- Pri používaní elektrického náradia zabráňte v prístupe deťom a ďalším osobám. Ak budete rušení, môžete stratiť kontrolu nad vykonávanou činnosťou.

**2) ELEKTRICKÁ BEZPEČNOSŤ:**

- Vidlica napájacieho kábla elektrického náradia musí zodpovedať sieťovej zásuvke. Nikdy akýmkoľvek spôsobom neupravujte el. prívodný kábel. Náradie, ktoré má na vidlici prívodnej šnúry ochranný kolík, nikdy nepripájajte rozdvojkami alebo inými adaptérmi. Nepoškodené vidlice a zodpovedajúce zásuvky znížia nebezpečenstvo úrazu elektrickým prúdom. Poškodené alebo zamotané prívodné káble zvyšujú nebezpečenstvo úrazu elektrickým prúdom. Ak sa sieťová šnúra poškodí, musí sa nahradiť osobitou sieťovou šnúrou, ktorú možno dostať u výrobcu alebo jeho obchodného zástupcu.
- Obsluha sa nesmie telom dotýkať uzemnených predmetov, ako je napr. potrubie, teleso ústredného vykurovania, sporáky a chladničky. Nebezpečenstvo úrazu elektrickým prúdom je väčšie, ak je vaše telo spojené zo zemou.
- Nevystavujte elektrické náradie dažďu, vlhku alebo vode. Elektrického náradia sa nikdy nedotýkajte mokrými rukami. Elektrické náradie nikdy neumývajte pod tečúcou vodou ani ho neponárajte do vody.
- Kábel sa nesmie nadmerne zaťažovať. Kábel nikdy nepoužívajte na prenášanie, ťahanie alebo vyťahovanie vidlice elektrického náradia. Kábel nesmie byť vystavený pôsobeniu tepla, oleja, ostrých hrán alebo pohyblivých dielov. Poškodené alebo zapletené káble zvyšujú riziko úrazu elektrickým prúdom.
- Nikdy nepracujte s náradím, ktoré má poškodený el. kábel príp. vidlicu, alebo spadlo na zem a je akýmkoľvek spôsobom poškodené.
- Pri používaní elektrického náradia vo vonkajšom prostredí používajte predlžovací kábel vhodný na vonkajšie použitie. Používanie šnúry vhodnej na vonkajšie použitie znižuje riziko úrazu elektrickým prúdom
- Ak používate elektrické náradie vo vlhkých priestoroch, používajte napájanie chránené prúdovým chráničom

(RCD).Používanie RCD obmedzuje nebezpečenstvo úrazu elektrickým prúdom. Pojem „prúdový chránič (RCD)“ môže byť nahradený pojmom „hlavný istič obvodu (GFCI)“ alebo „istič unikajúceho prúdu (ELCB)“.
- Držte el. ručné náradie výlučne za izolované plochy určené na uchopenie, pretože pri prevádzke môže dôjsť ku kontaktu rezacieho či vŕtacieho príslušenstva so skrytým vodičom alebo vlastnou šnúrou.

**3) BEZPEČNOSŤ OSÔB:**
- Pri používaní elektrického náradia buďte pozorní a ostražitý, venujte maximálnu pozornosť činnosti, ktorú práve prevádzate. Sústreďte sa na prácu. Nepracujte s elektrickým náradím ak ste unavení, alebo ste pod vplyvom drog, alkoholu alebo liekov. Aj chvíľková nepozornosť pri používaní elektrického náradia môže viest k vážnemu poraneniu osôb. Pri práci s el. náradím nejedzte, nepite a nefajčite.
- Používajte ochranné pomôcky. Vždy používajte ochranu očí. Používajte ochranné prostriedky odpovedajúce druhu práce, ktorú prevádzate. Ochranné pomôcky ako napr. respirátor, bezpečnostná obuv s protišmykovou úpravou, pokrývka hlavy alebo ochrana sluchu, používané v súlade s podmienkami práce, znižujú riziko poranenia osôb.
- Vyvarujte sa neúmyselnému zapnutiu el. náradia. Neprenášajte el. náradie, ktoré je pripojené k elektrickej sieti, s prstom na vypínači alebo na spúšti. Pred pripojením k elektrickému napätiu sa uistite, či vypínač alebo spúšť sú v polohe „vypnuté“. Prenášanie el. náradia s prstom na vypínači alebo pripájanie vidlice el. náradia do zásuvky zo zapnutým vypínačom môže byť príčinou vážnych úrazov.
- Pred zapnutím el. náradia odstráňte všetky nastavovacie kľúče a nástroje. Nastavovací kľúč alebo nástroj, ktorý zostane pripevnený k otáčajúcej sa časti elektrického náradia môže byť príčinou poranenia osôb.
- Vždy udržujte stabilný postoj a rovnováhu. Pracujte len tam, kam bezpečne dosiahnete. Nikdy nepreceňujte vlastnú silu. Nepoužívajte elektrické náradie, ak ste unavení.
- Obliekajte sa vhodným spôsobom. Používajte pracovné oblečenie. Nenoste voľné oblečenie ani šperky. Dbajte na to, aby sa vaše vlasy, oblečenie, rukavice alebo iná časť Vášho tela nedostala do prílišnej blízkosti rotujúcich alebo rozpálených časti el. náradia.
- Pripojte el. náradie k odsávaniu prachu. Ak má el. náradie možnosť pripojenia zariadenia na zachytávanie alebo odsávanie prachu, uistite sa, že došlo k jeho riadnemu pripojeniu a používaniu. Použitie takýchto zariadení môže obmedziť nebezpečenstvo vznikajúce prachom.
- Pevne upevnite obrobok. Použite stolársku svorku alebo zverák pre upevnenie obrobku, ktorý budete obrábať.
- Nepoužívajte akékoľvek náradie ak ste pod vplyvom alkoholu, drog, liekov alebo iných omamných či návykových látok. j) Toto zariadenie nie je určené na použitie osobami (vrátane detí) so zníženými fyzickými, zmyslovými alebo mentálnymi schopnosťami alebo s nedostatkom skúseností a znalostí, pokiaľ nie sú pod dozorom alebo nedostali pokyny ohľadom použitia zariadenia od osoby zodpovednej za ich bezpečnosť. Deti musia byť pod dozorom, aby ste sa uistili, že sa nehrajú so zariadením.

**4) POUŽÍVANIE A ÚDRŽBA ELEKTRICKÉHO NÁRADIA:**
- El. náradie vždy odpojte od el. siete v prípade akéhokoľvek problému pri práci, pred každým čistením alebo údržbou, pri každom presune a pri ukončení činnosti! Nikdy nepracujte s el. náradím, ak je akýmkoľvek spôsobom poškodené.
- Ak začne náradie vydávať abnormálny zvuk alebo zápach, okamžite ukončite prácu.
- Elektrické náradie nepreťažujte. Elektrické náradie bude pracovať lepšie a bezpečnejšie, ak s ním budete pracovať v otáčkach, pre ktoré bolo navrhnuté. Používajte správne náradie, ktoré je určené pre danú činnosť. Vhodné náradie bude dobre a bezpečne vykonávať prácu, pre ktorú bolo vyrobené.
- Nepoužívajte elektrické náradie, ktoré nemožno bezpečne zapnúť a vypnúť ovládacím vypínačom. Používanie takého náradia je nebezpečné. Poškodený vypínač musí byť opravený certifikovaným servisom.
- Odpojte náradie od elektrickej siete predtým, než začnete prevádzať jeho nastavenie, výmenu príslušenstva alebo údržbu. Toto opatrenie obmedzí nebezpečenstvo náhodného spustenia.
- Nepoužívané elektrické náradie uschovajte tak, aby bolo mimo dosahu detí a nepovolaných osôb. Elektrické náradie v rukách neskúsených užívateľov môže byť nebezpečné. Elektrické náradie skladujte na suchom a bezpečnom mieste.
- Starostlivo udržujte elektrické náradie v dobrom stave. Pravidelne kontrolujte nastavenie pohybujúcich sa

častí a ich pohyblivosť. Kontrolujte či nedošlo k poškodeniu ochranných krytov alebo iných častí, ktoré môžu ohroziť bezpečnú funkciu elektrického náradia. Ak je náradie poškodené, pred ďalším použitím zaistite jeho opravu. Mnoho úrazov je spôsobené nesprávnou údržbou elektrického náradia.
- Rezacie nástroje udržujte ostré a čisté. Správne udržované a naostrené nástroje uľahčujú prácu, obmedzujú nebezpečenstvo úrazu a práca s nimi sa lepšie kontroluje. Použitie iného príslušenstva než toho, ktoré je uvedené v návode na obsluhu alebo doporučené dovozcom môže spôsobiť poškodenie náradia a byť príčinou úrazu.
- Elektrické náradie, príslušenstvo, pracovné nástroje atď. používajte v súlade s týmito pokynmi a takým spôsobom, ktorý je predpísaný pre konkrétne elektrické náradie a to s ohľadom na dané podmienky práce a druh prevádzanej práce. Používanie náradia na iné účely, než pre aké je určené, môže viesť k nebezpečným situáciám.

**5) POUŽÍVANIE AKUMULÁTOROVÉHO NÁRADIA:**
- Pred vložením akumulátoru sa uistite, že je vypínač v polohe „0-vypnuté“. Vloženie akumulátoru do zapnutého náradia môže byť príčinou nebezpečných situácii.
- K nabíjaniu akumulátora používajte len nabíjačky predpísané výrobcom. Použitie nabíjačky pre iný typ akumulátoru môže mať za následok jeho poškodenie a vznik požiaru.
- Používajte iba akumulátory určené pre dané náradie. Použitie iných akumulátorov môže byť príčinou úrazu alebo vzniku požiaru.
- Ak nie je akumulátor používaný, uschovávajte ho oddelene od kovových predmetov ako sú svorky, kľúče, skrutky a iné drobné kovové predmety, ktoré by mohli spôsobiť spojenie jedného kontaktu akumulátoru s druhým. Vyskratovanie akumulátoru môže zapríčiniť úraz, popáleniny alebo vznik požiaru.
- S akumulátormi zaobchádzajte šetrne. Pri nešetrnom zaobchádzaní môže z akumulátoru uniknúť chemická látka. Vyvarujte sa kontaktu s ňou. Ak predsa dôjde ku kontaktu s touto chemickou látkou, vymyte postihnuté miesto prúdom tečúcej vody. Ak sa chemická látka dostane do očí, vyhľadajte ihneď lekársku pomoc. Chemická látka z akumulátoru môže spôsobiť vážne poranenie.
- Akumulátor alebo náradie sa nesmie vystavovať ohňu alebo nadmernej teplote. Vystavenie ohňu alebo teplote vyššej ako 130°C môže spôsobiť výbuch.
- Akumulátor alebo náradie, ktoré sú poškodené alebo prestavané, sa nesmie používať. Poškodené alebo upravené akumulátory sa môžu chovať nepredvídateľne, a môžu tak spôsobiť oheň, výbuch alebo nebezpečenstvo úrazu.

## BEZPEČNOSTNÉ POKYNY PRE AKUMULÁTOROVÚ RÁČŇU

- Používajte prídavnú rukoväť, ak je dodaná s náradím. Strata kontroly nad náradím môže viesť k vážnemu zraneniu.
- Náradie držte vždy pevne. Pri uťahovaní alebo povoľovaní skrutiek a matíc môže krátkodobo dôjsť k vzniku vysokého reakčného krútiaceho momentu.
- Uistite sa, že nohami stojíte na pevnom podklade. Pri práci vo výškach sa uistite, že sa nikto nenachádza v priestore pod Vami.
- Ak sa pracovný nástavec zablokuje, okamžite vypnite ručné elektrické náradie. Buďte pripravení na vznik silných reakčných momentov, ktoré môžu spôsobiť spätný náraz náradia. Pracovný nástavec sa môže zablokovať najmä vtedy, ak je ručné elektrické náradie preťažené alebo nesprávne použité.
- Obrobok vždy bezpečne upevnite pomocou vhodných upínacích zariadení alebo zveráka. Obrobok držaný rukou je nestabilný a predstavuje zvýšené riziko úrazu.
- Používajte iba správne dimenzované a nepoškodené nástrčne hlavice a adaptéry. Použitie nevhodného alebo poškodeného príslušenstva môže viesť k jeho zlomeniu alebo k strate kontroly nad náradím.
- Pred spustením náradia sa uistite, že je pracovný nástavec správne nasadený a bezpečne upevnený na račňovej hlave.
- Počas práce sa nedotýkajte pohyblivých častí a udržujte ruky, odev a vlasy mimo rotujúcich komponentov.
- Ručné elektrické náradie prikladajte na skrutku len vo vypnutom stave. Otáčajúce sa pracovné nástroje by sa mohli zošmyknúť.
- Pred odložením náradia vždy počkajte, kým sa úplne nezastaví. Pracovný nástavec sa môže zaseknúť a

spôsobiť stratu kontroly nad náradím.
- Akumulátorovú račňu nepoužívajte, ak vykazuje známky poškodenia, neobvyklé vibrácie alebo nepravidelný chod. V takom prípade náradie okamžite vypnite a dajte skontrolovať autorizovanému servisu.
- Náradie používajte len na účely, na ktoré je určené. Použitie mimo určeného rozsahu môže viesť k nebezpečným situáciám.
- Pri práci odporúčame používať osobné ochranné pracovné prostriedky, najmä ochranu očí a sluchu.

## BEZPEČNOSTNÉ POKYNY PRE AKUMULÁTOR A NABÍJAČKU

- Pred prvým použitím akumulátora a nabíjačky si pozorne prečítajte návod na obsluhu.
1. Overte, či elektrický prúd, ktorý je k dispozícii vo vašej sieti, je zhodný s tým, ktorý je uvedený na nabíjačke akumulátora.
2. Nedovoľte aby vlhkosť, dážď či striekajúca voda dosiahli na miesto nabíjania akumulátora.
3. Nenabíjajte akumulátor, keď je teplota pod 10 °C alebo nad 40 °C. Nabíjanie akumulátora pri extrémnych teplotách môže znížiť jeho životnosť.
4. S poškodeným akumulátorom, ktorý už nemožno nabiť, treba zaobchádzať ako s nebezpečným odpadom. Neodhadzujte akumulátor do smetí, ohňa ani vody.
5. Používajte len akumulátor a nabíjačku schválenú výrobcom pre použitie v daných zariadeniach.
6. Udržujte nabíjačku čistú, mimo prachu a nečistôt.
7. Vždy odstráňte akumulátor pred opravou zariadenia.
8. Prekryte kontakty akumulátora, aby ste predišli skratu.
9. Vyhnite sa nebezpečenstvu výbuchu!
10. Nefajčite počas nabíjania akumulátora alebo na mieste jeho uskladnenia. Z pokazených akumulátorov môže unikať výbušný plyn vodík ktorý sa môže vznietiť od otvoreného plameňa alebo iskry.
11. V prípade požiaru sa snažte uhasiť oheň.
12. Akumulátor a nabíjačka sa priebehu nabíjania mierne zahrievajú.

**Chemické nebezpečenstvo:**
Neotvárajte obal akumulátora. Chráňte akumulátor pred nárazom. Ak dôjde k vytečeniu elektrolytu z akumulátora, je nevyhnutné zabrániť styku s pokožkou. Ak predsa príde ku kontaktu elektrolytu s pokožkou, opláchnite postihnuté miesto ihneď s vodou. V prípade, že sa vám elektrolyt dostane do očí, okamžite vyhľadajte lekára.

**Nabíjanie:**
Pripojte k zdroju napájania 230 V a spojte nabíjací kábel s nabíjacím modulom. Vložte batériu do nabíjačky, uistite sa, že je polarita (+ / -) správna! Keď je batéria nabíjaná, svieti červená kontrolka. Dôležité: ak sa červená kontrolka nerozsvieti okamžite po vložení batérie, ktorá bola práve používaná, odpojte batériu a vložte ju po niekoľkých minútach do nabíjačky späť. Bežný čas nabíjania je okolo 1 – 1,5 hodín. Po tejto dobe nabíjacie zariadenie zaistí, že sa dosiahol plne nabitého stavu. Batéria je tepelnou poistkou chránená proti prebitiu, preto môže v nabíjačke zostať dlhší čas bez poškodenia (však, nie dlhšie ako 24 hodín). Zahriatie batérie a nabíjacieho zariadenia na konštantnú teplotu je normálne a nie je známkou poškodenia. Podstatne skrátený prevádzkový čas batérie znamená, že musí byť batéria vymenená**.**

## MONTÁŽ A POUŽITIE

**- UPOZORNENIE:** Akumulátorovú račňu vždy vypnite a vytiahnite z nej akumulátor pred akýmikoľvek úpravami, opravami či údržbou.

### VOĽBA SPRÁVNEJ NÁSTRČNEJ HLAVICE

- Vždy zvoľte správnu veľkosť nástrčnej hlavice pre danú skrutku alebo maticu. Nesprávna veľkosť môže viesť k nedostatočnému alebo nadmernému dotiahnutiu, neefektívnemu využitiu krútiaceho momentu alebo k poškodeniu skrutky, matice či nástrčnej hlavice.

**MONTÁŽ NÁSTRČNEJ HLAVICE (OBR. 2)**

- Na upínací štvorhran račňovej hlavy nasaďte zodpovedajúcu nástrčnú hlavicu.
- Pred začatím uťahovania alebo povoľovania skrutky či matice ju najprv ručne naskrutkujte na závit aspoň o dve otáčky.

**VOĽBA SMERU OTÁČANIA (OBR. 3)**

- Smer otáčania je možné meniť **iba vtedy, keď akumulátorová račňa nie je v prevádzke**.
- Pre uťahovanie nastavte prepínač smeru otáčania tak, aby smeroval k označeniu **„F“**.
- Pre povoľovanie nastavte prepínač smeru otáčania tak, aby smeroval k označeniu **„R“**.

**MONTÁŽ A DEMONTÁŽ AKUMULÁTORA (OBR. 4)**

- Akumulátor vložte do zariadenia v smeru zobrazenom na obrázku.
- Pre vybratia akumulátora stlačte uvoľňovacie tlačidlo a následne akumulátor vyberte zo zariadenia potiahnutím smerom dozadu.

**ZAPNUTIE / VYPNUTIE (OBR. 5)**

- **Poznámka:** Akumulátorová račňa je vybavená **bezpečnostnou poistkou proti nechcenému spusteniu (6)**.
- Pred zapnutím náradia sa uistite, že je bezpečnostná poistka v odomknutej polohe. V opačnom prípade ju posuňte do odomknutej polohy.
- Náradie zapnete **stlačením prevádzkového spínača**. Jeho uvoľnením sa náradie vypne.
- Prevádzkový spínač umožňuje **plynulú reguláciu otáčok** – čím väčší tlak vyviniete na spínač, tým vyššie otáčky a krútiaci moment dosiahnete.

**KONTROLA STAVU AKUMULÁTORA (OBR. 8)**

- Stlačte tlačidlo na tele zariadenia pre aktiváciu LED ukazovateľa stavu akumulátora , pre zobrazenie kapacity akumulátora.

| POČET SVIETIACÍCH LED NA UKAZOVATELI | ZOSTÁVAJÚCA KAPACITA AKUMULÁTORA |
|---|---|
| 0 | < 10% |
| 1 | 10% až 25% |
| 2 | 25% až 50% |
| 3 | 50% až 75% |
| 4 | 75% až 100% |

**PRACOVNÉ TIPY:**

- Nástrčnú hlavicu nasaďte na skrutku alebo maticu pred zapnutím náradia.
- Stlačte prevádzkový spínač a udržujte plynulý a kontrolovaný chod náradia.
- Pri uťahovaní sa po dosiahnutí maximálneho krútiaceho momentu **aktivuje ochranný mechanizmus proti preťaženiu** a pohon sa automaticky odpojí.
- Uvoľnite prevádzkový spínač a počkajte, kým sa motor úplne nezastaví.
- Pri povoľovaní sa uistite, že uťahovací moment skrutky alebo matice nepresahuje maximálny krútiaci moment náradia. V opačnom prípade sa môže aktivovať **ochrana proti preťaženiu** a povoľovanie nemusí byť možné..
- Po ukončení práce uvoľnite spínač, počkajte na úplné zastavenie náradia a vyberte akumulátor.

**Porovnávacia tabuľka maximálnych hodnôt krútiacich momentov:**

| Veľkosť skrutky/matice | Štandardné skrutky | | | | | | | | Vysokopevnostné skrutky | | |
|---|---|---|---|---|---|---|---|---|---|---|---|
| | Trieda pevnosti podľa DIN 267 | | | | | | | | | | |
| | 3.6 | 4.6 | 5.6 | 4.8 | 6.6 | 5.8 | 6.8 | 6.9 | 8.8 | 10.9 | 12.9 |
| M6 | 2.71 | 3.61 | 4.52 | 4.8 | 5.42 | 6.02 | 7.22 | 8.13 | 9.7 | 13.6 | 16.2 |
| M8 | 6.57 | 8.7 | 11 | 11.6 | 13.1 | 14.6 | 17.5 | 19.7 | 23 | 33 | 39 |
| M10 | 13 | 17.5 | 22 | 23 | 26 | 29 | 35 | 39 | 47 | 65 | 78 |
| M12 | 22.6 | 30 | 37.6 | 40 | 45 | 50 | 60 | 67 | 80 | 113 | 135 |

| | | | | | | | | | | | |
|---|---|---|---|---|---|---|---|---|---|---|---|
| M14 | 36 | 48 | 60 | 65 | 72 | 79 | 95 | 107 | 130 | 180 | 215 |
| M16 | 55 | 73 | 92 | 98 | 110 | 122 | 147 | 165 | 196 | 275 | 330 |
| M18 | 75 | 101 | 126 | 135 | 151 | 168 | 202 | 227 | 270 | 380 | 450 |
| M20 | 107 | 143 | 178 | 190 | 214 | 238 | 286 | 320 | 385 | 540 | 635 |

## ÚDRŽBA

- Pred začatím akejkoľvek kontroly alebo údržby, akumulátorovú račňu vypnite a vytiahnite z nej akumulátor.
- Akumulátorovú račňu dôkladne vyčistite po každom použití. Ak nečistoty nemožno odstrániť, použite mäkkú handričku navlhčenú v mydlovej vode. Nikdy nepoužívajte čistiace prostriedky alebo rozpúšťadlá ako je benzín, alkohol, čpavok a pod.! Tieto rozpúšťadlá môžu poškodiť plastové časti výrobku.
- Pravidelne kontrolujte svoje zariadenie a keď zistíte, že niektoré súčiastky sú opotrebované alebo poškodené, preventívne ich kvôli vlastnej bezpečnosti vymeňte. Opotrebené či poškodené časti stroja sa môžu vymeniť iba v autorizovanom servise alebo ich výmenu zaistí predajca.
- Postarajte sa o to, aby boli použité originálne náhradné súčiastky značky Worcraft.

## OCHRANA ŽIVOTNÉHO PROSTREDIA



Symbol prečiarknutej nádoby na odpad na produktoch alebo v sprievodných dokumentoch znamená, že použité elektrické a elektronické výrobky nesmú byť pridané do bežného komunálneho odpadu. Pre správnu likvidáciu, obnovu a recykláciu doručte tieto výrobky na určené zberné miesta, kde budú prijaté zdarma. Alternatívne v niektorých krajinách môžete vrátiť svoje výrobky miestnemu predajcovi pri kúpe ekvivalentného nového produktu. Správnou likvidáciou tohto produktu pomôžete zachovať cenné prírodné zdroje a napomáhate prevencii potenciálnych negatívnych dopadov na životné prostredie a ľudské zdravie, čo by mohli byť dôsledky nesprávnej likvidácie odpadov. Ďalšie podrobnosti si vyžiadajte od miestneho úradu alebo najbližšieho zberného miesta. Pri nesprávnej likvidácii tohto druhu odpadu môžu byť v súlade s národnými predpismi udelené pokuty.

WORCRAFT
POWER TOOLS

## Záručný list / Warranty

| Výrobné číslo: | Dátum predaja: | Podpis a pečiatka predajcu: |
|---|---|---|
| | | |

| Meno zákazníka (názov firmy): | Adresa zákazníka (sídlo firmy): |
|---|---|
| | |

| **Zákazník svojím podpisom potvrdzuje, že mu bolo zariadenie predvedené a vysvetlené, že bol oboznámený s návodom na obsluhu, nasadením a užívaním stroja a že mu zariadenie bolo vydané kompletné.** | Podpis zákazníka: |
|---|---|
| | |

## Záznamy o reklamáciách- záručných opravách

| Dátum prijatia reklamácie: | Dátum ukončenia reklamácie: | Evidenčné číslo reklamácie: | Podpis prevedenej záručnej opravy<br>(Záznam o neoprávnenej reklamácie) | Pečiatka servisného technika: |
|---|---|---|---|---|
| | | | | |
| | | | | |
| | | | | |
| | | | | |

**Podmienky záruky**

**1. Dodávateľ poskytuje na tento výrobok záručnú dobu uvedenú v tomto záručnom liste za podmienok dodržania spôsobu používania a skladovania výrobku v súlade s platnými predpismi a normami, ako i návodom na obsluhu. Záručná doba začína plynúť od dátumu predaja konečnému spotrebiteľovi. Záruka na batérie je 12 mesiacov**

**2. Zákazník je povinný odovzdať tento výrobok na opravu v dodanom stave vrátane všetkých jeho častí (vrátane príslušenstva), a to s potvrdeným záručným listom. Záruka sa vzťahuje na vady materiálu, výrobné vady a vady spôsobené montážou, práce, úpravy alebo zásahom inej osoby alebo organizácie nepovolanej servisným strediskom. Presne stanovený rozsah opráv a nárokov je uvedený v tomto záručnom liste.**

**3. Záručná doba sa predlžuje o dobu, počas ktorej bol výrobok v záručnej oprave. Záručnú opravu vykonávajú len autorizované servisné strediská dodávateľa.**

**4. Záruka sa nevzťahuje na:**

- bežné opotrebenie dielov v dôsledku prevádzky, vrátane: tesnení, gufera, ložísk, tesniacich púzdier, spojok, remeňov a iných opotrebiteľných súčiastok; - poškodenie spôsobené nesprávnym používaním, servisovaním, údržbou alebo inštaláciou v rozpore s návodom na obsluhu; poškodenia vyplývajúce z úmyselného konania, prípadne inštalácie či prevádzkovania výrobku v prostredí, ktoré nevyhovuje technickým požiadavkám; - poškodenie spôsobené prírodnými živelnými udalosťami, nedodržaním predpísaných intervalov údržby či servisných prehliadok (najmä v súvislosti s výmenou opotrebovaných častí a opotrebovanými dielmi), alebo preťažením výrobku; - poškodenia vzniknuté v dôsledku neodbornej servisnej prehliadky (napr. pri zásahu vlastných mechanikov zákazníka mimo autorizovaných servisných stredísk alebo pri používaní nevhodných náhradných dielov či neodbornom zásahu do konštrukcie a elektrických častí výrobku). - znečistený výrobok, napríklad od prevádzkových kvapalín (olej, benzín) alebo exkrementov z čerpadiel a podobných zariadení, ktoré znemožňujú bežnú diagnostiku a servis - výrobok vystavený nevhodnému prostrediu (nadmerná vlhkosť, teplo, prach, chemikálie),

**5. Záruka sa uplatňuje podľa týchto podmienok:**

- Pri uplatnení reklamácie je reklamujúci povinný predložiť záručný list spolu s dokladom o kúpe výrobku, doklad o záručnej prehliadke a doklad o servisných úkonoch vykonaných v autorizovanom servisnom stredisku.
- Záruka platí len za predpokladu, že zákazník splnil všetky podmienky údržby uvedené v návode na obsluhu a servisnej knižke.
- Autorizované servisné stredisko vykoná zhodnotenie vady; ak je vada uznaná ako záručná (výrobné alebo materiálové vady, pri dodržaní návodu na údržbu a obsluhu), servisy vykonajú bezplatnú opravu alebo výmenu vadnej časti.
- Oprava sa vyznačí v záručnom liste (dátum, druh opravy, podpis a pečiatka autorizovaného servisu). Nedodanie dokladov o servisných prehliadkach a nepreukázanie pravidelnej údržby môže viesť k zamietnutiu záručného nároku.

**6. Servisné stredisko je povinné zabezpečiť:**

- vykonanie záručných opráv v primeranej lehote (zákon stanovuje lehotu 30 dní odo dňa uplatnenia reklamácie na odstránenie vady); - bezplatnú náhradnú časť alebo výmenu vadnej časti (vrátane práce a materiálu) v súlade s platnými postupmi a legislatívou SR; - uplatnenie nároku na náhradu prepravného v prípade, že výrobok musí byť zaslaný do autorizovaného servisu mimo miesta dodania výrobku; - vyhotovenie protokolu o prevzatí, oprave a vrátení výrobku.

**7. Bežné opotrebenie dielov sa považuje za výkon opotrebiteľná životnosť dielov v závislosti od spôsobu používania (ozubené ložiská, rebrá, spojky, tesnenia, ložiská, reťaze, remene, gufera, tesnenia, prevodovky atď.). Tieto diely nie sú predmetom reklamácie, ak ide o opotrebovanie bežnej životnosti (platí aj pri nesprávnej údržbe). Záruka sa nevzťahuje na takéto opotrebovanie.**

**8. Predĺžená záruka na motor zariadenia (stroja)**

- Na motor zariadenia sa poskytuje predĺžená záručná doba v trvaní 5 rokov odo dňa predaja. - Táto rozšírená záruka sa vzťahuje výlučne na výrobné a materiálové vady motora, ktoré sa prejavia pri bežnom, správnom používaní a pri dodržaní všetkých predpísaných podmienok údržby (v návode na obsluhu). - Záruka na motor nezahŕňa škody a poruchy spôsobené: 1. nesprávnou inštaláciou, nesprávnym nastavením alebo nesprávnou údržbou motora, 2. nedodržaním intervalov pravidelných servisných prehliadok motora (vrátane výmeny oleja, filtrov, tesnení a iných opotrebiteľných častí), 3. prevádzkovaním motora mimo povolených prevádzkových parametrov (napätie, teplota, vlhkosť a pod.), 4. mechanickým poškodením či zásahom nepovolanej osoby, 5. prírodnými živlami alebo inými externými vplyvmi (napr. zaplavenie, požiar, úder blesku). - V prípade uznania reklamácie na motor v rámci predĺženej záruky je autorizované servisné stredisko (alebo jeho poverená sieť) povinné bezplatne odstrániť vadu (oprava alebo výmena celého motoru podľa rozhodnutia servisného technika). - Pre uplatnenie nároku z tejto rozšírenej záruky je potrebné: 1. predložiť originál záručného listu, doklad o kúpe zariadenia a doklad o pravidelných servisných prehliadkach motora (spravidla raz ročne alebo v intervaloch stanovených výrobcom motora), 2. preukázať, že motor bol prevádzkovaný v súlade s návodom na obsluhu a technickými predpismi (t. j. nie je dôsledkom nesprávnej údržby či prevádzkovania mimo technických parametrov), 3.dodať motor na posúdenie do autorizovaného servisného strediska. -Pri nezodpovednom zaobchádzaní, modifikácii motora, používaní nevhodných náhradných dielov alebo pri odhalenom pokuse o zásah nepovolanou osobou sa rozšírená záruka na motor ruší.- Táto rozšírená záruka je nad rámec zákonnej záruky 24 mesiacov podľa Občianskeho zákonníka (zákon č. 40/1964 Zb.) a zákona o ochrane spotrebiteľa (zákon č. 250/2007 Z. z.), a nezužuje práva spotrebiteľa vyplývajúce zo zákonnej záruky.

**9. Servisné prehliadky servisných dielov:**

- Pravidelné servisné prehliadky musia byť vykonané v autorizovaných servisných strediskách dodávateľa, v súlade s pokynmi výrobcu (intervaly a rozsah prác uvedené v servisnej knižke konkrétneho výrobku). - Originálne náhradné diely a spotrebný materiál sa nesmú zamieňať za náhradné diely iných výrobcov, ktoré nezaručujú rovnakú spoľahlivosť a bezpečnosť.

**10. Spôsob a miesto uplatnenia reklamácie:**

- Reklamáciu možno uplatniť na ktoromkoľvek autorizovanom servisnom stredisku dodávateľa. - Pri uplatnení reklamácie je potrebné predložiť: 1. originál záručného listu so všetkými vyplnenými a potvrdenými položkami, 2. doklad o kúpe (faktúra, bloček),3. doklad o pravidelných servisných prehliadkach (pečiatky a podpisy servisných technikov), 4. v prípade reklamácie motora – doklad o servisných prehliadkach motora. - Ak reklamácia spĺňa podmienky záručnej opravy, autorizované servisné stredisko zabezpečí odstránenie závady bezplatne vrátane práce a materiálu. - Dodávateľ zabezpečí vybavenie reklamácie v lehote 30 dní odo dňa prevzatia reklamovaného výrobku a podkladov.

**Poznámka:** Predĺžená záruka na motor zariadenia je komerčnou (nadštandardnou) zárukou poskytovanou výrobcom nad rámec zákonnej záruky 24 mesiacov. Zákonná záruka 24 mesiacov sa vzťahuje na celý výrobok (vrátane motora), a práva spotrebiteľa z nej vyplývajúce nemožno obmedziť. Predĺžená záruka na motor nijako neovplyvňuje ani nekráti zákonné nároky spotrebiteľa vyplývajúce z Občianskeho zákonníka (zákon č. 40/1964 Zb.) ani z zákona o ochrane spotrebiteľa (zákon č. 250/2007 Z. z.).

**ZÁRUČNÝ A POZÁRUČNÝ SERVIS VYKONÁVA SPLNOMOCNENÝ ZÁSTUPCA VÝROBCU**

**Splnomocnený zástupca výrobcu:** Slovakia Trend Export-Import s.r.o., Michalovská 87/1414, 073 01 Sobrance
Fax: **(056) 652-2329** Tel: **0915 392 687** E-mail: **servis@slovakia-trend.sk**

CZ ČESKY

## *AKUMULÁTOROVÁ RÁČNA*

### *POUŽITÍ*

Akumulátorová ráčna je praktické a výkonné ruční nářadí určené k utahování a povolování šroubů a matic. Díky akumulátorovému napájení umožňuje volný pohyb a komfortní práci bez nutnosti použití napájecího kabelu.

- Ergonomicky tvarovaná rukojeť s protiskluzovým povrchem zajišťuje komfortní a bezpečné držení i při delším používání.
- Robustní konstrukce a kvalitní zpracování zaručují dlouhou životnost a spolehlivý výkon.
- Úzký prodloužený tvar hlavice umožňuje snadný přístup i do těžko dostupných míst, což oceníte zejména při servisních, montážních a údržbových pracích.
- Akumulátorová ráčna je vhodná pro domácí kutily i profesionály, kteří hledají efektivní, rychlé a pohodlné řešení pro každodenní šroubovací práce.

Zařízení používejte pouze k předepsaným účelům. Jakékoli jiné použití je považováno jako případ nesprávného použití. Uživatel/obsluha a nikoli výrobce bude zodpovědný za jakékoli poškození nebo zranění způsobené tímto nesprávným používáním. Pamatujte si, že toto zařízení nebylo navrženo pro komerční nebo průmyslové používání. Záruka nebude platná pokud bude zařízení používáno pro komerční, průmyslové nebo podobné účely.

| TECHNICKÉ PARAMETRY | | |
|---|---|---|
|  | **NAPĚTÍ** | 20 V |
| | **KAPACITA** | 2 Ah |
|  | **MAX. KROUTÍCÍ MOMENT** | 120 Nm |
|  | **OTÁČKY BEZ ZATĚŽE** | 0 - 230 $min^{-1}$ |
| | **POČET RÁZŮ** | 0 - 2 200 $min^{-1}$ |
|  | **UPÍNACÍ PRŮMĚR** | 1/2“ |
| | **VIBRACE** | 7,4 $m/s^2$ (K) = 1,5 $m/s^2$ |
| | **HLADINA AKUSTICKÉHO VÝKONU ($L_{wA}$)** | 92 dB(A) Odchylka (K) = 3 dB(A) |
| | **HLADINA AKUSTICKÉHO TLAKU ($L_{pA}$)** | 84 dB(A) Odchylka (K) = 3 dB(A) |
|  | **HMOTNOST** | 1,3 kg |

| ČÁSTI VÝROBKU | | | |
|---|---|---|---|
| 1 | Přepínač směru otáčení | 4 | Provozní spínač |
| 2 | Ráčnová hlava 1/2“ | 5 | Akumulátor (není součástí balení) |
| 3 | LED pracovní osvětlení | 6 | Bezpečnostní pojistka proti nechtěnému spuštění |

| VYSVĚTLIVKY SYMBOLŮ | |
|---|---|
|  | Všeobecné upozornění na nebezpečí. |
|  | Přečtěte si návod k použití. |
|  | Noste ochranné rukavice. |

| | |
|---|---|
|  | Výrobek je v souladu s platnými evropskými směrnicemi a byla provedena metoda hodnocení shody těchto směrnic. |
|  | **UPOZORNĚNÍ!** Před zahájením jakékoli kontroly nebo údržby, zařízení vypněte a vytáhněte z něj akumulátor, abyste zabránili jeho nechtěnému spuštění a následnému možnému poranění. |
|  | Nevyhazujte do běžného domovního odpadu. Místo toho, ekologicky přijatelnou cestou se obraťte na recyklační střediska. Prosím věnujte péči ochraně životního prostředí. |
|  | Za tento obal byl uhrazen finanční příspěvek na zpětný odběr a jeho další zpracování recyklací. |
|  | Obalové materiály jsou recyklovatelné. Obalové materiály laskavě nevyhazujte do komunálního odpadu, ale předejte je do sběrny druhotných surovin. |
|  | Používejte ochranné pracovní brýle. |
|  | Noste ochrannou dýchací masku. |
|   | Třída ochrany III. |

## VŠEOBECNÉ BEZPEČNOSTNÍ POKYNY PRO ELEKTRICKÉ NÁŘADÍ

**Přečtěte si bezpečnostní upozornění, instrukce, vyobrazení a technické údaje poskytované s tímto elektrickým nářadím.** Porušení dodržování všech instrukcí uvedených dále v textu může mít za následek úraz elektrickým proudem, požár a/nebo těžké ublížení na zdraví.

**1) BEZPEČNOST PRACOVNÍHO PROSTŘEDÍ:**

- Pracoviště je třeba udržovat v čistotě a dobře osvětlené. Nepořádek a tmavé prostory bývají příčinou nehod.
- Nepoužívejte elektrické nářadí v prostředí, kde hrozí nebezpečí výbuchu, kde se vyskytují hořlavé kapaliny, plyny nebo prach. V elektrickém nářadí vznikají jiskry, které mohou zapálit prach nebo výpary.
- Při používání elektrického nářadí zabraňte v přístupu dětem a dalším osobám. Pokud budete rušeni, můžete ztratit kontrolu nad vykonávanou činností.

**2) ELEKTRICKÁ BEZPEČNOST:**

- Vidlice napájecího kabelu elektrického nářadí musí odpovídat síťové zásuvce. Nikdy jakýmkoli způsobem neupravujte el. přívodní kabel. Nářadí, které má na vidlici přívodní šňůry ochranný kolík, nikdy nepřipojujte rozdvojkami nebo jinými adaptéry. Nepoškozené vidlice a odpovídající zásuvky sníží nebezpečí úrazu elektrickým proudem. Poškozené nebo zamotané přívodní kabely zvyšují nebezpečí úrazu elektrickým proudem. Pokud se síťová šňůra poškodí, musí být nahrazena zvláštní síťovou šňůrou, kterou lze dostat u výrobce nebo jeho obchodního zástupce.
- Obsluha se nesmí tělem dotýkat uzemněných předmětů, jako je např. potrubí, těleso ústředního vytápění, sporáky a chladničky. Nebezpečí úrazu elektrickým proudem je větší, pokud je vaše tělo spojeno se zemí.
- Nevystavujte elektrické nářadí dešti, vlhku nebo vodě. Elektrického nářadí se nikdy nedotýkejte mokrýma rukama. Elektrické nářadí nikdy nemyjte pod tekoucí vodou ani jej neponořujte do vody.
- Kabel se nesmí nadměrně zatěžovat. Kabel nikdy nepoužívejte k přenášení, tahání nebo vytahování vidlice elektrického nářadí. Kabel nesmí být vystaven působení tepla, oleje, ostrých hran nebo pohyblivých dílů. Poškozené nebo zapletené kabely zvyšují riziko úrazu elektrickým proudem.
- Nikdy nepracujte s nářadím, které má poškozený el. kabel příp. vidlici, nebo spadlo na zem a je jakýmkoli způsobem poškozeno.
- Při používání elektrického nářadí ve venkovním prostředí používejte prodlužovací kabel vhodný pro venkovní použití. Používání šňůry vhodné pro venkovní použití snižuje riziko úrazu elektrickým proudem
- Používáte-li elektrické nářadí ve vlhkých prostorách, používejte napájení chráněné proudovým chráničem (RCD). Používání RCD omezuje nebezpečí úrazu elektrickým proudem. Pojem „proudový chránič (RCD)“ může být nahrazen pojmem „hlavní jistič obvodu (GFCI)“ nebo „jistič unikajícího proudu (ELCB)“.
- Držte el. ruční nářadí výlučně za izolované plochy určené k uchopení, neboť při provozu může dojít ke

kontaktu řezacího či vrtacího příslušenství se skrytým vodičem nebo vlastní šňůrou.

**3) BEZPEČNOST OSOB:**

- Při používání elektrického nářadí buďte pozorní a ostražití, věnujte maximální pozornost činnosti, kterou právě provádíte. Soustřeďte se na práci. Nepracujte s elektrickým nářadím pokud jste unavení, nebo jste pod vlivem drog, alkoholu nebo léků. I chvilková nepozornost při používání elektrického nářadí může vést k vážnému poranění osob. Při práci s el. nářadím nejezte, nepijte a nekuřte.
- Používejte ochranné pomůcky. Vždy používejte ochranu očí. Používejte ochranné prostředky odpovídající druhu práce, kterou provádíte. Ochranné pomůcky jako respirátor, bezpečnostní obuv s protiskluzovou úpravou, pokrývka hlavy nebo ochrana sluchu, používané v souladu s podmínkami práce, snižují riziko poranění osob.
- Vyvarujte se neúmyslnému zapnutí el. nářadí. Nepřenášejte el. nářadí, které je připojeno k elektrické síti, s prstem na spínači nebo na spoušti. Před připojením k elektrickému napětí se ujistěte, zda vypínač nebo spoušť jsou v poloze „vypnuto“. Přenášení el. nářadí s prstem na spínači nebo připojování vidlice el. nářadí do zásuvky se zapnutým spínačem může být příčinou vážných úrazů.
- Před zapnutím el. nářadí odstraňte všechny seřizovací klíče a nástroje. Nastavovací klíč nebo nástroj, který zůstane připevněn k otáčející se části elektrického nářadí může být příčinou poranění osob.
- Vždy udržujte stabilní postoj a rovnováhu. Pracujte jen tam, kam bezpečně dosáhnete. Nikdy nepřeceňujte vlastní sílu. Nepoužívejte elektrické nářadí, jste-li unaveni.
- Oblékejte se vhodným způsobem. Používejte pracovní oblečení. Nenoste volné oblečení ani šperky. Dbejte na to, aby se vaše vlasy, oblečení, rukavice nebo jiná část vašeho těla nedostala do přílišné blízkosti rotujících nebo rozpálených částí el. nářadí.
- Připojte el. nářadí k odsávání prachu. Pokud má el. nářadí možnost připojení zařízení k zachytávání nebo odsávání prachu, ujistěte se, že došlo k jeho řádnému připojení a používání. Použití takových zařízení může omezit nebezpečí vznikající prachem.
- Pevně upevněte obrobek. Použijte truhlářskou svorku nebo svěrák pro upevnění obrobku, který budete obrábět.
- Nepoužívejte jakékoli nářadí jste-li pod vlivem alkoholu, drog, léků nebo jiných omamných či návykových látek. j) Toto zařízení není určeno k použití osobami (včetně dětí) se sníženými fyzickými, smyslovými nebo mentálními schopnostmi nebo s nedostatkem zkušeností a znalostí, pokud nejsou pod dozorem nebo nedostaly pokyny ohledně použití zařízení od osoby odpovědné za jejich bezpečnost. Děti musí být pod dozorem, abyste se ujistili, že si nehrají se zařízením.

**4) POUŽÍVÁNÍ A ÚDRŽBA ELEKTRICKÉHO NÁŘADÍ:**

- El. nářadí vždy odpojte od el. sítě v případě jakéhokoli problému při práci, před každým čištěním nebo údržbou, při každém přesunu a při ukončení činnosti! Nikdy nepracujte s el. nářadím, je-li jakýmkoli způsobem poškozeno.
- Začne-li nářadí vydávat abnormální zvuk nebo zápach, okamžitě ukončete práci.
- Elektrické nářadí nepřetěžujte. Elektrické nářadí bude pracovat lépe a bezpečněji, budete-li s ním pracovat v otáčkách, pro které bylo navrženo. Používejte správné nářadí, které je určeno pro danou činnost. Vhodné nářadí bude dobře a bezpečně provádět práci, pro kterou bylo vyrobeno.
- Nepoužívejte elektrické nářadí, které nelze bezpečně zapnout a vypnout ovládacím spínačem. Používání takového nářadí je nebezpečné. Poškozený vypínač musí být opraven certifikovaným servisem.
- Odpojte nářadí od elektrické sítě předtím, než začnete provádět jeho seřízení, výměnu příslušenství nebo údržbu. Toto opatření omezí nebezpečí náhodného spuštění.
- Nepoužívané elektrické nářadí uschovejte tak, aby bylo mimo dosah dětí a nepovolaných osob. Elektrické nářadí v rukou nezkušených uživatelů může být nebezpečné. Elektrické nářadí skladujte na suchém a bezpečném místě.
- Pečlivě udržujte elektrické nářadí v dobrém stavu. Pravidelně kontrolujte nastavení pohybujících se částí a jejich pohyblivost. Kontrolujte zda nedošlo k poškození ochranných krytů nebo jiných částí, které mohou ohrozit bezpečnou funkci elektrického nářadí. Je-li nářadí poškozeno, před dalším použitím zajistěte jeho opravu. Mnoho úrazů je způsobeno nesprávnou údržbou elektrického nářadí.

- Řezací nástroje udržujte ostré a čisté. Správně udržované a naostřené nástroje usnadňují práci, omezují nebezpečí úrazu a práce s nimi se lépe kontroluje. Použití jiného příslušenství než toho, které je uvedeno v návodu k obsluze nebo doporučeno dovozcem může způsobit poškození nářadí a být příčinou úrazu.
- Elektrické nářadí, příslušenství, pracovní nástroje atp. používejte v souladu s těmito pokyny a takovým způsobem, který je předepsán pro konkrétní elektrické nářadí a to s ohledem na dané podmínky práce a druh prováděné práce. Používání nářadí k jiným účelům, než pro jaké je určeno, může vést k nebezpečným situacím.

**5) POUŽÍVÁNÍ AKUMULÁTOROVÉHO NÁŘADÍ:**

- Před vložením akumulátoru se ujistěte, že je vypínač v poloze „0-vypnuto“. Vložení akumulátoru do spuštěného nářadí může být příčinou nebezpečných situací.
- K nabíjení akumulátoru používejte pouze nabíječky předepsané výrobcem. Použití nabíječky pro jiný typ akumulátoru může mít za následek jeho poškození a vznik požáru.
- Používejte pouze akumulátory určené pro dané nářadí. Použití jiných akumulátorů může být příčinou úrazu nebo vzniku požáru.
- Pokud není akumulátor používán, uschovávejte jej odděleně od kovových předmětů jako jsou svorky, klíče, šrouby a jiné drobné kovové předměty, které by mohly způsobit spojení jednoho kontaktu akumulátoru s druhým. Vyzkratování akumulátoru může zapříčinit úraz, popáleniny nebo vznik požáru.
- S akumulátory zacházejte šetrně. Při nešetrném zacházení může z akumulátoru uniknout chemická látka. Vyvarujte se kontaktu s ní. Pokud přece dojde ke kontaktu s touto chemickou látkou, vymyjte postižené místo proudem tekoucí vody. Pokud se chemická látka dostane do očí, vyhledejte ihned lékařskou pomoc. Chemická látka z akumulátoru může způsobit vážné poranění.
- Akumulátor nebo nářadí se nesmí vystavovat ohni nebo nadměrné teplotě. Vystavení ohni nebo teplotě vyšší než 130°C může způsobit výbuch.
- Akumulátor nebo nářadí, které jsou poškozené nebo přestavěné, se nesmí používat. Poškozené nebo upravené akumulátory se mohou chovat nepředvídatelně, a mohou tak způsobit oheň, výbuch nebo nebezpečí úrazu.

## BEZPEČNOSTNÍ POKYNY PRO AKUMULÁTOROVOU RÁČNU

- Používejte přídavnou rukojeť, je-li dodána s nářadím. Ztráta kontroly nad nářadím může vést k vážnému zranění.
- Nářadí držte vždy pevně. Při utahování nebo povolování šroubů a matic může krátkodobě dojít ke vzniku vysokého reakčního točivého momentu.
- Ujistěte se, že nohama stojíte na pevném podkladu. Při práci ve výškách se ujistěte, že se nikdo nenachází v prostoru pod Vámi.
- Pokud se pracovní nástavec zablokuje, okamžitě vypněte ruční elektrické nářadí. Buďte připraveni na vznik silných reakčních momentů, které mohou způsobit zpětný náraz nářadí. Pracovní nástavec se může zablokovat zejména tehdy, je-li ruční elektrické nářadí přetíženo nebo nesprávně použito.
- Obrobek vždy bezpečně upevněte pomocí vhodných upínacích zařízení nebo svěráku. Obrobek držený rukou je nestabilní a představuje zvýšené riziko úrazu.
- Používejte pouze správně dimenzované a nepoškozené nástrčné hlavice a adaptéry. Použití nevhodného nebo poškozeného příslušenství může vést k jeho zlomení nebo ke ztrátě kontroly nad nářadím.
- Před spuštěním nářadí se ujistěte, že je pracovní nástavec správně nasazen a bezpečně upevněn na ráčnové hlavě.
- Během práce se nedotýkejte pohyblivých částí a udržujte ruce, oděv a vlasy mimo rotující komponenty.
- Ruční elektrické nářadí přikládejte na šroub jen ve vypnutém stavu. Otáčející se pracovní nástroje by mohly uklouznout.
- Před odložením nářadí vždy počkejte, dokud se úplně nezastaví. Pracovní nástavec se může zaseknout a způsobit ztrátu kontroly nad nářadím.
- Akumulátorovou ráčnu nepoužívejte, pokud vykazuje známky poškození, neobvyklé vibrace nebo nepravidelný chod. V takovém případě nářadí okamžitě vypněte a dejte zkontrolovat autorizovanému servisu.
- Nářadí používejte pouze k účelům, ke kterým je určeno. Použití mimo určený rozsah může vést k nebezpečným situacím.

- Při práci doporučujeme používat osobní ochranné pracovní prostředky, zejména ochranu očí a sluchu.

## BEZPEČNOSTNÍ POKYNY PRO AKUMULÁTOR A NABÍJEČKU

- Před prvním použitím akumulátoru a nabíječky si pozorně přečtěte návod k obsluze.
1. Ověřte, zda elektrický proud, který je k dispozici ve vaší síti, je shodný s tím, který je uveden na nabíječce akumulátoru.
2. Nedovolte aby vlhkost, déšť či stříkající voda dosáhly na místo nabíjení akumulátoru.
3. Nenabíjejte akumulátor, když je teplota pod 10 °C nebo nad 40 °C. Nabíjení akumulátoru při extrémních teplotách může snížit jeho životnost.
4. S poškozeným akumulátorem, který již nelze nabít, je třeba zacházet jako s nebezpečným odpadem. Neodhazujte akumulátor do smetí, ohně ani vody.
5. Používejte pouze akumulátor a nabíječku schválenou výrobcem pro použití v daných zařízeních.
6. Udržujte nabíječku čistou, mimo prach a nečistot.
7. Vždy odstraňte akumulátor před opravou zařízení.
8. Překryjte kontakty akumulátoru, abyste předešli zkratu.
9. Vyhněte se nebezpečí výbuchu!
10. Nekuřte během nabíjení akumulátoru nebo na místě jeho uskladnění. Z porouchaných akumulátorů může unikat výbušný plyn vodík, který se může vznítit od otevřeného plamene nebo jiskry.
11. V případě požáru se snažte uhasit oheň.
12. Akumulátor a nabíječka se průběhu nabíjení mírně zahřívají.

**Chemické nebezpečí:**
Neotevírejte obal akumulátoru. Chraňte akumulátor před nárazem. Dojde-li k vytečení elektrolytu z akumulátoru, je nezbytné zabránit styku s pokožkou. Pokud přece dojde ke kontaktu elektrolytu s pokožkou, opláchněte postižené místo ihned s vodou. V případě, že se vám elektrolyt dostane do očí, okamžitě vyhledejte lékaře.

**Nabíjení:**
Připojte ke zdroji napájení 230 V a spojte nabíjecí kabel s nabíjecím modulem. Vložte baterii do nabíječky, ujistěte se, že je polarita (+/-) správná! Když je baterie nabíjena, svítí červená kontrolka. Důležité: pokud se červená kontrolka nerozsvítí okamžitě po vložení baterie, která byla právě používána, odpojte baterii a vložte ji po několika minutách do nabíječky zpět. Běžný čas nabíjení je kolem 1 – 1,5 hodin. Po této době nabíjecí zařízení zajistí, že bylo dosaženo plně nabitého stavu. Baterie je tepelnou pojistkou chráněna proti přebití, proto může v nabíječce zůstat delší dobu bez poškození (však, ne déle než 24 hodin). Zahřátí baterie a nabíjecího zařízení na konstantní teplotu je normální a není známkou poškození. Podstatně zkrácený provozní čas baterie znamená, že musí být baterie vyměněna.

## MONTÁŽ A POUŽITÍ

- **UPOZORNĚNÍ:** Akumulátorovou ráčnu vždy vypněte a vytáhněte z ní akumulátor před jakýmikoli úpravami, opravami či údržbou.

### VOLBA SPRÁVNÉ NÁSTRČNÉ HLAVICE

- Vždy zvolte správnou velikost nástrčné hlavice pro daný šroub nebo matici. Nesprávná velikost může vést k nedostatečnému nebo nadměrnému dotažení, neefektivnímu využití točivého momentu nebo k poškození šroubu, matice či nástrčné hlavice.

### MONTÁŽ NÁSTRČNÉ HLAVICE (OBR. 2)

- Na upínací čtyřhran ráčnové hlavy nasaďte odpovídající nástrčnou hlavici.
- Před zahájením utahování nebo povolování šroubu či matice jej nejprve ručně našroubujte na závit alespoň o dvě otáčky.

**VOLBA SMĚRU OTÁČENÍ (OBR. 3)**

- Směr otáčení lze měnit **pouze tehdy, když akumulátorová ráčna není v provozu**.
- Pro utahování nastavte přepínač směru otáčení tak, aby směřoval k označení „**F**“.
- Pro povolování nastavte přepínač směru otáčení tak, aby směřoval k označení „**R**“.

**MONTÁŽ A DEMONTÁŽ AKUMULÁTORU (OBR. 4)**

- Akumulátor vložte do zařízení ve směru zobrazeném na obrázku.
- Pro vyjmutí akumulátoru stiskněte uvolňovací tlačítko a následně akumulátor vyjměte ze zařízení potažením směrem dozadu.

**ZAPNUTÍ / VYPNUTÍ (OBR. 5)**

- **Poznámka:** Akumulátorová ráčna je vybavena **bezpečnostní pojistkou proti nechtěnému spuštění (6).**
- Před spuštěním nářadí se ujistěte, že je bezpečnostní pojistka v odemčené poloze. V opačném případě ji posuňte do odemčené polohy.
- Nářadí zapnete **stisknutím provozního spínače.** Jeho uvolněním se nářadí vypne.
- Provozní spínač umožňuje **plynulou regulaci otáček** – čím větší tlak vyvinete na spínač, tím vyšších otáček a točivého momentu dosáhnete.

**KONTROLA STAVU AKUMULÁTORU (OBR. 8)**

- Stiskněte tlačítko na těle zařízení pro aktivaci LED ukazatele stavu akumulátoru, pro zobrazení kapacity akumulátoru.

| POČET SVÍTÍCÍCH LED NA UKAZATELI | ZŮSTAJÍCÍ KAPACITA AKUMULÁTORU |
|---|---|
| 0 | < 10% |
| 1 | 10% až 25% |
| 2 | 25% až 50% |
| 3 | 50% až 75% |
| 4 | 75% až 100% |

**PRACOVNÍ TIPY:**

- Nástrčnou hlavici nasaďte na šroub nebo matici před spuštěním nářadí.
- Stiskněte provozní spínač a udržujte plynulý a kontrolovaný chod nářadí.
- Při utahování se po dosažení maximálního točivého momentu **aktivuje ochranný mechanismus proti přetížení** a pohon se automaticky odpojí.
- Uvolněte provozní spínač a počkejte, dokud se motor zcela nezastaví.
- Při povolování se ujistěte, že utahovací moment šroubu nebo matice nepřesahuje maximální točivý moment nářadí. V opačném případě se může aktivovat **ochrana proti přetížení** a povolování nemusí být možné.
- Po ukončení práce uvolněte spínač, počkejte na úplné zastavení nářadí a vyjměte akumulátor.

**Srovnávací tabulka maximálních hodnot točivých momentů:**

| Velikost šroubu/matice | Standardní šrouby | | | | | | | | Vysokopevnostní šrouby | | |
|---|---|---|---|---|---|---|---|---|---|---|---|
| | Třída pevnosti dle DIN 267 | | | | | | | | | | |
| | 3.6 | 4.6 | 5.6 | 4.8 | 6.6 | 5.8 | 6.8 | 6.9 | 8.8 | 10.9 | 12.9 |
| M6 | 2.71 | 3.61 | 4.52 | 4.8 | 5.42 | 6.02 | 7.22 | 8.13 | 9.7 | 13.6 | 16.2 |
| M8 | 6.57 | 8.7 | 11 | 11.6 | 13.1 | 14.6 | 17.5 | 19.7 | 23 | 33 | 39 |
| M10 | 13 | 17.5 | 22 | 23 | 26 | 29 | 35 | 39 | 47 | 65 | 78 |
| M12 | 22.6 | 30 | 37.6 | 40 | 45 | 50 | 60 | 67 | 80 | 113 | 135 |
| M14 | 36 | 48 | 60 | 65 | 72 | 79 | 95 | 107 | 130 | 180 | 215 |
| M16 | 55 | 73 | 92 | 98 | 110 | 122 | 147 | 165 | 196 | 275 | 330 |
| M18 | 75 | 101 | 126 | 135 | 151 | 168 | 202 | 227 | 270 | 380 | 450 |
| M20 | 107 | 143 | 178 | 190 | 214 | 238 | 286 | 320 | 385 | 540 | 635 |

## ÚDRŽBA

- Před zahájením jakékoli kontroly nebo údržby, akumulátorovou ráčnu vypněte a vytáhněte z ní akumulátor.
- Akumulátorovou ráčnu důkladně vyčistěte po každém použití. Pokud nečistoty nelze odstranit, použijte měkký hadřík navlhčený v mýdlové vodě. Nikdy nepoužívejte čisticí prostředky nebo rozpouštědla jako je benzín, alkohol, čpavek apod.! Tato rozpouštědla mohou poškodit plastové části výrobku.
- Pravidelně kontrolujte své zařízení a když zjistíte, že některé součástky jsou opotřebované nebo poškozené, preventivně je kvůli vlastní bezpečnosti vyměňte. Opotřebené či poškozené části stroje se mohou vyměnit pouze v autorizovaném servisu nebo jejich výměnu zajistí prodejce.
- Postarejte se o to, aby byly použity originální náhradní součástky značky Worcraft.

## OCHRANA ŽIVOTNÍHO PROSTŘEDÍ



Symbol přeškrtnuté nádoby na odpad na produktech nebo v průvodních dokumentech znamená, že použité elektrické a elektronické výrobky nesmí být přidány do běžného komunálního odpadu. Pro správnou likvidaci, obnovu a recyklaci doručte tyto výrobky na určená sběrná místa, kde budou přijata zdarma. Alternativně v některých zemích můžete vrátit své výrobky místnímu prodejci při koupi ekvivalentního nového produktu. Správnou likvidací tohoto produktu pomůžete zachovat cenné přírodní zdroje a napomáháte prevenci potenciálních negativních dopadů na životní prostředí a lidské zdraví, což by mohly být důsledky nesprávné likvidace odpadů. Další podrobnosti si vyžádejte od místního úřadu nebo nejbližšího sběrného místa. Při nesprávné likvidaci tohoto druhu odpadu mohou být v souladu s národními předpisy uděleny pokuty.

WORCRAFT
POWER TOOLS

## Záruční list / Warranty

| Výrobní číslo: | Dátum prodeje: | Podpis a razítko prodejce: |
|---|---|---|
| | | |

| Meno zákazníka (názov firmy): | Adresa zákazníka (sídlo firmy): |
|---|---|
| | |

| **Zákazník svým podpisem potvrzuje, že mu bylo zařízení předvedeno a vysvětleno, že byl seznámen s návodem k obsluze, nasazením a užíváním stroje a že mu zařízení bylo vydáno kompletní.** | Podpis zákazníka: |
|---|---|
| | |

## Záznamy o reklamacích – záručních opravách

| Dátum přijetí reklamace: | Datum ukončení reklamace: | Evidenční číslo reklamace: | Podpis prevedené záruční opravy<br>(Záznam o neoprávněné reklamace) | Razítko servisního technika: |
|---|---|---|---|---|
| | | | | |
| | | | | |
| | | | | |
| | | | | |

**Záruční podmínky**

**1. Dodavatel poskytuje na tento výrobek záruční dobu uvedenou v tomto záručním listu za předpokladu, že je výrobek používán a skladován v souladu s platnými předpisy a normami a návodem k obsluze. Záruční doba začíná platit od data prodeje konečnému spotřebiteli. Záruka na baterie je 12 měsíců.**

**2. Zákazník je povinen předat tento výrobek k opravě v dodaném stavu, včetně všech jeho součástí (včetně příslušenství), s ověřeným záručním listem. Záruka se vztahuje na vady materiálu, výrobní vady a vady způsobené instalací, prací, úpravou nebo zásahem jiné osoby nebo organizace, která není autorizována servisním střediskem. Přesný rozsah oprav a reklamací je uveden v této záruce.**

**3. Záruční doba se prodlužuje o dobu, po kterou byl výrobek v záruční opravě. Záruční opravy provádějí pouze autorizovaná servisní střediska dodavatele.**

**4. Záruka se nevztahuje na:**

- běžné opotřebení dílů způsobené provozem, včetně: těsnění, ucpávek, ložisek, těsnicích pouzder, spojek, řemenů a dalších dílů podléhajících opotřebení; - škody způsobené nesprávným používáním, údržbou, servisem nebo instalací v rozporu s návodem k obsluze; škody vzniklé úmyslným jednáním nebo instalací či provozem výrobku v prostředí, které nesplňuje technické požadavky; - poškození způsobené živelnými událostmi, nedodržením předepsaných intervalů údržby nebo servisu (zejména v souvislosti s výměnou opotřebovaných dílů a součástí) nebo přetížením výrobku; - poškození způsobené neodbornou servisní prohlídkou (např. vlastními mechaniky zákazníka mimo autorizovaná servisní střediska nebo použitím nevhodných náhradních dílů nebo neodborným zásahem do konstrukce a elektrických částí výrobku). - znečištěný výrobek, například provozními kapalinami (olej, benzín) nebo exkrementy z čerpadel a podobných zařízení, které znemožňují běžnou diagnostiku a servis - výrobek je vystaven nevhodnému prostředí (nadměrná vlhkost, teplo, prach, chemikálie),

**5. Záruka se uplatňuje podle následujících podmínek:**

- Při uplatnění reklamace je žadatel povinen předložit záruční list spolu s dokladem o koupi výrobku, dokladem o záruční prohlídce a dokladem o provedeném servisu v autorizovaném servisním středisku. - Záruka platí pouze za předpokladu, že zákazník dodržuje všechny podmínky údržby uvedené v návodu k obsluze a servisní knížce. - Autorizované servisní středisko provede posouzení závady; pokud je závada uznána jako záruční (výrobní nebo materiálová vada, dodržení pokynů pro údržbu a obsluhu), servisní středisko vadný díl bezplatně opraví nebo vymění. - Oprava musí být uvedena v záručním listě (datum, typ opravy, podpis a razítko autorizovaného opraváře). Nepředložení dokladu o servisních prohlídkách a dokladu o pravidelné údržbě může vést k zamítnutí nároku na uplatnění záruky.

**6. Servisní středisko je povinno zajistit:**

- provedení záruční opravy v přiměřené lhůtě (zákon stanoví lhůtu 30 dnů od data reklamace na odstranění závady); - bezplatný náhradní díl nebo výměnu vadného dílu (včetně práce a materiálu) v souladu s platnými postupy a právními předpisy Slovenské republiky; - uplatnění nároku na náhradu nákladů na dopravu v případě, že výrobek musí být zaslán do autorizovaného servisního střediska mimo místo dodání výrobku; - sepsání protokolu o převzetí, opravě a vrácení výrobku

**7. Za normální opotřebení dílů se považuje životnost dílů v závislosti na aplikaci (ozubená ložiska, žebra, spojky, těsnění, ložiska, řetězy, řemeny, pouzdra, těsnění, převody atd.). Na tyto díly se nevztahují záruční podmínky, pokud se jedná o běžné opotřebení během životnosti (i když byly nesprávně udržovány). Na takové opotřebení se záruka nevztahuje..**

**8. Rozšířená záruka na motor zařízení (stroje)**

- Na motor zařízení se vztahuje rozšířená záruka 5 let od data prodeje. - Tato rozšířená záruka se vztahuje pouze na výrobní a materiálové vady motoru, které se projeví při běžném, řádném používání a při dodržení všech předepsaných podmínek údržby (v návodu k obsluze). - Záruka na motor se nevztahuje na škody a poruchy způsobené: 1. nesprávnou instalací, nesprávným nastavením nebo nesprávnou údržbou motoru, 2. nedodržením pravidelných servisních intervalů motoru (včetně výměny oleje, filtrů, těsnění a dalších opotřebitelných dílů), 3. provozováním motoru mimo povolené provozní parametry (napětí, teplota, vlhkost atd.), 4. mechanickým poškozením nebo zásahem nepovolané osoby, 5. přírodními živly nebo jinými vnějšími vlivy (např. záplavy, požár, úder blesku). - V případě uznání reklamace motoru v rámci rozšířené záruky je autorizované servisní středisko (nebo jeho autorizovaná síť) povinno bezplatně odstranit závadu (oprava nebo výměna celého motoru dle uvážení servisního technika). - Abyste mohli uplatnit nárok na tuto rozšířenou záruku, musíte: 1. předložit originál záručního listu, doklad o zakoupení zařízení a doklad o pravidelném servisu motoru (obvykle jednou ročně nebo v intervalech stanovených výrobcem motoru), 2. prokázat, že motor byl provozován v souladu s návodem k obsluze a technickými předpisy (tj. nejedná se o důsledek nesprávné údržby nebo provozu mimo technické parametry), 3. doručit motor do autorizovaného servisu k posouzení. - Při nesprávném zacházení s motorem, jeho úpravách, použití nevhodných náhradních dílů nebo při zjištění zásahu neoprávněných osob do motoru rozšířená záruka zaniká. - Tato rozšířená záruka doplňuje zákonnou záruku 24 měsíců podle občanského zákoníku (zákon č. 40/1964 Sb.) a zákona o ochraně spotřebitele (zákon č. 250/2007 Sb.) a nesnižuje práva spotřebitele vyplývající ze zákonné záruky.

**9. Servisní prohlídky servisních dílů:**

- Pravidelné servisní prohlídky musí být prováděny v autorizovaných servisních střediscích dodavatele v souladu s pokyny výrobce (intervaly a rozsah prací jsou uvedeny v servisní knížce konkrétního výrobku). - Originální náhradní díly a spotřební materiál se nesmí nahrazovat náhradními díly jiných výrobců, které nezaručují stejnou spolehlivost a bezpečnost.

**10. Způsob a místo uplatnění nároku:**

- Nárok na reklamaci lze uplatnit v kterémkoli autorizovaném servisním středisku dodavatele. - Při uplatnění nároku na reklamaci je nutné předložit: 1. originál záručního listu se všemi vyplněnými a potvrzenými položkami, 2. doklad o zakoupení (faktura, účtenka), 3. doklad o pravidelných servisních prohlídkách (razítka a podpisy servisních techniků), 4. v případě reklamace motoru – doklad o servisních prohlídkách motoru. - Pokud reklamace splňuje podmínky záruční opravy, autorizované servisní středisko zajistí bezplatné odstranění závady včetně práce a materiálu. - Dodavatel zajistí, aby byla reklamace vyřízena do 30 dnů ode dne obdržení reklamovaného výrobku a dokumentů.

**Poznámka:** Rozšířená záruka na motor zařízení je komerční (dodatečná) záruka poskytovaná výrobcem nad rámec zákonné záruky v délce 24 měsíců. 24měsíční zákonná záruka se vztahuje na celý výrobek (včetně motoru) a práva spotřebitele z ní vyplývající nelze omezit. Rozšířenou zárukou na motor nejsou nijak dotčena ani omezena zákonná práva spotřebitele vyplývající z občanského zákoníku (zákon č. 40/1964 Sb.) nebo zákona o ochraně spotřebitele (zákon č. 250/2007 Sb.).

**ZÁRUČNÍ A POZÁRUČNÍ SERVIS PROVÁDÍ ZÁSTUPCE VÝROBCE**

**Zplnomocněný zástupce výrobce:** Slovakia Trend Export-Import s.r.o., Michalovská 87/1414, 073 01 Sobrance
Fax: **(056) 652-2329** Tel: **0915 392 687** E-mail: **servis@slovakia-trend.sk**

## HU HUNGARIAN

# *AKKUMULÁTOROS RACSNI*

## *HASZNÁLAT*

Az akkus racsni egy praktikus és nagy teljesítményű kéziszerszám, amelyet csavarok és anyák meghúzására és kilazítására terveztek. Az akkumulátoros működésnek köszönhetően szabad mozgást és kényelmes munkát tesz lehetővé tápkábel nélkül.

- Az ergonomikus kialakítású, csúszásmentes felületű markolat kényelmes és biztonságos fogást biztosít hosszabb használat során is.
- A robusztus konstrukció és a kiváló minőségű kidolgozás hosszú élettartamot és megbízható teljesítményt garantál.
- A fej keskeny, hosszúkás alakja könnyű hozzáférést biztosít a nehezen elérhető helyekhez, amit különösen a szervizelési, szerelési és karbantartási munkák során fog értékelni.
- Az akkus racsni alkalmas barkácsolók és szakemberek számára, akik hatékony, gyors és kényelmes megoldást keresnek a mindennapi csavarozási munkákhoz.

A készüléket csak rendeltetésszerűen használja. Bármilyen ettől eltérő használat nem rendeltetésszerű használatnak minősül. A nem rendeltetésszerű használatból eredő károkért vagy sérülésekért a felhasználó/üzemeltető, és nem a gyártó felelős. Felhívjuk figyelmét, hogy ez a készülék nem kereskedelmi vagy ipari használatra készült. A garancia nem érvényes, ha a készüléket kereskedelmi, ipari vagy hasonló célokra használják.

| TECHNIKAI ADATOK | | |
|---|---|---|
| Li-ion | **FESZÜLTSÉG** | 20 V |
| | **KAPACITÁS** | 2 Ah |
| | **MAX. NYOMATÉK** | 120 Nm |
| | **TERHELÉS NÉLKÜLI FORDULATSZÁM** | 0 - 230 perc$^{-1}$ |
| | **ÜTÉSI SEBESSÉG** | 0 - 2 200 perc$^{-1}$ |
| | **BESZÚRÁSI ÁTMÉRŐ** | 1/2“ |
| | **VIBRÁCIÓ** | 7,4 m/mp$^2$ (K) = 1,5 m/mp$^2$ |
| | **ZAJTELJESÍTMÉNYSZINT (LwA)** | 92 dB(A) Eltérés (K) = 3 dB(A) |
| | **HANGNYOMÁSSZINT (LpA)** | 84 dB(A) Eltérés (K) = 3 dB(A) |
| | **SÚLY** | 1,3 kg |

| TERMÉK RÉSZEI | | | |
|---|---|---|---|
| 1 | Forgásirány kapcsoló | 4 | Üzemkapcsoló |
| 2 | Racsni fej 1/2" | 5 | Akkumulátor (nem tartozék) |
| 3 | LED munkalámpa | 6 | Biztonsági zár a véletlen beindítás ellen |

| SZIMBÓLUMOK LEIRÁSA | |
|---|---|
| | Általános veszélyre vonatkozó figyelmeztetés. |
| | Olvassa el a használati utasítást. |
| | Viseljen védőkesztyűt. |

| | |
|---|---|
|  | A termék megfelel a vonatkozó európai irányelveknek, és elvégezték az irányelvek betartásának értékelésére szolgáló módszert. |
|  | **FIGYELMEZTETÉS!** Bármilyen ellenőrzés vagy karbantartás megkezdése előtt kapcsolja ki a készüléket, és vegye ki az akkumulátort, hogy megakadályozza a véletlen bekapcsolás és az esetleges sérülések lehetőségét. |
|  | Ne dobja a háztartási hulladékba. Ehelyett környezetbarát módon forduljon újrahasznosító központokhoz. Kérjük, vigyázzon a környezetre. |
|  | A csomagolás visszavételéért és újrahasznosítás útján történő további feldolgozásáért pénzügyi hozzájárulást fizettünk. |
|  | A csomagolóanyagok újrahasznosíthatók. Kérjük, ne dobja a csomagolóanyagokat a kommunális hulladékba, hanem adja le azokat egy újrahasznosító központban. |
|  | Viseljen védőszemüveget. |
|  | Viseljen védő légzésvédő maszkot. |
|  | III. védelmi osztály. |

## ÁLTALÁNOS BIZTONSÁGI ELŐÍRÁSOK ELEKTORMOS SZERSZÁMHOZ

**Olvassa el a biztonsági figyelmeztetéseket, utasításokat, illusztrációkat és műszaki adatokat, amik az elektromos szerszámhoz mellékelve vannak.** A továbbiakban feltüntett biztonsági utasítások és előírások figyelmen kívül hagyása áramütést, tüzet és/vagy súlyos sérüléseket eredményezhet.

**1) MUNKAHELYI BIZTONSÁG:**

- A munkaterület legyen tiszta, jól megvilágított. A rendetlenség vagy a rosszul megvilágított munkaterület könnyen balesetet okozhat.
- Ne használja az elektromos szerszámot robbanásveszélyes környezetben, éghető folyadék, gáz vagy por közelében.Az elektromos szerszámok szikrát gerjeszthetnek, ami meggyújthatja a port vagy a gőzt.
- Az elektromos szerszám használata közben ne tartózkodjon a közelben gyermek és más személy. Ha elterelik a figyelmét, elveszítheti a szerszám feletti irányítást.

**2) ELEKTROMOS BIZTONSÁG:**

- Az elektromos szerszám csatlakozódugója illeszkedjen a dugaszolóaljzathoz. A csatlakozót sem-milyen módon sem szabad megváltoztatni. A szerszámot, amelynek a hálózati kábel csatlakozódu-góján vedő dugasz van, soha ne csatlakoztassa elosztókhoz vagy más adapterekhez. Az eredeti csatlakozó és a megfelelő dugaszolóaljzat használata csökkenti az áramütés veszélyét.
- A sérült vagy összegabalyodott kábel növeli az elektromos áramütés veszélyét. Ha a tápkábel sérült, ki kell cserélni a egyéni tápkábelre, amely rendelkezésre áll a gyártónál vagy annak képviselőjénél.
- A kezelő nem érintkezhet földelt felületekkel – például csövekkel, fűtéssel, tűzhellyel, hűtőszekrénnyel. Az áramütés fokozott kockázata áll fenn, ha teste földelt.
- Esőtől, nedvességtől, víztől tartsa távol az elektromos szerszámokat. Az elektromos szerszámokhoz soha ne érjen nedves kézzel. Az elektromos szerszámot soha mossa folyó víz alatt és ne merítse vízbe.
- A kábelt tilos túlterhelni. Ne használja a kábelt az elektromos készülék hordozására, felakasztására vagy a csatlakozó aljzatból történő kihúzására. Tartsa távol a készülék részeit hőtől, olajtól, éles peremektől vagy mozgó alkatrészektől. A sérült vagy összetekeredett kábel növeli az áramütés koc-kázatát.
- Ha az elektromos szerszámot a szabadban használja, csakis kültéri használatra alkalmas hosszabbító kábelt használjon. Kisebb az áramütés veszélye, ha kültérre alkalmas hosszabbító kábelt használ.
- Ha elkerülhetetlen az elektromos szerszám nedves környezetben történő használata, használjon áram-védőkapcsolót. Az áram-védő- kapcsoló használata csökkenti az áramütés kockázatát.
- Az „áram-vedőkapcsoló (RCD)“ fogalom helyetesítendő az “áramkör főmegszakító (GFCI)“ vagy a „földzárlat megszakító (ELCB)“ fogalmával.
- Az elektromos kéziszerszámokat csak szigetelt markolási felületeknél fogva szabad tartania, mert használat

közben a csiszológép rejtett kábellel vagy saját csatlakozózsinórjával érintkezhet.

**3) SZEMÉLYI BIZTONSÁG:**

- Legyen elővigyázatos, ügyeljen arra, mit tesz, és megfontoltan lásson az elektromos szerszámmal végzendő munkához. Nem használjon elektromos szerszámot, ha fáradt vagy kábítószer, alkohol, gyógyszer hatása alatt áll. Az elektromos szerszám használata közben akár a pillanatnyi figyelmetlenség is súlyos sérüléshez vezethet.
- Mindig viseljen személyi védőfelszerelést és védőszemüveget. Csökkenti a sérülés kockázatát, ha az elektromos szerszám fajtájának megfelelő személyi védőfelszerelést visel: porvédő maszkot, csúszásmentes biztonsági cipőt, védősisakot vagy hallásvédőt.
- Kerülje a véletlen üzembe helyezést. Győződjön meg arról, hogy az elektromos szerszám kikapcsolt állapotban legyen, mielőtt csatlakoztatja az elektromos hálózathoz, illetve felemeli vagy szállítja azt. Balesethez vezethet, ha az elektromos szerszám szállítása közben ujját a kapcsolón tartja vagy a szalagcsiszolót bekapcsolva csatlakoztatja az áramellátásra.
- Az elektromos kéziszerszám bekapcsolása előtt távolítsa el a beállító szerszámokat vagy a csavarkulcsot. A forgó készülékrészben maradt szerszám, kulcs sérüléseket okozhat.
- Kerülje a természetellenes testtartást. Gondoskodjon róla, hogy stabilan álljon és ne veszítse el az egyensúlyát. Soha ne becsülje túl saját erejét. Ne használja az elektromos szerszámot ha fáradt.
- Viseljen megfelelő ruházatot. Ne viseljen bő ruházatot vagy ékszert. Tartsa távol a mozgó elemektől haját, ruházatát, kesztyűjét. A mozgó részek becsíphetik a laza ruházatot, ékszert vagy a hosszúhajat.
- Csatlakoztassa az elektromos szerszámot a porelszívóhoz. Ha felszerelhető porelszívó vagy -felfogó berendezés, győződjön meg róla, hogy ezeket megfelelően csatlakoztatja és használja. A porelszívás használata a porral kacsolatos kockázatokat csökkenti.
- Biztosítsa be a munkadarabot. Befogószerkezettel vagy satuval biztosabban tartható a munkadarab, mint kézzel. Rögzítse a munkadarabot egy stabil alapzaton.
- Ne használjon bármilyen szerszámot ha alkohol, kábítószer, gyógyszerek vagy más anyagok hatása alatt ál.
- Ez a készülék alkalmatlan olyan személyek (belértve gyerekek) használatára, akik csökkent fizikai, érzékszervi vagy mentális képességűek, illetve nem rendelkeznek kellő tapasztalattal és ismeretekkel, hacsak nem álnak felügyelet alatt, vagy utasításokat nem kaptak felhasználását illetően olyan személytől, aki a biztonságért felel. A gyermekeket felügyelni kell annak érdekében, hogy ne játsszanak a készülékkel

**4) AZ ELEKTROMOS SZERSZÁM HASZNÁLATA ÉS KEZELÉSE:**

-Húzza ki az elektromos szerszám hálózati csatlakozódugóját a csatlakozóaljzatból a szalagcsiszoló bármilyen meghibásodása esetén, a munka befelyezése után, vagy bármilyen tisztítás, karbantartási munkák, vagy a szerszám áthelyezés előtt.
- Ha az eszköz rendellenes hangot vagy szagot bocsájt ki, azonnal fejezze be mukáját.
- Az elektromos szerszámot ne terhelje. Az elektromos szerszám jobban és biztonságosabban fog működni, ha azon fordulatszámon fog vele dolgozni amelyre meglett tervezve. Használjon megfelelő eszközt, amely az adot célra voltszánva. A megfelelő eszközök a jó és biztonságos munkát eredményezik, amelyenekre tervezve voltak.
- Ne használja az elektromos szerszámot, ha hibás a kapcsolója. Az az elektromos szerszám, amelyet nem lehet be- vagy kikapcsolni, veszélyes, ezért javításra szorul. A meghibásodot kapcsolót csakis igazolt szervízben javítsa.
- A készülék beállítása, alkatrészcsere és a készülék elrakása előtt húzza ki a hálózati csatlakozódugót az aljzatból. Ez az óvintézkedés megakadá- lyozza az elektromos szerszám véletlen elindítását.
- A használaton kívüli elektromos szerszám is távol tartandó a gyermekektől. Ne engedje, hogy olyan személyek használják az eszközt, akik nem ismerik azt vagy nem olvasták el ezeket az utasításokat. Az elektromos szerszámok veszélyesek, ha tapasztalatlan személy használja őket. Az elektromos szerszámot száraz, biztonságos helyen tartsa.
- Ügyeljen az elektromos szerszámok alapos gondozására. Rendszeresen ellenőrizze, hogy hibátlanul működnek-e a mozgó részek, nincs-e rajtuk olyan törés vagy olyan sérülés, amely hátrányosan befolyásolja az elektromos szerszám működését. A készülék használata előtt javíttassa meg a sérült részeket. Számos

baleset oka a nem megfelelően karbantartott elektromos szerszám.

- Tartsa élesen és tisztán a vágószerszámokat. A gondosan ápolt vágószerszámok éles vágóéllel kevésbé akadnak és könnyebben haladnak. A csomaghoz tartozó, illetve a gyártó által ajánlott tartozé-kokat használja, más tartozékok kárt okozhatnak vagy személyes sérülést.
- Az elektromos szerszámot, a tartozékokat, behelyező szerszámokat stb. a jelen utasításoknak megfelelően használja. Mindeközben vegye figyelembe a munkafeltételeket és az elvégzendő feladatot. Az elektromos szerszámok rendeltetésüktől eltérő használata veszélyes körülményekhez vezethet.

**5) AZ AKUMULÁTOROS SZERSZÁM HASZNÁLATA:**

- Mielőtt behelyezi az akkumulátort, bizonyosodjon meg róla hogy a kapcsoló a „0-kikapcsolt“ pozícióban van. Az akkumulátor behelyezése a bekapcsolt szerszámba veszélyes helyzetekhez vezethet.
- Az akkumulátor töltéséhez, kizárólag a gyártó által ajánlot töltőt használjon. A töltő használata más akkumulátor töltéséhez, annak sérülését vagy tűz keletkezését eredményezheti.
- Kizárólag olyan akkumulátort használjon ami az adott szerszámhoz hivatott. Más akkumulátorok használata, sérülést vagy tüzet okozhat.
- A használaton kívüli akkumulátoregységeket mindenfajta olyan fémtárgytól – például szorítótól, kulcsoktól, csavaroktól és egyéb, apró fémtárgyaktól – távol kell tartani, amelyek az akkumulátor kapcsokat rövidre zárhatnák. Az akkumulátorkapcsok rövidzárlata égési sérülést vagy tüzet okozhat.
- Az akkumulátorral bánjon kíméletesen. Durva bánásmód esetén az akkumulátorból vegyi anyag szivároghat ki. Kerülje az ezzel való érintkezést. Ha mégis érintkezik ezzel a vegyi anyaggal, mossa meg az érintett területet folyóvízzel. Ha a folyadék belekerül a szemébe, azonnal forduljon orvoshoz. Az akkumulátorból kifröccsenő vegyi anyag súlyos sérülést okozhat.
- Az akkumulátort vagy a szerszámot tilos tűznek vagy erős hőhatásnak kitenni. A tűznek, vagy 130 ° C –nál magasabb hőmérsékletnek kitevés, robbanást okozhat.
- Tilos használni az akkumulátort vagy szerszámot, amely sérült vagy átépített. A sérült vagy módosított akkumulátorok kiszámíthatatlanul viselkedhetnek, és így tüzet, robbanás, vagy sérülésveszélyt okozhatnak.

## BIZTONSÁGI UTASÍTÁSOK AZ AKKUS RACSNI HASZNÁLATÁHOZ

- Használja a szerszámhoz mellékelt kiegészítő fogantyút, ha van ilyen. A szerszám feletti uralom elvesztése súlyos sérülésekhez vezethet.
- Mindig tartsa szilárdan a szerszámot. Csavarok és anyák meghúzásakor vagy kilazításakor rövid ideig nagy reakciónyomaték keletkezhet.
- Győződjön meg arról, hogy a lábai szilárd talajon állnak. Magasban végzett munka során ügyeljen arra, hogy senki ne tartózkodjon Ön alatt.
- Ha a munkadarab beszorul, azonnal kapcsolja ki a kéziszerszámot. Készüljön fel az erős reakciónyomatékokra, amelyek a szerszám visszarúgását okozhatják. A munkadarab beszorulhat, különösen akkor, ha a kéziszerszám túlterhelt vagy nem rendeltetésszerűen használt.
- Mindig rögzítse biztonságosan a munkadarabot megfelelő szorítóeszközökkel vagy satuval. A kézzel tartott munkadarab instabil, és fokozott sérülésveszélyt jelent.
- Csak megfelelő méretű és sértetlen dugókulcsokat és adaptereket használjon. A nem megfelelő vagy sérült tartozékok használata a szerszám töréséhez vagy a feletti uralom elvesztéséhez vezethet.
- A szerszám beindítása előtt győződjön meg arról, hogy a munkadarab megfelelően van felszerelve és biztonságosan rögzítve a racsnis fejhez.
- Munka közben ne érjen a mozgó alkatrészekhez, és tartsa távol kezét, ruházatát és haját a forgó alkatrészektől.
- Csak kikapcsolt állapotban helyezze a szerszámot a csavarra. A forgó tartozékok megcsúszhatnak.
- Mindig várja meg, amíg a szerszám teljesen leáll, mielőtt leteszi. A tartozék beszorulhat, és elveszítheti az irányítást a szerszám felett.
- Ne használja az akkus racsnit, ha sérülés, szokatlan rezgés vagy szabálytalan működés jeleit mutatja. Ilyen esetekben azonnal kapcsolja ki a szerszámot, és ellenőriztesse egy hivatalos szervizközpontban.
- A szerszámot csak a rendeltetésének megfelelően használja. A megadott tartományon kívüli használat veszélyes helyzetekhez vezethet.

- Munka közben személyi védőfelszerelés, különösen szem- és hallásvédő használata javasolt.

## BIZTONSÁGI UTASITÁSOK AZ AKKUMULÁTORHOZ ÉS A TÖLTŐHÖZ

- Az akkumulátor és töltő első használata előtt, olvassa el a használati utasítást.

1. Győződjön meg arról, hogy az elektromos áram, amely a hálózatban a rendelkezésre áll, azonos a feltüntetett akkumulátortöltőével.
2. Ne engedje hogy nedvesség, eső vagy fröccsenő víz elérje az akkumulátor töltésének helyét.
3. Az akkumulátort ne töltse, ha a hőmérséklet 10 ° C alatt vagy 40 ° C felett van. Az akkumulátor töltése szélsőséges hőmérsékleten, csökkentheti az akkumulátor élettartamát.
4. A sérült akkumulátort, emelyet nem lehet feltölteni, kezelje úgy mint veszélyes hulladékot. Ne dobja az akkumulátort a szemétbe, tűzbe, sem vízbe.
5. Kizárólag olyan akkumulátort és töltőt használjon, amely a gyártó általi jóváhagyott használatra alkalmas az adott berendezésekben.
6. Tartsa tisztán, por és szennyeződés mentesen a töltőt.
7. Minden esetben távolítsa el az akkumulátort a berendezés javítása előtt.
8. Fedje le az akkumulátor pólusait, a rövidzár elkerülése érdekében.
9. Kerülje a robbanásveszélyt!
10. Ne dohányozzon az akkumulátor töltése közben, vagy a tárolása helyszínén. Az elromlott Ni-Cd vagy Ni-MH akkumulátorokból robbanó hidrogéngáz szivároghat, amely lángra gyulladhat a nyílt lángból vagy szikrából.
11. Tűz esetén, próbálja meg eloltani a tüzet.
12. Az akkumulátorra és a töltője a töltéskor kissé felmelegedhetnek.

**Vegyi veszély:**

Ne nyissa fel az akkumulátor csomagolását. Óvja az akkumulátort az ütésektől. Ha az elektrolit szivárgása következik be az akkumulátorból, feltétlenül gátolja meg a bőrrel való érintkezést.Amenyiben mégis érintkezik az elektroli a bőrrel, azonnal mossa meg az érintett területet vízzel. Abban az esetben, ha elektrolit a szemébe kerül, azonnal forduljon orvoshoz.

**Töltés:**

Csatlakoztassa 230 V áramforráshoz és csatlakoztassa a töltő kábelt a töltő modulhoz. Helyezze be az elemet a töltőbe, ellenőrizze, hogy a polaritás (+ / -) helyes legyen! Amikor az akkumulátor töltődik, a jelzőfény pirosat világít. Fontos: Ha a jelzőfény nem gyullad ki azonnal, az elem behelyezése után, amely éppen használatban volt, vegye ki az elemet, majd helyezze néhány perc után a vissza töltőbe. A normál töltési idő körülbelül 1-1,5 óra. Ezen időszak után a töltő biztosítja, hogy elérte a teljesen feltöltött állapotot. Az akkumulátor, egy hő biztosítékkal van ellátva, túlterhelés ellen, így továbbra is a töltőben maradhat károsodás nélkül (de legfeljebb 24 órara). Az akkumulátor és a töltő felmelegedése állandó hőmérsékletre normális, és nem a károsodásnak jele. A jelentősen lerövidült működési ideje az akkumulátornak azt jelenti, hogy az akkumulátort ki kell cserélni.

## ÖSSZESZERELÉS ÉS HASZNÁLAT

**- FIGYELMEZTETÉS:** Mindig kapcsolja ki az akkus racsnit, és vegye ki az akkumulátort, mielőtt bármilyen beállítást, javítást vagy karbantartást végezne.

### A MEGFELELŐ DUGÓKULCS KIVÁLASZTÁSA

- Mindig a megfelelő méretű dugókulcsot válassza ki a csavarhoz vagy anyához. A rossz méret alul- vagy túlhúzáshoz, a nyomaték nem hatékony felhasználásához vagy a csavar, anya vagy dugókulcs károsodásához vezethet.

### A DUGÓFEJ FELSZERELÉSE (2. ÁBRA)

- Helyezze a megfelelő dugókulcsfejet a racsnis fej négyszögletes meghajtójára.

- Mielőtt meghúzna vagy kilazítana egy csavart vagy anyát, először kézzel csavarja rá a menetre legalább két fordulatot.

**A FORGÁSIRÁNY KIVÁLASZTÁSA (3. ÁBRA)**

- A forgásirány **csak akkor változtatható, ha az akkus racsni nincs használatban**.
- Meghúzáshoz állítsa a forgásirány-kapcsolót az **„F”** jelölés felé.
- Lazításhoz állítsa a forgásirány-kapcsolót az **„R”** jelölés felé.

**AZ AKKUMULÁTOR BEHELYEZÉSE ÉS ELTÁVOLÍTÁSA (4. ÁBRA)**

- Helyezze be az akkumulátort a készülékbe a képen látható irányban.
- Az akkumulátor eltávolításához nyomja meg a kioldógombot, majd húzza hátra az akkumulátort a készülékből.

**BEKAPCSOLÁS / KIKAPCSOLÁS (5. ÁBRA)**

- **Megjegyzés:** Az akkus racsni **biztonsági zárral van felszerelve a véletlen beindítás ellen (6).**
- A szerszám bekapcsolása előtt győződjön meg arról, hogy a biztonsági zár kioldott állásban van. Ellenkező esetben állítsa kioldott állásba.
- A szerszám bekapcsolásához **nyomja meg a működtető kapcsolót**. Elengedésével a szerszám kikapcsol.
- A működtető kapcsoló lehetővé teszi a **folyamatos sebességszabályozást** – minél nagyobb nyomást gyakorol a kapcsolóra, annál nagyobb sebességet és nyomatékot ér el.

**AZ AKKUMULÁTOR ÁLLAPOTÁNAK ELLENŐRZÉSE (8. ÁBRA)**

- Nyomja meg a készülék testén található gombot a LED akkumulátorállapot-jelző aktiválásához, amely megjeleníti az akkumulátor kapacitását.

| A JELZŐN VILÁGÍTÓ LED-EK SZÁMA | AKKUMULÁTOR HÁTRALÉVŐ KAPACITÁSA |
|---|---|
| 0 | < 10% |
| 1 | 10% až 25% |
| 2 | 25% až 50% |
| 3 | 50% až 75% |
| 4 | 75% až 100% |

**MUNKATEVÉKENYSÉGI TIPPEK:**

- A szerszám bekapcsolása előtt helyezze a dugókulcsot a csavarra vagy anyára.
- Nyomja meg a működtető kapcsolót, és ügyeljen a szerszám sima és ellenőrzött működésére.
- Meghúzáskor a **túlterhelés elleni védelmi mechanizmus** a maximális nyomaték elérésekor **aktiválódik**, és a hajtás automatikusan lekapcsolódik.
- Engedje el a működtető kapcsolót, és várjon, amíg a motor teljesen leáll.
- Lazításkor ügyeljen arra, hogy a csavar vagy anya meghúzási nyomatéka ne haladja meg a szerszám maximális nyomatékát. Ellenkező esetben a túlterhelés elleni védelem aktiválódhat, és a kilazítás nem lehetséges.
- A munka befejezése után engedje el a kapcsolót, várjon, amíg a szerszám teljesen leáll, és vegye ki az akkumulátort.

**Maximális nyomatékértékek összehasonlító táblázata:**

| Csavar/anya mérete | Standard csavarok | | | | | | | | Nagy szilárdságú csavarok | | |
|---|---|---|---|---|---|---|---|---|---|---|---|
| | Szilárdsági osztály a DIN 267 szerint | | | | | | | | | | |
| | 3.6 | 4.6 | 5.6 | 4.8 | 6.6 | 5.8 | 6.8 | 6.9 | 8.8 | 10.9 | 12.9 |
| M6 | 2.71 | 3.61 | 4.52 | 4.8 | 5.42 | 6.02 | 7.22 | 8.13 | 9.7 | 13.6 | 16.2 |
| M8 | 6.57 | 8.7 | 11 | 11.6 | 13.1 | 14.6 | 17.5 | 19.7 | 23 | 33 | 39 |
| M10 | 13 | 17.5 | 22 | 23 | 26 | 29 | 35 | 39 | 47 | 65 | 78 |
| M12 | 22.6 | 30 | 37.6 | 40 | 45 | 50 | 60 | 67 | 80 | 113 | 135 |

| | | | | | | | | | | | |
|---|---|---|---|---|---|---|---|---|---|---|---|
| M14 | 36 | 48 | 60 | 65 | 72 | 79 | 95 | 107 | 130 | 180 | 215 |
| M16 | 55 | 73 | 92 | 98 | 110 | 122 | 147 | 165 | 196 | 275 | 330 |
| M18 | 75 | 101 | 126 | 135 | 151 | 168 | 202 | 227 | 270 | 380 | 450 |
| M20 | 107 | 143 | 178 | 190 | 214 | 238 | 286 | 320 | 385 | 540 | 635 |

## KARBANTARTÁS

- Bármilyen ellenőrzés vagy karbantartás megkezdése előtt kapcsolja ki az akkus racsnit, és vegye ki az akkumulátort.
- Minden használat után alaposan tisztítsa meg az akkus racsnit. Ha a szennyeződés nem távolítható el, használjon puha, szappanos vízzel megnedvesített ruhát. Soha ne használjon tisztítószereket vagy oldószereket, például benzint, alkoholt, ammóniát stb.! Ezek az oldószerek károsíthatják a termék műanyag részeit.
- Rendszeresen ellenőrizze a készüléket, és ha úgy találja, hogy egyes alkatrészek kopottak vagy sérültek, cserélje ki azokat saját biztonsága érdekében. A gép kopott vagy sérült alkatrészeit csak hivatalos szervizközpont vagy a kereskedő cserélheti ki.
- Győződjön meg arról, hogy eredeti Worcraft alkatrészeket használ.

## KÖRNYEZETVÉDELEM



A termékeken vagy a kísérő dokumentumokon található áthúzott szemeteskuka szimbólum azt jelenti, hogy a használt elektromos és elektronikus termékeket tilos a háztartási hulladékkal keverni. A megfelelő ártalmatlanítás, hasznosítás és újrahasznosítás érdekében kérjük, adja le ezeket a termékeket a kijelölt gyűjtőpontokon, ahol ingyenesen átveszik azokat. Egyes országokban a termékeket vissza is viheti a helyi kiskereskedőhöz, amikor egyenértékű új terméket vásárol. A termék megfelelő ártalmatlanításával segít megőrizni az értékes természeti erőforrásokat, és segít megelőzni a környezetre és az emberi egészségre gyakorolt potenciális negatív következményeket, amelyeket egyébként a nem megfelelő hulladékkezelés okozhatna. További részletekért forduljon a helyi önkormányzathoz vagy a legközelebbi gyűjtőponthoz. Az ilyen típusú hulladék nem megfelelő ártalmatlanítása a nemzeti előírásoknak megfelelően bírságot vonhat maga után.

WORCRAFT
POWER TOOLS

## Garancialevél/Warranty

| Modellszám: | Eladás dátuma: | Eladó aláírása és pecsétje: |
|---|---|---|
| | | |

| Ügyfél neve (cég neve): | Ügyfél címje (Cég címje): |
|---|---|
| | |

| **Az ügyfél az aláírásával megerősíti, hogy a készüléket bemutatták és elmagyarázták neki, hogy ismeri a gép üzemeltetésére és használatára vonatkozó utasításokat, valamint hogy a készülék teljesen volt neki kiadva.** | Ügyfél aláírása: |
|---|---|
| | |

## Jegyzések a panszokról – jótálási javítások

| A panasz elfogadásának dátuma: | A panasz befejezésének dátuma: | A panasz száma: | Aláírás az átvet jótálási javításról<br>(Jegyzések a jogosulatlan panszról) | Serviztechnikus pecsétje: |
|---|---|---|---|---|
| | | | | |
| | | | | |
| | | | | |
| | | | | |

**Jótállási feltAételek**

**1. A szállító erre a termékre a jelen jótállási jegyen feltüntetett jótállási időt biztosítja, azzal a feltétellel, hogy a vásárló a terméket a hatályos előírásoknak és szabványoknak, valamint a kezelési útmutatónak megfelelően használja és tárolja. A jótállási idő számítása a végső fogyasztónak történő értékesítés időpontjával kezdődik. Az akkumulátorra 12 hónap garancia vonatkozik.**

**2. A vásárló köteles a terméket javításra eredeti állapotában, minden tartozékával együtt (beleértve a kiegészítőket is), valamint a hitelesített jótállási jeggyel együtt átadni. A jótállás az anyaghibákra, gyártási hibákra és a szerelésből eredő hibákra terjed ki, kivéve, ha a hibát nem a hivatalos szervizközpont által felhatalmazott személy vagy szervezet által elvégzett munka, átalakítás vagy beavatkozás okozta. A javítások és a reklamációk pontos terjedelmét a jelen jótállási jegy tartalmazza.**

**3. A jótállási idő meghosszabbodik azzal az időtartammal, ameddig a termék garanciális szervizben volt. Garanciális szervizt kizárólag a szállító által felhatalmazott szervizközpontok végzhetnek.**

**4. A garancia nem terjed ki az alábbiakra:**

- használatból eredő szokásos kopás, beleértve a következőket: tömítések, szimeringek, csapágyak, tömítőhüvelyek, kuplungok, szíjak és egyéb kopóalkatrészek; - nem megfelelő használatból, szervizelésből, karbantartásból vagy a kezelési útmutatóval e llentétes telepítésből eredő károk; valamint szándékosan okozott, illetve a termék olyan környezetben végzett telepítéséből vagy üzemeltetéséből származó károk, amely nem felel meg a műszaki követelményeknek; - természeti katasztrófák által okozott károk, az előírt karbantartási vagy szervizelési időközök be nem tartásából eredő károk (különösen az elhasználódott alkatrészek cseréjével kapcsolatban), valamint a termék túlterheléséből származó károk; - szakszerűtlen szervizelés következtében keletkeztek károk (például ha nem jóváhagyott szervizközpontok, hanem a vevő saját szerelői avatkoztak be, vagy ha nem megfelelő pótalkatrészeket kerülnek felhasználásre, illetve ha szakszerűtlenül avatkoztak be a termék szerkezetébe vagy elektromos részeibe). - beszennyeződött, például üzemi folyadékoktól (olaj, benzin) vagy a szivattyúk és hasonló berendezések üledékeitől szennyezett, a szokásos diagnosztikát és szervizelést lehetetlenné tevő termék - nem megfelelő környezetnek kitett termék (túlzott páratartalom, hő, por, vegyi anyagok),

**5. A jótállást a következő feltételek szerint kell alkalmazni:**

- Panasz benyújtásakor a reklamáló köteles bemutatni a jótállási jegyet, a termék vásárlását igazoló bizonylatot, a jótállási átvizsgálásról szóló igazolást, valamint az engedélyezett szervizközpontban elvégzett szervizmunkákról szóló igazolást. - A jótállás csak abban az esetben érvényes, ha a vásárló betartotta a kezelési útmutatóban és a szervizkönyvben meghatározott összes karbantartási feltételt. - A hivatalos szervizközpont elvégzi a hiba értékelését; amennyiben a hiba garanciálisnak minősül (gyártási vagy anyaghiba, a karbantartási és kezelési útmutató betartása mellett), a szervizek díjmentesen elvégzik a hibás alkatrész javítását vagy cseréjét. - A javítást a jótállási jegyben fel kell tüntetni (dátum, a javítás típusa, az engedélyezett szerviz aláírása és pecsétje). A szervizellenőrzések és a rendszeres karbantartás igazolásának elmulasztása a jótállási igény elutasítását eredményezheti.

**6. A szervizközpont köteles biztosítani a következőket:**

- garanciális javítások ésszerű időn belüli elvégzése (a törvény a hiba kijavítására a panaszbenyújtás időpontjától számított 30 napos határidőt állapít meg);- díjmentes cserealkatrészt vagy a hibás alkatrész cseréjét (beleértve a munkadíjat és az anyagköltséget), összhangban a Szlovák Köztársaság hatályos eljárásaival és jogszabályaival; - szállítási költségtérítés iránti igény érvényesítése abban az esetben, ha a terméket az eredeti átadás helyétől eltérő, hivatalos szervizközpontba kell küldeni; - jegyzőkönyv felvétele a termék átvételéről, javításáról és visszaszolgáltatásáról.

**7. Az alkatrészek standard kopása a használati mód függvényében fogyó élettartamnak minősül (például fogazott csapágyak, bordák, kuplungok, tömítések, csapágyak, láncok, szíjak, szimeringek, tömítések, sebességváltók stb.). Amennyiben az elhasználódás megfelel a szokásos élettartamuknak, ezek az alkatrészek nem képezhetik panasz tárgyát (ez nem megfelelő karbantartás esetén is érvényes). A jótállás nem terjed ki az ilyen jellegű kopásra.**

**8. A berendezés (gép) motorjára nyújtott kiterjesztett garancia**

- A berendezés motorjára az eladás napjától számított 5 év kiterjesztett jótállás érvényes. - Ez a kiterjesztett jótállás kizárólag a motor gyártási és anyaghibáira vonatkozik, amelyek rendeltetésszerű, helyes használat mellett, valamint az összes előírt (kezelési útmutatóban foglaltak szerinti) karbantartási feltétel betartása esetén jelentkeznek. - A motorra nyújtott jótállás nem terjed ki a következő okok által okozott károkra és meghibásodásokra: 1. helytelen beszerelés, helytelen beállítás vagy helytelen motorkarbantartás, 2. a rendszeres motorszerviz-intervallumok (beleértve az olaj, szűrők, tömítések és egyéb kopó alkatrészek cseréjét) be nem tartása, 3. a motor megengedett üzemi paramétereken kívül eső üzemeltetése (feszültség, hőmérséklet, páratartalom stb.), 4. mechanikai sérülés vagy illetéktelen személy általi beavatkozás, 5. természeti elemek vagy más egyéb külső hatások (pl. árvíz, tűz, villámcsapás). - A motorra vonatkozó reklamáció kiterjesztett jótállás keretén belüli elfogadása esetén a hivatalos szervizközpont (vagy annak megbízott hálózata) köteles a hibát díjmentesen elhárítani (a szerviztechnikus döntése alapján javítás vagy teljes motorcsere formájában).- A kiterjesztett jótállás érvényesítéséhez a következőkre van szükség: 1. az eredeti jótállási jegy, a berendezés vásárlását igazoló bizonylat, valamint a motor rendszeres (általában évente egyszer vagy a motorgyártó által meghatározott időközönként végzett) szervizeltetéséről szóló igazolás bemutatása. 2. annak igazolása, hogy a motort a kezelési útmutatóval és a műszaki előírásokkal összhangban üzemeltették (vagyis a hiba nem a helytelen karbantartásból vagy a műszaki paramétereken túli üzemeltetésből következik), 3. a motort bevizsgálásra hivatalos szervizközpontba kell szállítani. - Felelőtlen kezelés, a motor módosítása, nem megfelelő cserealkatrészek használata vagy illetéktelen személy általi beavatkozási kísérlet esetén a motorra vonatkozó kiterjesztett jótállás az érvényét veszti. - Jelen kiterjesztett jótállás a Polgári Törvénykönyv (40/1964 Tt. sz. törvény) és a Fogyasztóvédelmi törvény (250/2007 Tt. sz. törvény) szerinti 24 hónapos törvényes jótálláson felül érvényes, és nem korlátozza a fogyasztó törvényes jótállásból eredő jogait.

**9. A szerviz alkatrészek szervizellenőrzése:**

- A rendszeres szervizellenőrzéseket a gyártó utasításaival összhangban a szállító hivatalos szervizközpontjaiban kell (az egyes termékek szervizkönyvében meghatározott időközök és munkaterjedelem szerint) elvégezni.- Az eredeti cserealkatrészeket és fogyóanyagokat nem szabad más gyártók olyan alkatrészeire cserélni, amelyek nem garantálják ugyanazt a megbízhatóságot és biztonságot.

**10. A panasz benyújtásának módja és helye:**

- A panasz a szállító által hivatalosan felhatalmazott szervizközpontok bármelyikében benyújtható. - A panasz benyújtásakor a következők bemutatására van szükség: 1. az eredeti jótállási jegy, minden kitöltött és hitelesített adattal együtt, 2. a vásárlást igazoló okmány (számla, nyugta), 3. a rendszeres szervizellenőrzések igazolása (a szerviztechnikusok bélyegzőivel és aláírásaival), 4. motorra vonatkozó panasz esetén - a motor szervizellenőrzésének igazolása. - Ha a panasz megfelel a garanciális javítás feltételeinek, a hivatalos szervizközpont gondoskodik a hiba díjmentes elhárításáról, beleértve a munka- és anyagköltséget is. - A szállító a panasz elbírálását a megreklamált termék és a szükséges dokumentumok átvételétől számított 30 napon belül biztosítja.

---

**Megjegyzés:** A berendezés motorjára vonatkozó kiterjesztett jótállás olyan üzleti (extra) garancia, amelyet a gyártó a 24 hónapos törvényi jótálláson felül biztosít. A 24 hónapos törvényi jótállás a teljes termékre (beleértve a motort is) vonatkozik, és a fogyasztó ebből eredő jogai nem korlátozhatók. A motorra nyújtott kiterjesztett jótállás semmilyen módon nem érinti vagy csökkenti a fogyasztó Polgári Törvénykönyvből (40/1964 Tt. sz. törvény) vagy fogyasztóvédelmi törvényből (250/2007 Tt. sz. törvény) eredő jogait.

**A JÓTÁLLÁSON BELÜLI ÉS JÓTÁLLÁSON KÍVÜLI SZERVIZT A GYÁRTÓ FELHATALMAZOTT KÉPVISELŐJE VÉGZI**

**A gyártó felhatalmazott képviselője:** Slovakia Trend Export-Import s.r.o., Michalovská 87/1414, 073 01 Sobrance

Fax: **(056) 652-2329** Tel: **0915 392 687** E-mail: **servis@slovakia-trend.sk**

# HR HRVATSKI

## *AKUMULATORSKA RAČNA*

### *NAMJENA*

Akumulatorska račna praktičan je i snažan ručni alat namijenjen zatezanju i otpuštanju vijaka i matica. Zahvaljujući akumulatorskom napajanju omogućuje slobodu kretanja i udoban rad bez potrebe za napojnim kabelom.

- Ergonomski oblikovana ručka s protukliznom površinom osigurava udobno i sigurno držanje čak i pri dugotrajnijoj uporabi.
- Robusna konstrukcija i kvalitetna izrada jamče dug vijek trajanja i pouzdan radni učinak.
- Uski, izduženi oblik glave omogućuje jednostavan pristup i na teško dostupnim mjestima, što je osobito korisno pri servisnim, montažnim i održavateljskim radovima.
- Akumulatorska račna prikladna je kako za kućne majstore, tako i za profesionalne korisnike koji traže učinkovito, brzo i praktično rješenje za svakodnevne radove odvrtanja i zavrtanja.

Uređaj koristite isključivo za predviđenu namjenu. Svaka druga uporaba smatra se nepravilnom. Za svaku štetu ili ozljedu nastalu uslijed nepravilne uporabe odgovoran je korisnik/rukovatelj, a ne proizvođač. Imajte na umu da uređaj nije konstruiran za komercijalnu ni industrijsku uporabu. Jamstvo ne vrijedi ako se uređaj koristi u komercijalne, industrijske ili slične svrhe.

| TEHNIČKI PODACI | | |
|---|---|---|
|  | **NAPON** | 20 V |
| | **KAPACITET** | 2 Ah |
|  | **MAKS. ZATEZNI MOMENT** | 120 Nm |
|  | **BRZINA BEZ OPTEREĆENJA** | 0 - 230 $min^{-1}$ |
| | **BROJ UDARACA** | 0 - 2 200 $min^{-1}$ |
|  | **PRIHVATNI PROMJER** | 1/2“ |
| | **VIBRACIJE** | 7,4 $m/s^2$ (K) = 1,5 $m/s^2$ |
| | **RAZINA ZVUČNE SNAGE ($L_{wA}$)** | 92 dB(A) Odstupanje (K) = 3 dB(A) |
| | **RAZINA ZVUČNOG TLAKA ($L_{pA}$)** | 84 dB(A) Odstupanje (K) = 3 dB(A) |
|  | **MASA** | 1,3 kg |

| DIJELOVI PROIZVODA | | | |
|---|---|---|---|
| 1 | Prekidač smjera vrtnje | 4 | Radni prekidač (ON/OFF) |
| 2 | Račna glava 1/2" | 5 | Akumulator (nije uključen u pakiranje) |
| 3 | LED radno osvjetljenje | 6 | Sigurnosna blokada protiv nenamjernog uključivanja |

| OBJAŠNJENJA SIMBOLA | |
|---|---|
|  | Opće upozorenje na opasnost. |
|  | Pažljivo pročitajte upute za uporabu. |
|  | Nosite zaštitne rukavice. |

| | |
|---|---|
|  | Proizvod je u skladu s važećim europskim direktivama, a provedena je i odgovarajuća ocjena sukladnosti. |
|  | **UPOZORENJE!** Prije bilo kakvog pregleda ili održavanja, isključite uređaj i izvadite akumulator kako biste spriječili nenamjerno pokretanje i moguće ozljede. |
|  | Ne odlažite s komunalnim otpadom. Odložite proizvod na ekološki prihvatljiv način, primjerice u reciklažnom centru. Molimo, vodite računa o zaštiti okoliša. |
|  | Za ovu ambalažu uplaćen je financijski doprinos za sustav povratnog prikupljanja i recikliranja. |
|  | Ambalažni materijali su reciklabilni. Molimo vas da ih ne odlažete u komunalni otpad, već ih predajte na odgovarajuće mjesto za prikupljanje sekundarnih sirovina. |
|  | Nosite zaštitne naočale. |
|  | Nosite zaštitnu masku za disanje. |
|  | Klasa zaštite III. |

## OPĆE SIGURNOSNE UPUTE ZA ELEKTRIČNI ALAT

**Pažljivo pročitajte sva sigurnosna upozorenja, upute, ilustracije i tehničke podatke koji dolaze uz ovaj električni alat.** Nepoštivanje svih dolje navedenih uputa može dovesti do strujnog udara, požara i/ili ozbiljnih ozljeda.

**1) SIGURNOST RADNOG OKRUŽENJA:**

- Radni prostor uvijek održavajte čistim i dobro osvijetljenim. Nered i mračni prostori pogoduju nezgodama.
- Ne koristite električni alat u eksplozivnoj atmosferi, odnosno u prisutnosti zapaljivih tekućina, plinova ili prašine. Iskrice koje nastaju u električnom alatu mogu zapaliti prašinu ili isparavanja.
- Tijekom rada držite djecu i druge osobe podalje od radnog područja. Ako ste ometeni, možete izgubiti kontrolu nad alatom.

**2) ELEKTRIČNA SIGURNOST:**

- Utikač električnog alata mora odgovarati utičnici. Nikada ne mijenjajte utikač ni na koji način. Nemojte koristiti adaptere s uzemljenim električnim alatima. Neoštećeni utikači i odgovarajuće utičnice smanjuju rizik od strujnog udara. Oštećeni ili zapetljani kablovi povećavaju rizik od električnog udara. Ako se kabel ošteti, mora ga zamijeniti proizvođač ili ovlašteni servis.
- Tijekom rada izbjegavajte kontakt tijelom s uzemljenim površinama, kao što su cijevi, radijatori, štednjaci i hladnjaci. Povećava se opasnost od strujnog udara ako je tijelo uzemljeno.
- Ne izlažite električni alat kiši, vlazi ni vodi. Nikada nemojte dodirivati električni alat mokrim rukama. Ne perite alat pod tekućom vodom niti ga uranjajte u vodu.
- Kabel nemojte nepotrebno naprezati. Nikada ne koristite kabel za nošenje, povlačenje ili odspajanje utikača alata. Kabel držite podalje od izvora topline, ulja, oštrih rubova i pokretnih dijelova.
- Ne koristite električni alat ako ima oštećen kabel, utikač ili je pao i pritom se na bilo koji način oštetio.
- Ako koristite alat na otvorenom, upotrebljavajte produžni kabel namijenjen za vanjsku uporabu.
- Ako koristite alat u vlažnim prostorima, koristite napajanje zaštićeno uređajem za zaštitu od strujnog udara (RCD). Uporaba RCD-a smanjuje rizik od električnog udara. Uređaj RCD može biti poznat i kao GFCI (glavni osigurač kruga) ili ELCB (zaštitni prekidač za slučaj curenja struje).
- Električni alat držite isključivo za izolirane rukohvate, jer tijekom rada može doći do kontakta nastavka za rezanje ili bušenje sa skrivenim električnim vodičem ili vlastitim kabelom.

**3) SIGURNOST OSOBA:**

- Budite pažljivi i usredotočeni tijekom uporabe električnog alata. Posvetite punu pažnju poslu koji obavljate. Ne koristite električni alat ako ste umorni ili pod utjecajem droga, alkohola ili lijekova. Čak i kratkotrajna nepažnja pri radu s električnim alatom može dovesti do ozbiljnih ozljeda. Tijekom rada nemojte jesti, piti ni

pušiti.
- Koristite zaštitnu opremu. Uvijek nosite zaštitu za oči. Koristite zaštitnu opremu primjerenu vrsti rada koji obavljate. Zaštitna oprema kao što su respirator, zaštitna obuća s protukliznim potplatom, zaštita za glavu ili sluh – kada se koristi u skladu s uvjetima rada – smanjuje rizik od ozljeda.
- Izbjegavajte nenamjerno uključivanje alata. Nemojte nositi priključeni alat s prstom na prekidaču ili okidaču. Prije priključenja alata na napajanje provjerite je li prekidač u položaju "isključeno". Nošenje alata s prstom na prekidaču ili priključivanje na mrežu dok je prekidač uključen može uzrokovati ozbiljne ozljede.
- Uklonite sve ključeve i alate za podešavanje prije uključivanja električnog alata. Ključ ili alat za podešavanje koji ostane pričvršćen na rotirajući dio alata može izazvati ozljedu.
- Uvijek održavajte stabilan stav i ravnotežu. Radite samo s položaja koji vam omogućuje siguran doseg. Nemojte precjenjivati vlastite mogućnosti. Ne koristite električni alat ako ste umorni.
- Prilagodite svoju odjeću vrsti rada. Nosite radnu odjeću. Ne nosite široku odjeću ni nakit. Pazite da vam kosa, odjeća, rukavice ili drugi dijelovi tijela ne dođu preblizu rotirajućim ili zagrijanim dijelovima alata.
- Spojite električni alat na sustav za usisavanje prašine. Ako alat ima mogućnost priključenja na uređaj za usisavanje ili skupljanje prašine, provjerite je li ispravno priključen i u uporabi. Uporaba takvih uređaja može smanjiti opasnosti povezane s izlaganjem prašini.
- Čvrsto pričvrstite obradni predmet. Upotrijebite stolarsku stegu ili škripac kako biste osigurali obradni predmet koji ćete obrađivati.
- Ne koristite nikakav alat ako ste pod utjecajem alkohola, droga, lijekova ili drugih opojnih ili psihoaktivnih tvari.
- Uređaj nije namijenjen osobama (uključujući djecu) sa smanjenim tjelesnim, osjetilnim ili mentalnim sposobnostima, niti osobama koje nemaju dovoljno iskustva i znanja, osim ako su pod nadzorom ili su dobile upute o uporabi uređaja od osobe odgovorne za njihovu sigurnost. Djeca moraju biti pod nadzorom kako bi se spriječilo da se igraju s uređajem.

**4) UPORABA I ODRŽAVANJE ELEKTRIČNOG ALATA:**
- Uvijek odspojite električni alat iz mreže u slučaju bilo kakvog problema tijekom rada, prije svakog čišćenja ili održavanja, pri svakom premještanju i nakon završetka rada! Nikada ne koristite alat koji je na bilo koji način oštećen.
- Ako alat počne ispuštati neuobičajene zvukove ili mirise, odmah prekinite rad.
- Ne opterećujte električni alat više od predviđenog. Alat će raditi bolje i sigurnije ako se koristi u rasponu broja okretaja za koji je konstruiran. Koristite odgovarajući alat za pojedine radove. Prikladan alat obavlja posao sigurnije i učinkovitije.
- Ne koristite električni alat ako se ne može sigurno uključiti i isključiti prekidačem. Uporaba takvog alata je opasna. Neispravan prekidač mora popraviti ovlašteni servis.
- Odspojite alat iz mreže prije nego što pristupite podešavanju, zamjeni pribora ili održavanju. Time se smanjuje rizik od nenamjernog pokretanja.
- Električni alat koji se ne koristi pohranite izvan dohvata djece i neovlaštenih osoba. Električni alat u rukama neiskusnih korisnika može predstavljati opasnost. Čuvajte alat na suhom i sigurnom mjestu.
- Pažljivo održavajte električni alat u ispravnom stanju. Redovito provjeravajte podešenost i slobodu kretanja pokretnih dijelova. Provjerite jesu li zaštitni pokrovi ili drugi dijelovi oštećeni – svako oštećenje koje može utjecati na sigurnost uporabe mora se odmah otkloniti. Mnoge ozljede uzrokovane su lošim održavanjem alata.
- Održavajte rezne alate oštrima i čistima. Dobro održavani i naoštreni alati olakšavaju rad, smanjuju opasnost od ozljeda i omogućuju bolju kontrolu tijekom rada. Korištenje pribora koji nije naveden u uputama za uporabu ili nije preporučen od strane proizvođača može dovesti do oštećenja alata i predstavljati opasnost za korisnika.
- Električni alat, pribor, radne alate i slično koristite u skladu s ovim uputama i na način koji je propisan za određeni alat, uzimajući u obzir uvjete rada i vrstu posla koji se obavlja. Uporaba alata u svrhe za koje nije namijenjen može dovesti do opasnih situacija.

**5) UPORABA AKUMULATORSKOG ALATA:**

- Prije umetanja akumulatora provjerite je li prekidač u položaju „0 – isključeno“. Umetanje akumulatora u uključen alat može dovesti do opasnih situacija.
- Za punjenje akumulatora koristite isključivo punjače koje je propisao proizvođač. Uporaba punjača koji nije namijenjen određenom tipu akumulatora može uzrokovati njegovo oštećenje i požar.
- Koristite samo akumulatore koji su namijenjeni za taj alat. Korištenje neodgovarajućih akumulatora može dovesti do ozljeda ili požara.
- Kada se akumulator ne koristi, pohranite ga odvojeno od metalnih predmeta kao što su spojnice, ključevi, vijci i drugi sitni metalni predmeti koji bi mogli uzrokovati kratki spoj između kontakata akumulatora. Kratki spoj može uzrokovati ozljede, opekline ili požar.
- S akumulatorima rukujte pažljivo. Nepravilnim rukovanjem iz akumulatora može iscuriti kemikalija. Izbjegavajte kontakt s njom. Ako ipak dođe do kontakta, isperite zahvaćeno mjesto mlazom čiste vode. U slučaju da kemijska tvar dođe u dodir s očima, odmah potražite liječničku pomoć. Kemikalije iz akumulatora mogu izazvati ozbiljne ozljede.
- Akumulator ili alat ne smiju se izlagati vatri ili pretjeranoj toplini. Izlaganje temperaturama višima od 130 °C ili otvorenom plamenu može uzrokovati eksploziju.
- Oštećeni ili prepravljani akumulatori i alati ne smiju se koristiti. Takvi akumulatori mogu se ponašati nepredvidivo te uzrokovati požar, eksploziju ili opasnost od ozljede.

## SIGURNOSNE UPUTE ZA AKUMULATORSKU RAČNU

- Koristite dodatnu ručku ako je isporučena s alatom. Gubitak kontrole nad alatom može dovesti do teških ozljeda.
- Alat uvijek držite čvrsto. Tijekom zatezanja ili otpuštanja vijaka i matica može kratkotrajno doći do pojave velikog reakcijskog okretnog momenta.
- Provjerite stojite li stabilno na čvrstoj podlozi. Pri radu na visini uvjerite se da se nitko ne nalazi u prostoru ispod vas.
- Ako se radni nastavak zaglavi, odmah isključite ručni električni alat. Budite spremni na snažne reakcijske momente koji mogu uzrokovati povratni trzaj alata. Do blokade radnog nastavka može doći osobito ako je alat preopterećen ili se nepravilno upotrebljava.
- Obradak uvijek sigurno pričvrstite pomoću odgovarajućih steznih uređaja ili škripca. Obradak koji se drži rukom nestabilan je i predstavlja povećan rizik od ozljeda.
- Upotrebljavajte isključivo pravilno dimenzionirane i neoštećene nasadne nastavke i adaptere. Korištenje neprikladnog ili oštećenog pribora može dovesti do njegovog loma ili gubitka kontrole nad alatom.
- Prije uključivanja alata provjerite je li radni nastavak pravilno postavljen i sigurno učvršćen na račnoj glavi.
- Tijekom rada ne dodirujte pokretne dijelove te držite ruke, odjeću i kosu podalje od rotirajućih dijelova.
- Alat postavljajte na vijak ili maticu isključivo dok je isključen. Rotirajući radni nastavak mogao bi skliznuti.
- Prije odlaganja alata uvijek pričekajte da se potpuno zaustavi. Radni nastavak može se zaglaviti i uzrokovati gubitak kontrole nad alatom.
- Ne upotrebljavajte akumulatorsku račnu ako pokazuje znakove oštećenja, neuobičajene vibracije ili nepravilan rad. U tom slučaju alat odmah isključite i predajte na pregled ovlaštenom servisu.
- Alat koristite isključivo za namjene za koje je predviđen. Uporaba izvan propisanog područja može dovesti do opasnih situacija.
- Tijekom rada preporučuje se uporaba osobne zaštitne opreme, osobito zaštite za oči i sluha.

## SIGURNOSNE UPUTE ZA AKUMULATOR I PUNJAČ

- Prije prve uporabe akumulatora i punjača pažljivo pročitajte ove upute za uporabu.

1. Provjerite odgovara li napon u vašoj električnoj mreži onome koji je naveden na punjaču akumulatora.
2. Nemojte dopustiti da vlaga, kiša ili prskajuća voda dođu u dodir s mjestom punjenja akumulatora.
3. Ne punite akumulator na temperaturama ispod 10 °C ili iznad 40 °C. Punjenje pri ekstremnim temperaturama može skratiti vijek trajanja akumulatora.
4. Oštećenim akumulatorom koji se više ne može napuniti potrebno je rukovati kao s opasnim otpadom. Ne bacajte ga u smeće, vatru ili vodu.

5. Koristite isključivo akumulator i punjač koje je odobrio proizvođač za uporabu s ovim uređajem.
6. Održavajte punjač čistim, daleko od prašine i nečistoća.
7. Uvijek izvadite akumulator prije popravka uređaja.
8. Pokrijte kontakte akumulatora kako biste spriječili kratki spoj.
9. Izbjegavajte opasnost od eksplozije!
10. Nemojte pušiti tijekom punjenja akumulatora ili na mjestu gdje se akumulator skladišti. Iz oštećenih akumulatora može istjecati zapaljivi plin (vodik), koji se može zapaliti uslijed otvorenog plamena ili iskrenja.
11. U slučaju požara pokušajte odmah ugasiti vatru.
12. Tijekom punjenja akumulator i punjač se mogu lagano zagrijati – to je normalno.

**Kemijska opasnost:**
Nemojte otvarati kućište akumulatora. Zaštitite ga od udaraca. Ako dođe do istjecanja elektrolita, potrebno je izbjeći kontakt s kožom. Ako elektrolit ipak dođe u dodir s kožom, odmah isperite zahvaćeno područje vodom. Ako dospije u oči, odmah potražite liječničku pomoć.

**Punjenje:**
Spojite punjač na izvor napajanja od 230 V i priključite kabel za punjenje na modul. Umetnite bateriju u punjač i provjerite je li polaritet (+ / -) ispravno postavljen. Kada je akumulator u postupku punjenja, svijetli crvena kontrolna lampica. Važno: ako se crvena lampica ne uključi odmah nakon umetanja baterije koja je prethodno bila korištena, izvadite bateriju i umetnite je ponovno nakon nekoliko minuta. Uobičajeno vrijeme punjenja je oko 1 – 1,5 sati. Nakon toga punjač osigurava da je akumulator potpuno napunjen. Akumulator je zaštićen termalnim osiguračem od prepunjavanja, pa može ostati u punjaču dulje vrijeme bez oštećenja (no ne dulje od 24 sata). Zagrijavanje akumulatora i punjača tijekom punjenja je normalna pojava i ne upućuje na oštećenje. Znatno kraće trajanje akumulatora u radu znak je da akumulator treba zamijeniti.

## MONTAŽA I UPORABA

**- UPOZORENJE:** Prije bilo kakvih podešavanja, popravaka ili održavanja uvijek isključite akumulatorsku račnu i izvadite akumulator iz uređaja.

**ODABIR ODGOVARAJUĆEG NASADNOG NASTAVKA**
- Uvijek odaberite odgovarajuću veličinu nasadnog nastavka za određeni vijak ili maticu. Neodgovarajuća veličina može dovesti do nedovoljnog ili prekomjernog zatezanja, neučinkovitog prijenosa okretnog momenta ili oštećenja vijka, matice ili nasadnog nastavka.

**MONTAŽA NASADNOG NASTAVKA (SLIKA 2)**
- Na prihvatni četverokut račne glave postavite odgovarajući nasadni nastavak.
- Prije početka zatezanja ili otpuštanja vijka ili matice, najprije ih ručno navijte na navoj barem za dva okreta.

**ODABIR SMJERA VRTNJE (SLIKA 3)**
- Smjer vrtnje može se mijenjati **isključivo kada akumulatorska račna nije u radu**.
- Za zatezanje postavite prekidač smjera vrtnje tako da bude usmjeren prema oznaci **„F”.**
- Za otpuštanje postavite prekidač smjera vrtnje tako da bude usmjeren prema oznaci **„R”.**

**MONTAŽA I DEMONTAŽA AKUMULATORA (SLIKA 4)**
- Umetnite akumulator u uređaj u smjeru prikazanom na slici.
- Za vađenje akumulatora pritisnite tipku za otpuštanje te zatim povucite akumulator iz uređaja prema natrag.

**UKLJUČIVANJE / ISKLJUČIVANJE (SLIKA 5)**
- **Napomena:** Akumulatorska račna opremljena je **sigurnosnom blokadom protiv nenamjernog uključivanja (6).**

- Prije uključivanja alata provjerite je li sigurnosna blokada u otključanom položaju. Ako nije, pomaknite je u položaj za otključavanje.
- Alat se uključuje **pritiskom na radni prekidač**, a isključuje njegovim otpuštanjem.
- Radni prekidač omogućuje **kontinuiranu regulaciju broja okretaja** - što jače pritisnete prekidač, to će brzina vrtnje i okretni moment biti veći.

**PROVJERA STANJA AKUMULATORA (SLIKA 8)**

- Pritisnite tipku na kućištu uređaja za aktivaciju LED pokazivača stanja akumulatora i prikaz preostalog kapaciteta.

| BROJ OSVJETLJENIH LED DIODA | PREOSTALI KAPACITET AKUMULATORA |
|---|---|
| 0 | < 10% |
| 1 | od 10% do 25% |
| 2 | od 25% do 50% |
| 3 | od 50% do 75% |
| 4 | od 75% do 100% |

**RADNI SAVJETI:**

- Prije uključivanja alata postavite nasadni nastavak na vijak ili maticu.
- Pritisnite radni prekidač i održavajte ujednačen, kontroliran rad alata.
- Pri zatezanju, nakon postizanja maksimalnog okretnog momenta, **aktivira se zaštitni mehanizam protiv preopterećenja** i pogon se automatski isključuje.
- Otpustite radni prekidač i pričekajte da se motor potpuno zaustavi.
- Pri otpuštanju provjerite da moment zatezanja vijka ili matice ne prelazi maksimalni okretni moment alata. U suprotnom se može aktivirati **zaštita od preopterećenja** i otpuštanje možda neće biti moguće.
- Nakon završetka rada otpustite prekidač, pričekajte potpuno zaustavljanje alata i izvadite akumulator.

**Usporedna tablica maksimalnih vrijednosti okretnih momenata:**

| Veličina vijka/matice | Standardni vijci | | | | | | | | Visokočvrstoći vijci | | |
|---|---|---|---|---|---|---|---|---|---|---|---|
| | Klasa čvrstoće prema DIN 267 | | | | | | | | | | |
| | 3.6 | 4.6 | 5.6 | 4.8 | 6.6 | 5.8 | 6.8 | 6.9 | 8.8 | 10.9 | 12.9 |
| M6 | 2.71 | 3.61 | 4.52 | 4.8 | 5.42 | 6.02 | 7.22 | 8.13 | 9.7 | 13.6 | 16.2 |
| M8 | 6.57 | 8.7 | 11 | 11.6 | 13.1 | 14.6 | 17.5 | 19.7 | 23 | 33 | 39 |
| M10 | 13 | 17.5 | 22 | 23 | 26 | 29 | 35 | 39 | 47 | 65 | 78 |
| M12 | 22.6 | 30 | 37.6 | 40 | 45 | 50 | 60 | 67 | 80 | 113 | 135 |
| M14 | 36 | 48 | 60 | 65 | 72 | 79 | 95 | 107 | 130 | 180 | 215 |
| M16 | 55 | 73 | 92 | 98 | 110 | 122 | 147 | 165 | 196 | 275 | 330 |
| M18 | 75 | 101 | 126 | 135 | 151 | 168 | 202 | 227 | 270 | 380 | 450 |
| M20 | 107 | 143 | 178 | 190 | 214 | 238 | 286 | 320 | 385 | 540 | 635 |

## ODRŽAVANJE

- Prije bilo kakve provjere ili održavanja, isključite uređaj i izvadite akumulator.
- Akumulatorsku račnu temeljito očistite nakon svake uporabe. Ako nečistoće nije moguće ukloniti, upotrijebite mekanu krpu navlaženu blagom sapunicom. Nikada nemojte koristiti sredstva za čišćenje ili otapala poput benzina, alkohola, amonijaka i slično! Ta otapala mogu oštetiti plastične dijelove uređaja.
- Redovito provjeravajte uređaj, a ako primijetite da su neki dijelovi istrošeni ili oštećeni, zamijenite ih preventivno radi vlastite sigurnosti. Istrošene ili oštećene dijelove smije zamijeniti isključivo ovlašteni servis ili prodavatelj.
- Pobrinite se da se koriste isključivo originalni rezervni dijelovi marke Worcraft.

## ZAŠTITA OKOLIŠA



Simbol prekrižene kante za otpad na proizvodu ili u pratećoj dokumentaciji znači da korišteni električni i elektronički uređaji ne smiju biti odloženi u običan kućni otpad. Za pravilno zbrinjavanje, obnovu i reciklažu, ove uređaje odnesite na predviđena zbirna mjesta gdje će biti primljeni besplatno. Alternativno, u nekim zemljama možete svoj uređaj vratiti lokalnom prodavaču prilikom kupnje ekvivalentnog novog proizvoda. Ispravnim zbrinjavanjem ovog proizvoda pomažete očuvanju vrijednih prirodnih resursa i pridonosite sprječavanju potencijalnih negativnih utjecaja na okoliš i ljudsko zdravlje koji mogu nastati nepravilnim zbrinjavanjem otpada. Za dodatne informacije obratite se lokalnoj upravi ili najbližem zbirnom mjestu. Nepravilnim zbrinjavanjem ove vrste otpada mogu se, sukladno nacionalnim propisima, izreći novčane kazne.

WORCRAFT
POWER TOOLS

**Jamstveni list**

| Serijski broj: | Datum prodaje: | Potpis i pečat prodavatelja: |
|---|---|---|
| | | |

| Ime kupca (naziv tvrtke): | Adresa kupca (sjedište tvrtke): |
|---|---|
| | |

| **Kupac svojim potpisom potvrđuje da mu je uređaj predan i objašnjen, da je upoznat s uputama za uporabu, montažu i korištenje stroja, te da mu je uređaj isporučen kompletan.** | Potpis kupca: |
|---|---|
| | |

## Zapisi o reklamacijama - popravci u jamstvenom roku

| Datum zaprimanja reklamacije: | Datum završetka reklamacije: | Evidencijski broj reklamacije: | Potpis izvršenog jamstvenog popravka (Zapisnik o neopravdanoj reklamaciji): | Pečat servisnog tehničara: |
|---|---|---|---|---|
| | | | | |
| | | | | |
| | | | | |
| | | | | |

**Jamstveni uvjeti**

**1. Dobavljač daje jamstveni rok za ovaj proizvod kako je navedeno u ovom jamstvenom listu, pod uvjetom da se proizvod koristi i čuva sukladno važećim propisima i standardima, kao i uputama za uporabu. Jamstveni rok počinje teći od datuma prodaje krajnjem potrošaču. Jamstvo za bateriju traje 12 mjeseci.**

**2. Kupac je dužan vratiti ovaj proizvod na popravak u isporučenom stanju, uključujući i sve njegove dijelove (primjerice, pribor i ostalo), s potvrđenim jamstvenim listom. Jamstvo pokriva nedostatke materijala, nedostatke u proizvodnji i nedostatke prouzročene montažom, radom, modifikacijom ili intervencijom druge osobe ili organizacije koju nije ovlastio servisni centar. Točan opseg popravaka i reklamacija naveden je u ovom jamstvenom listu.**

**3. Jamstveni rok se produžuje za vrijeme dok je proizvod bio na popravku u jamstvenom roku. Jamstvene popravke obavljaju samo ovlašteni servisni centri dobavljača.**

**4. Jamstvo se ne odnosi na:**

- normalno trošenje dijelova zbog rada, uključujući: brtve, brtveni sklopovi, ležajevi, brtvene čahure, spojnice, remeni i ostali potrošni dijelovi; - šteta prouzročena nepravilnom uporabom, servisiranjem, održavanjem ili ugradnjom suprotno uputama za uporabu; šteta nastala namjernom radnjom ili ugradnjom ili radom proizvoda u okruženju koje ne zadovoljava tehničke zahtjeve; - šteta prouzročena prirodnim katastrofama, nepoštivanje propisanih intervala održavanja ili servisiranja (posebno u vezi sa zamjenom istrošenih i dotrajalih dijelova) ili preopterećenje proizvoda; - šteta prouzročena nestručnim servisnim pregledom (primjerice, intervencija vlastitih mehaničara kupca izvan ovlaštenih servisnih centara ili korištenje neprikladnih rezervnih dijelova ili nestručna intervencija u strukturi i električnim dijelovima proizvoda). - kontaminirani proizvod, primjerice, od radnih tekućina (ulje, benzin) ili izmeta iz pumpi i sličnih uređaja, što onemogućuje rutinsku dijagnostiku i servis
- proizvod je izložen neprikladnom okruženju (prekomjerna vlaga, toplina, prašina, kemikalije),

**5. Jamstvo vrijedi pod sljedećim uvjetima:**

- Prilikom podnošenja reklamacije, podnositelj reklamacije dužan je dostaviti jamstveni list zajedno s dokazom o kupnji proizvoda, dokazom o pregledu u okviru jamstva i dokazom o obavljenom servisu u ovlaštenom servisu. - Jamstvo vrijedi samo pod uvjetom da je kupac ispunio sve uvjete održavanja navedene u uputama za uporabu i servisnoj knjižici. - Ovlašteni servisni centar procijenit će kvar; ako se kvar prepozna kao onaj koji je pokriven jamstvom (nedostatci u proizvodnji ili materijalu, ako se slijede upute za održavanje i uporabu), servisni centar će besplatno popraviti ili zamijeniti neispravan dio. - Popravak će biti zabilježen u jamstvenom listu (datum, vrsta popravke, potpis i pečat ovlaštenog servisa). Nedostavljanje dokumenata o servisnom pregledu i dokazivanja o redovitom održavanju može rezultirati odbijanjem zahtjeva za jamstvo.

**6. Servisni centar je dužan osigurati:**

- obavljanje jamstvenih popravaka u razumnom roku (zakonom je propisan rok od 30 dana od dana podnošenja reklamacije za otklanjanje nedostatka); - besplatni rezervni dio ili zamjena neispravnog dijela (uključujući rad i materijal) sukladno važećim postupcima i zakonodavstvom Slovačke Republike; - zahtjev za povrat troškova dostave ako se proizvod mora poslati ovlaštenom servisnom centru izvan mjesta isporuke proizvoda; - izrada protokola o prijemu, popravci i povratu proizvoda.

**7. Normalnim trošenjem dijelova smatra se vijek trajanja dijelova ovisno o načinu uporabe (ležajevi zupčanika, rebra, spojke, brtve, ležajevi, lanci, remeni, semeringi, brtve, mjenjači i slično). Ovi dijelovi nisu predmet jamstva ako su podložni normalnom trošenju (također se odnosi i na nepravilno održavanje). Jamstvo ne pokriva takvo habanje.**

**8. Produženo jamstvo na motor uređaja (stroja)**

- Motor uređaja ima produženo jamstvo od 5 godina od datuma prodaje. - Ovo produženo jamstvo odnosi se isključivo na proizvodne i materijalne nedostatke motora koji se javljaju pri normalnoj, pravilnoj uporabi i poštivanju svih propisanih uvjeta održavanja (u uputama za uporabu). - Jamstvo motora ne pokriva oštećenja i kvarove prouzročene: 1.nepravilnom ugradnjom, nepravilnim podešavanjem ili nepravilnim održavanjem motora, 2. nepoštivanjem redovitih servisnih intervala motora (uključujući i izmjenu ulja, filtra, brtvi i ostalih potrošnih dijelova), 3. radom motora izvan dopuštenih radnih parametara (napon, temperatura, vlažnost i slično), 4. mehaničkim oštećenjem ili intervencijom neovlaštene osobe, 5. prirodnim elementim ili drugim vanjskim utjecajima (primjerice, poplave, požar, udar groma). - U slučaju da se reklamacija za motor prihvati u okviru produljenog jamstva, ovlašteni servisni centar (ili njegova ovlaštena mreža) dužan je besplatno otkloniti kvar (popravka ili zamjena cijelog motora, prema nahođenju servisera). - Za podnošenje zahtjeva u okviru ovog produljenog jamstva morate: 1. dostaviti originalni jamstveni list, dokaz o kupnji opreme i dokaz o redovitim servisnim pregledima motora (obično jednom godišnje ili u intervalima koje odredi proizvođač motora), 2. dokazati da je motor korišten sukladno uputama za uporabu i tehničkim propisima (tj. da nije posljedica nepravilnog održavanja ili rada izvan tehničkih parametara), 3. dostavite motor u ovlašteni servisni centar na procjenu. - Produženo jamstvo za motor prestaje važiti u slučaju neodgovornog rukovanja, modifikacije motora, korištenja neprikladnih rezervnih dijelova ili bilo kakvog očiglednog pokušaja neovlaštenog mijenjanja. - Ovo produženo jamstvo nadilazi zakonsko jamstvo od 24 mjeseca prema Građanskom zakoniku (Zakon br. 40/1964 Zbirke) i Zakonu o zaštiti potrošača (Zakon br. 250/2007 Zbirke) i ne smanjuje prava potrošača koja proizlaze iz zakonskog jamstva.

**9. Servisni pregledi rezervnih dijelova:**

- Redovite servisne preglede potrebno je obavljati u ovlaštenim servisnim centrima dobavljača, sukladno uputama proizvođača (intervali i opseg radova navedeni u servisnoj knjižici za određeni proizvod). - Originalni rezervni dijelovi i potrošni materijal ne smiju se zamijeniti rezervnim dijelovima drugih proizvođača koji ne jamče istu pouzdanost i sigurnost.

**10. Način i mjesto podnošenja pritužbe:**

- Reklamacija se može podnijeti u bilo kojem ovlaštenom servisnom centru dobavljača. - Prilikom podnošenja pritužbe potrebno je dostaviti: 1. originalni jamstveni list sa svim ispunjenim i potvrđenim stavkama, 2. dokaz o kupnji (račun, potvrda o kupnji), 3. dokaz o redovitim servisnim pregledima (pečati i potpisi servisera), 4. u slučaju reklamacije motora - dokaz o servisnim pregledima motora. - Ako reklamacija ispunjava uvjete za jamstvenu popravku, ovlašteni servisni centar osigurat će besplatnu popravku kvara, uključujući rad i materijal. - Dobavljač će osigurati da se reklamacija riješi u roku od 30 dana od datuma primitka reklamiranog proizvoda i prateće dokumentacije.

**Napomena:** Produženo jamstvo za motor uređaja je komercijalno (superiozno) jamstvo koje proizvođač pruža izvan zakonskog jamstva od 24 mjeseca. Zakonsko jamstvo od 24 mjeseca odnosi se na cijeli proizvod (uključujući i motor) i prava potrošača koja iz njega proizlaze ne mogu se ograničiti. Produženo jamstvo za motor ne utječe na niti smanjuje zakonska prava potrošača koja proizlaze iz Građanskog zakonika (Zakon br. 40/1964 Zbirke) ili Zakona o zaštiti potrošača (Zakon br. 250/2007 Zbirke).

**JAMSTVENI I POSTJAMSTVENI SERVIS OBAVLJA OVLAŠTENI ZASTUPNIK PROIZVOĐAČA**

**Ovlašteni zastupnik dobavljača:** Slovakia Trend Export-Import s.r.o., Michalovská 87/1414, 073 01 Sobrance
Fax: **(056) 652-2329** Tel: **0915 392 687** E-mail: **servis@slovakia-trend.sk**

# RO ROMÂNĂ

# Cheie cu clichet fără perii

## UTILIZARE PRECONIZATĂ

Aparatul este destinat introducerii și slăbirii șuruburilor și bolțurilor, precum și strângerii și slăbirii piulițelor în intervalul respectiv de dimensiuni.
Orice altă utilizare este considerată a fi un caz de utilizare necorespunzătoare. Utilizatorul / operatorul și nu producătorul va fi răspunzător pentru orice daune sau vătămări de orice fel cauzate ca urmare a acestui fapt.

## SPECIFICAȚII TEHNICE

| | | | | |
|---|---|---|---|---|
| Model | CRW-S20LiB (JL9786L-D20) | | Clasa de izolare | III |
| Tensiune | 20Vd.c. | | Pachet de baterii recomandat | CLB-20V-2.0D / CLB-20V-2.0HC |
| Viteză | 0-230RPM | | Nivelul presiunii acustice | $L_{pA}$: 84dB(A), $K_{pA}$=3dB(A) |
| Rata de impact | 0-2200BPM | | Nivel de putere acustică | $L_{wA}$: 92dB(A), $K_{wA}$=3dB(A) |
| Cuplu | 120N.M | | Valoarea emisiei de vibrații | $a_h$=7,4m/s$^2$, K=1.5m/s$^2$ |
| Cap de acționare | 1/2” | | Greutate (fără baterie) | 1.3kgs |

## INFORMAȚII PRIVIND ZGOMOTUL/VIBRAȚIILE

Nivelul de vibrații prezentat în această fișă de informații a fost măsurat în conformitate cu un test standardizat prezentat în EN62841 și poate fi utilizat pentru a compara o unealtă cu alta. Acesta poate fi utilizat pentru o evaluare preliminară a expunerii. Nivelul de emisie de vibrații declarat reprezintă principalele aplicații ale sculei. Cu toate acestea, în cazul în care scula este utilizată pentru aplicații diferite, cu accesorii sau scule de inserție diferite sau este prost întreținută, emisia de vibrații poate fi diferită. Acest lucru poate crește semnificativ nivelul de expunere pe întreaga perioadă de lucru.
O estimare a nivelului de expunere la vibrații ar trebui, de asemenea, să ia în considerare momentele în care scula este oprită sau în care este în funcțiune, dar nu efectuează efectiv munca. Acest lucru poate reduce semnificativ nivelul de expunere pe întreaga perioadă de lucru. Identificați măsuri de siguranță suplimentare pentru a proteja operatorul de efectele vibrațiilor, cum ar fi: întreținerea sculei și a accesoriilor, menținerea mâinilor calde, organizarea tiparelor de lucru.

## EXPLICAȚIA SIMBOLURILOR

| | | | |
|---|---|---|---|
|  | Atenție! |  | Vă rugăm să scoateți bateria înainte de a efectua orice ajustare sau întreținere |
|  | Citiți manualul. |  | Purtați protecție pentru urechi. |
|  | Purtați protecție pentru ochi |  | Purtați protecție respiratorie |
|  | Aparatele electrice nu trebuie aruncate împreună cu deșeurile menajere. |  | Clasa de protecție III |

## ELEMENTE DE PRODUS (Fig.1)

| | | | |
|---|---|---|---|
| 1 | Buton de schimbare a direcției F/R | 4 | Buton comutator |
| 2 | Cap de acționare 1/2" | 5 | Pachet de baterii (nu este inclus) |
| 3 | Lumină de lucru LED | 6 | Buton de blocare de siguranță |

## SIGURANȚĂ

**Avertismente generale de siguranță privind sculele electrice**

**WARNING** **Citiți toate avertismentele de siguranță și toate instrucțiunile.**
Nerespectarea avertismentelor și a instrucțiunilor poate duce la șoc electric, incendiu și/sau vătămare gravă. **păstrați toate avertismentele și instrucțiunile pentru consultare ulterioară.** Termenul "unealtă electrică" din avertismente se referă la unealta dvs. electrică alimentată de la rețea (cu cablu) sau la unealta electrică alimentată cu baterii (fără cablu).

**Siguranța zonei de lucru**
● **Păstrați zona de lucru curată și bine iluminată.** Zonele dezordonate sau întunecate favorizează accidentele.
● **Nu folosiți scule electrice în atmosfere explozive, cum ar fi în prezența lichidelor, gazelor sau prafului inflamabil**. Uneltele electrice creează scântei care pot aprinde praful sau vaporii.
● **Țineți copiii și trecătorii la distanță în timp ce folosiți o unealtă electrică.** Distracțiile vă pot face să pierdeți controlul.

**Siguranța electrică**
● **Ștecherele uneltelor electrice trebuie să se potrivească cu priza. Nu modificați niciodată ștecherul în niciun fel. Nu utilizați niciun adaptor de fișă cu unelte electrice împământate (cu împământare)**. Ștecherele nemodificate și prizele potrivite vor reduce riscul de electrocutare.
● **Evitați contactul corpului cu suprafețe împământate sau legate la pământ, cum ar fi țevi, radiatoare, aragazuri și frigidere**. Există un risc crescut de șoc electric dacă corpul dumneavoastră este legat la masă sau la pământ.
● Nu expuneți **uneltele electrice la ploaie sau în condiții de umezeală.** Apa care intră într-o unealtă electrică va crește riscul de șoc electric.

● **Nu abuzați de cordon. Nu utilizați niciodată cablul pentru transportul, tragerea sau deconectarea uneltei electrice. Țineți cablul departe de căldură, ulei, margini ascuțite și piese în mișcare.** Cablurile deteriorate sau încâlcite cresc riscul de electrocutare.
● **Atunci când utilizați o unealtă electrică în exterior, utilizați un cablu prelungitor adecvat pentru utilizare în exterior.** Utilizarea unui cablu adecvat pentru utilizare în exterior reduce riscul de electrocutare.
● **Dacă operarea unei unelte electrice într-o locație umedă este inevitabilă, utilizați o sursă protejată de un dispozitiv de curent rezidual (RCD).** Utilizarea unui RCD reduce riscul de șoc electric.

**Siguranța personală**
● **Fiți vigilent, urmăriți ceea ce faceți și folosiți bunul simț atunci când folosiți o unealtă electrică.** Nu utilizați o unealtă electrică în timp ce sunteți obosit sau sub influența drogurilor, alcoolului sau medicamentelor. Un moment de neatenție în timpul operării uneltelor electrice poate duce la vătămări corporale grave.
● **Utilizați echipament de protecție individuală. Purtați întotdeauna protecție pentru ochi.** Echipamentul de protecție, cum ar fi masca de praf, pantofii de siguranță antiderapanți, casca de protecție sau protecția auditivă utilizate în condiții adecvate vor reduce vătămările corporale.
● **Preveniți pornirea neintenționată.** Asigurați-vă că întrerupătorul este în poziția oprit înainte de a conecta la sursa de alimentare și/sau la acumulator, de a ridica sau transporta unealta. Transportarea uneltelor electrice cu degetul pe comutator sau energizarea uneltelor electrice care au comutatorul pornit invită la accidente.
● Îndepărtați **orice cheie sau cheie de reglare înainte de a porni scula electrică.** O cheie sau o cheie lăsată atașată la o parte rotativă a sculei electrice poate duce la vătămări corporale.
● **Nu vă întindeți prea mult.** Păstrați în permanență echilibrul și poziția corectă. Acest lucru permite un control mai bun al sculei electrice în situații neprevăzute.
● **Îmbrăcați-vă corespunzător.** Nu purtați haine largi sau bijuterii. Țineți-vă părul, hainele și mănușile departe de piesele în mișcare. Hainele largi, bijuteriile sau părul lung pot fi prinse în piesele în mișcare.
● **Dacă sunt prevăzute dispozitive pentru conectarea instalațiilor de aspirare și colectare a prafului, asigurați-vă că acestea sunt conectate și utilizate corespunzător.** Utilizarea colectării prafului poate reduce pericolele legate de praf.

**Utilizarea și îngrijirea sculelor electrice**
● **Nu forțați scula electrică.** Utilizați scula electrică corectă pentru aplicația dumneavoastră. Unealta electrică corectă va face treaba mai bine și mai sigur la viteza pentru care a fost proiectată.
● **Nu utilizați scula electrică dacă întrerupătorul nu o pornește și nu o oprește**. Orice unealtă electrică care nu poate fi controlată cu ajutorul comutatorului este periculoasă și trebuie reparată.
● **Deconectați ștecherul de la sursa de alimentare și/sau acumulatorul de la scula electrică înainte de a efectua orice reglaj, de a schimba accesoriile sau de a depozita sculele electrice.** Astfel de măsuri preventive de siguranță reduc riscul de pornire accidentală a sculei electrice.
● **Depozitați sculele electrice nefolosite la îndemâna copiilor și nu permiteți persoanelor nefamiliarizate cu scula electrică sau cu aceste instrucțiuni să opereze scula electrică**. Uneltele electrice sunt periculoase în mâinile utilizatorilor neinstruiți.
● **Întrețineți sculele electrice. Verificați dacă piesele mobile sunt dezaliniate sau blocate, dacă piesele sunt rupte și orice altă condiție care poate afecta funcționarea sculei electrice. Dacă este deteriorată, reparați scula electrică înainte de utilizare.** Multe accidente sunt cauzate de scule electrice prost întreținute.
● **Păstrați uneltele de tăiere ascuțite și curate.** Uneltele de tăiere întreținute corespunzător, cu tăișuri ascuțite, sunt mai puțin susceptibile de a se bloca și sunt mai ușor de controlat.
● **Utilizați scula electrică, accesoriile și biții de scule etc. în conformitate cu aceste instrucțiuni, ținând cont de condițiile de lucru și de lucrările care urmează să fie efectuate.** Utilizarea sculei electrice pentru operațiuni diferite de cele prevăzute ar putea duce la o situație periculoasă.

**Service**
● **Asigurați întreținerea sculei electrice de către un reparator calificat, folosind numai piese de schimb identice.** Acest lucru va asigura menținerea siguranței sculei electrice.

**Utilizarea și manipularea uneltei electrice fără fir**
a) Încărcați o unitate de baterie reîncărcabilă folosind numai încărcătorul recomandat de producător. Încărcătoarele sunt adesea proiectate pentru un anumit tip de unitate de acumulator reîncărcabil. Există pericol de incendiu dacă sunt utilizate alte tipuri de unități de acumulatori reîncărcabili.
b) Numai unitățile de baterii reîncărcabile furnizate trebuie utilizate cu o unealtă electrică. Utilizarea altor unități de acumulatori reîncărcabili poate duce la pericol de rănire sau incendiu.
c) Atunci când nu sunt utilizate, depozitați bateriile reîncărcabile departe de clipsuri, monede, chei, cuie, șuruburi sau alte obiecte metalice mici care ar putea provoca scurtcircuitarea contactelor. Scurtcircuitarea contactelor unei unități de baterii reîncărcabile poate duce la deteriorarea termică sau la incendiu.
d) Lichidele se pot scurge din unitățile de baterii reîncărcabile dacă acestea sunt utilizate necorespunzător. Dacă se întâmplă acest lucru, evitați contactul cu fluidul. Dacă are loc contactul, spălați zona afectată cu apă. Solicitați ajutor medical suplimentar dacă vă intră lichid în ochi. Lichidul scăpat din baterie poate provoca iritații ale pielii sau arsuri.

**Recomandări pentru manipularea optimă a bateriei**
● **Asigurați-vă că întrerupătorul este în poziția oprit înainte de a introduce pachetul de baterii.** Introducerea pachetului de baterii în mașini care au comutatorul pornit poate provoca accidente.
● **Utilizați numai pachete de baterii WORCRAFT destinate special mașinii.** Utilizarea oricăror alte pachete de baterii poate crea un risc de rănire și de incendiu.
● **Nu deschideți bateria.** Pericol de scurtcircuit. **Protejați bateria împotriva căldurii, de ex. împotriva luminii solare intense continue, a focului, a apei și a umidității.** Pericol de explozie.
● **În caz de deteriorare și utilizare necorespunzătoare a bateriei, pot fi emanați vapori. Ventilați zona și solicitați ajutor medical în caz de reclamații.** Vaporii pot irita sistemul respirator.
● **Utilizați bateria numai în combinație cu produsul dumneavoastră.** Doar această măsură protejează bateria împotriva unei suprasarcini periculoase.
● **Bateria poate fi deteriorată de obiecte ascuțite precum cuie sau șurubelnițe sau de forța aplicată din exterior.** Poate apărea un scurtcircuit intern și bateria poate arde, fuma, exploda sau se poate supraîncălzi.
● **Nu scurtcircuitați acumulatorul.** Există pericol de explozie.
● Protejați bateria împotriva umezelii și a apei.
● Depozitați bateria numai într-un interval de temperatură cuprins între-20 °C și 50 °C. Ca exemplu, nu lăsați acumulatorul în mașină în timpul verii.
● Curățați ocazional fantele de aerisire ale bateriei folosind

WORCRAFT

o perie moale, curată și uscată.

**Avertismente de siguranță pentru încărcătoarele de baterii**
● Nu permiteți niciodată copiilor, persoanelor cu limitări fizice, senzoriale sau mentale sau cu lipsă de experiență și/sau cunoștințe și/sau persoanelor nefamiliarizate cu aceste instrucțiuni să utilizeze încărcătorul de baterii. Reglementările locale pot restricționa vârsta operatorului.
● **Supravegheați copiii în permanență.** Acest lucru va asigura faptul că copiii nu se joacă cu încărcătorul de baterii.
● **Țineți încărcătorul de baterii departe de ploaie sau umezeală.** Pătrunderea apei în încărcătorul de baterii crește riscul unui șoc electric.
● **Păstrați încărcătorul curat.** Contaminarea poate duce la pericolul unui șoc electric.
● **Înainte de fiecare utilizare, verificați încărcătorul de baterii. Dacă sunt detectate deteriorări, nu utilizați încărcătorul de baterii. Nu deschideți niciodată singur încărcătorul de baterii. Toate reparațiile trebuie efectuate de centrul de service.** Încărcătoarele de baterii și cablurile USB deteriorate cresc riscul unui șoc electric
● **Nu folosiți încărcătorul de baterii pe suprafețe inflamabile (de exemplu, hârtie, textile etc.) sau în împrejurimi.** Încălzirea încărcătorului de baterii în timpul procesului de încărcare poate reprezenta un pericol de incendiu.
● **Deteriorarea aparatului poate cauza emiterea de vapori. Ventilați zona și solicitați asistență medicală în caz de disconfort.** Vaporii pot irita sistemul respirator.

## Avertismente de siguranță pentru cheile cu percuție
• **Utilizați mânerul (mânerele) auxiliar (auxiliare), dacă sunt furnizate împreună cu unealta.** Pierderea controlului poate provoca vătămări corporale.
• **Țineți mașina cu o prindere fermă.** Un cuplu de reacție ridicat poate apărea pentru scurt timp în timpul introducerii și slăbirii șuruburilor.
• **Fixați piesa de lucru.** O piesă de prelucrat fixată cu dispozitive de prindere sau într-o menghină este ținută mai sigur decât manual.
• **Așteptați întotdeauna până la oprirea completă a mașinii înainte de a o așeza jos.** Inserția sculei se poate bloca și poate duce la pierderea controlului asupra sculei electrice.
• Nu **utilizați niciodată mașina cu un cablu deteriorat. Nu atingeți cablul deteriorat și scoateți fișa de alimentare atunci când cablul este deteriorat în timpul lucrului.** Cablurile deteriorate cresc riscul unui șoc electric.
**Produse vândute numai în GB**: Produsul dvs. este echipat cu o fișă electrică aprobată BS 1363/A cu siguranță internă (aprobată ASTA conform BS 1362).
Dacă ștecherul nu este potrivit pentru prizele dvs. de curent, acesta trebuie tăiat și în locul său trebuie montat un ștecher adecvat de către un agent autorizat de servicii pentru clienți. Ștecherul de înlocuire trebuie să aibă același grad de siguranță ca ștecherul original. Ștecherul tăiat trebuie eliminat pentru a evita un posibil pericol de șoc și nu trebuie introdus niciodată în altă parte într-o priză de rețea.
**Produse vândute numai în AUS și NZ**: Utilizați un dispozitiv de curent rezidual (RCD) cu un curent rezidual nominal de 30 mA sau mai mic.

# MONTAJ ȘI FUNCȚIONARE (a se vedea fig. 3 și 4)

**⚠AVERTISMENT! Nu introduceți bateria înainte ca unealta să fie complet asamblată.**

**MONTAJ**
**Montarea soclului (fig. 2)**
Montați pe driver soclul corespunzător prin punerea pe capul de acționare pătrat.
Înainte de a începe să înșurubați șurubul sau piulița cu cheia, trebuie să înșurubați manual șurubul sau piulița pe filet (cel puțin două rotații).
Asigurați-vă că alegeți corect dimensiunea cheii tubulare pentru articol (consultați formularul de mai jos), care este strâns sau slăbit. Alegerea greșită a mărimii poate duce la deteriorarea cheii sau a piuliței sau șurubului.

**Selectați direcția corectă (fig.3)**
Selectați direcția corectă de rotație prin rotirea butonului de pe partea superioară a capului de acționare. Săgeata către litera F este direcția de fixare a piuliței, iar săgeata către litera R este direcția de slăbire a piuliței.

**Montarea / scoaterea pachetului de baterii (fig.4)**
Pentru a monta pachetul de baterii, glisați-l în fanta mânerului din spate. Și după ce auziți un zgomot de clic, bateria a fost fixată în loc.
Pentru a scoate pachetul de baterii, apăsați mai întâi butonul de blocare, apoi trageți-l în afară.

**Pornirea/oprirea (Fig. 5)**
Notă: Această cheie este echipată cu un buton de blocare de siguranță pentru a evita pornirea neintenționată.
Înainte de a porni scula, asigurați-vă că butonul de siguranță este pe poziția de blocare. Dacă nu, împingeți butonul de blocare în poziția de deblocare.
După aceea, apăsați în jos comutatorul pentru a porni scula. Comutatorul are funcție de viteză variabilă. Cu cât este mai mare forța de presiune pe comutator, cu atât veți obține o viteză și un cuplu mai mare al prizei.

**Sfaturi de lucru**
Împingeți cheia tubulară pe capul piuliței sau șurubului.
Apăsați comutatorul și mențineți-l apăsat.
În cazul strângerii, după atingerea cuplului maxim, ambreiajul de suprasarcină se cuplează și acționarea driverului este deconectată.
Apoi trebuie să eliberați comutatorul și să așteptați oprirea completă a rotației motorului.
Atunci când slăbiți, asigurați-vă că momentul, din care piulița a fost strânsă, nu depășește cuplul maxim al cheii. În acest caz, se cuplează și ambreiajul de suprasarcină și este posibil să nu fie posibilă deșurubarea piuliței.
După deșurubare, trebuie să eliberați presiunea asupra comutatorului de comandă și să așteptați oprirea completă a rotației motorului. După terminarea lucrului, trebuie să scoateți acumulatorul din unealtă.

**<u>Încărcarea bateriei (Fig.6)</u>**
1. Conectați acumulatorul de încărcare la priză; Indicatorul de alimentare se aprinde în verde.
2. Glisați pachetul de baterii în fanta de chrger a bateriei, după ce auziți un clic, pachetul de baterii a fost fixat. Indicatorul de alimentare se stinge, iar între timp indicatorul de încărcare se aprinde pe roșu. Procesul de încărcare începe.
3. După aproximativ 2 ore (baterie de 4.0Ah), indicatorul luminos de încărcare se stinge, iar între timp indicatorul luminos de alimentare se aprinde din nou în verde. Aceasta denotă că procesul de încărcare este complet finalizat.
4. Scoateți fișa încărcătorului, apoi scoateți acumulatorul

din încărcător

**Sfaturi pentru încărcare (Fig.7)**
După utilizare, pachetul de baterii este probabil puțin cam fierbinte. În acest caz, pachetul de baterii nu poate fi încărcat. Trebuie să se odihnească, lăsați-o să se răcească.

**Indicator de volum al bateriei (fig. 8)**
Pachetul de baterii are o funcție care indică starea volumului.

Pentru a afișa această funcție, trebuie doar să apăsați butonul de pe carcasă.
0 lumină aprinsă înseamnă că volumul rămâne sub 10%;
1 aprins înseamnă că volumul rămâne între 10% și 25%
2 lumini aprinse înseamnă că volumul rămâne între 25% și 50%
3 lumini aprinse înseamnă că volumul rămâne între 50% și 75%
4 lumini aprinse înseamnă că volumul rămâne între 75% și 100%

**Valori de referință pentru cuplurile maxime de strângere a șuruburilor/buloanelor**
Calculate pe baza secțiunii de tracțiune; utilizarea limitei de elasticitate 90 % (cu coeficientul de frecare μtotal = 0,12). Ca măsură de control, verificați întotdeauna cuplul de strângere cu o cheie dinamometrică

| Clase de proprietăți | Șuruburi/buloane standard | | | | | | | | Șuruburi de înaltă rezistență | | |
|---|---|---|---|---|---|---|---|---|---|---|---|
| în conformitate cu DIN 267 | 3.6 | 4.6 | 5.6 | 4.8 | 6.6 | 5.8 | 6.8 | 6.9 | 8.8 | 10.9 | 12.9 |
| M6 | 2.71 | 3.61 | 4.52 | 4.8 | 5.42 | 6.02 | 7.22 | 8.13 | 9.7 | 13.6 | 16.2 |
| M8 | 6.57 | 8.7 | 11 | 11.6 | 13.1 | 14.6 | 17.5 | 19.7 | 23 | 33 | 39 |
| M10 | 13 | 17.5 | 22 | 23 | 26 | 29 | 35 | 39 | 47 | 65 | 78 |
| M12 | 22.6 | 30 | 37.6 | 40 | 45 | 50 | 60 | 67 | 80 | 113 | 135 |
| M14 | 36 | 48 | 60 | 65 | 72 | 79 | 95 | 107 | 130 | 180 | 215 |
| M16 | 55 | 73 | 92 | 98 | 110 | 122 | 147 | 165 | 196 | 275 | 330 |
| M18 | 75 | 101 | 126 | 135 | 151 | 168 | 202 | 227 | 270 | 380 | 450 |
| M20 | 107 | 143 | 178 | 190 | 214 | 238 | 286 | 320 | 385 | 540 | 635 |

## ÎNTREȚINERE

Asigurați-vă că scoateți bateria de la unealtă înainte de a efectua orice reglaj sau orice întreținere. Curățați periodic carcasa mașinii cu o cârpă moale, de preferință după fiecare utilizare. Păstrați fantele de ventilație libere de praf și murdărie. Dacă murdăria nu se îndepărtează, utilizați o cârpă moale umezită cu apă cu săpun. Nu utilizați niciodată solvenți precum benzină, alcool, apă amoniacală etc. Acești solvenți pot deteriora piesele din plastic.
Mașina nu necesită lubrifiere suplimentară.

## PROTECȚIA MEDIULUI



Pentru a preveni deteriorarea mașinii în timpul transportului, aceasta este livrată într-un ambalaj rezistent. Majoritatea materialelor de ambalare pot fi reciclate. Duceți aceste materiale la locurile de reciclare corespunzătoare. Duceți utilajele nedorite la dealerul dvs. local. Aici acestea vor fi eliminate într-un mod sigur pentru mediu.

Aparatele electrice aruncate sunt reciclabile și nu trebuie aruncate în deșeurile menajere! Vă rugăm să ne sprijiniți activ în conservarea resurselor și protejarea mediului prin returnarea acestui aparat la centrele de colectare (dacă sunt disponibile).

WORKCRAFT

# Vedere detaliată pentru CRW-S20LiB

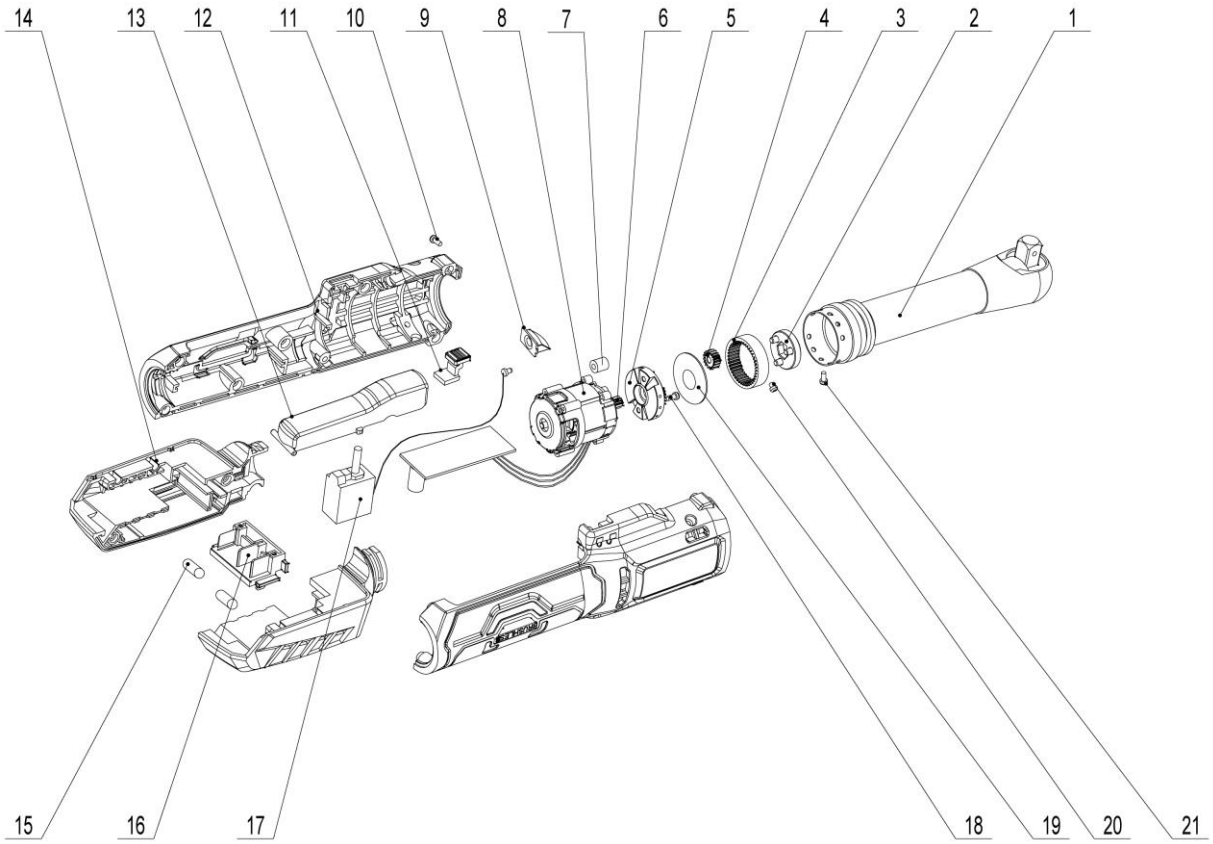


## Lista de piese pentru CRW-S20LiB

| NR. | Descriere | Cantitate |
|---|---|---|
| 1 | Ansamblu cap cu clichet | 1 |
| 2 | Suport planetă | 1 |
| 3 | Inel dințat interior | 1 |
| 4 | Angrenaj planetar | 3 |
| 5 | Suport motor | 1 |
| 6 | Angrenaj motor | 1 |
| 7 | Pâslă de lână | 1 |
| 8 | Ansamblu motor | 1 |
| 9 | Capac LED | 1 |
| 10 | Șurub | 10 |
| 11 | Buton de blocare | 1 |

| NR. | Descriere | Cantitate |
|---|---|---|
| 12 | Carcasă stânga și dreapta | 1 |
| 13 | Buton comutator | 1 |
| 14 | Picior de conectare a bateriei | 1 |
| 15 | Coloană de cauciuc | 2 |
| 16 | Suport conectare baterie | 1 |
| 17 | Comutator | 1 |
| 18 | Șurub | 2 |
| 19 | Șaibă plată | 1 |
| 20 | Șurub | 4 |
| 21 | Șurub | 1 |
| | | |

WORCRAFT
POWER TOOLS

## Lista de garanție / Warranty

| Numărul de fabricație: | Data vânzării: | Semnătura și ștampila vânzătorului: |
|---|---|---|
| | | |

| Numele clientului (denumirea firmei): | Adresa clientului (sediul firmei): |
|---|---|
| | |

| **Clientul prin semnătura sa confirmă, că instalația i-a fost prezentată și explicată, că a fost încunoștințat cu modul de folosire, punerea în funcțiune a mașinii și utilizare, și că instalația i-a fost eliberată (predată) completă.** | Semnătura clientului: |
|---|---|
| | |

## Note despre reparații – reparații de garanție

| Data primirii reclamației: | Data de sfârșit al reclamției: | Numărul de evidență a reclamatiei: | Semnătura de reparație garantată<br>(nota despre reparația nexecutată) | Ștampila tehnicianului serviciului: |
|---|---|---|---|---|
| | | | | |
| | | | | |
| | | | | |
| | | | | |

**Condiții de garanție**

**1. Furnizorul pentru acest produs, oferă perioada de garanție astfel cum este menționată în acest card de garanție, cu condiția ca produsul să fie utilizat și depozitat în conformitate cu reglementările și standardele aplicabile și cu instrucțiunile de utilizare. Perioada de garanție începe de la data vânzării către consumatorul final. Garanția pentru baterie este de 12 luni.**

**2. Clientul este obligat să returneze acest produs pentru reparație în starea în care a fost livrat, inclusiv toate piesele sale (inclusiv accesoriile), cu un certificat de garanție confirmat. Garanția acoperă defectele materialelor, defectele de fabricație și defectele cauzate de instalare, manoperă, modificare sau intervenție de către o altă persoană sau organizație neautorizată de centrul de service. Domeniul exact de aplicare al reparațiilor și al reclamațiilor este stabilit în prezentul certificat de garanție.**

**3. Perioada de garanție este extinsă cu perioada în care produsul a fost reparat în garanție. Reparațiile în garanție sunt efectuate numai de către centrele de service autorizate ale furnizorului.**

**4. Garanția nu se aplică la:**

- Uzura normală a pieselor datorată funcționării, inclusiv: garnituri, simeringuri, rulmenți, manșoane de etanșare, cuplaje, curele și alte piese de uzură; - daune cauzate de utilizarea necorespunzătoare, repararea, întreținerea sau instalarea contrară instrucțiunilor de utilizare; daune rezultate din acțiuni intenționate sau din instalarea sau funcționarea produsului într-un mediu care nu îndeplinește cerințele tehnice; - daune cauzate de evenimente naturale, nerespectarea intervalelor de întreținere sau de service prescrise (în special în legătură cu înlocuirea părților uzate și a pieselor uzate) sau suprasolicitarea produsului; - daune provocate de o inspecție de service neprofesionistă (de exemplu, de către mecanicii proprii ai clientului în afara centrelor de service autorizate sau prin utilizarea de piese de schimb neadecvate sau intervenția neprofesionistă în construcția și părțile electrice ale produsului). - produs contaminat, de exemplu de fluidele de funcționare (ulei, benzină) sau excrementele de la pompe și dispozitive similare, ceea ce face imposibilă diagnosticarea și întreținerea de rutină - produsul expus la un mediu neadecvat (umiditate excesivă, căldură, praf, substanțe chimice),

**5. Garanția se aplică în conformitate cu următoarele condiții:**

- Atunci când depune o reclamație, solicitantul este obligat să prezinte certificatul de garanție împreună cu dovada achiziționării produsului, dovada inspecției în garanție și dovada service-ului efectuat la un centru de service autorizat. - Garanția este valabilă numai dacă clientul a respectat toate condițiile de întreținere specificate în instrucțiunile de utilizare și în broșura de service. - Centrul de service autorizat va efectua o evaluare a defectului; în cazul în care defectul este recunoscut ca defect de garanție (defecte de fabricație sau materiale, la respectarea instrucțiunilor de întreținere și utilizare), centrul de service va repara sau înlocui gratuit piesa defectă. - Repararea trebuie să fie indicată în certificatul de garanție (data, tipul de reparație, semnătura și ștampila service-ului autorizat). Neprezentarea unei dovezi a inspecțiilor de service și a unei dovezi a întreținerii regulate poate duce la respingerea unei cereri de garanție.

**6. Centrul de servicii este obligat să furnizeze:**

- efectuarea reparațiilor în garanție într-un termen rezonabil (legea stabilește un termen de 30 de zile de la data reclamației pentru remedierea defectului); - piesă de schimb gratuită sau înlocuirea piesei defecte (inclusiv manopera și materialele) în conformitate cu procedurile și legislația aplicabile din Republica Slovacă; - solicitarea rambursării costurilor de transport în cazul în care produsul trebuie trimis la un centru de service autorizat din afara locului de livrare a produsului; - întocmirea unui raport privind primirea, repararea și returnarea produsului.

**7. Uzura normală a pieselor este considerată a fi performanța de durată de viață a pieselor în funcție de aplicație (locașuri dințate, nervuri, cuplaje, garnituri, rulmenți, lanțuri, curele, bucșe, garnituri, angrenaje etc.). Aceste piese nu fac obiectul solicitărilor de garanție dacă prezintă uzură normală pe durata de viață (valabil și dacă au fost întreținute necorespunzător). Garanția nu acoperă o astfel de uzură și rupere.**

**8. Garanție extinsă pentru motorul echipamentului (mașinii)**

- Motorul echipamentului este acoperit de o perioadă de garanție extinsă de 5 ani de la data vânzării.- Această garanție extinsă acoperă numai defectele de fabricație și de material ale motorului care se manifestă în condiții normale de exploatare și la respectare a tuturor condițiilor de întreținere prescrise (în manualul de operare). - Garanția motorului nu acoperă daunele și defecțiunile cauzate de: 1. instalare incorectă, reglare incorectă sau întreținere incorectă a motorului, 2. nerespectarea intervalelor regulate de întreținere a motorului (inclusiv schimbarea uleiului, a filtrelor, a garniturilor și a altor piese de uzură), 3. funcționarea motorului în afara parametrilor de funcționare permiși (tensiune, temperatură, umiditate etc.), 4. deteriorare mecanică sau intervenția unei persoane neautorizate, 5. elemente naturale sau alte influențe externe (de exemplu, inundații, incendii, fulgere). - În cazul în care o cerere de despăgubire pentru un motor este acceptată în cadrul garanției extinse, centrul de service autorizat (sau rețeaua sa autorizată) este obligat să remedieze defecțiunea în mod gratuit (repararea sau înlocuirea întregului motor, conform deciziei tehnicianului de service). - Pentru a beneficia de această garanție extinsă, trebuie să: 1. prezentați certificatul de garanție original, dovada achiziționării echipamentului și dovada efectuării unei revizii regulate a motorului (de obicei o dată pe an sau la intervalele specificate de producătorul motorului), 2. să demonstrați, că motorul a fost exploatat în conformitate cu manualul de utilizare și cu reglementările tehnice (adică nu este rezultatul unei întrețineri necorespunzătoare sau al unei exploatări în afara parametrilor tehnici), 3. trimiteți motorul la un centru de service autorizat pentru evaluare. - În cazul în care motorul este manipulat necorespunzător, modificat, sunt utilizate piese de schimb necorespunzătoare sau sunt descoperite manipulări de către persoane neautorizate, garanția extinsă este anulată. - Această garanție extinsă se adaugă la garanția legală de 24 de luni în temeiul Codului civil (Legea nr. 40/1964 Cod.) și al legii privind protecția consumatorilor (Legea nr. 250/2007 Cod.) și nu reduce drepturile consumatorului în temeiul garanției legale.

**9. Inspecții de service ale pieselor de service:**

- Inspecțiile periodice de service trebuie efectuate la centrele de service autorizate ale furnizorului, în conformitate cu instrucțiunile producătorului (intervalele și domeniul de aplicare al lucrărilor specificate în broșura de service a produsului concret). - Piesele de schimb și consumabilele originale nu trebuie înlocuite cu piese de schimb de la alți producători care nu garantează aceeași fiabilitate și siguranță.

**10. Metoda și locul depunerii reclamației:**

- O reclamație poate fi făcută la orice centru de service autorizat al furnizorului. - Atunci când faceți o reclamație, este necesar să prezentați: 1. certificatul de garanție în original cu toate elementele completate și confirmate, 2. dovada achiziției (factură, chitanță), 3. dovada inspecțiilor periodice de service (ștampile și semnături ale tehnicienilor de service), 4. în cazul unei reclamații privind motorul - dovada inspecțiilor de service ale motorului. - În cazul în care reclamația îndeplinește condițiile de reparație în garanție, centrul de service autorizat va aranja eliminarea defectului în mod gratuit, inclusiv manopera și materialele. - Furnizorul se asigură că reclamația este soluționată în termen de 30 de zile de la data primirii produsului și a documentelor reclamate.

**Observație:** Garanția extinsă pentru motorul echipamentului este o garanție comercială (suplimentară) oferită de producător în plus față de garanția legală de 24 de luni. Garanția legală de 24 de luni acoperă întregul produs (inclusiv motorul), iar drepturile consumatorului în temeiul acesteia nu pot fi limitate. Garanția extinsă pentru motor nu afectează sau nu reduce în niciun fel drepturile legale ale consumatorului care reies din Codul civil (Legea nr. 40/1964 Cod.) sau din Legea privind protecția consumatorilor (Legea nr. 250/2007 Cod.).

**SERVICE ÎN GARANŢIE ŞI POSTGARANŢIE ESTE EFECTUAT DE CĂTRE REPREZENTANTUL AUTORIZAT AL PRODUCĂTORULUI**

**Reprezentantul împuternicit al producătorului:** Slovakia Trend Export-Import s.r.o., Michalovská 87/1414, 073 01 Sobrance
Fax: **(056) 652-2329** Tel: **0915 392 687** E-mail: **servis@slovakia-trend.sk**

# GB English

## Brushless Ratchet Wrench

## INTENDED USE

The machine is intended for driving in and loosening screws and bolts as well as for tightening and loosening nuts within the respective range of dimension.
Any other use is deemed to be a case of misuse. The user / operator and not the manufacturer will be liable for any damage or injuries of any kind caused as a result of this.

## TECHNICAL SPECIFICATIONS

| | | | | |
|---|---|---|---|---|
| Model | CRW-S20LiB (JL9786L-D20) | | Insulation class | III |
| Voltage | 20Vd.c. | | Recommended battery pack | CLB-20V-2.0D / CLB-20V-2.0HC |
| Speed | 0-230RPM | | Sound pressure level | $L_{pA}$: 84dB(A), $K_{pA}$=3dB(A) |
| Impact rate | 0-2200BPM | | Sound power level | $L_{wA}$: 92dB(A), $K_{wA}$=3dB(A) |
| Torque | 120N.M | | Vibration emission value | $a_h$=7,4m/s$^2$, K=1.5m/s$^2$ |
| Drive head | 1/2” | | Weight (without battery) | 1.3kgs |

## NOISE/VIBRATION INFORMATION

The vibration level given in this information sheet has been measured in accordance with a standardised test given in EN62841 and may be used to compare one tool with another. It may be used for a preliminary assessment of exposure.
The declared vibration emission level represents the main applications of the tool. However, if the tool is used for different applications, with different accessories or insertion tools or is poorly maintained, the vibration emission may differ. This may significantly increase the exposure level over the total working period.
An estimation of the level of exposure to vibration should also take into account the times when the tool is switched off or when it is running but not actually doing the job. This may significantly reduce the exposure level over the total working period. Identify additional safety measures to protect the operator from the effects of vibration such as: maintain the tool and the accessories, keep the hands warm, organisation of work patterns.

## EXPLANATION OF SYMBOLS

| | | | |
|---|---|---|---|
|  | Attention! |  | Please remove the battery before do any adjustment or maintainance |
|  | Read the manual. |  | Wear ear protection. |
|  | Wear eye protection |  | Wear breathing protection |
|  | Electrical appliances must not be disposed of with the domestic waste. |  | Protection class III |

## PRODUCT ELEMENTS (Fig.1)

| | | | |
|---|---|---|---|
| 1 | F/R direction shift knob | 4 | Switch button |
| 2 | 1/2” drive head | 5 | Battery pack (not included) |
| 3 | LED working light | 6 | Safety lock-off button |

## SAFETY

**General Power Tool Safety Warnings**

**WARNING** **Read all safety warnings and all instructions.** Failure to follow the warnings and instructions may result in electric shock, fire and/or serious injury.**Save all warnings and instructions for future reference.** The term “power tool” in the warnings refers to your mainsoperated (corded) power tool or battery-operated (cordless) power tool.

**Work area safety**

● **Keep work area clean and well lit.** Cluttered or dark areas invite accidents.
● **Do not operate power tools in explosive atmospheres, such as in the presence of flammable liquids, gases or dust**. Power tools create sparks which may ignite the dust or fumes.
● **Keep children and bystanders away while operating a power tool.** Distractions can cause you to lose control.

**Electrical safety**

● **Power tool plugs must match the outlet. Never modify the plug in any way. Do not use any adapter plugs with earthed (grounded) power tools**. Unmodified plugs and matching outlets will reduce risk of electric shock.
● **Avoid body contact with earthed or grounded surfaces, such as pipes, radiators, ranges and refrigerators**. There is an increased risk of electric shock if your body is earthed or grounded.
● **Do not expose power tools to rain or wet conditions.** Water entering a power tool will increase the risk of electric shock.
● **Do not abuse the cord. Never use the cord for carrying, pulling or unplugging the power tool. Keep cord away from heat, oil, sharp edges and moving parts.** Damaged or entangled cords increase the risk of electric shock.
● **When operating a power tool outdoors, use an extension cord suitable for outdoor use.** Use of a cord suitable for outdoor use reduces the risk of electric shock.

● **If operating a power tool in a damp location is unavoidable, use a residual current device (RCD) protected supply.** Use of an RCD reduces the risk of electric shock.

**Personal safety**

● **Stay alert, watch what you are doing and use common sense when operating a power tool.** Do not use a power tool while you are tired or under the influence of drugs, alcohol or medication. A moment of inattention while operating power tools may result in serious personal injury.

● **Use personal protective equipment. Always wear eye protection.** Protective equipment such as dust mask, non-skid safety shoes, hard hat, or hearing protection used for appropriate conditions will reduce personal injuries.

● **Prevent unintentional starting.** Ensure the switch is in the off-position before connecting to power source and/or battery pack, picking up or carrying the tool. Carrying power tools with your finger on the switch or energizing power tools that have the switch on invites accidents.

● **Remove any adjusting key or wrench before turning the power tool on.** A wrench or a key left attached to a rotating part of the power tool may result in personal injury.

● **Do not overreach.** Keep proper footing and balance at all times. This enables better control of the power tool in unexpected situations.

● **Dress properly.** Do not wear loose clothing or jewellery. Keep your hair, clothing and gloves away from moving parts. Loose clothes, jewellery or long hair can be caught in moving parts.

● **If devices are provided for the connection of dust extraction and collection facilities, ensure these are connected and properly used.** Use of dust collection can reduce dust-related hazards.

**Power tool use and care**

● **Do not force the power tool.** Use the correct power tool for your application. The correct power tool will do the job better and safer at the rate for which it was designed.

● **Do not use the power tool if the switch does not turn it on and off**. Any power tool that cannot be controlled with the switch is dangerous and must be repaired.

● **Disconnect the plug from the power source and/or the battery pack from the power tool before making any adjustments, changing accessories, or storing power tools.** Such preventive safety measures reduce the risk of starting the power tool accidentally.

● **Store idle power tools out of the reach of children and do not allow persons unfamiliar with the power tool or these instructions to operate the power tool**. Power tools are dangerous in the hands of untrained users.

● **Maintain power tools. Check for misalignment or binding of moving parts, breakage of parts and any other condition that may affect the power tool‘s operation. If damaged, have the power tool repaired before use.** Many accidents are caused by poorly maintained power tools.

● **Keep cutting tools sharp and clean.** Properly maintained cutting tools with sharp cutting edges are less likely to bind and are easier to control.

● **Use the power tool, accessories and tool bits etc. in accordance with these instructions, taking into account the working conditions and the work to be performed.** Use of the power tool for operations different from those intended could result in a hazardous situation.

**Service**

● **Have your power tool serviced by a qualified repair person using only identical replacement parts.** This will ensure that the safety of the power tool is maintained.

**Use and handling of the cordless electrical power tool**

a) Charge a rechargeable battery unit using only the charger recommended by the manufacturer. Chargers are often designed for a particular type of rechargeable battery unit. There is the danger of fire if other types of rechargeable battery units are used.
b) Only the rechargeable battery units supplied are to be used with an electrical power tool. The use of other rechargeable battery units may lead to the danger of injury or fire.
c) When they are not being used, store rechargeable battery units away from paperclips, coins, keys, nails, screws or other small metal objects that could cause the contacts to be bridged. Short-circuiting the contacts of a rechargeable battery unit may result in heat damage or fire.
d) Fluids may leak out of rechargeable battery units if they are misused. If this happens, avoid contact with the fluid. If contact occurs, flush the affected area with water. Seek additional medical help if any of the fluid gets into your eyes. Escaping battery fluid may cause skin irritation or burns.

**Recommendations for Optimal Handling of the Battery**

● **Ensure the switch is in the off position before inserting battery pack.** Inserting the battery pack into machines that have the switch on can cause accidents.

● **Use only WORCRAFT battery packs intended specifically for the machine.** Use of any other battery packs may create a risk of injury and fire.

● **Do not open the battery.** Danger of short-circuiting. **Protect the battery against heat, e. g., against continuous intense sunlight, fire, water, and moisture.** Danger of explosion.

● **In case of damage and improper use of the battery, vapours may be emitted. Ventilate the area and seek medical help in case of complaints.** The vapours can irritate the respiratory system.

● **Use the battery only in conjunction with your product.** This measure alone protects the battery against dangerous overload.

● **The battery can be damaged by pointed objects such as nails or screwdrivers or by force applied externally.** An internal short circuit can occur and the battery can burn, smoke, explode or overheat.

● **Do not short-circuit the battery.** There is danger of explosion.

● Protect the battery against moisture and water.

● Store the battery only within a temperature range between–20 °C and 50 °C. As an example, do not leave the battery in the car in summer.

● Occasionally clean the venting slots of the battery using a soft, clean and dry brush.

**Safety Warnings for Battery Chargers**

● Never allow children, persons with physical, sensory or mental limitations or a lack of experience and/or knowledge and/or people unfamiliar with these instructions to use the battery charger. Local regulations may restrict the age of the operator.

● **Supervise children at all times.** This will ensure that children do not play with the battery charger.

● **Keep the battery charger away from rain or moisture.** Penetration of water in the battery charger increases the risk of an electric shock.

● **Keep the charger clean.** Contamination can lead to danger of an electric shock.

● **Before each use check the battery charger. If damage is detected, do not use the battery charger. Never open the battery charger yourself. All repairs must be performed by Service Centre.** Damaged battery chargers and USB cables increase the risk of an electric

PROOF

shock.
● **Do not operate the battery charger on flammable surfaces (e. g., paper, textiles, etc.) or surroundings.** The heating of the battery charger during the charging process can pose a fire hazard.
● **Damage to the machine may cause vapours to be emitted. Ventilate the area and seek medical attention in case of discomfort.** The vapours can irritate the respiratory system.

### Safety Warnings for Impact Wrenchs

• **Use auxiliary handle(s), if supplied with the tool.** Loss of control can cause personal injury.
• **Hold the machine with a firm grip.** High reaction torque can briefly occur while driving in and loosening screws.
• **Secure the workpiece.** A workpiece clamped with clamping devices or in a vice is held more secure than by hand.
• **Always wait until the machine has come to a complete stop before placing it down.** The tool insert can jam and lead to loss of control over the power tool.
• **Never use the machine with a damaged cable. Do not touch the damaged cable and pull the mains plug when the cable is damaged while working.** Damaged cables increase the risk of an electric shock.
**Products sold in GB only**: Your product is fitted with a BS 1363/A approved electric plug with internal fuse (ASTA approved to BS 1362).
If the plug is not suitable for your socket outlets, it should be cut off and an appropriate plug fitted in its place by an authorized customer service agent. The replacement plug should have the same fuse rating as the original plug. The severed plug must be disposed of to avoid a possible shock hazard and should never be inserted into a mains socket elsewhere.
**Products sold in AUS and NZ only**: Use a residual current device (RCD) with a rated residual current of 30 mA or less.

## ASSEMBLY AND OPERATION (see pic. 3 & 4)

**WARNING! Do not insert battery before the tool is completely assembled.**

**ASSEMBLY**
**Mounting the socket (fig.2)**
Install on the driver the corresponding socket by putting onto the square drive head.
Before you start screwing the bolt or nut with the wrench, you should by hand screw the bolt or nut on the thread (at least two turns).
Make sure that you correctly choose the size of socket wrench for item (pls refer to below form), which is tightened or loosened. Bad selection of size may result in damage of the key or nut or bolt.

**Select the right direction (fig.3)**
Select the correct direction of rotation by turn the knob on top of the drive head. The arrow to the F letter is direction of fastening nut and arrow to the R letter is direction of loosening nut.

**Mounting / Remove the battery pack (fig.4)**
To mounting the battery pack, just slide it into the slot of the rear handle. And after hear a click noise, the battery has been secured in place.
To remove the battery pack, presse down the lock knob firstly, then pull it outside.

**Switching ON/OFF (Fig 5)**
Note: This wrench equipped with a safety lock-off button to avoid unintentional starting.
Before swithing the tool, make sure the safety button on the inlock position. If not, push the lock-off button to the unlock position.
After that, press down the switch to turn on the tool.
The switch has variable speed function. The greater pressure force on the switch, the higher speed and torque of the socket you will get.

**Working tips**
Push the socket wrench on the nut or bolt head.
Press the switch and hold it.
In the case of tightening, after reaching the maximum torque, the overload clutch engages and the driver drive is disconnected.
You should then release the switch and wait for the complete cessation of engine rotation.
When loosening, make sure that the moment, of what the nut has been tightened, does not exceed the maximum torque of wrench. In this case the overload clutch also engages and it may not be possible to unscrew the nut.
After unscrewing you should release the pressure on the control switch and wait for the complete cessation of engine rotation. After finishing work, you should remove the battery pack from the tool.

**Battery Charging (Fig.6)**
1. Plug the battery charging into the socket; The power indicator light on green.
2. Slide the battery pack into the slot of battery chrger, after hear a click, the battery pack was secured. The power indicator light off, and meanwhile the charging indicator light on red. The charging process starts.
3. After around 2hours (4.0Ah battery), the charging indicator light will off, and meanwhile the power indicator light green on again. It denotes the charging process is completely finished.
4. Pull out the charger plug, and then pull off the battery pack form charger.

**Charging tips (Fig.7)**
After using, the battery pack probably a little bit hot. In that case, the battery pack can not be charged in. It need to have a rest, let it cool down.

**Battery volume indicator (fig. 8)**
The battery pack has a feature to indicator which volume status. To show this feature, just press the button on the housing.
0 light on means the volume remains below 10%;
1 lights on means the volume remains 10% to 25%
2 lights on means the volume remains 25% to 50%
3 lights on means the volume remains 50% to 75%
4 lights on means the volume remains 75% to 100%

**Reference Values for Maximum Screw/Bolt Tightening Torques**
Calculated from the tensional cross-section; utilization of the yield point 90 % (with friction coefficient μtotal = 0.12). As a controlmeasure, always check the tightening torque with a torque wrench

| Property Classes | Standard Screws/Bolts | | | | | | | | High-strength Bolts | | |
|---|---|---|---|---|---|---|---|---|---|---|---|
| according to DIN 267 | 3.6 | 4.6 | 5.6 | 4.8 | 6.6 | 5.8 | 6.8 | 6.9 | 8.8 | 10.9 | 12.9 |
| M6 | 2.71 | 3.61 | 4.52 | 4.8 | 5.42 | 6.02 | 7.22 | 8.13 | 9.7 | 13.6 | 16.2 |
| M8 | 6.57 | 8.7 | 11 | 11.6 | 13.1 | 14.6 | 17.5 | 19.7 | 23 | 33 | 39 |
| M10 | 13 | 17.5 | 22 | 23 | 26 | 29 | 35 | 39 | 47 | 65 | 78 |
| M12 | 22.6 | 30 | 37.6 | 40 | 45 | 50 | 60 | 67 | 80 | 113 | 135 |

VORCRAFT

| | | | | | | | | | | | |
|---|---|---|---|---|---|---|---|---|---|---|---|
| M14 | 36 | 48 | 60 | 65 | 72 | 79 | 95 | 107 | 130 | 180 | 215 |
| M16 | 55 | 73 | 92 | 98 | 110 | 122 | 147 | 165 | 196 | 275 | 330 |
| M18 | 75 | 101 | 126 | 135 | 151 | 168 | 202 | 227 | 270 | 380 | 450 |
| M20 | 107 | 143 | 178 | 190 | 214 | 238 | 286 | 320 | 385 | 540 | 635 |

## MAINTENANCE

Make sure to remove the battery from the tool before make any adjustments or any maintainance. Regularly clean the machine housing with a soft cloth, preferably after each use. Keep the ventilation slots free from dust and dirt. If the dirt does not come off use a soft cloth moistened with soapy water. Never use solvents such as petrol, alcohol, ammonia water, etc. These solvents may damage the plastic parts.
The machine requires no additional lubrication.

## ENVIRONMENT PROTECTION

In order to prevent the machine from damage during transport, it is delivered in a sturdy packaging. Most of the packaging materials can be recycled. Take these materials to the appropriate recycling locations. Take your unwanted machines to your local dealer. Here they will be disposed of in an environmentally safe way.

Discarded electric appliances are recyclable and should not be discarded in the domestic waste! Please actively support us in conserving resources and protecting the environment by returning this appliance to the collection centres (if available).

# DE Deutsch

## Bürstenloser Ratschenschlüssel

## VERWENDUNGSZWECK

Das Gerät ist zum Eindrehen und Lösen von Schrauben und Bolzen sowie zum Anziehen und Lösen von Muttern innerhalb des jeweiligen Maßbereichs bestimmt.
Jede andere Verwendung gilt als unsachgemäßer Gebrauch. Der Benutzer/Bediener und nicht der Hersteller haftet für Schäden oder Verletzungen jeglicher Art, die dadurch verursacht werden.

## TECHNISCHE DATEN

| | | | |
|---|---|---|---|
| Modell | CRW-S20LiB (JL9786L-D20) | Isolationsklasse | III |
| Spannung | 20 V DC | Empfohlener Akku | CLB-20V-2.0D / CLB-20V-2.0HC |
| Drehzahl | 0–230 U/min | Schalldruckpegel | $L_{pA}$ : 84 dB(A), $K_{pA}$ =3 dB(A) |
| Schlagfrequenz | 0–4500 Schläge pro Minute | Schallleistungspegel | $L_{wA}$ : 92 dB(A), $K_{wA}$ =3 dB(A) |
| Drehmoment | 120 N.m | Vibrationsemissionswert | $a_h$ =7,4 m/s$^2$ , K=1,5 m/s$^2$ |
| Antriebskopf | 1/2” | Gewicht (ohne Batterie) | 1,3 kg |

## INFORMATIONEN ZU GERÄUSCHENTWICKLUNG UND VIBRATIONEN

Der in diesem Informationsblatt angegebene Vibrationspegel wurde gemäß einer standardisierten Prüfung nach EN62841 gemessen und kann zum Vergleich verschiedener Werkzeuge herangezogen werden. Er kann für eine vorläufige Bewertung der Exposition verwendet werden.
Der angegebene Vibrationsemissionspegel entspricht den Hauptanwendungen des Werkzeugs. Wenn das Werkzeug jedoch für andere Anwendungen, mit anderem Zubehör oder anderen Einsatzwerkzeugen verwendet wird oder schlecht gewartet ist, kann die Vibrationsemission abweichen. Dies kann den Expositionspegel über die gesamte Arbeitszeit erheblich erhöhen.
Bei der Abschätzung des Vibrationsbelastungspegels sollten auch die Zeiten berücksichtigt werden, in denen das Werkzeug ausgeschaltet ist oder läuft, aber nicht tatsächlich arbeitet. Dies kann den Belastungspegel über die gesamte Arbeitszeit erheblich reduzieren. Ermitteln Sie zusätzliche Sicherheitsmaßnahmen, um den Bediener vor den Auswirkungen von Vibrationen zu schützen, z. B.: Wartung des Werkzeugs und des Zubehörs, Hände warm halten, Organisation der Arbeitsabläufe.

## ERKLÄRUNG DER SYMBOLE

| | | | |
|---|---|---|---|
| | Achtung! | | Bitte entfernen Sie den Akku, bevor Sie Einstellungen oder Wartungsarbeiten vornehmen. |
| | Lesen Sie die Bedienungsanleitung. | | Tragen Sie einen Gehörschutz. |
| | Augenschutz tragen | | Atemschutz tragen |
| | Elektrogeräte dürfen nicht mit dem Hausmüll entsorgt werden. | III | Schutzklasse III |

## PRODUKTTEILE (Abb. 1)

WORKRAFT

| | | | |
|---|---|---|---|
| 1 | F/R-Richtungswechselknopf | 4 | Schalterknopf |
| 2 | 1/2-Zoll-Antriebskopf | 5 | Akku (nicht im Lieferumfang enthalten) |
| 3 | LED-Arbeitsleuchte | 6 | Sicherheits-Sperrknopf |

## SICHERHEIT

**Allgemeine Sicherheitshinweise für Elektrowerkzeuge**

**⚠WARNING Lesen Sie alle Sicherheitshinweise und Anweisungen.**

Die Nichtbeachtung der Warnhinweise und Anweisungen kann zu Stromschlägen, Bränden und/oder schweren Verletzungen führen. **Bewahren Sie alle Warnhinweise und Anweisungen zum späteren Nachschlagen auf.** Der Begriff „Elektrowerkzeug" in den Warnhinweisen bezieht sich auf Ihr netzbetriebenes (kabelgebundenes) Elektrowerkzeug oder Ihr akkubetriebenes (kabelloses) Elektrowerkzeug.

**Sicherheit am Arbeitsplatz**

● **Halten Sie den Arbeitsbereich sauber und gut beleuchtet.** Unaufgeräumte oder dunkle Bereiche laden zu Unfällen ein.

● **Verwenden Sie Elektrowerkzeuge nicht in explosionsgefährdeten Bereichen, z. B. in Gegenwart von brennbaren Flüssigkeiten, Gasen oder Staub**. Elektrowerkzeuge erzeugen Funken, die Staub oder Dämpfe entzünden können.

● **Halten Sie Kinder und Umstehende während des Betriebs eines Elektrowerkzeugs fern.** Ablenkungen können dazu führen, dass Sie die Kontrolle verlieren.

**Elektrische Sicherheit**

● **Die Stecker von Elektrowerkzeugen müssen zur Steckdose passen. Verändern Sie den Stecker niemals. Verwenden Sie keine Adapterstecker mit geerdeten Elektrowerkzeugen**. Unveränderte Stecker und passende Steckdosen verringern das Risiko eines Stromschlags.

● **Vermeiden Sie Körperkontakt mit geerdeten Oberflächen wie Rohren, Heizkörpern, Herden und Kühlschränken**. Wenn Ihr Körper geerdet ist, besteht ein erhöhtes Risiko für einen Stromschlag.

● **Setzen Sie Elektrowerkzeuge weder Regen noch Nässe aus.** Das Eindringen von Wasser in ein Elektrowerkzeug erhöht die Gefahr eines Stromschlags.

● **Behandeln Sie das Kabel nicht unsachgemäß. Verwenden Sie das Kabel niemals zum Tragen, Ziehen oder Herausziehen des Elektrowerkzeugs. Halten Sie das Kabel von Hitze, Öl, scharfen Kanten und beweglichen Teilen fern.** Beschädigte oder verwickelte Kabel erhöhen die Gefahr eines Stromschlags.

● **Verwenden Sie bei der Verwendung eines Elektrowerkzeugs im Freien ein für den Außenbereich geeignetes Verlängerungskabel.** Die Verwendung eines für den Außenbereich geeigneten Kabels verringert die Gefahr eines Stromschlags.

● **Wenn der Betrieb eines Elektrowerkzeugs an einem feuchten Ort unvermeidbar ist, verwenden Sie eine durch einen Fehlerstromschutzschalter (RCD) geschützte Stromversorgung.** Die Verwendung eines RCD verringert die Gefahr eines Stromschlags.

**Persönliche Sicherheit**

● **Seien Sie wachsam, achten Sie auf Ihre Arbeit und handeln Sie mit gesundem Menschenverstand, wenn Sie ein Elektrowerkzeug bedienen.** Verwenden Sie kein Elektrowerkzeug, wenn Sie müde sind oder unter dem Einfluss von Drogen, Alkohol oder Medikamenten stehen. Ein Moment der Unachtsamkeit beim Bedienen von Elektrowerkzeugen kann zu schweren Verletzungen führen.

● **Tragen Sie persönliche Schutzausrüstung. Tragen Sie immer eine Schutzbrille.** Schutzausrüstung wie Staubmaske, rutschfeste Sicherheitsschuhe, Schutzhelm oder Gehörschutz, die für die jeweiligen Bedingungen verwendet wird, verringert das Verletzungsrisiko.

● **Verhindern Sie ein unbeabsichtigtes Starten.** Vergewissern Sie sich, dass der Schalter in der Aus-Position steht, bevor Sie das Werkzeug an die Stromquelle und/oder den Akku anschließen, es aufnehmen oder tragen. Das Tragen von Elektrowerkzeugen mit dem Finger auf dem Schalter oder das Einschalten von Elektrowerkzeugen mit eingeschaltetem Schalter kann zu Unfällen führen.

● **Entfernen Sie alle Einstellschlüssel oder Schraubenschlüssel, bevor Sie das Elektrowerkzeug einschalten.** Ein Schraubenschlüssel oder Schlüssel, der an einem rotierenden Teil des Elektrowerkzeugs verbleibt, kann zu Verletzungen führen.

● **Überstrecken Sie sich nicht.** Achten Sie stets auf einen sicheren Stand und ein gutes Gleichgewicht. So können Sie das Elektrowerkzeug in unerwarteten Situationen besser kontrollieren.

● **Tragen Sie geeignete Kleidung.** Tragen Sie keine lockere Kleidung oder Schmuck. Halten Sie Ihre Haare, Kleidung und Handschuhe von beweglichen Teilen fern. Lockere Kleidung, Schmuck oder lange Haare können sich in beweglichen Teilen verfangen.

● **Wenn Vorrichtungen zum Anschluss von Staubabsaug- und -auffangvorrichtungen vorhanden sind, stellen Sie sicher, dass diese angeschlossen und ordnungsgemäß verwendet werden.** Die Verwendung einer Staubabsaugung kann staubbedingte Gefahren verringern.

**Verwendung und Pflege von Elektrowerkzeugen**

● **Überlasten Sie das Elektrowerkzeug nicht.** Verwenden Sie das richtige Elektrowerkzeug für Ihre Anwendung. Das richtige Elektrowerkzeug erledigt die Arbeit besser und sicherer mit der Geschwindigkeit, für die es ausgelegt ist.

● **Verwenden Sie das Elektrowerkzeug nicht, wenn es sich mit dem Schalter nicht ein- und ausschalten lässt**. Ein Elektrowerkzeug, das sich nicht mit dem Schalter steuern lässt, ist gefährlich und muss repariert werden.

● **Ziehen Sie den Stecker aus der Steckdose und/oder entfernen Sie den Akku aus dem Elektrowerkzeug, bevor Sie Einstellungen vornehmen, Zubehörteile austauschen oder Elektrowerkzeuge lagern.** Solche vorbeugenden Sicherheitsmaßnahmen verringern das Risiko eines versehentlichen Startens des Elektrowerkzeugs.

● **Bewahren Sie nicht benutzte Elektrowerkzeuge außerhalb der Reichweite von Kindern auf und lassen Sie Personen, die mit dem Elektrowerkzeug oder diesen Anweisungen nicht vertraut sind, das Elektrowerkzeug nicht bedienen**. Elektrowerkzeuge sind in den Händen von ungeschulten Benutzern gefährlich.

● **Warten Sie Elektrowerkzeuge. Überprüfen Sie bewegliche Teile auf Fehlausrichtung oder Blockierung, Teile auf Bruch und alle anderen Zustände, die den Betrieb des Elektrowerkzeugs beeinträchtigen könnten. Lassen Sie beschädigte Elektrowerkzeuge vor dem Gebrauch reparieren.** Viele Unfälle werden durch schlecht gewartete Elektrowerkzeuge verursacht.

● **Halten Sie Schneidwerkzeuge scharf und sauber.** Ordnungsgemäß gewartete Schneidwerkzeuge mit scharfen Schneidkanten klemmen weniger leicht und sind leichter zu kontrollieren.

● **Verwenden Sie das Elektrowerkzeug, Zubehör und Werkzeugbits usw. gemäß diesen Anweisungen und**

WERKBRIEF

**unter Berücksichtigung der Arbeitsbedingungen und der auszuführenden Arbeiten.** Die Verwendung des Elektrowerkzeugs für andere als die vorgesehenen Arbeiten kann zu gefährlichen Situationen führen.

**Wartung**

● **Lassen Sie Ihr Elektrowerkzeug von einer qualifizierten Fachkraft unter Verwendung identischer Ersatzteile warten.** Dadurch wird die Sicherheit des Elektrowerkzeugs gewährleistet.

**Verwendung und Handhabung des kabellosen Elektrowerkzeugs**

a) Laden Sie einen Akku nur mit dem vom Hersteller empfohlenen Ladegerät auf. Ladegeräte sind oft für einen bestimmten Akkutyp ausgelegt. Bei Verwendung anderer Akkutypen besteht Brandgefahr.
b) Verwenden Sie mit einem Elektrowerkzeug nur die mitgelieferten Akkus. Die Verwendung anderer Akkus kann zu Verletzungsgefahr oder Brandgefahr führen.
c) Bewahren Sie Akkus, wenn sie nicht verwendet werden, fern von Büroklammern, Münzen, Schlüsseln, Nägeln, Schrauben oder anderen kleinen Metallgegenständen auf, die eine Überbrückung der Kontakte verursachen könnten. Ein Kurzschluss der Kontakte eines Akkus kann zu Hitzeschäden oder Bränden führen.
d) Bei unsachgemäßer Verwendung können Flüssigkeiten aus wiederaufladbaren Akkus austreten. Vermeiden Sie in diesem Fall den Kontakt mit der Flüssigkeit. Bei Kontakt spülen Sie die betroffene Stelle mit Wasser ab. Suchen Sie einen Arzt auf, wenn Flüssigkeit in Ihre Augen gelangt ist. Austretende Batterieflüssigkeit kann Hautreizungen oder Verbrennungen verursachen.

**Empfehlungen für den optimalen Umgang mit dem Akku**

● **Vergewissern Sie sich, dass der Schalter ausgeschaltet ist, bevor Sie den Akku einlegen.** Das Einlegen des Akkus in Maschinen, deren Schalter eingeschaltet ist, kann zu Unfällen führen.
● **Verwenden Sie nur WORCRAFT-Akkus, die speziell für das Gerät vorgesehen sind.** Die Verwendung anderer Akkus kann zu Verletzungen und Bränden führen.
● **Öffnen Sie den Akku nicht.** Es besteht Kurzschlussgefahr. **Schützen Sie den Akku vor Hitze, z. B. vor anhaltender starker Sonneneinstrahlung, Feuer, Wasser und Feuchtigkeit.** Es besteht Explosionsgefahr.
● **Bei Beschädigung und unsachgemäßer Verwendung des Akkus können Dämpfe austreten. Lüften Sie den Raum und suchen Sie bei Beschwerden einen Arzt auf.** Die Dämpfe können die Atemwege reizen.
● **Verwenden Sie den Akku nur in Verbindung mit Ihrem Produkt.** Nur diese Maßnahme schützt den Akku vor gefährlicher Überlastung.
● **Der Akku kann durch spitze Gegenstände wie Nägel oder Schraubendreher oder durch äußere Krafteinwirkung beschädigt werden.** Es kann zu einem internen Kurzschluss kommen und der Akku kann brennen, rauchen, explodieren oder überhitzen.
● **Schließen Sie den Akku nicht kurz.** Es besteht Explosionsgefahr.
● Schützen Sie die Batterie vor Feuchtigkeit und Wasser.
● Lagern Sie den Akku nur bei Temperaturen zwischen –20 °C und 50 °C. Lassen Sie den Akku beispielsweise im Sommer nicht im Auto liegen.
● Reinigen Sie die Lüftungsschlitze des Akkus gelegentlich mit einer weichen, sauberen und trockenen Bürste.

**Sicherheitshinweise für Batterieladegeräte**

● Lassen Sie niemals Kinder, Personen mit körperlichen, sensorischen oder geistigen Einschränkungen oder mangelnder Erfahrung und/oder Kenntnissen und/oder Personen, die mit diesen Anweisungen nicht vertraut sind, das Batterieladegerät benutzen. Lokale Vorschriften können das Alter des Bedieners einschränken.
● **Beaufsichtigen Sie Kinder jederzeit.** So stellen Sie sicher, dass Kinder nicht mit dem Batterieladegerät spielen.
● **Halten Sie das Batterieladegerät von Regen und Feuchtigkeit fern.** Das Eindringen von Wasser in das Batterieladegerät erhöht die Gefahr eines Stromschlags.
● **Halten Sie das Ladegerät sauber.** Verunreinigungen können zu einer Stromschlaggefahr führen.
● **Überprüfen Sie das Ladegerät vor jedem Gebrauch. Wenn Sie Schäden feststellen, verwenden Sie das Ladegerät nicht. Öffnen Sie das Ladegerät niemals selbst. Alle Reparaturen müssen vom Servicecenter durchgeführt werden.** Beschädigte Ladegeräte und USB-Kabel erhöhen die Gefahr eines Stromschlags.
● **Betreiben Sie das Ladegerät nicht auf brennbaren Oberflächen (z. B. Papier, Textilien usw.) oder in der Nähe von brennbaren Gegenständen.** Die Erwärmung des Ladegeräts während des Ladevorgangs kann eine Brandgefahr darstellen.
● **Beschädigungen am Gerät können zur Freisetzung von Dämpfen führen. Lüften Sie den Bereich und suchen Sie bei Beschwerden einen Arzt auf.** Die Dämpfe können die Atemwege reizen.

## Sicherheitshinweise für Schlagschrauber

• **Verwenden Sie den/die mitgelieferten Zusatzgriff(e), falls vorhanden.** Der Verlust der Kontrolle kann zu Verletzungen führen.
• **Halten Sie die Maschine fest.** Beim Eindrehen und Lösen von Schrauben kann es kurzzeitig zu einem hohen Reaktionsmoment kommen.
• **Sichern Sie das Werkstück.** Ein mit Spannvorrichtungen oder in einem Schraubstock festgeklemmtes Werkstück ist sicherer als ein mit der Hand festgehaltenes Werkstück.
• **Warten Sie immer, bis die Maschine vollständig zum Stillstand gekommen ist, bevor Sie sie abstellen.** Der Werkzeugeinsatz kann sich verklemmen und zum Verlust der Kontrolle über das Elektrowerkzeug führen.
• **Verwenden Sie die Maschine niemals mit einem beschädigten Kabel. Berühren Sie das beschädigte Kabel nicht und ziehen Sie den Netzstecker, wenn das Kabel während der Arbeit beschädigt wird.** Beschädigte Kabel erhöhen die Gefahr eines Stromschlags.

**Nur in Großbritannien verkaufte Produkte**: Ihr Produkt ist mit einem nach BS 1363/A zugelassenen Netzstecker mit interner Sicherung (ASTA-zugelassen nach BS 1362) ausgestattet.
Wenn der Stecker nicht für Ihre Steckdosen geeignet ist, sollte er abgeschnitten und durch einen autorisierten Kundendiensttechniker durch einen geeigneten Stecker ersetzt werden. Der Ersatzstecker sollte die gleiche Sicherungsleistung wie der Originalstecker haben. Der abgeschnittene Stecker muss entsorgt werden, um eine mögliche Stromschlaggefahr zu vermeiden, und darf niemals in eine andere Steckdose gesteckt werden.
**Nur in Australien und Neuseeland verkaufte Produkte**: Verwenden Sie einen Fehlerstromschutzschalter (RCD) mit einem Nennfehlerstrom von 30 mA oder weniger.

## MONTAGE UND BETRIEB (siehe Abb. 3 und 4)

⚠**WARNUNG! Setzen Sie die Batterie erst ein, wenn das Werkzeug vollständig zusammengebaut ist.**

WORCRAFT

**MONTAGE**

**Montage der Steckdose (Abb. 2)**

Befestigen Sie die entsprechende Stecknuss am Schraubendreher, indem Sie sie auf den Vierkantantrieb aufsetzen.
Bevor Sie mit dem Schraubenschlüssel die Schraube oder Mutter festziehen, sollten Sie diese von Hand mindestens zwei Umdrehungen auf das Gewinde schrauben.
Achten Sie darauf, dass Sie die richtige Größe des Steckschlüssels für das zu festziehende oder zu lösende Teil wählen (siehe untenstehende Tabelle). Eine falsche Wahl der Größe kann zu Beschädigungen des Schlüssels, der Mutter oder der Schraube führen.

**Wählen Sie die richtige Richtung (Abb. 3).**

Wählen Sie die richtige Drehrichtung, indem Sie den Knopf oben am Antriebskopf drehen. Der Pfeil zum Buchstaben F zeigt die Richtung zum Festziehen der Mutter an, der Pfeil zum Buchstaben R die Richtung zum Lösen der Mutter.

**Einbau/Ausbau des Akkus (Abb. 4)**

Um den Akku einzusetzen, schieben Sie ihn einfach in den Schlitz des hinteren Griffs. Nach einem Klicken ist der Akku sicher arretiert.
Um den Akku zu entfernen, drücken Sie zunächst den Verriegelungsknopf nach unten und ziehen Sie ihn dann nach außen.

**Ein-/Ausschalten (Abb. 5)**

Hinweis: Dieser Schraubenschlüssel ist mit einem Sicherheits-Sperrknopf ausgestattet, um ein unbeabsichtigtes Starten zu verhindern.
Vergewissern Sie sich vor dem Einschalten des Werkzeugs, dass sich der Sicherheitsknopf in der verriegelten Position befindet. Ist dies nicht der Fall, drücken Sie den Sperrknopf in die entriegelte Position.
Drücken Sie anschließend den Schalter nach unten, um das Werkzeug einzuschalten.
Der Schalter verfügt über eine variable Drehzahlfunktion. Je größer der Druck auf den Schalter, desto höher sind die Drehzahl und das Drehmoment der Stecknuss.

**Arbeitstipps**

Drücken Sie den Steckschlüssel auf die Mutter oder den Schraubenkopf.
Drücken Sie den Schalter und halten Sie ihn gedrückt.
Beim Anziehen wird nach Erreichen des maximalen Drehmoments dieüberlastkupplung ein und der Antrieb wird unterbrochen. Lassen Sie dann den Schalter los und warten Sie, bis der Motor vollständig zum Stillstand gekommen ist.
Achten Sie beim Lösen darauf, dass das Drehmoment, mit dem die Mutter angezogen wurde, das maximale Drehmoment des Schraubenschlüssels nicht überschreitet. In diesem Fall greift ebenfalls die Überlastkupplung und es ist möglicherweise nicht möglich, die Mutter zu lösen.
Nach dem Lösen sollten Sie den Druck auf den Steuerschalter lösen und warten, bis der Motor vollständig zum Stillstand gekommen ist. Nach Beendigung der Arbeit sollten Sie den Akku aus dem Werkzeug entfernen.

**Aufladen des Akkus (Abb. 6)**

1. Stecken Sie das Ladegerät in die Steckdose; die Betriebsanzeige leuchtet grün.
2. Schieben Sie den Akku in den Steckplatz des Ladegeräts. Nach einem Klicken ist der Akku gesichert. Die Betriebsanzeige erlischt und gleichzeitig leuchtet die Ladeanzeige rot. Der Ladevorgang beginnt.
3. Nach etwa 2 Stunden (4,0-Ah-Akku) erlischt die Ladeanzeige und gleichzeitig leuchtet die Betriebsanzeige wieder grün. Dies bedeutet, dass der Ladevorgang vollständig abgeschlossen ist.
4. Ziehen Sie den Stecker des Ladegeräts aus der Steckdose und nehmen Sie den Akku aus dem Ladegerät.

**Tipps zum Laden (Abb. 7)**

Nach dem Gebrauch ist der Akku möglicherweise etwas warm. In diesem Fall kann der Akku nicht aufgeladen werden. Er muss sich erst abkühlen.

**Batterieladeanzeige (Abb. 8)**

Der Akku verfügt über eine Funktion zur Anzeige des Ladezustands. Um diese Funktion anzuzeigen, drücken Sie einfach die Taste am Gehäuse.
Wenn keine Anzeige leuchtet, beträgt die Kapazität weniger als 10 %.
1 leuchtende LED bedeutet, dass die Kapazität zwischen 10 % und 25 % liegt.
2 leuchten auf, bedeutet, dass die Kapazität zwischen 25 % und 50 % liegt.
3 leuchten auf, bedeutet, dass die Kapazität zwischen 50 % und 75 % liegt.
4 leuchten auf, bedeutet, dass die Lautstärke zwischen 75 % und 100 % liegt

**Referenzwerte für maximale Schrauben-/Bolzenanzugsmomente**

Berechnet aus dem Zugquerschnitt; Ausnutzung der Streckgrenze 90 % (bei Reibungskoeffizient μtotal = 0,12). Als Kontrollmaßnahme immer das Anzugsdrehmoment mit einem Drehmomentschlüssel überprüfen

| Eigenschaftsklassen | Standardschrauben/-bolzen | | | | | | | | Hochfeste Bolzen | | |
|---|---|---|---|---|---|---|---|---|---|---|---|
| gemäß DIN 267 | 3.6 | 4.6 | 5,6 | 4.8 | 6,6 | 5,8 | 6,8 | 6,9 | 8,8 | 10,9 | 12,9 |
| M6 | 2,71 | 3,61 | 4,52 | 4,8 | 5,42 | 6,02 | 7,22 | 8,13 | 9,7 | 13,6 | 16,2 |
| M8 | 6,57 | 8,7 | 11 | 11,6 | 13,1 | 14,6 | 17,5 | 19,7 | 23 | 33 | 39 |
| M10 | 13 | 17,5 | 22 | 23 | 26 | 29 | 35 | 39 | 47 | 65 | 78 |
| M12 | 22,6 | 30 | 37,6 | 40 | 45 | 50 | 60 | 67 | 80 | 113 | 135 |
| M14 | 36 | 48 | 60 | 65 | 72 | 79 | 95 | 107 | 130 | 180 | 215 |
| M16 | 55 | 73 | 92 | 98 | 110 | 122 | 147 | 165 | 196 | 275 | 330 |
| M18 | 75 | 101 | 126 | 135 | 151 | 168 | 202 | 227 | 270 | 380 | 450 |
| M20 | 107 | 143 | 178 | 190 | 214 | 238 | 286 | 320 | 385 | 540 | 635 |

## WARTUNG

Entfernen Sie unbedingt die Batterie aus dem Gerät, bevor Sie Einstellungen vornehmen oder Wartungsarbeiten durchführen.
Reinigen Sie das Gehäuse regelmäßig mit einem weichen Tuch, vorzugsweise nach jedem Gebrauch. Halten Sie die Lüftungsschlitze frei von Staub und Schmutz. Wenn sich der Schmutz nicht entfernen lässt, verwenden Sie ein mit Seifenwasser angefeuchtetes weiches Tuch. Verwenden Sie niemals Lösungsmittel wie Benzin, Alkohol, Ammoniakwasser usw. Diese Lösungsmittel können die Kunststoffteile beschädigen.
Die Maschine benötigt keine zusätzliche Schmierung.

WORCRAFT

## UMWELTSCHUTZ



Um Transportschäden zu vermeiden, wird die Maschine in einer stabilen Verpackung geliefert. Die meisten Verpackungsmaterialien können recycelt werden. Bringen Sie diese Materialien zu den entsprechenden Recyclingstellen. Bringen Sie Ihre ausgedienten Maschinen zu Ihrem Händler vor Ort. Dort werden sie umweltgerecht entsorgt.

Elektroaltgeräte sind recycelbar und dürfen nicht im Hausmüll entsorgt werden! Bitte unterstützen Sie uns aktiv bei der Ressourcenschonung und beim Umweltschutz, indem Sie dieses Gerät bei den Sammelstellen (sofern vorhanden) abgeben.

# PL Polski

# Akumulatorowy Klucz zapadkowy bezszczotkowy

## PRZEZNACZENIE

Urządzenie jest przeznaczone do wkręcania i odkręcania śrub oraz do dokręcania i odkręcania nakrętek w odpowiednim zakresie wymiarowym.
Każde inne zastosowanie uznaje się za niewłaściwe. Użytkownik/operator, a nie producent, ponosi odpowiedzialność za wszelkie szkody lub obrażenia spowodowane w wyniku takiego zastosowania.

## DANE TECHNICZNE

| | | | | |
|---|---|---|---|---|
| Model | CRW-S20LiB (JL9786L-D20) | | Klasa izolacji | III |
| Napięcie | 20 V DC | | Zalecany zestaw akumulatorów | CLB-20V-2.0D / CLB-20V-2.0HC |
| Prędkość | 0–230 obr./min | | Poziom ciśnienia akustycznego | $L_{pA}$: 84 dB(A), $K_{pA}$ =3 dB(A) |
| Częstotliwość uderzeń | 0–4500 uderzeń na minutę | | Poziom mocy akustycznej | $L_{wA}$: 92 dB(A), $K_{wA}$ =3 dB(A) |
| Moment obrotowy | 120 N.m | | Wartość emisji drgań | $a_h$ =7,4 m/s$^2$ , K=1,5 m/s$^2$ |
| Mocowanie | Kwadrat 1/2” | | Waga (bez akumulatora) | 1,3 kg |

## INFORMACJE DOTYCZĄCE HAŁASU/WIBRACJI

Poziom wibracji podany w niniejszej karcie informacyjnej został zmierzony zgodnie z normą EN62841 i może służyć do porównywania poszczególnych narzędzi. Może być wykorzystywany do wstępnej oceny narażenia.
Deklarowany poziom emisji wibracji odnosi się do głównych zastosowań narzędzia. Jednakże, jeśli narzędzie jest używane do innych zastosowań, z innymi akcesoriami lub narzędziami wkręcającymi lub jest źle konserwowane, poziom emisji wibracji może się różnić. Może to znacznie zwiększyć poziom narażenia w całym okresie pracy.
Oszacowanie poziomu narażenia na wibracje powinno również uwzględniać czas, w którym narzędzie jest wyłączone lub działa, ale nie wykonuje faktycznie pracy. Może to znacznie zmniejszyć poziom narażenia w całym okresie pracy. Należy określić dodatkowe środki bezpieczeństwa w celu ochrony operatora przed skutkami wibracji, takie jak: konserwacja narzędzia i akcesoriów, utrzymywanie rąk w cieple, organizacja schematów pracy.

## OBJAŚNIENIE SYMBOLI

| | | | |
|---|---|---|---|
|  | Uwaga! |  | Przed przystąpieniem do jakichkolwiek regulacji lub konserwacji należy wyjąć akumulator. |
|  | Przeczytaj instrukcję obsługi. |  | Należy nosić ochronniki słuchu. |
|  | Należy nosić ochronę oczu. |  | Należy nosić ochronę dróg oddechowych. |
|  | Urządzeń elektrycznych nie wolno wyrzucać wraz z odpadami komunalnymi. |  | Klasa ochrony III |

## ELEMENTY PRODUKTU (rys. 1)

| | | | |
|---|---|---|---|
| 1 | Pokrętło zmiany kierunku obrotów F/R | 4 | Przycisk przełącznika |
| 2 | Mocowanie 1/2” | 5 | Akumulator (nie wchodzi w skład zestawu) |
| 3 | Oświetlenie robocze LED | 6 | Przycisk blokady bezpieczeństwa |

WORKART

## BEZPIECZEŃSTWO

**Ogólne ostrzeżenia dotyczące bezpieczeństwa elektronarzędzi**

**⚠WARNING Przeczytaj wszystkie ostrzeżenia dotyczące bezpieczeństwa i wszystkie instrukcje.**
Nieprzestrzeganie ostrzeżeń i instrukcji może spowodować porażenie prądem elektrycznym, pożar i/lub poważne obrażenia.
**Zachowaj wszystkie ostrzeżenia i instrukcje do wykorzystania w przyszłości.** Termin „elektronarzędzie" w ostrzeżeniach odnosi się do elektronarzędzia zasilanego z sieci (przewodowego) lub zasilanego akumulatorowo (bezprzewodowego).

**Bezpieczeństwo w miejscu pracy**
● **Miejsce pracy powinno być czyste i dobrze oświetlone.** Bałagan lub ciemne miejsca sprzyjają wypadkom.
● **Nie używaj elektronarzędzi w atmosferze wybuchowej, np. w obecności łatwopalnych cieczy, gazów lub pyłu**.
Elektronarzędzia wytwarzają iskry, które mogą spowodować zapłon pyłu lub oparów.
● **Podczas pracy z elektronarzędziem należy trzymać dzieci i osoby postronne z dala od miejsca pracy.** Rozproszenie uwagi może spowodować utratę kontroli nad narzędziem.

**Bezpieczeństwo elektryczne**
● **Wtyczki elektronarzędzi muszą pasować do gniazdek. Nigdy nie modyfikuj wtyczki w żaden sposób. Nie używaj żadnych przejściówek z uziemionymi (zabezpieczonymi) elektronarzędziami**. Niezmodyfikowane wtyczki i pasujące gniazdka zmniejszają ryzyko porażenia prądem.
● **Należy unikać kontaktu ciała z uziemionymi powierzchniami, takimi jak rury, grzejniki, kuchenki i lodówki**. Jeśli ciało jest uziemione, istnieje zwiększone ryzyko porażenia prądem elektrycznym.
● **Nie wystawiaj elektronarzędzi na działanie deszczu lub wilgoci.** Woda dostająca się do elektronarzędzia zwiększa ryzyko porażenia prądem elektrycznym.
● **Nie należy nadużywać przewodu. Nigdy nie należy używać przewodu do przenoszenia, ciągnięcia lub odłączania elektronarzędzia. Przewód należy trzymać z dala od źródeł ciepła, oleju, ostrych krawędzi i ruchomych części.** Uszkodzone lub splątane przewody zwiększają ryzyko porażenia prądem elektrycznym.
● **Podczas pracy z elektronarzędziem na zewnątrz należy używać przedłużacza odpowiedniego do użytku na zewnątrz.** Używanie przewodu odpowiedniego do użytku na zewnątrz zmniejsza ryzyko porażenia prądem elektrycznym.
● **Jeśli nie można uniknąć używania elektronarzędzia w wilgotnym miejscu, należy używać zasilania chronionego wyłącznikiem różnicowoprądowym (RCD).**
Używanie wyłącznika RCD zmniejsza ryzyko porażenia prądem elektrycznym.

**Bezpieczeństwo osobiste**
● **Zachowaj czujność, obserwuj swoje działania i kieruj się zdrowym rozsądkiem podczas obsługi elektronarzędzia.** Nie używaj elektronarzędzia, gdy jesteś zmęczony lub pod wpływem narkotyków, alkoholu lub leków. Chwila nieuwagi podczas obsługi elektronarzędzi może spowodować poważne obrażenia ciała.
● **Należy używać środków ochrony osobistej. Zawsze należy nosić okulary ochronne.** Środki ochrony, takie jak maska przeciwpyłowa, antypoślizgowe obuwie ochronne, kask lub ochronniki słuchu, stosowane w odpowiednich warunkach, zmniejszają ryzyko obrażeń ciała.
● **Zapobiegaj przypadkowemu uruchomieniu.** Przed podłączeniem do źródła zasilania i/lub akumulatora, podnoszeniem lub przenoszeniem narzędzia upewnij się, że przełącznik znajduje się w pozycji wyłączonej. Przenoszenie elektronarzędzi z palcem na przełączniku lub włączanie elektronarzędzi z włączonym przełącznikiem może spowodować wypadek.
● **Przed włączeniem narzędzia elektrycznego należy wyjąć wszelkie klucze regulacyjne lub klucze.** Klucz lub klucz pozostawiony przymocowany do obracającej się części narzędzia elektrycznego może spowodować obrażenia ciała.
● **Nie sięgać zbyt daleko.** Zawsze utrzymywać odpowiednią pozycję i równowagę. Umożliwia to lepszą kontrolę nad narzędziem elektrycznym w nieoczekiwanych sytuacjach.
● **Należy nosić odpowiednią odzież.** Nie należy nosić luźnej odzieży ani biżuterii. Należy trzymać włosy, odzież i rękawice z dala od ruchomych części. Luźna odzież, biżuteria lub długie włosy mogą zostać wciągnięte przez ruchome części.
● **Jeśli urządzenie jest wyposażone w przyłącza do podłączenia urządzeń do odsysania i zbierania pyłu, należy upewnić się, że są one podłączone i prawidłowo używane.** Stosowanie urządzeń do zbierania pyłu może zmniejszyć zagrożenia związane z pyłem.

**Korzystanie z elektronarzędzi i ich konserwacja**
● **Nie należy używać narzędzia elektrycznego z nadmierną siłą.** Należy używać narzędzia elektrycznego odpowiedniego do danego zastosowania. Odpowiednie narzędzie elektryczne wykona pracę lepiej i bezpieczniej, zgodnie z parametrami, do których zostało zaprojektowane.
● **Nie używaj elektronarzędzia, jeśli przełącznik nie włącza go i nie wyłącza**. Każde elektronarzędzie, którego nie można kontrolować za pomocą przełącznika, jest niebezpieczne i musi zostać naprawione.
● **Przed przystąpieniem do jakichkolwiek regulacji, wymiany akcesoriów lub przechowywania elektronarzędzia należy odłączyć wtyczkę od źródła zasilania i/lub akumulator od elektronarzędzia.** Takie środki bezpieczeństwa zmniejszają ryzyko przypadkowego uruchomienia elektronarzędzia.
● **Nieużywane elektronarzędzia należy przechowywać w miejscu niedostępnym dla dzieci i nie pozwalać na obsługę elektronarzędzia osobom, które nie są zaznajomione z elektronarzędziem lub niniejszymi instrukcjami**. Elektronarzędzia są niebezpieczne w rękach niewykwalifikowanych użytkowników.
● **Konserwuj narzędzia elektryczne. Sprawdzaj, czy nie ma niewspółosiowości lub zacinania się ruchomych części, pęknięć części i innych warunków, które mogą mieć wpływ na działanie narzędzia elektrycznego. Jeśli narzędzie jest uszkodzone, przed użyciem należy je naprawić.** Wiele wypadków jest spowodowanych złym stanem technicznym narzędzi elektrycznych.
● **Utrzymuj narzędzia tnące w stanie ostrym i czystym.** Prawidłowo konserwowane narzędzia tnące z ostrymi krawędziami tnącymi rzadziej się zaciskają i są łatwiejsze do kontrolowania.
● **Używaj elektronarzędzia, akcesoriów, końcówek narzędzi itp. zgodnie z niniejszą instrukcją, biorąc pod uwagę warunki pracy i wykonywane zadania.** Używanie elektronarzędzia do zadań innych niż te, do których jest przeznaczone, może spowodować niebezpieczną sytuację.

**Serwis**
● **Narzędzie elektryczne powinno być serwisowane przez wykwalifikowanego serwisanta, używającego wyłącznie identycznych części zamiennych.** Zapewni to utrzymanie bezpieczeństwa narzędzia elektrycznego

**Użytkowanie i obsługa akumulatorowego elektronarzędzia**
a) Akumulator należy ładować wyłącznie za pomocą ładowarki zalecanej przez producenta. Ładowarki są często przeznaczone do konkretnego typu akumulatorów. W przypadku użycia innych typów akumulatorów istnieje niebezpieczeństwo pożaru.
b) Z elektronarzędziem należy używać wyłącznie dostarczonych akumulatorów. Użycie innych akumulatorów może spowodować obrażenia ciała lub pożar.
c) Gdy akumulatory nie są używane, należy je przechowywać z dala od spinaczy biurowych, monet, kluczy, gwoździ, śrub i innych małych metalowych przedmiotów, które mogą spowodować zwarcie styków. Zwarcie styków akumulatora może spowodować uszkodzenie termiczne lub pożar.
d) W przypadku nieprawidłowego użytkowania akumulatorów może dojść do wycieku płynów. W takim przypadku należy unikać kontaktu z płynem. W razie kontaktu należy przepłukać dotknięte miejsce wodą. Jeśli płyn dostanie się do oczu, należy zwrócić się o pomoc medyczną. Wyciekający płyn z akumulatora może powodować podrażnienia skóry lub oparzenia.

**Zalecenia dotyczące optymalnego obchodzenia się z akumulatorem**
● **Przed włożeniem akumulatora upewnij się, że przełącznik jest w pozycji wyłączonej.** Włożenie akumulatora do maszyn, których przełącznik jest włączony, może spowodować wypadek.
● **Należy używać wyłącznie akumulatorów WORCRAFT przeznaczonych specjalnie do danego urządzenia.** Użycie innych akumulatorów może stwarzać ryzyko obrażeń i pożaru.
● **Nie otwieraj akumulatora.** Niebezpieczeństwo zwarcia. **Chroń akumulator przed wysoką temperaturą, np. przed ciągłym intensywnym nasłonecznieniem, ogniem, wodą i wilgocią.** Niebezpieczeństwo wybuchu.
● **W przypadku uszkodzenia lub niewłaściwego użytkowania akumulatora mogą wydzielać się opary. Wietrzyć pomieszczenie i w razie dolegliwości zwrócić się o pomoc medyczną.** Opary mogą podrażniać drogi oddechowe.
● **Akumulator należy używać wyłącznie w połączeniu z produktem.** Tylko takie postępowanie chroni akumulator przed niebezpiecznym przeciążeniem.
● **Akumulator może ulec uszkodzeniu przez ostro zakończone przedmioty, takie jak gwoździe lub śrubokręty, lub przez użycie siły z zewnątrz.** Może dojść do wewnętrznego zwarcia, a akumulator może się zapalić, dymić, eksplodować lub przegrzać.
● **Nie należy powodować zwarcia akumulatora.** Istnieje niebezpieczeństwo wybuchu.
● Chroń akumulator przed wilgocią i wodą.
● Przechowuj baterię wyłącznie w temperaturze od –20 °C do 50 °C. Nie pozostawiaj baterii w samochodzie latem.
●Od czasu do czasu należy czyścić otwory wentylacyjne akumulatora za pomocą sprężonego powietrza lub miękkiej, czystej i suchej szczotki.

**Ostrzeżenia dotyczące bezpieczeństwa dotyczące ładowarek akumulatorów**
● Nigdy nie pozwalaj dzieciom, osobom z ograniczeniami fizycznymi, sensorycznymi lub umysłowymi lub osobom bez doświadczenia i/lub wiedzy i/lub osobom nieznającym niniejszych instrukcji na korzystanie z ładowarki akumulatorów. Lokalne przepisy mogą ograniczać wiek operatora.
● Należy **przez cały czas nadzorować dzieci.** Zapewni to, że dzieci nie będą bawić się ładowarką akumulatorów.
● **Ładowarkę należy chronić przed deszczem i wilgocią.** Wniknięcie wody do ładowarki zwiększa ryzyko porażenia prądem elektrycznym.
● **Utrzymuj ładowarkę w czystości.** Zanieczyszczenie może prowadzić do porażenia prądem elektrycznym.
● **Przed każdym użyciem sprawdź ładowarkę. Jeśli zauważysz jakieś uszkodzenia, nie używaj jej. Nigdy nie otwieraj ładowarki samodzielnie. Wszystkie naprawy muszą być wykonywane przez centrum serwisowe.** Uszkodzone ładowarki i kable USB zwiększają ryzyko porażenia prądem.
● **Nie używaj ładowarki na łatwopalnych powierzchniach (np. papier, tkaniny itp.) ani w łatwopalnym otoczeniu.** Nagrzewanie się ładowarki podczas ładowania może stwarzać zagrożenie pożarowe.
● **Uszkodzenie urządzenia może spowodować wydzielanie oparów. W przypadku złego samopoczucia należy przewietrzyć pomieszczenie i zgłosić się do lekarza.** Opary mogą podrażniać układ oddechowy.

## Ostrzeżenia dotyczące bezpieczeństwa dotyczące kluczy udarowych
• **Należy używać uchwytu pomocniczego (uchwytów pomocniczych), jeśli jest on dostarczony wraz z narzędziem.** Utrata kontroli może spowodować obrażenia ciała.
• **Trzymaj urządzenie mocno.** Podczas wkręcania i odkręcania śrub może wystąpić krótkotrwały wysoki moment reakcyjny.
• **Zabezpiecz obrabiany przedmiot.** Obrabiany przedmiot zamocowany za pomocą urządzeń mocujących lub w imadle jest utrzymywany pewniej niż ręcznie.
• **Przed odłożeniem urządzenia należy zawsze poczekać, aż całkowicie się zatrzyma.** Wkładka narzędzia może się zablokować i spowodować utratę kontroli nad elektronarzędziem.
• **Nigdy nie używaj urządzenia z uszkodzonym kablem. Nie dotykaj uszkodzonego kabla i nie wyciągaj wtyczki z gniazdka, gdy kabel ulegnie uszkodzeniu podczas pracy.** Uszkodzone kable zwiększają ryzyko porażenia prądem elektrycznym.
**Produkty sprzedawane wyłącznie w Wielkiej Brytanii**: Produkt jest wyposażony w wtyczkę elektryczną z wewnętrznym bezpiecznikiem, zatwierdzoną zgodnie z normą BS 1363/A (zatwierdzoną przez ASTA zgodnie z normą BS 1362).
Jeśli wtyczka nie pasuje do gniazdek, należy ją odciąć i zastąpić odpowiednią wtyczką zamontowaną przez autoryzowanego przedstawiciela obsługi klienta. Wtyczka zamienna powinna mieć taki sam bezpiecznik jak wtyczka oryginalna. Odciętą wtyczkę należy wyrzucić, aby uniknąć ryzyka porażenia prądem, i nigdy nie należy jej podłączać do gniazdka w innym miejscu.
**Produkty sprzedawane wyłącznie w Australii i Nowej Zelandii**: Należy stosować wyłącznik różnicowoprądowy (RCD) o znamionowym prądzie różnicowym 30 mA lub mniejszym.

## MONTAŻ TOWANIE I OBSŁUGA (patrz rys. 3 i 4)

**⚠OSTRZEŻENIE! Nie wkładaj baterii przed całkowitym zmontowaniem narzędzia.**

**MONTAŻ**
**Montaż nasadki (rys. 2)**
Aby założyć nasadkę, należy wcisnąć ją na kwadratowe mocowanie, aż zaskoczy na swoim miejscu.

Przed rozpoczęciem dokręcania śruby lub nakrętki kluczem należy ręcznie dokręcić śrubę lub nakrętkę na gwint (co najmniej dwa obroty).
Upewnij się, że prawidłowo dobrałeś rozmiar klucza nasadowego do elementu (patrz poniższy formularz), który jest dokręcany lub odkręcany. Niewłaściwy dobór rozmiaru może spowodować uszkodzenie klucza, nakrętki lub śruby.

WORCRAFT

**Wybierz właściwy kierunek (rys. 3)**
Wybierz prawidłowy kierunek obrotu, obracając pokrętło na górze mocowania nasadki. Strzałka skierowana w stronę litery F oznacza kierunek obrotów w prawo, a strzałka skierowana w stronę litery R oznacza kierunek obrotów w lewo.

**Montaż/demontaż zestawu akumulatorów (rys. 4)**
Aby zamontować akumulator, wystarczy wsunąć go w gniazdo tylnego uchwytu. Po usłyszeniu kliknięcia akumulator jest zamocowany na swoim miejscu.
Aby wyjąć akumulator, należy najpierw nacisnąć przycisk blokujący, a następnie go wysunąć.

**Włączanie/wyłączanie (rys. 5)**
Uwaga: Klucz ten jest wyposażony w przycisk blokady bezpieczeństwa, który zapobiega przypadkowemu uruchomieniu.
Przed włączeniem narzędzia upewnij się, że przycisk bezpieczeństwa znajduje się w pozycji zablokowanej. Jeśli nie, przesuń przycisk blokady do pozycji odblokowanej.
Następnie naciśnij przełącznik, aby włączyć narzędzie.
Przełącznik posiada funkcję regulacji prędkości. Im większa siła nacisku na przełącznik, tym większa prędkość i moment obrotowy gniazda.

**Wskazówki dotyczące pracy**
Wciśnij klucz nasadowy na nakrętkę lub łeb śruby.
Naciśnij przełącznik i przytrzymaj go.
W przypadku dokręcania, po osiągnięciu maksymalnego momentu obrotowego, sprzęgło przeciążeniowe włącza się i napęd wkrętarki zostaje odłączony.
Należy następnie zwolnić przełącznik i poczekać na całkowite zatrzymanie obrotów silnika.
Podczas odkręcania należy upewnić się, że moment dokręcenia nakrętki nie przekracza maksymalnego momentu obrotowego klucza. W takim przypadku również włącza się sprzęgło przeciążeniowe i odkręcenie nakrętki może być niemożliwe.
Po odkręceniu należy zwolnić nacisk na przełącznik sterujący i poczekać na całkowite zatrzymanie obrotów silnika. Po zakończeniu pracy należy wyjąć akumulator z narzędzia.

**<u>Ładowanie akumulatora (rys. 6)</u>**
Podłącz ładowarkę do gniazda; kontrolka zasilania zaświeci się na zielono.
Wsuń akumulator do gniazda ładowarki, po usłyszeniu kliknięcia akumulator zostanie zamocowany. Kontrolka zasilania zgaśnie, a jednocześnie zapali się czerwona kontrolka ładowania. Rozpocznie się proces ładowania.
Po około 2 godzinach (akumulator 4,0 Ah) kontrolka ładowania zgaśnie, a kontrolka zasilania ponownie zaświeci się na zielono. Oznacza to, że proces ładowania został całkowicie zakończony.
Wyciągnij wtyczkę ładowarki, a następnie wyjmij akumulator z ładowarki.

**<u>Wskazówki dotyczące ładowania (rys. 7)</u>**
Po użyciu akumulator może być nieco gorący. W takim przypadku nie można go ładować. Należy odczekać, aż ostygnie.

**<u>Wskaźnik poziomu naładowania akumulatora (rys. 8)</u>**
Akumulator posiada funkcję wskazywania stanu naładowania. Aby wyświetlić tę funkcję, wystarczy nacisnąć przycisk na obudowie.
0 zapalonych diod oznacza, że poziom naładowania wynosi poniżej 10%;
1 zapalona dioda oznacza, że poziom naładowania wynosi od 10% do 25%;
2 zapalone diody oznaczają, że poziom naładowania wynosi od 25% do 50%
3 zapalone diody oznaczają, że poziom naładowania wynosi od 50% do 75%
4 zapalone diody oznaczają, że poziom naładowania wynosi od 75% do 100%

**Wartości referencyjne maksymalnych momentów dokręcania śrub/wkrętów**
Obliczone na podstawie przekroju poprzecznego poddawanego naprężeniom; wykorzystanie granicy plastyczności 90% (przy współczynniku tarcia μtotal = 0,12). Jako środek kontrolny należy zawsze sprawdzać moment dokręcania za pomocą klucza dynamometrycznego.

| Klasy właściwości | Śruby/wkręty standardowe | | | | | | | | Śruby o wysokiej wytrzymałości | | |
|---|---|---|---|---|---|---|---|---|---|---|---|
| zgodnie z normą DIN 267 | 3,6 | 4,6 | 5,6 | 4,8 | 6,6 | 5,8 | 6,8 | 6,9 | 8,8 | 10,9 | 12,9 |
| M6 | 2,71 | 3,61 | 4,52 | 4,8 | 5,42 | 6,02 | 7,22 | 8,13 | 9,7 | 13,6 | 16,2 |
| M8 | 6,57 | 8,7 | 11 | 11,6 | 13,1 | 14,6 | 17,5 | 19,7 | 23 | 33 | 39 |
| M10 | 13 | 17,5 | 22 | 23 | 26 | 29 | 35 | 39 | 47 | 65 | 78 |
| M12 | 22,6 | 30 | 37,6 | 40 | 45 | 50 | 60 | 67 | 80 | 113 | 135 |
| M14 | 36 | 48 | 60 | 65 | 72 | 79 | 95 | 107 | 130 | 180 | 215 |
| M16 | 55 | 73 | 92 | 98 | 110 | 122 | 147 | 165 | 196 | 275 | 330 |
| M18 | 75 | 101 | 126 | 135 | 151 | 168 | 202 | 227 | 270 | 380 | 450 |
| M20 | 107 | 143 | 178 | 190 | 214 | 238 | 286 | 320 | 385 | 540 | 635 |

## KONSERWACJA

Przed przystąpieniem do jakichkolwiek regulacji lub konserwacji należy wyjąć akumulator z narzędzia. Regularnie czyścić obudowę urządzenia miękką ściereczką, najlepiej po każdym użyciu. Utrzymywać otwory wentylacyjne w stanie wolnym od kurzu i brudu. Jeśli brud nie schodzi, użyć miękkiej ściereczki zwilżonej wodą z mydłem. Nigdy nie używać rozpuszczalników, takich jak benzyna, alkohol, woda amoniakalna itp. Rozpuszczalniki te mogą uszkodzić elementy plastikowe.
Urządzenie nie wymaga dodatkowego smarowania.

## OCHRONA ŚRODOWISKA



Aby zapobiec uszkodzeniu urządzenia podczas transportu, jest ono dostarczane w solidnym opakowaniu. Większość materiałów opakowaniowych nadaje się do recyklingu. Należy je dostarczyć do odpowiednich punktów recyklingu. Niepotrzebne urządzenia należy zwrócić do lokalnego sprzedawcy. Zostaną one zutylizowane w sposób bezpieczny dla środowiska.

Zużyte urządzenia elektryczne nadają się do recyklingu i nie powinny być wyrzucane wraz z odpadami komunalnymi!

WORCRAFT

Prosimy o aktywne wsparcie w ochronie zasobów i środowiska poprzez oddanie tego urządzenia do punktów zbiórki (jeśli są dostępne).

# SI Slovenski

# Brezkrtačni rageljski ključ

## NAMEN UPORABE

Stroj je namenjen za privijanje in odvijanje vijakov in sornikov ter za zategovanje in rahljanje matic v ustreznem območju dimenzij. Vsaka druga uporaba se šteje za nepravilno uporabo. Za kakršno koli škodo ali poškodbe, ki nastanejo kot posledica tega, je odgovoren uporabnik / upravljavec in ne proizvajalec.

## TEHNIČNE SPECIFIKACIJE

| | | | |
|---|---|---|---|
| Model | CRW-S20LiB (JL9786L-D20) | Razred zaščite | III |
| Napetost | 20Vd.c. | Priporočeni baterijski paket | CLB-20V-2.0D / CLB-20V-2.0HC |
| Hitrost | 0-230RPM | Raven zvočnega tlaka | $L_{pA}$: 84dB(A), $K_{pA}$=3dB(A) |
| Frekvenca udarcev | 0-2200BPM | Raven zvočne moči | $L_{wA}$: 92dB(A), $K_{wA}$=3dB(A) |
| Navor | 120N.M | Vrednost emisije vibracij | $a_h$=7,4m/s$^2$, K=1.5m/s$^2$ |
| Pogonska glava | 1/2” | Teža (brez baterije) | 1.3kgs |

## INFORMACIJE O HRUPU/VIBRACIJAH

Raven vibracij, navedena v tem informativnem listu, je bila izmerjena v skladu s standardiziranim preskusom po EN62841 in se lahko uporablja za primerjavo enega orodja z drugim. Uporabi se lahko za predhodno oceno izpostavljenosti.
Deklarirana raven emisije vibracij predstavlja glavne uporabe orodja. Če pa se orodje uporablja za druge namene, z drugačnimi dodatki ali vstavnimi orodji ali je slabo vzdrževano, se lahko emisija vibracij razlikuje. To lahko znatno poveča raven izpostavljenosti v celotnem delovnem obdobju.
Ocena ravni izpostavljenosti vibracijam mora upoštevati tudi čase, ko je orodje izklopljeno ali ko deluje, vendar dejansko ne opravlja dela. To lahko znatno zmanjša raven izpostavljenosti v celotnem delovnem obdobju. Opredelite dodatne varnostne ukrepe za zaščito upravljavca pred učinki vibracij, kot so: vzdrževanje orodja in dodatkov, ohranjanje toplih rok, organizacija delovnih vzorcev.

## RAZLAGA SIMBOLOV

| | | | |
|---|---|---|---|
|  | Pozor |  | Pred kakršno koli nastavitvijo ali vzdrževanjem odstranite baterijo. |
|  | Preberite navodila za uporabo. |  | Nosite zaščito za sluh. |
|  | Nosite zaščito za oči. |  | Nosite zaščito za dihanje. |
|  | Električnih naprav ni dovoljeno odlagati med gospodinjske odpadke. |  | Razred zaščite III. |

## DELI IZDELKA (Slika 1)

| | | | |
|---|---|---|---|
| 1 | Gumb za spremembo smeri F/R | 4 | Stikalni gumb |
| 2 | 1/2” pogonska glava | 5 | Baterijski paket (ni priložen) |
| 3 | LED delovna luč | 6 | Varnostni gumb za zaklep |

## VARNOST

**Splošna varnostna opozorila za električna orodja**

**WARNING** **Preberite vsa varnostna opozorila in vsa navodila.**
Neupoštevanje opozoril in navodil lahko povzroči električni udar, požar in/ali resne poškodbe.**Shranite vsa opozorila in navodila za prihodnjo uporabo.** Izraz ”električno orodje” v opozorilih se nanaša na električno orodje, ki se napaja iz električnega omrežja (z žico), ali na baterijsko (brezžično) električno orodje.

**Varnost delovnega območja**
● **Delovno območje naj bo čisto in dobro osvetljeno.** Nered ali temna območja povečujejo tveganje za nesreče.
● **Električnih orodij ne uporabljajte v eksplozivnih okoljih, na primer v prisotnosti vnetljivih tekočin, plinov ali prahu.** Električna orodja ustvarjajo iskre, ki lahko vžgejo prah ali hlape.
● **Med uporabo električnega orodja naj bodo otroci in druge osebe na varni razdalji.** Motnje lahko povzročijo izgubo nadzora.

**Električna varnost**
● **Vtiči električnih orodij se morajo ujemati z vtičnico. Vtiča nikoli na kakršen koli način ne spreminjajte. Ne uporabljajte adapterjev z ozemljenimi električnimi orodji.** Nespremenjeni vtiči in ustrezne vtičnice zmanjšujejo tveganje električnega udara.
● **Izogibajte se telesnemu stiku z ozemljenimi površinami, kot so cevi, radiatorji, štedilniki in hladilniki.** Če je vaše telo ozemljeno, obstaja povečano tveganje električnega udara.
● **Električnih orodij ne izpostavljajte dežju ali vlagi.** Voda, ki vstopi v električno orodje, povečuje tveganje

električnega udara.
● **Z napajalnim kablom ravnajte previdno. Nikoli ga ne uporabljajte za nošenje, vlečenje ali izklapljanje električnega orodja. Kabel hranite stran od toplote, olja, ostrih robov in gibljivih delov.** Poškodovani ali zapleteni kabli povečujejo tveganje električnega udara.
● **Pri uporabi električnega orodja na prostem uporabite podaljšek, primeren za uporabo na prostem.** Uporaba ustreznega podaljška zmanjšuje tveganje električnega udara.
● **Če se uporabi električnega orodja na vlažnem mestu ni mogoče izogniti, uporabite napajanje, zaščiteno z zaščitnim stikalom na diferenčni tok (RCD).** Uporaba RCD zmanjša tveganje električnega udara.

**Osebna varnost**
● **Bodite pozorni, spremljajte, kaj počnete, in uporabljajte zdravo pamet pri uporabi električnega orodja.** Električnega orodja ne uporabljajte, če ste utrujeni ali pod vplivom drog, alkohola ali zdravil. Trenutek nepazljivosti lahko povzroči resne telesne poškodbe.
● **Uporabljajte osebno zaščitno opremo. Vedno nosite zaščito za oči.** Zaščitna oprema, kot so maska proti prahu, nedrseči varnostni čevlji, zaščitna čelada ali zaščita za sluh, uporabljena v ustreznih pogojih, zmanjšuje tveganje poškodb.
● **Preprečite nenameren zagon.** Pred priključitvijo na napajanje in/ali baterijski paket ter pred dvigovanjem ali nošenjem orodja se prepričajte, da je stikalo v izklopljenem položaju. Nošenje električnih orodij s prstom na stikalu ali priklop orodij z vključenim stikalom lahko povzroči nesreče.
● **Pred vklopom električnega orodja odstranite vse nastavitvene ključe ali izvijače.** Ključ ali orodje, pritrjeno na vrteči se del električnega orodja, lahko povzroči poškodbe.
● **Ne segajte predaleč.** Ves čas ohranjajte pravilno stojo in ravnotežje. To omogoča boljši nadzor nad električnim orodjem v nepredvidenih situacijah.
● **Oblecite se primerno.** Ne nosite ohlapnih oblačil ali nakita. Lase, oblačila in rokavice držite stran od gibljivih delov. Ohlapna oblačila, nakit ali dolgi lasje se lahko ujamejo v gibljive dele.
● **Če so na voljo naprave za priključitev odsesavanja in zbiranja prahu, se prepričajte, da so pravilno priključene in uporabljene.** Uporaba zbiranja prahu lahko zmanjša nevarnosti, povezane s prahom.

**Uporaba in vzdrževanje električnega orodja**
● **Električnega orodja ne preobremenjujte.** Uporabljajte pravilno električno orodje za vašo uporabo. Pravilno orodje bo delo opravilo bolje in varneje pri hitrosti, za katero je bilo zasnovano.
● **Električnega orodja ne uporabljajte, če ga ni mogoče vklopiti ali izklopiti s stikalom.** Vsako električno orodje, ki ga ni mogoče nadzorovati s stikalom, je nevarno in ga je treba popraviti.
● **Pred nastavitvami, menjavo dodatkov ali shranjevanjem električnega orodja izključite vtič iz vira napajanja in/ali odstranite baterijski paket**. Takšni preventivni varnostni ukrepi zmanjšujejo tveganje nenamernega zagona.
● **Električna orodja, ki niso v uporabi, shranjujte izven dosega otrok in ne dovolite uporabe osebam, ki z orodjem ali temi navodili niso seznanjene.** Električna orodja so nevarna v rokah neizurjenih uporabnikov.
● **Vzdržujte električna orodja. Preverite poravnavo ali zatikajoče se gibljive dele, poškodbe delov in kakršno koli drugo stanje, ki bi lahko vplivalo na delovanje orodja. Če je orodje poškodovano, ga pred uporabo popravite.** Veliko nesreč povzroča slabo vzdrževana električna orodja.
● **Rezalna orodja naj bodo ostra in čista.** Pravilno vzdrževana rezalna orodja z ostrimi robovi se manj zatikajo in jih je lažje nadzorovati.
● **Električno orodje, dodatke in nastavke uporabljajte v skladu s temi navodili, ob upoštevanju delovnih pogojev in dela, ki ga je treba opraviti.** Uporaba električnega orodja za drugačne postopke od predvidenih lahko povzroči nevarne situacije.

**Servis**
**Popravila električnega orodja naj izvaja usposobljena servisna oseba z uporabo izključno enakih nadomestnih delov.** S tem je zagotovljeno ohranjanje varnosti električnega orodja.

**Uporaba in ravnanje z brezžičnim električnim orodjem**
a) Polnilno baterijsko enoto polnite samo s polnilnikom, ki ga priporoča proizvajalec. Polnilniki so pogosto zasnovani za določeno vrsto baterijske enote. Obstaja nevarnost požara, če se uporabljajo druge vrste baterijskih enot.
b) Z električnim orodjem uporabljajte samo priložene polnilne baterijske enote. Uporaba drugih baterijskih enot lahko povzroči nevarnost poškodb ali požara.
c) Ko baterijske enote niso v uporabi, jih shranjujte stran od sponk za papir, kovancev, ključev, žebljev, vijakov ali drugih majhnih kovinskih predmetov, ki bi lahko povzročili povezavo kontaktov. Kratek stik kontaktov baterijske enote lahko povzroči toplotne poškodbe ali požar.
d) Tekočine lahko iztečejo iz baterijskih enot ob nepravilni uporabi. Če se to zgodi, se izogibajte stiku s tekočino. Če pride do stika, prizadeto mesto sperite z vodo. Če tekočina pride v oči, poiščite dodatno zdravniško pomoč. Iztekajoča baterijska tekočina lahko povzroči draženje kože ali opekline.

**Priporočila za optimalno ravnanje z baterijo**
● **Pred vstavljanjem baterijskega paketa se prepričajte, da je stikalo v izklopljenem položaju.** Vstavljanje baterijskega paketa v naprave z vključenim stikalom lahko povzroči nesreče.
● **Uporabljajte samo baterijske pakete WORCRAFT, ki so posebej namenjeni za to napravo**. Uporaba drugih baterijskih paketov lahko povzroči nevarnost poškodb ali požara.
● **Baterije ne odpirajte. Nevarnost kratkega stika. Baterijo zaščitite pred toploto, npr. pred stalnim močnim sončnim sevanjem, ognjem, vodo in vlago.** Nevarnost eksplozije.
● **V primeru poškodbe ali nepravilne uporabe baterije se lahko sproščajo hlapi. Prezračite prostor in v primeru težav poiščite zdravniško pomoč.** Hlapi lahko dražijo dihalni sistem.
● **Baterijo uporabljajte samo v povezavi z vašim izdelkom.** Samo ta ukrep ščiti baterijo pred nevarno preobremenitvijo.
● **Baterija se lahko poškoduje z ostrimi predmeti, kot so žeblji ali izvijači, ali zaradi zunanje sile.** Lahko pride do notranjega kratkega stika in baterija se lahko vname, kadi, eksplodira ali pregreje.
● **Baterije ne kratko stikajte.** Obstaja nevarnost eksplozije.
● Baterijo zaščitite pred vlago in vodo.
● Baterijo shranjujte samo v temperaturnem območju med –20 °C in 50 °C. Na primer, baterije poleti ne puščajte v avtomobilu.
● Občasno očistite prezračevalne reže baterije z mehko, čisto in suho krtačo.

**Varnostna opozorila za polnilnike baterij**
● Otrokom, osebam s telesnimi, senzoričnimi ali duševnimi omejitvami ali pomanjkanjem izkušenj in/ali znanja ter osebam, ki niso seznanjene s temi navodili, nikoli ne dovolite uporabe polnilnika baterij. Lokalni predpisi lahko omejujejo starost upravljavca.
● **Otroke ves čas nadzorujte.** S tem zagotovite, da se otroci ne igrajo s polnilnikom baterij.
● **Polnilnik baterij hranite stran od dežja ali vlage.** Vdor

vode v polnilnik povečuje tveganje električnega udara.
● **Polnilnik naj bo čist.** Onesnaženje lahko povzroči nevarnost električnega udara.
● **Pred vsako uporabo preverite polnilnik baterij. Če opazite poškodbe, polnilnika ne uporabljajte. Polnilnika nikoli ne odpirajte sami. Vsa popravila mora opraviti servisni center.** Poškodovani polnilniki in USB-kabli povečujejo tveganje električnega udara.
● **Polnilnika baterij ne uporabljajte na vnetljivih površinah (npr. papir, tekstil ipd.) ali v takšnem okolju.** Segrevanje polnilnika med postopkom polnjenja lahko predstavlja nevarnost požara.
● **Poškodbe naprave lahko povzročijo sproščanje hlapov. Prezračite prostor in v primeru neugodja poiščite zdravniško pomoč.** Hlapi lahko dražijo dihalni sistem.

### Varnostna opozorila za udarne ključe

● **Uporabljajte pomožne ročaje, če so priloženi orodju.** Izguba nadzora lahko povzroči telesne poškodbe.
● **Napravo držite s trdnim oprijemom.** Med privijanjem in odvijanjem vijakov se lahko za kratek čas pojavi visok reakcijski navor.
● **Obdelovanec zavarujte.** Obdelovanec, pritrjen z vpenjalnimi napravami ali v primežu, je varneje pritrjen kot z roko.
● **Preden napravo odložite, vedno počakajte, da se popolnoma ustavi.** Vstavljeno orodje se lahko zagozdi in povzroči izgubo nadzora nad električnim orodjem.
● **Naprave nikoli ne uporabljajte s poškodovanim kablom. Ne dotikajte se poškodovanega kabla in izvlecite vtič iz omrežja, če se kabel med delom poškoduje.** Poškodovani kabli povečujejo tveganje električnega udara.
**Izdelki, prodani samo v GB:** Vaš izdelek je opremljen z električnim vtičem BS 1363/A z notranjo varovalko (ASTA, odobreno po BS 1362).
Če vtič ni primeren za vaše vtičnice, ga mora pooblaščeni servisni zastopnik odrezati in namestiti ustrezen vtič. Nadomestni vtič mora imeti enako vrednost varovalke kot originalni vtič. Odrezani vtič je treba odstraniti, da se prepreči morebitna nevarnost električnega udara, in ga nikoli ne smete vstaviti v drugo električno vtičnico.
**Izdelki, prodani samo v AUS in NZ:** Uporabite zaščitno stikalo na diferenčni tok (RCD) z nazivnim diferenčnim tokom 30 mA ali manj.

## MONTAŽA IN UPORABA (glejte sliki 3 in 4)

⚠**OPOZORILO! Baterije ne vstavljajte, dokler orodje ni v celoti sestavljeno.**

**MONTAŽA**

**Namestitev nasadne glave (slika 2)**
Na pogon namestite ustrezno nasadno glavo tako, da jo nataknete na kvadratno pogonsko glavo.
Preden začnete z vijačenjem vijaka ali matice s ključem, morate vijak ali matico najprej ročno priviti na navoj (vsaj dva obrata).
Prepričajte se, da ste pravilno izbrali velikost nasadne glave za element (glejte spodnjo tabelo), ki se zateguje ali rahlja. Nepravilna izbira velikosti lahko povzroči poškodbe ključa, matice ali vijaka.

**Izbira pravilne smeri (slika 3)**
Pravilno smer vrtenja izberite z obračanjem gumba na vrhu pogonske glave. Puščica proti črki F označuje smer zategovanja matice, puščica proti črki R pa smer rahljanja matice.

**Namestitev / odstranitev baterijskega paketa (slika 4)**
Za namestitev baterijskega paketa ga preprosto potisnite v režo zadnjega ročaja. Ko zaslišite klik, je baterija varno pritrjena.
Za odstranitev baterijskega paketa najprej pritisnite zaklepni gumb navzdol, nato baterijo izvlecite.

**Vklop / izklop (slika 5)**
Opomba: Ta ključ je opremljen z varnostnim gumbom za zaklep, ki preprečuje nenameren zagon.
Pred vklopom orodja se prepričajte, da je varnostni gumb v zaklenjenem položaju. Če ni, potisnite gumb za zaklep v odklenjen položaj.
Nato pritisnite stikalo, da vklopite orodje.
Stikalo ima funkcijo spremenljive hitrosti. Večji kot je pritisk na stikalo, večjo hitrost in navor nasadne glave boste dosegli.

**Nasveti za delo**
Nasadni ključ potisnite na glavo matice ali vijaka.
Pritisnite stikalo in ga držite.
Pri zategovanju se po doseženem največjem navoru vklopi preobremenitvena sklopka in pogon se odklopi.
Nato sprostite stikalo in počakajte, da se motor popolnoma ustavi.
Pri rahljanju se prepričajte, da navor, s katerim je bila matica zategnjena, ne presega največjega navora ključa. V tem primeru se prav tako vklopi preobremenitvena sklopka in morda matice ne bo mogoče odviti.
Po odvijanju sprostite pritisk na krmilno stikalo in počakajte, da se motor popolnoma ustavi. Po končanem delu odstranite baterijski paket iz orodja.

**<u>Polnjenje baterije (slika 6)</u>**
1. Priključite polnilnik v vtičnico; indikator napajanja zasveti zeleno.
2. Baterijski paket potisnite v režo polnilnika; ko zaslišite klik, je baterija pritrjena. Indikator napajanja ugasne, hkrati pa se prižge rdeč indikator polnjenja. Postopek polnjenja se začne.
3. Po približno 2 urah (baterija 4,0 Ah) indikator polnjenja ugasne, indikator napajanja pa ponovno zasveti zeleno. To pomeni, da je postopek polnjenja v celoti zaključen.
4. Izvlecite vtič polnilnika in nato odstranite baterijski paket iz polnilnika.

**Nasveti za polnjenje (slika 7)**
Po uporabi je lahko baterijski paket nekoliko vroč. V tem primeru baterije ni mogoče polniti. Potrebno je počakati, da se ohladi.

**Indikator kapacitete baterije (slika 8)**
Baterijski paket ima funkcijo prikaza stanja kapacitete. Za prikaz te funkcije pritisnite gumb na ohišju.
0 prižganih lučk pomeni, da je preostala kapaciteta pod 10 %;
1 prižgana lučka pomeni, da je preostala kapaciteta 10 % do 25 %;
2 prižgani lučki pomenita, da je preostala kapaciteta 25 % do 50 %;
3 prižgane lučke pomenijo, da je preostala kapaciteta 50 % do 75 %;
4 prižgane lučke pomenijo, da je preostala kapaciteta 75 % do 100 %.

**Referenčne vrednosti za največje zatezne momente vijakov/sornikov**
Izračunano iz nateznega prereza; izkoriščenost meje tečenja 90 % (s koeficientom trenja μ_total = 0,12). Kot kontrolni ukrep vedno preverite zatezni moment z momentnim ključem.

VORLÄUFIG

| Razredi lastnosti | Standardni vijaki/sorniki | | | | | | | | Visokotrdni vijaki | | |
|---|---|---|---|---|---|---|---|---|---|---|---|
| v skladu z DIN 267 | 3.6 | 4.6 | 5.6 | 4.8 | 6.6 | 5.8 | 6.8 | 6.9 | 8.8 | 10.9 | 12.9 |
| M6 | 2.71 | 3.61 | 4.52 | 4.8 | 5.42 | 6.02 | 7.22 | 8.13 | 9.7 | 13.6 | 16.2 |
| M8 | 6.57 | 8.7 | 11 | 11.6 | 13.1 | 14.6 | 17.5 | 19.7 | 23 | 33 | 39 |
| M10 | 13 | 17.5 | 22 | 23 | 26 | 29 | 35 | 39 | 47 | 65 | 78 |
| M12 | 22.6 | 30 | 37.6 | 40 | 45 | 50 | 60 | 67 | 80 | 113 | 135 |
| M14 | 36 | 48 | 60 | 65 | 72 | 79 | 95 | 107 | 130 | 180 | 215 |
| M16 | 55 | 73 | 92 | 98 | 110 | 122 | 147 | 165 | 196 | 275 | 330 |
| M18 | 75 | 101 | 126 | 135 | 151 | 168 | 202 | 227 | 270 | 380 | 450 |
| M20 | 107 | 143 | 178 | 190 | 214 | 238 | 286 | 320 | 385 | 540 | 635 |

## VZDRŽEVANJE

Pred kakršnimi koli nastavitvami ali vzdrževalnimi deli obvezno odstranite baterijo iz orodja. Ohišje naprave redno čistite z mehko krpo, po možnosti po vsaki uporabi. Prezračevalne reže naj bodo čiste in brez prahu ter umazanije. Če umazanije ni mogoče odstraniti, uporabite mehko krpo, navlaženo z milnico. Nikoli ne uporabljajte topil, kot so bencin, alkohol, amoniakova voda ipd. Ta topila lahko poškodujejo plastične dele.
Naprava ne zahteva dodatnega mazanja.

## VAROVANJE OKOLJA



Da bi preprečili poškodbe naprave med prevozom, je dobavljena v trdni embalaži. Večino embalažnih materialov je mogoče reciklirati. Te materiale odnesite na ustrezna mesta za recikliranje. Neželene naprave odnesite k lokalnemu prodajalcu, kjer bodo odstranjene na okolju prijazen način.

Odpadne električne naprave je mogoče reciklirati in jih ne smete odlagati med gospodinjske odpadke! Aktivno nas podprite pri ohranjanju virov in varovanju okolja tako, da to napravo vrnete v zbirne centre (če so na voljo).

WORCRAFT