SK Akumulátorová priamočiara píla
CZ Akumulátorová přímočářá pila
HU Akkumulátoros szúrófűrész
HR Akumulatorska ubodna pila
RO Fierăstrău fără fir
EN Cordless jigsaw
DE Akku-pendelhubstichsäge
PL Akumulatorowa wyrzynarka



CJS-S20LiBA

Preklad originálného návodu na použitie
Překlad originálním návodu k použití
Az eredeti használati útmutató fordítása
Prijevod originalnog korisničkog priručnika
Traducerea manualului de utilizare original
Instruction manual
Übersetzung der Original-Gebrauchsanweisung
Tłumaczenie oryginalnej instrukcji uzytkowania

1

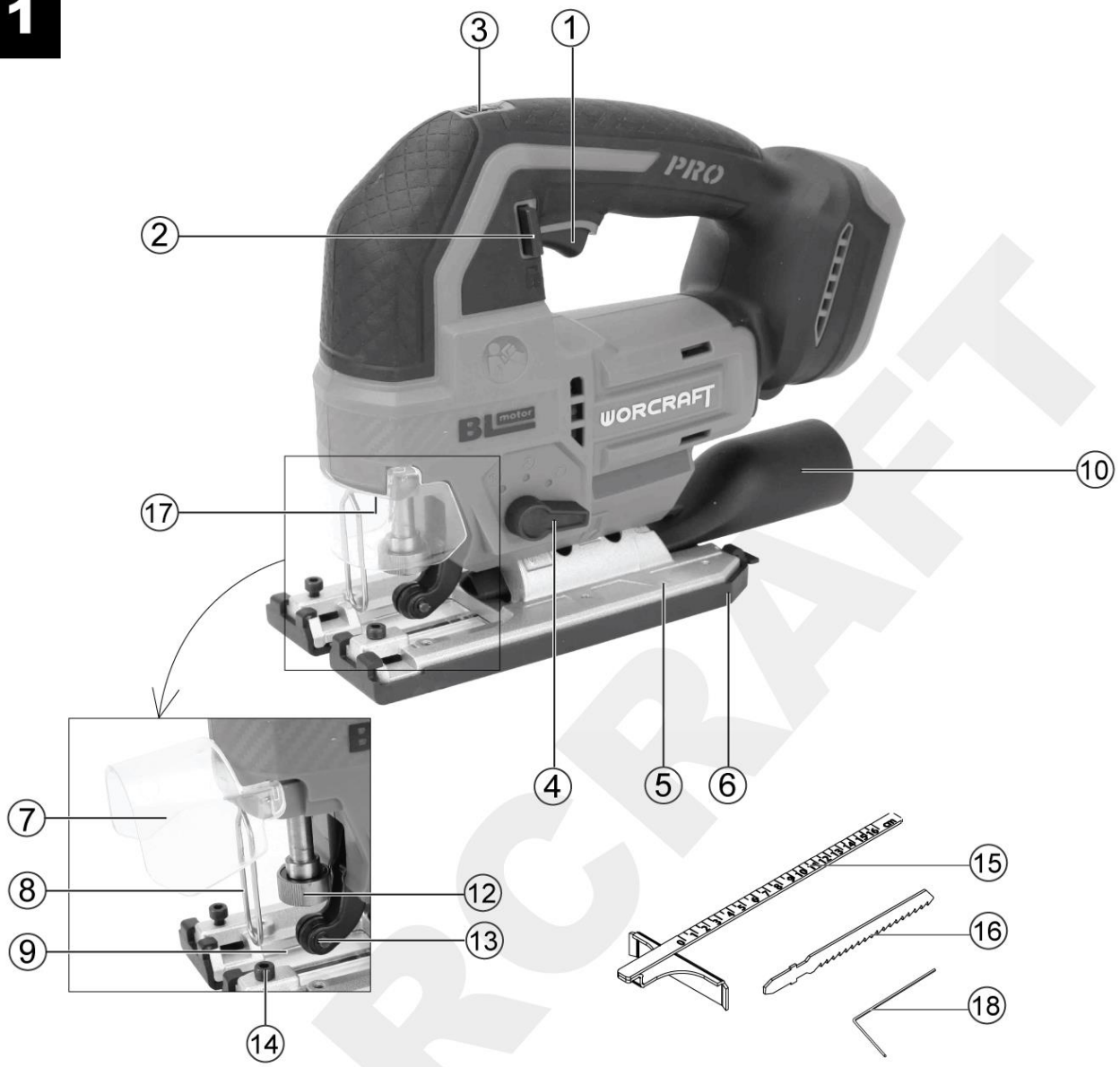
3
1
2
PRO
BL motor
WORCRAFT
10
17
4
5
6
7
8
9
12
13
14
15
16
18

2

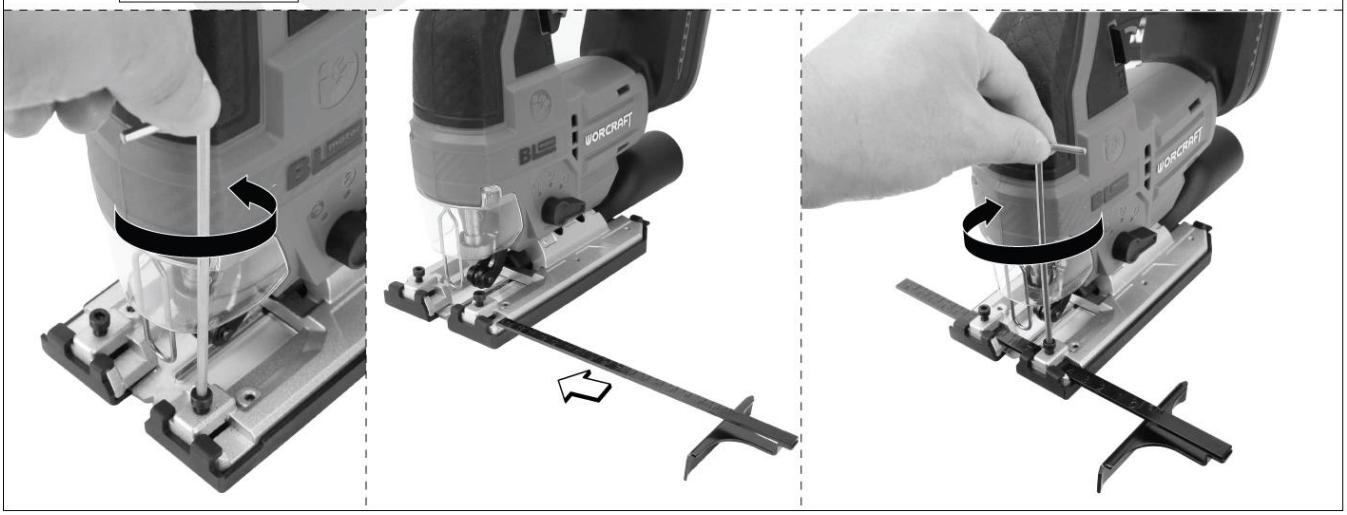
BL motor
WORCRAFT

3

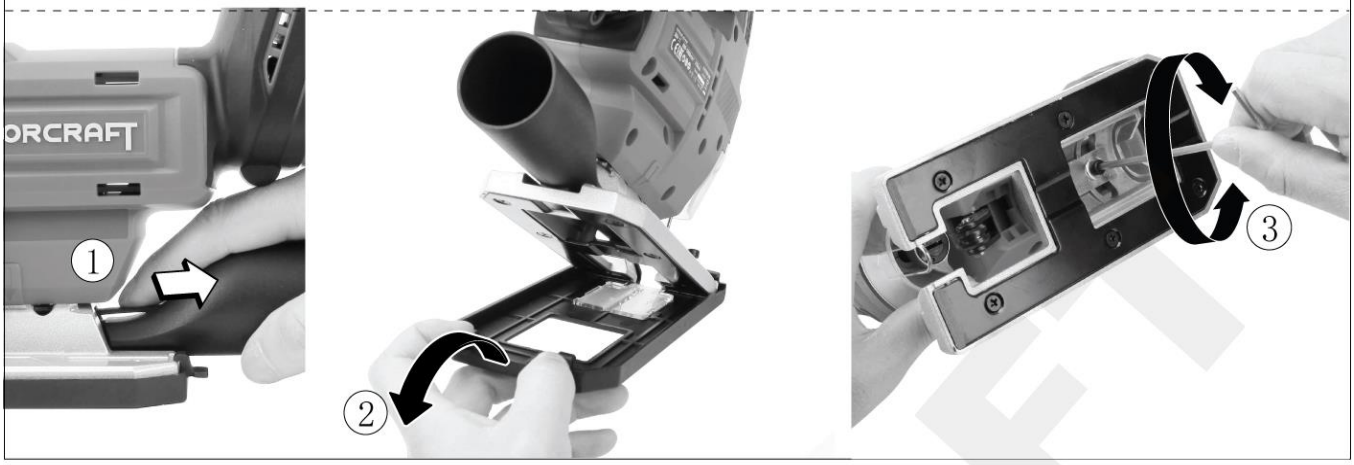

4

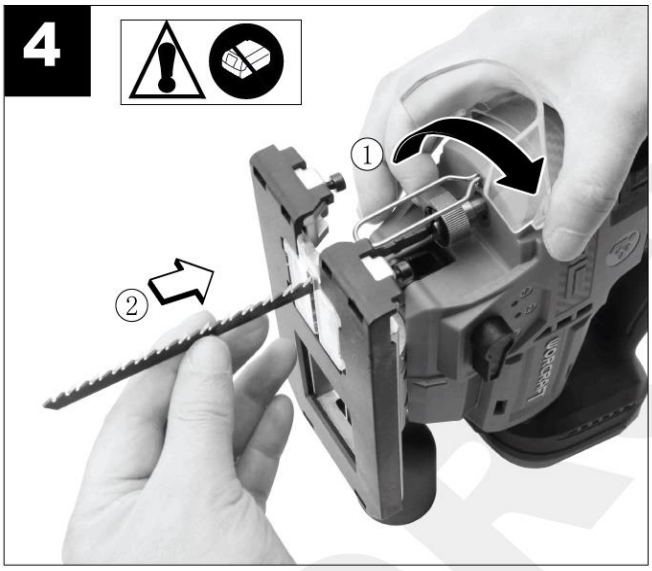

5



6



7



8

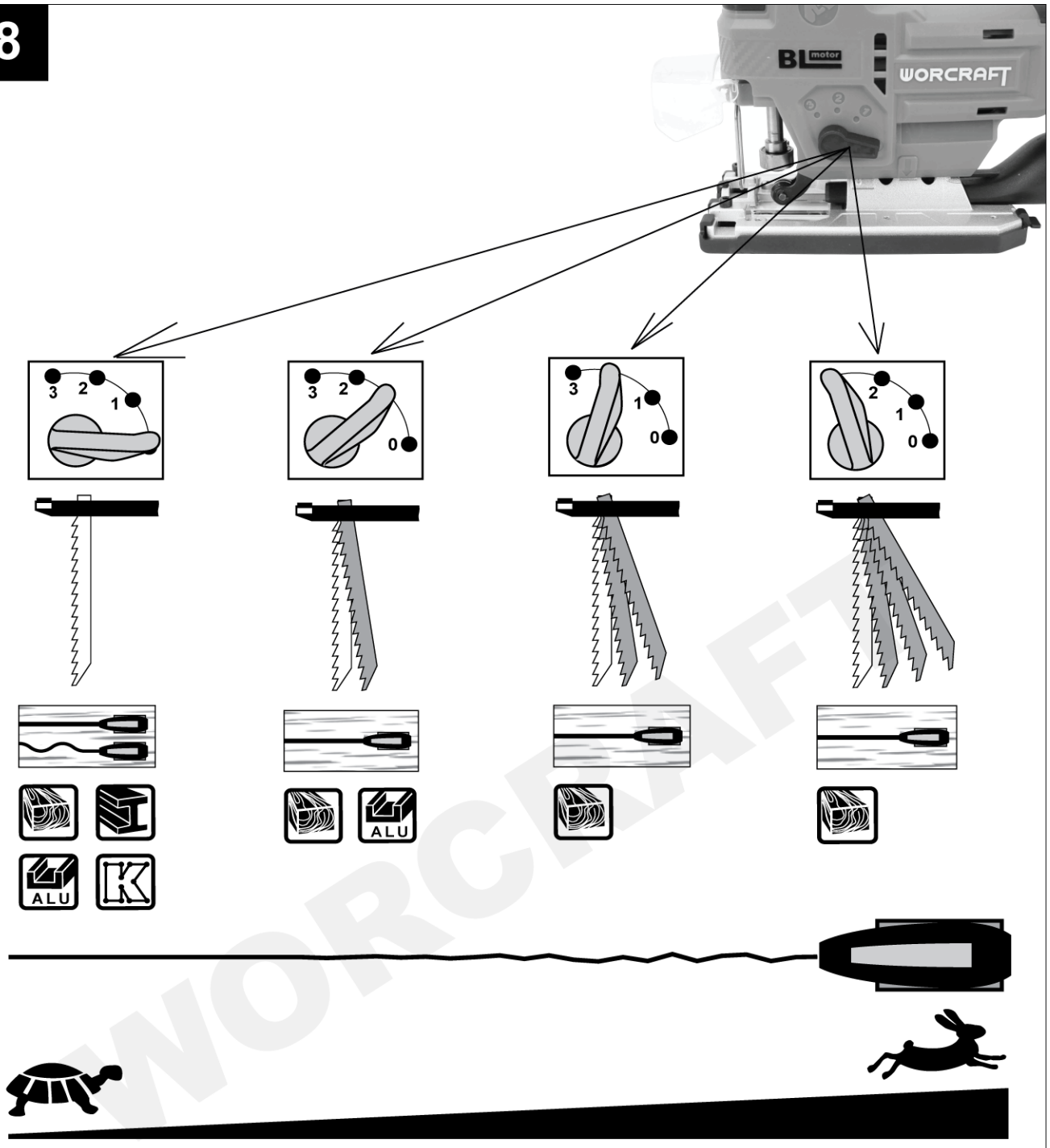

WORCRAFT

9

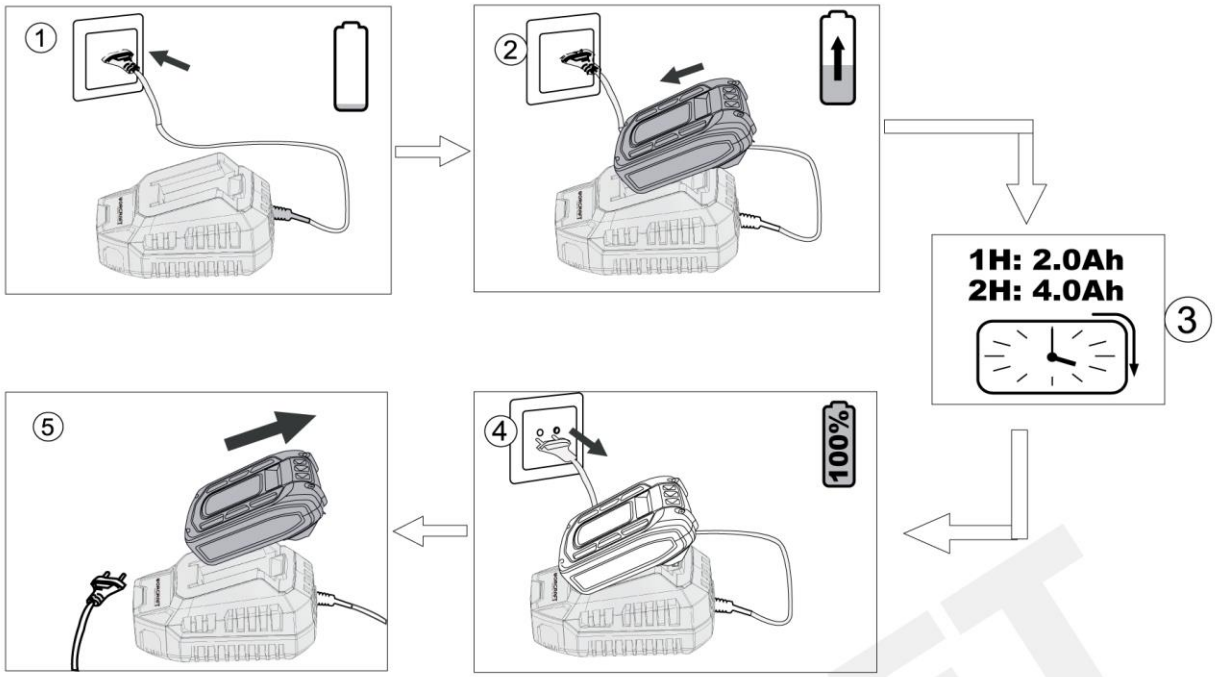

10

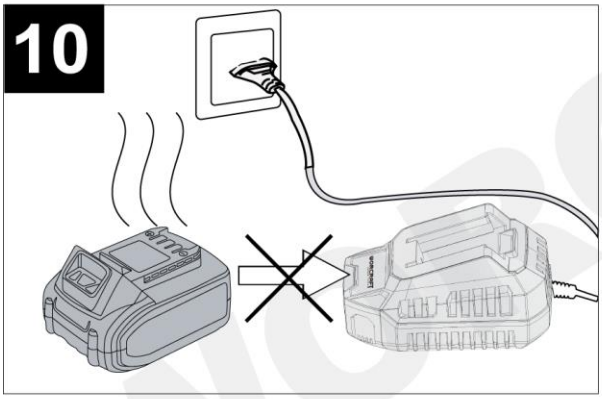

11

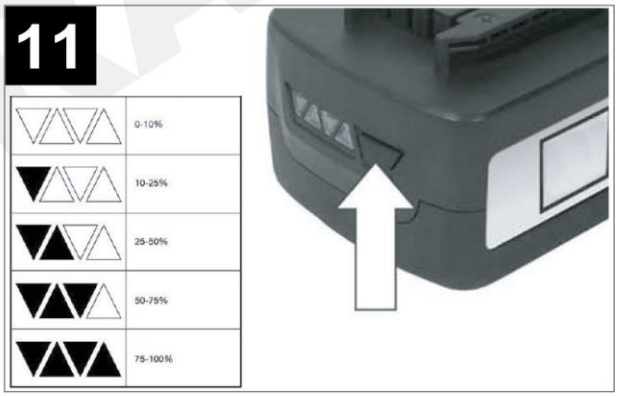

WOSCRAFT

SK **SLOVENSKÝ**

AKUMULÁTOROVÁ PRIAMOČIARA PÍLA

POUŽITIE

- Akumulátorová priamočiara píla je určená na presné rovné aj tvarové rezy v dreve, drevotrieske, plastoch a ľahkých kovoch.
- Bezuhlíkový motor zabezpečuje vysoký výkon, dlhšiu životnosť a efektívnu prevádzku.
- Píla umožňuje nastavenie rýchlosti a predkmitu v niekoľkých stupňoch, čo zaručuje rýchle rezanie aj čistý výsledok pri rôznych materiáloch.
- Robustná základňa umožňuje vykonávať pokosové rezy s maximálnym uhlom sklonu 45°.
- Ergonomický tvar rukoväte, LED pracovné svetlo a rýchloupínací systém pílového listu zvyšujú komfort a bezpečnosť pri práci.

Zariadenie používajte iba na predpísané účely. Akékoľvek iné použitie je považované ako prípad nesprávneho použitia. Používateľ/obsluha a nie výrobca bude zodpovedný za akékoľvek poškodenie, alebo zranenia spôsobené týmto nesprávnym používaním. Pamätajte si, že toto zariadenie nebolo navrhnuté pre komerčné alebo priemyselné používanie. Záruka nebude platná pokiaľ bude zariadenie používané na komerčné, priemyselné alebo podobné účely.

TECHNICKÉ PARAMETRE			
Li-ion	**NAPATIE**	20 V	
	KAPACITA	4 Ah	
	OTÁČKY BEZ ZÁŤAŽE	850 – 3 000 min^{-1}	
	HĹBKA REZU DO DREVA	100 mm	
	HĹBKA REZU DO OCELE	10 mm	
ALU	**HĹBKA REZU DO HLINÍKA**	20 mm	
	VIBRÁCIE	**PRI REZANÍ DREVA**	**PRI REZANÍ KOVU**
		10,19 m/s^2 Odchýlka (K) = 1,5 m/s^2	7,82 m/s^2 Odchýlka (K) = 1,5 m/s^2
	HLADINA AKUSTICKÉHO VÝKONU (L_{WA})	87 dB(A) Odchýlka (K) = 5 dB(A)	
	HLADINA AKUSTICKÉHO TLAKU (L_{pA})	79 dB(A) Odchýlka (K) = 5 dB(A)	
	HMOTNOSŤ	2,0 kg	

ČASTI VÝROBKU			
1	Prevádzkový spínač	9	Ochrana proti vytrhávaniu triesok
2	Bezpečnostná poistka prevádzkového spínača	10	Koncovka na pripojenie externého odsávania
3	Regulátor rýchlosti	12	SDS sklučovadlo
4	Nastavenie stupňa predkmitu pílového listu	13	Vodiaci valec pílového listu
5	Základová doska	14	Zaisťovacia skrutka bočnej vodiacej lišty
6	Ochranný kryt základovej dosky	15	Bočná vodiaca lišta
7	Ochranný kryt	16	Pílový list

8	Vodiaci kolík	17	LED pracovné svetlo

VYSVETLIVKY SYMBOLOV	
	Všeobecné upozornenie na nebezpečenstvo.
	Prečítajte si návod na použitie.
	Nevyhadzujte do bežného domového odpadu. Namiesto toho, ekologicky prijateľnou cestou sa obráťte na recyklačne strediska. Prosím venujte starostlivosť ochrane životného prostredia.
	Výrobok je v súlade s platnými európskymi smernicami a bola vykonaná metóda hodnotenia zhody týchto smerníc.
	Používajte ochranné pracovné okuliare.
	Noste chránič sluchu.
	Noste respiračné rúško.
	**UPOZORNENIE!** Pred začatím akejkoľvek kontroly alebo údržby, zariadenie vypnite a vytiahnite z neho akumulátor, aby ste zabránili jeho nechcenému spusteniu a následnému možnému poraneniu.
	Nepracujte v daždi, ani nenechávajte zariadenie vonku ak prší.

VŠEOBECNÉ BEZPEČNOSTNÉ POKYNY PRE ELEKTRICKE NÁRADIE

- **UPOZORNENIE! Prečítajte si bezpečnostné upozornenia, inštrukcie, vyobrazenia a technické údaje poskytované s týmto elektrickým náradím.** Porušenie dodržiavania všetkých inštrukcií uvedených ďalej v texte môže mať za následok úraz elektrickým prúdom, požiar a/alebo ťažké ublíženie na zdraví.

1) BEZPEČNOSŤ PRACOVNÉHO PROSTREDIA

- Pracovisko je potrebné udržiavať v čistote a dobre osvetlené. Neporiadok a tmavé priestory bývajú príčinou nehôd.
- Nepoužívajte elektrické náradie v prostredí, kde hrozí nebezpečenstvo výbuchu, kde sa vyskytujú horľavé kvapaliny, plyny alebo prach. V elektrickom náradí vznikajú iskry, ktoré môžu zapáliť prach alebo výpary.
- Pri používaní elektrického náradia zabráňte v prístupe deťom a ďalším osobám. Ak budete rušení, môžete stratiť kontrolu nad vykonávanou činnosťou.

2) ELEKTRICKÁ BEZPEČNOSŤ

- Vidlica napájacieho kábla elektrického náradia musí zodpovedať sieťovej zásuvke. Nikdy akýmkoľvek spôsobom neupravujte el. prívodný kábel. Náradie, ktoré má na vidlici prívodnej šnúry ochranný kolík, nikdy nepripájajte rozdvojkami alebo inými adaptérmi. Nepoškodené vidlice a zodpovedajúce zásuvky znížia nebezpečenstvo úrazu elektrickým prúdom. Poškodené alebo zamotané prívodné káble zvyšujú nebezpečenstvo úrazu elektrickým prúdom. Ak sa sieťová šnúra poškodí, musí sa nahradiť osobitou sieťovou šnúrou, ktorú možno dostať u výrobcu alebo jeho obchodného zástupcu.
- Obsluha sa nesmie telom dotýkať uzemnených predmetov, ako je napr. potrubie, teleso ústredného vykurovania, sporáky a chladničky. Nebezpečenstvo úrazu elektrickým prúdom je väčšie, ak je vaše telo spojené zo zemou.
- Nevystavujte elektrické náradie dažďu, vlhku alebo vode. Elektrického náradia sa nikdy nedotýkajte mokrými rukami. Elektrické náradie nikdy neumývajte pod tečúcou vodou ani ho neponárajte do vody.
- Kábel sa nesmie nadmerne zaťažovať. Kábel nikdy nepoužívajte na prenášanie, ťahanie alebo vyťahovanie vidlice elektrického náradia. Kábel nesmie byť vystavený pôsobeniu tepla, oleja, ostrých hrán alebo pohyblivých dielov. Poškodené alebo zapletené káble zvyšujú riziko úrazu elektrickým prúdom.
- Nikdy nepracujte s náradím, ktoré má poškodený el. kábel príp. vidlicu, alebo spadlo na zem a je akýmkoľvek spôsobom poškodené.

- Pri používaní elektrického náradia vo vonkajšom prostredí používajte predlžovací kábel vhodný na vonkajšie použitie. Používanie šnúry vhodnej na vonkajšie použitie znižuje riziko úrazu elektrickým prúdom
- Ak používate elektrické náradie vo vlhkých priestoroch, používajte napájanie chránené prúdovým chráničom (RCD).Používanie RCD obmedzuje nebezpečenstvo úrazu elektrickým prúdom. Pojem „prúdový chránič (RCD)“ môže byť nahradený pojmom „hlavný istič obvodu (GFCI)“ alebo „istič unikajúceho prúdu (ELCB)“.
- Držte el. ručné náradie výlučne za izolované plochy určené na uchopenie, pretože pri prevádzke môže dôjsť ku kontaktu rezacieho či vŕtacieho príslušenstva so skrytým vodičom alebo vlastnou šnúrou.

3) BEZPEČNOSŤ OSÔB

- Pri používaní elektrického náradia buďte pozorní a ostražitý, venujte maximálnu pozornosť činnosti, ktorú práve prevádzate. Sústreďte sa na prácu. Nepracujte s elektrickým náradím ak ste unavení, alebo ste pod vplyvom drog, alkoholu alebo liekov. Aj chvíľková nepozornosť pri používaní elektrického náradia môže viest k vážnemu poraneniu osôb. Pri práci s el. náradím nejedzte, nepite a nefajčite.
- Používajte ochranné pomôcky. Vždy používajte ochranu očí. Používajte ochranné prostriedky odpovedajúce druhu práce, ktorú prevádzate. Ochranné pomôcky ako napr. respirátor, bezpečnostná obuv s protišmykovou úpravou, pokrývka hlavy alebo ochrana sluchu, používané v súlade s podmienkami práce, znižujú riziko poranenia osôb.
- Vyvarujte sa neúmyselnému zapnutiu el. náradia. Neprenášajte el. náradie, ktoré je pripojené k elektrickej sieti, s prstom na vypínači alebo na spúšti. Pred pripojením k elektrickému napätiu sa uistite, či vypínač alebo spúšť sú v polohe „vypnuté“. Prenášanie el. náradia s prstom na vypínači alebo pripájanie vidlice el. náradia do zásuvky zo zapnutým vypínačom môže byť príčinou vážnych úrazov.
- Pred zapnutím el. náradia odstráňte všetky nastavovacie kľúče a nástroje. Nastavovací kľúč alebo nástroj, ktorý zostane pripevnený k otáčajúcej sa časti elektrického náradia môže byť príčinou poranenia osôb.
- Vždy udržujte stabilný postoj a rovnováhu. Pracujte len tam, kam bezpečne dosiahnete. Nikdy nepreceňujte vlastnú silu. Nepoužívajte elektrické náradie, ak ste unavení.
- Obliekajte sa vhodným spôsobom. Používajte pracovné oblečenie. Nenoste voľné oblečenie ani šperky. Dbajte na to, aby sa vaše vlasy, oblečenie, rukavice alebo iná časť Vášho tela nedostala do prílišnej blízkosti rotujúcich alebo rozpálených časti el. náradia.
- Pripojte el. náradie k odsávaniu prachu. Ak má el. náradie možnosť pripojenia zariadenia na zachytávanie alebo odsávanie prachu, uistite sa, že došlo k jeho riadnemu pripojeniu a používaniu. Použitie takýchto zariadení môže obmedziť nebezpečenstvo vznikajúce prachom.
- Pevne upevnite obrobok. Použite stolársku svorku alebo zverák pre upevnenie obrobku, ktorý budete obrábať.
- Nepoužívajte akékoľvek náradie ak ste pod vplyvom alkoholu, drog, liekov alebo iných omamných či návykových látok.
- Zariadenie nie je určené na použitie osobami (vrátane detí) so zníženými fyzickými, zmyslovými alebo mentálnymi schopnosťami alebo s nedostatkom skúseností a znalostí, pokiaľ nie sú pod dozorom alebo nedostali pokyny ohľadom použitia zariadenia od osoby zodpovednej za ich bezpečnosť. Deti musia byť pod dozorom, aby ste sa uistili, že sa nehrajú so zariadením.

4) POUŽÍVANIE A ÚDRŽBA ELEKTRICKÉHO NÁRADIA

- El. náradie vždy odpojte od el. siete v prípade akéhokoľvek problému pri práci, pred každým čistením alebo údržbou, pri každom presune a pri ukončení činnosti! Nikdy nepracujte s el. náradím, ak je akýmkoľvek spôsobom poškodené.
- Ak začne náradie vydávať abnormálny zvuk alebo zápach, okamžite ukončite prácu.
- Elektrické náradie nepreťažujte. Elektrické náradie bude pracovať lepšie a bezpečnejšie, ak s ním budete pracovať v otáčkach, pre ktoré bolo navrhnuté. Používajte správne náradie, ktoré je určené pre danú činnosť. Vhodné náradie bude dobre a bezpečne vykonávať prácu, pre ktorú bolo vyrobené.
- Nepoužívajte elektrické náradie, ktoré nemožno bezpečne zapnúť a vypnúť ovládacím vypínačom. Používanie takého náradia je nebezpečné. Poškodený vypínač musí byť opravený certifikovaným servisom.
- Odpojte náradie od elektrickej siete predtým, než začnete prevádzať jeho nastavenie, výmenu príslušenstva alebo údržbu. Toto opatrenie obmedzí nebezpečenstvo náhodného spustenia.

- Nepoužívané elektrické náradie uschovajte tak, aby bolo mimo dosahu detí a nepovolaných osôb. Elektrické náradie v rukách neskúsených užívateľov môže byť nebezpečné. Elektrické náradie skladujte na suchom a bezpečnom mieste.
- Starostlivo udržujte elektrické náradie v dobrom stave. Pravidelne kontrolujte nastavenie pohybujúcich sa častí a ich pohyblivosť. Kontrolujte či nedošlo k poškodeniu ochranných krytov alebo iných častí, ktoré môžu ohroziť bezpečnú funkciu elektrického náradia. Ak je náradie poškodené, pred ďalším použitím zaistite jeho opravu. Mnoho úrazov je spôsobené nesprávnou údržbou elektrického náradia.
- Rezacie nástroje udržujte ostré a čisté. Správne udržované a naostrené nástroje uľahčujú prácu, obmedzujú nebezpečenstvo úrazu a práca s nimi sa lepšie kontroluje. Použitie iného príslušenstva než toho, ktoré je uvedené v návode na obsluhu alebo doporučené dovozcom môže spôsobiť poškodenie náradia a byť príčinou úrazu.
- Elektrické náradie, príslušenstvo, pracovné nástroje atď. používajte v súlade s týmito pokynmi a takým spôsobom, ktorý je predpísaný pre konkrétne elektrické náradie a to s ohľadom na dané podmienky práce a druh prevádzanej práce. Používanie náradia na iné účely, než pre aké je určené, môže viesť k nebezpečným situáciám.

5) POUŽÍVANIE AKUMULÁTOROVÉHO NÁRADIA

- Pred vložením akumulátoru sa uistite, že je vypínač v polohe „0-vypnuté“. Vloženie akumulátoru do zapnutého náradia môže byť príčinou nebezpečných situácii.
- K nabíjaniu akumulátora používajte len nabíjačky predpísané výrobcom. Použitie nabíjačky pre iný typ akumulátoru môže mať za následok jeho poškodenie a vznik požiaru.
- Používajte iba akumulátory určené pre dané náradie. Použitie iných akumulátorov môže byť príčinou úrazu alebo vzniku požiaru.
- Ak nie je akumulátor používaný, uschovávajte ho oddelene od kovových predmetov ako sú svorky, kľúče, skrutky a iné drobné kovové predmety, ktoré by mohli spôsobiť spojenie jedného kontaktu akumulátoru s druhým. Vyskratovanie akumulátoru môže zapríčiniť úraz, popáleniny alebo vznik požiaru.
- S akumulátormi zaobchádzajte šetrne. Pri nešetrnom zaobchádzaní môže z akumulátoru uniknúť chemická látka. Vyvarujte sa kontaktu s ňou. Ak predsa dôjde ku kontaktu s touto chemickou látkou, vymyte postihnuté miesto prúdom tečúcej vody. Ak sa chemická látka dostane do očí, vyhľadajte ihneď lekársku pomoc. Chemická látka z akumulátoru môže spôsobiť vážne poranenie.
- Akumulátor alebo náradie sa nesmie vystavovať ohňu alebo nadmernej teplote. Vystavenie ohňu alebo teplote vyššej ako 130°C môže spôsobiť výbuch.
- Akumulátor alebo náradie, ktoré sú poškodené alebo prestavané, sa nesmie používať. Poškodené alebo upravené akumulátory sa môžu chovať nepredvídateľne, a môžu tak spôsobiť oheň, výbuch alebo nebezpečenstvo úrazu.

6) SERVIS

- Servis elektrického náradia zverte kvalifikovanému opravárovi. Môžu sa používať iba rovnaké náhradné diely. Zaručíte tak, že bude zachovaná bezpečnosť elektrického náradia.

BEZPEČNOSTNÉ POKYNY PRE PRIAMOČIARE PÍLY

- Pred každým použitím skontrolujte či je nástroj v poriadku. Ak má nástroj poruchu, nikdy ho neopravujte sami, ale dajte ho ihneď opraviť kvalifikovanej osobe.
- Neobrábajte materiál, ktorý obsahuje azbest (azbest sa považuje za karcinogénny materiál).
- Hlasitosť zapnutého prístroja môže byť viac aké 85 dB(A). Chráňte si uši ochrannými krycími prostriedkami.
- Noste ochranné okuliare pri rezaní materiálu, z ktorého prskajú triesky.
- Prach z materiálu, akým je náter obsahujúci olovo, niektoré druhy dreva, minerály a kovy môže byť škodlivý (styk alebo nadýchanie prachu môže spôsobiť alergické reakcie a/alebo respiračné ochorenia obsluhy a okolostojacich osôb). Používajte ochrannú masku tváre a pracujte so zariadením na odsávanie prachu, ak je takéto zariadenie možné pripojiť.
- Nedovoľte aby sa na pracovisku hromadil prach. Prach je ľahko zápalný materiál a môže dôjsť k vzniku požiaru.

- Dodržujte stanovené nariadenia pre prácu v prašnom prostredí.
- Pri nastavovaní alebo výmene príslušenstva vždy zariadenie vypnite a demontujte akumulátor so zariadenia.
- Predtým než začnete rezať, odstráňte všetky prekážky na vrchnej a spodnej strane reznej dráhy.
- Zabráňte poškodeniu náradia skrutkami, klincami a inými kovovými predmetmi nachádzajúcimi sa na obrobku, tým že ich pred samotným rezaním z obrobku odstránite.
- Rezaný materiál vždy pevne zaistite. Použite svorky alebo iný praktický spôsob, ktorým zabezpečíte a podopriete obrobok na stabilnej základni (obrábaný diel uchytený pomocou upínacích zariadení alebo vo zveráku je oveľa bezpečnejší než uchytený v ruke).
- Držte elektrické náradie len za izolované plochy rukovätí, ak vykonávate takú prácu, pri ktorej by mohli použitý pracovný nástroj natrafiť na skryté elektrické vedenia alebo zasiahnuť vlastnú prívodnú šnúru náradia (kontakt s elektrickým vedením, ktoré je pod napätím, môže dostať pod napätie aj kovové súčiastky náradia a spôsobiť zásah elektrickým prúdom).
- Používajte iba pílové listy v bezchybnom stave. Ohnuté, prasknuté či tupé listy ihneď nahraďte za bezchybné.
- Pri vykonávaní činnosti, kde sa rezací nástroj môže dotknúť skrytého vedenia je nutné elektromechanické náradie držať za úchopové izolované povrchy. Dotyk rezacieho nástroja so „živým“ vodičom môže spôsobiť, že sa neizolované kovové časti elektromechanického náradia stanú živými a môžu viesť k úrazu používateľa elektrickým prúdom.
- Základovú dosku píly vždy priložte celou plochou k ploche rezaného materiálu. Inak môže dôjsť k vzpriečeniu, zlomeniu pílového listu či k spätnému vrhu píly.
- Pred priložením pílového listu k rezanému materiálu musí byť píla vždy v chode. Neuvádzajte pílu do chodu vnútri línie rezu. Inak hrozí nebezpečenstvo spätného vrhu.
- Udržujte ruky v bezpečnej vzdialenosti od miesta rezu a od pílového listu. Nikdy nesiahajte pod materiál, ktorý režete.
- Po ukončení rezu pohyb pílového listu nebrzdite vyvíjaním protitlaku.
- Skôr, ako náradie odložíte, vyčkajte, až sa pílový list zastaví.
- Píla za chodu vytvára elektromagnetické pole, ktoré môže negatívne ovplyvniť fungovanie aktívnych či pasívnych lekárskych implantátov (kardiostimulátorov) a ohroziť tak život používateľa. Pred používaním tohto náradia sa informujte u lekára alebo výrobcu implantátu, či môžete s týmto prístrojom pracovať.

POUŽITIE A MONTÁŽ

- UPOZORNENIE! Pred vykonávaním akýchkoľvek prác na akumulátorovom náradí (napr. údržba, výmena príslušenstva a pod.), ako aj počas prepravy a skladovania náradie vypnite a vyberte z neho akumulátor. Neúmyselné stlačenie prevádzkového spínača môže spôsobiť zranenie.

MONTÁŽ BOČNEJ VODIACEJ LIŠTY (OBR. 2)

- Bočná vodiaca lišta je určená na rezanie dielov rovnakej veľkosti, umožňuje viesť presnú líniu rezu pozdĺž hrany rezaného materiálu a takisto zabraňuje zvieraniu pílového listu počas rezania.
- Bočnú vodiacu lištu je možné namontovať na ľavú alebo pravú stranu náradia.
- Uvoľnite zaisťovacie skrutky bočnej vodiacej lišty (14) a zasuňte bočnú vodiacu lištu do drážok na základovej doske.
- Dotiahnite zaisťovacie skrutky bočnej vodiacej lišty (14).

NASTAVENIE UHLA SKLONU REZU (OBR. 3)

POZNÁMKA: Na základovej doske je namontovaná ochrana proti vytrhávaniu triesok (9), ktorá slúži na zabránenie roztrhnutiu povrchu rezaného materiálu pri pílení. Ochranu proti trieskam je možné použiť len v kombinácii s určitými typmi pílových listov a pri uhle sklonu rezu 0°. V prípade potreby (napr. pri vykonávaní pokosových rezov) je možné túto ochranu demontovať.

- Opatrne demontujte ochranu proti vytrhávaniu triesok (9) zo základovej dosky (6) jej zatlačením smerom von.

- Uvoľnite zaisťovaciu skrutku nachádzajúcu sa pod základovou doskou.
- Nastavte požadovaný uhol sklonu rezu – hodnoty uhlov sú vyznačené na základovej doske.
- Základovú dosku opäť pevne zaistite dotiahnutím zaisťovacej skrutky.
- Správnosť nastaveného uhla overte skúšobným rezom

- UPOZORNENIE: Pred uvedením náradia do prevádzky sa uistite, že je základová doska pevne zaistená. Nestabilná základová doska môže viesť k strate kontroly nad náradím a spôsobiť vážne zranenie

UPNUTIE / VÝMENA PÍLOVÉHO LISTU (OBR. 4)

- Pri manipulácii s pílovým listom sa odporúča používať ochranné rukavice, pretože ostrý pílový list môže spôsobiť poranenie.
- Po použití píly vyčkajte, kým pílový list nevychladne, najmä pred jeho výmenou. V opačnom prípade hrozí riziko popálenia, ak nepoužívate rukavice.
- Do píly vždy používajte pílový list určený pre konkrétny typ materiálu. Použitie nevhodného pílového listu môže viesť k zníženému reznému výkonu, horšej kvalite rezu a k rýchlejšiemu opotrebeniu alebo poškodeniu listu.
- Dĺžka pílového listu by nemala presahovať hrúbku rezaného materiálu.
- Na rezanie úzkych a tvarových kriviek používajte úzke pílové listy.
- Používajte iba nepoškodené pílové listy, ktoré nie sú ohnuté alebo deformované.
- Používajte iba ostré pílové listy, pretože tupé listy znižujú rezný výkon a zvyšujú zaťaženie náradia.
- Výmenu alebo upevnenie pílového listu vykonávajte len pri vypnutom náradí a vybratom akumulátore.

- Pre prístup k upínaciemu mechanizmu odklopte ochranný kryt pílového listu.
- Otočte rýchloupínacím mechanizmom v smere hodinových ručičiek a podržte ho v tejto polohe.
- Zasuňte pílový list do rýchloupínacieho mechanizmu až na doraz.
- Uvoľnite rýchloupínací mechanizmus – musí sa vrátiť do pôvodnej polohy. Pílový list je týmto upevnený.
- Potiahnutím za pílový list sa presvedčte, že je riadne upnutý.
- **Demontáž pílového listu:** Otočte rýchloupínacím mechanizmom a pílový list vyberte z upínacieho systému.

- UPOZORNENIE: Pred použitím píly sa vždy presvedčte, či je pílový list riadne upnutý v upínacom systéme píly.

MONTÁŽ A DEMONTÁŽ AKUMULÁTORA (OBR. 5)

- Akumulátor vložte do náradia v smere zobrazenom na obr.
- Pre vybratia akumulátora stlačte uvoľňovacie tlačidlo a následne akumulátor vyberte zo zariadenia potiahnutím smerom dozadu.

ZAPNUTIE/VYPNUTIE (OBR. 6)

Zapnutie náradia:

1. Skontrolujte, či je pílový list správne upevnený a či sú nastavenia predkmitu a uhla sklonu rezu vhodné pre zamýšľanú prácu.
2. Uistite sa, že je obrobok bezpečne upevnený a pracovná plocha pripravená na prácu.
3. Položte základovú dosku náradia na povrch rezaného materiálu.
4. Uvoľnite bezpečnostnú poistku prevádzkového spínača (2) a následne stlačte prevádzkový spínač (1).
   - Náradie začne pracovať s predtým zvolenými nastaveniami.
   - LED pracovné svetlo (17) sa automaticky rozsvieti.

Vypnutie náradia:

- Na vypnutie náradia uvoľnite prevádzkový spínač (1).

NASTAVENIE RÝCHLOSTI KMITANIA (OBR. 7)

- Náradie je vybavené regulátorom rýchlosti (3), ktorý umožňuje prispôsobiť rýchlosť kmitania pílového listu rôznym materiálom a pracovným podmienkam.
- Posunutím regulátora nahor alebo nadol zvýšite alebo znížite rýchlosť kmitania.

NASTAVENIE PREDKMITU (OBR. 8)

- Pomocou nastavenia stupňa predkmitu pílového listu je možné nastaviť stupeň predkmitu pílového listu v stupňoch 0 – 3.
- Správne zvolený stupeň predkmitu vo vzťahu k rýchlosti kmitania urýchľuje rezanie, predlžuje životnosť pílového listu, uľahčuje prestup krivkami a znižuje preťaženie píly.
- Optimálny stupeň predkmitu a rýchlosť kmitania je nutné vždy overiť praktickou skúškou na vzorke materiálu. Všeobecne však pre nastavenie predkmitu platí nasledujúce:

- **Stupeň 0 (bez predkmitu):** na rezanie tenkých obrobkov (napr. plechov) a pri požiadavke na jemnosť a čistotu rezu. Čím jemnejší a hladší má byť rez, tým menší má byť predkmit.
- **Stupeň predkmitu 1:** na rezanie kovu s vysokou rýchlosťou kmitania, pretože pílové listy na kov majú jemné zuby a majú malý záber (odpor) pri rezaní.
- **Stupeň predkmitu 2:** na rezanie tvrdého dreva (dub, buk, jaseň a pod) s použitím pílových listov na tvrdé drevo pri strednej rýchlosti kmitania.
- **Stupeň 3 (najväčší predkmit):** na rezanie mäkkého dreva pri nízkej rýchlosti kmitania s použitím pílového listu na mäkké drevo (pílové plátky určené na mäkké drevo majú najväčší záber a kladú najväčší odpor).

- UPOZORNENIE: Nastavenie veľkého predkmitu na príliš tvrdý materiál alebo použitie pílového listu na iný materiál, než na ktorý je určený, môže viesť k preťažovaniu motora a k jeho poškodeniu a tiež k rýchlemu opotrebovaniu pílového listu.

KONTROLA STAVU AKUMULÁTOROV (OBR. 11)

- Stlačte tlačidlo na tele zariadenia pre aktiváciu LED ukazovateľa stavu akumulátora , pre zobrazenie kapacity akumulátora.

POČET SVIETIACÍCH LED NA UKAZOVATELI	ZOSTÁVAJÚCA KAPACITA AKUMULÁTORA
0	< 10%
1	10% až 25%
2	25% až 50%
3	50% až 75%
4	75% až 100%

SPÔSOB PRÁCE

1. Pílu uchopte za rukoväť, uveďte ju do chodu a prednou časťou základovej dosky ju položte na rezanú plochu tak, aby bol pílový list pred líniou rezu (nesmie sa dotýkať materiálu).
2. Pílu potom veďte rovnomerným plynulým pohybom po ploche rezaného materiálu v smere línie rezu, kým nedôjde k dokončeniu rezu.

- UPOZORNENIE:

- Rez vykonávajte rovnomerným pohybom bez vyvíjania nadmerného tlaku. Zabráni sa tým preťaženiu píly a predĺži sa tým životnosť pílového listu.
- Pílu nikdy z bezpečnostných dôvodov neuvádzajte do chodu, ak je pílový list priložený k rezanému materiálu alebo vnútri rezu.
- Pri rezaní kovu naneste na líniu rezu chladiaci alebo mazací prostriedok. Uľahčí to rezanie a predĺži životnosť pílového listu. V tomto prípade nepoužívajte odsávanie kovových pilín.

Zanorovacie rezanie:

- Zanorovací rez je rez, ktorý nezačína od začiatku rezanej plochy, ale vnútri.

- Zanorovacie rezy je možné vykonávať iba do mäkkého dreva a sadrokartónu. Nie do kovu.
- Na zanorovacie rezy používajte krátke pílové listy určené na mäkké drevo.

Postup vykonávanie zanorovacieho rezu:

1. Rýchlosť kmitania nastavte na najvyšší rýchlostný stupeň.
2. Pílu, ktorá nie je uvedená do chodu, priložte prednou stranou základovej dosky k rezanej ploche.
3. Pílu uveďte do chodu a pomaly základovou doskou píly klesajte k rezanej ploche, pričom sa pílový plátok bude zarezávať do materiálu.
4.Až bude píla celou plochou základovej dosky priložená na ploche rezaného materiálu, veďte pílu štandardným spôsobom.

ÚDRŽBA

- Pred začatím akejkoľvek kontroly alebo údržby, zariadenie vypnite a vytiahnite z neho akumulátor.

- Akumulátorovú priamočiaru pílu dôkladne vyčistite po každom použití. Ak nečistoty nemožno odstrániť, použite mäkkú handričku navlhčenú v mydlovej vode. Nikdy nepoužívajte čistiace prostriedky alebo rozpúšťadlá ako je benzín, alkohol, čpavok a pod.! Tieto rozpúšťadlá môžu poškodiť plastové časti výrobku.
- Pravidelne kontrolujte svoje zariadenie a keď zistíte, že niektoré súčiastky sú opotrebované alebo poškodené, preventívne ich kvôli vlastnej bezpečnosti vymeňte. Opotrebené či poškodené časti stroja sa môžu vymeniť iba v autorizovanom servise alebo ich výmenu zaistí predajca.
- Postarajte sa o to, aby boli použité originálne náhradné súčiastky značky Worcraft.

OCHRANA ŽIVOTNÉHO PROSTREDIA



Symbol prečiarknutej nádoby na odpad na produktoch alebo v sprievodných dokumentoch znamená, že použité elektrické a elektronické výrobky nesmú byť pridané do bežného komunálneho odpadu. Pre správnu likvidáciu, obnovu a recykláciu doručte tieto výrobky na určené zberné miesta, kde budú prijaté zdarma. Alternatívne v niektorých krajinách môžete vrátiť svoje výrobky miestnemu predajcovi pri kúpe ekvivalentného nového produktu. Správnou likvidáciou tohto produktu pomôžete zachovať cenné prírodné zdroje a napomáhate prevencii potenciálnych negatívnych dopadov na životné prostredie a ľudské zdravie, čo by mohli byť dôsledky nesprávnej likvidácie odpadov. Ďalšie podrobnosti si vyžiadajte od miestneho úradu alebo najbližšieho zberného miesta. Pri nesprávnej likvidácii tohto druhu odpadu môžu byť v súlade s národnými predpismi udelené pokuty.

WORCRAFT
POWER TOOLS

Záručný list / Warranty

Výrobné číslo:	Dátum predaja:	Podpis a pečiatka predajcu:

Meno zákazníka (názov firmy):	Adresa zákazníka (sídlo firmy):

Zákazník svojím podpisom potvrdzuje, že mu bolo zariadenie predvedené a vysvetlené, že bol oboznámený s návodom na obsluhu, nasadením a užívaním stroja a že mu zariadenie bolo vydané kompletné.	Podpis zákazníka:

Záznamy o reklamáciách- záručných opravách

Dátum prijatia reklamácie:	Dátum ukončenia reklamácie:	Evidenčné číslo reklamácie:	Podpis prevedenej záručnej opravy (Záznam o neoprávnenej reklamácie)	Pečiatka servisného technika:

Podmienky záruky

1. Dodávateľ poskytuje na tento výrobok záručnú dobu uvedenú v tomto záručnom liste za podmienok dodržania spôsobu používania a skladovania výrobku v súlade s platnými predpismi a normami, ako i návodom na obsluhu. Záručná doba začína plynúť od dátumu predaja konečnému spotrebiteľovi. Záruka na batérie je 12 mesiacov

2. Zákazník je povinný odovzdať tento výrobok na opravu v dodanom stave vrátane všetkých jeho častí (vrátane príslušenstva), a to s potvrdeným záručným listom. Záruka sa vzťahuje na vady materiálu, výrobné vady a vady spôsobené montážou, práce, úpravy alebo zásahom inej osoby alebo organizácie nepovolanej servisným strediskom. Presne stanovený rozsah opráv a nárokov je uvedený v tomto záručnom liste.

3. Záručná doba sa predlžuje o dobu, počas ktorej bol výrobok v záručnej oprave. Záručnú opravu vykonávajú len autorizované servisné strediská dodávateľa.

4. Záruka sa nevzťahuje na:

- bežné opotrebenie dielov v dôsledku prevádzky, vrátane: tesnení, gufera, ložísk, tesniacich púzdier, spojok, remeňov a iných opotrebiteľných súčiastok; - poškodenie spôsobené nesprávnym používaním, servisovaním, údržbou alebo inštaláciou v rozpore s návodom na obsluhu; poškodenia vyplývajúce z úmyselného konania, prípadne inštalácie či prevádzkovania výrobku v prostredí, ktoré nevyhovuje technickým požiadavkám; - poškodenie spôsobené prírodnými živelnými udalosťami, nedodržaním predpísaných intervalov údržby či servisných prehliadok (najmä v súvislosti s výmenou opotrebovaných častí a opotrebovanými dielmi), alebo preťažením výrobku; - poškodenia vzniknuté v dôsledku neodbornej servisnej prehliadky (napr. pri zásahu vlastných mechanikov zákazníka mimo autorizovaných servisných stredísk alebo pri používaní nevhodných náhradných dielov či neodbornom zásahu do konštrukcie a elektrických častí výrobku). - znečistený výrobok, napríklad od prevádzkových kvapalín (olej, benzín) alebo exkrementov z čerpadiel a podobných zariadení, ktoré znemožňujú bežnú diagnostiku a servis - výrobok vystavený nevhodnému prostrediu (nadmerná vlhkosť, teplo, prach, chemikálie),

5. Záruka sa uplatňuje podľa týchto podmienok:

- Pri uplatnení reklamácie je reklamujúci povinný predložiť záručný list spolu s dokladom o kúpe výrobku, doklad o záručnej prehliadke a doklad o servisných úkonoch vykonaných v autorizovanom servisnom stredisku.
- Záruka platí len za predpokladu, že zákazník splnil všetky podmienky údržby uvedené v návode na obsluhu a servisnej knižke.
- Autorizované servisné stredisko vykoná zhodnotenie vady; ak je vada uznaná ako záručná (výrobné alebo materiálové vady, pri dodržaní návodu na údržbu a obsluhu), servisy vykonajú bezplatnú opravu alebo výmenu vadnej časti.
- Oprava sa vyznačí v záručnom liste (dátum, druh opravy, podpis a pečiatka autorizovaného servisu). Nedodanie dokladov o servisných prehliadkach a nepreukázanie pravidelnej údržby môže viesť k zamietnutiu záručného nároku.

6. Servisné stredisko je povinné zabezpečiť:

- vykonanie záručných opráv v primeranej lehote (zákon stanovuje lehotu 30 dní odo dňa uplatnenia reklamácie na odstránenie vady); - bezplatnú náhradnú časť alebo výmenu vadnej časti (vrátane práce a materiálu) v súlade s platnými postupmi a legislatívou SR; - uplatnenie nároku na náhradu prepravného v prípade, že výrobok musí byť zaslaný do autorizovaného servisu mimo miesta dodania výrobku; - vyhotovenie protokolu o prevzatí, oprave a vrátení výrobku.

7. Bežné opotrebenie dielov sa považuje za výkon opotrebiteľná životnosť dielov v závislosti od spôsobu používania (ozubené ložiská, rebrá, spojky, tesnenia, ložiská, reťaze, remene, gufera, tesnenia, prevodovky atď.). Tieto diely nie sú predmetom reklamácie, ak ide o opotrebovanie bežnej životnosti (platí aj pri nesprávnej údržbe). Záruka sa nevzťahuje na takéto opotrebovanie.

8. Predĺžená záruka na motor zariadenia (stroja)

- Na motor zariadenia sa poskytuje predĺžená záručná doba v trvaní 5 rokov odo dňa predaja. - Táto rozšírená záruka sa vzťahuje výlučne na výrobné a materiálové vady motora, ktoré sa prejavia pri bežnom, správnom používaní a pri dodržaní všetkých predpísaných podmienok údržby (v návode na obsluhu). - Záruka na motor nezahŕňa škody a poruchy spôsobené: 1. nesprávnou inštaláciou, nesprávnym nastavením alebo nesprávnou údržbou motora, 2. nedodržaním intervalov pravidelných servisných prehliadok motora (vrátane výmeny oleja, filtrov, tesnení a iných opotrebiteľných častí), 3. prevádzkovaním motora mimo povolených prevádzkových parametrov (napätie, teplota, vlhkosť a pod.), 4. mechanickým poškodením či zásahom nepovolanej osoby, 5. prírodnými živlami alebo inými externými vplyvmi (napr. zaplavenie, požiar, úder blesku). - V prípade uznania reklamácie na motor v rámci predĺženej záruky je autorizované servisné stredisko (alebo jeho poverená sieť) povinné bezplatne odstrániť vadu (oprava alebo výmena celého motoru podľa rozhodnutia servisného technika). - Pre uplatnenie nároku z tejto rozšírenej záruky je potrebné: 1. predložiť originál záručného listu, doklad o kúpe zariadenia a doklad o pravidelných servisných prehliadkach motora (spravidla raz ročne alebo v intervaloch stanovených výrobcom motora), 2. preukázať, že motor bol prevádzkovaný v súlade s návodom na obsluhu a technickými predpismi (t. j. nie je dôsledkom nesprávnej údržby či prevádzkovania mimo technických parametrov), 3.dodať motor na posúdenie do autorizovaného servisného strediska. -Pri nezodpovednom zaobchádzaní, modifikácii motora, používaní nevhodných náhradných dielov alebo pri odhalenom pokuse o zásah nepovolanou osobou sa rozšírená záruka na motor ruší.- Táto rozšírená záruka je nad rámec zákonnej záruky 24 mesiacov podľa Občianskeho zákonníka (zákon č. 40/1964 Zb.) a zákona o ochrane spotrebiteľa (zákon č. 250/2007 Z. z.), a nezužuje práva spotrebiteľa vyplývajúce zo zákonnej záruky.

9. Servisné prehliadky servisných dielov:

- Pravidelné servisné prehliadky musia byť vykonané v autorizovaných servisných strediskách dodávateľa, v súlade s pokynmi výrobcu (intervaly a rozsah prác uvedené v servisnej knižke konkrétneho výrobku). - Originálne náhradné diely a spotrebný materiál sa nesmú zamieňať za náhradné diely iných výrobcov, ktoré nezaručujú rovnakú spoľahlivosť a bezpečnosť.

10. Spôsob a miesto uplatnenia reklamácie:

- Reklamáciu možno uplatniť na ktoromkoľvek autorizovanom servisnom stredisku dodávateľa. - Pri uplatnení reklamácie je potrebné predložiť: 1. originál záručného listu so všetkými vyplnenými a potvrdenými položkami, 2. doklad o kúpe (faktúra, bloček),3. doklad o pravidelných servisných prehliadkach (pečiatky a podpisy servisných technikov), 4. v prípade reklamácie motora – doklad o servisných prehliadkach motora. - Ak reklamácia spĺňa podmienky záručnej opravy, autorizované servisné stredisko zabezpečí odstránenie závady bezplatne vrátane práce a materiálu. - Dodávateľ zabezpečí vybavenie reklamácie v lehote 30 dní odo dňa prevzatia reklamovaného výrobku a podkladov.

Poznámka: Predĺžená záruka na motor zariadenia je komerčnou (nadštandardnou) zárukou poskytovanou výrobcom nad rámec zákonnej záruky 24 mesiacov. Zákonná záruka 24 mesiacov sa vzťahuje na celý výrobok (vrátane motora), a práva spotrebiteľa z nej vyplývajúce nemožno obmedziť. Predĺžená záruka na motor nijako neovplyvňuje ani nekráti zákonné nároky spotrebiteľa vyplývajúce z Občianskeho zákonníka (zákon č. 40/1964 Zb.) ani z zákona o ochrane spotrebiteľa (zákon č. 250/2007 Z. z.).

ZÁRUČNÝ A POZÁRUČNÝ SERVIS VYKONÁVA SPLNOMOCNENÝ ZÁSTUPCA VÝROBCU

Splnomocnený zástupca výrobcu: Slovakia Trend Export-Import s.r.o., Michalovská 87/1414, 073 01 Sobrance
Fax: **(056) 652-2329** Tel: **0915 392 687** E-mail: **servis@slovakia-trend.sk**

CZ ČESKY

AKUMULÁTOROVÁ PŘÍMOČÁŘÁ PILA

POUŽITÍ

- Akumulátorová přímočará pila je určena pro přesné rovné i tvarové řezy ve dřevě, dřevotřísce, plastech a lehkých kovech.
- Bezuhlíkový motor zajišťuje vysoký výkon, delší životnost a efektivní provoz.
- Pila umožňuje nastavení rychlosti a předkmitu v několika stupních, což zaručuje rychlé řezání i čistý výsledek u různých materiálů.
- Robustní základna umožňuje provádět pokosové řezy s maximálním úhlem sklonu 45°.
- Ergonomický tvar rukojeti, LED pracovní světlo a rychloupínací systém pilového listu zvyšují komfort a bezpečnost při práci.

Zařízení používejte pouze k předepsaným účelům. Jakékoli jiné použití je považováno jako případ nesprávného použití. Uživatel/obsluha a ne výrobce bude zodpovědný za jakékoli poškození nebo zranění způsobené tímto nesprávným používáním. Pamatujte si, že toto zařízení nebylo navrženo pro komerční nebo průmyslové používání. Záruka nebude platná pokud bude zařízení používáno pro komerční, průmyslové nebo podobné účely.

TECHNICKÉ PARAMETRY			
Li-ion	**NAPĚTÍ**	20 V	
	KAPACITA	4 Ah	
	OTÁČKY BEZ ZÁTĚŽE	850 – 3 000 min^{-1}	
	HLOUBKA ŘEZU DO DŘEVA	100 mm	
	HLOUBKA ŘEZU DO OCELI	10 mm	
ALU	**HLOUBKA ŘEZU DO HLINÍKU**	20 mm	
	VIBRACE	**PŘI ŘEZÁNÍ DŘEVA**	**PŘI ŘEZÁNÍ KOVU**
		10,19 m/s^2 Odchylka (K) = 1,5 m/s^2	7,82 m/s^2 Odchylka (K) = 1,5 m/s^2
	HLADINA AKUSTICKÉHO VÝKONU (L_{WA})	87 dB(A) Odchylka (K) = 5 dB(A)	
	HLADINA AKUSTICKÉHO TLAKU (L_{pA})	79 dB(A) Odchylka (K) = 5 dB(A)	
	HMOTNOST	2,0 kg	

ČÁSTI VÝROBKU			
1	Provozní spínač	9	Ochrana proti vytrhávání třísek
2	Bezpečnostní pojistka provozního spínače	10	Koncovka pro připojení externího odsávání
3	Regulátor rychlosti	12	SDS sklíčidlo
4	Nastavení stupně předkmitu pilového listu	13	Vodicí válec pilového listu
5	Základová deska	14	Zajišťovací šroub boční vodicí lišty
6	Ochranný kryt základové desky	15	Boční vodicí lišta
7	Ochranný kryt	16	Pilový list

8	Vodicí kolík	17	LED pracovní světlo

VYSVĚTLIVKY SYMBOLŮ	
	Všeobecné upozornění na nebezpečí.
	Přečtěte si návod k použití.
	Nevyhazujte do běžného domovního odpadu. Místo toho, ekologicky přijatelnou cestou se obraťte na recyklační střediska. Prosím věnujte péči ochraně životního prostředí.
	Výrobek je v souladu s platnými evropskými směrnicemi a byla provedena metoda hodnocení shody těchto směrnic.
	Používejte ochranné pracovní brýle.
	Noste chránič sluchu.
	Noste respirační roušku.
	**UPOZORNĚNÍ!** Před zahájením jakékoli kontroly nebo údržby, zařízení vypněte a vytáhněte z něj akumulátor, abyste zabránili jeho nechtěnému spuštění a následnému možnému poranění.
	Nepracujte v dešti, ani nenechávejte zařízení venku pokud prší.

VŠEOBECNÉ BEZPEČNOSTNÍ POKYNY PRO ELEKTRICKÉ NÁŘADÍ

- **UPOZORNĚNÍ! Přečtěte si bezpečnostní upozornění, instrukce, vyobrazení a technické údaje poskytované s tímto elektrickým nářadím.** Porušení dodržování všech instrukcí uvedených dále v textu může mít za následek úraz elektrickým proudem, požár a/nebo těžké ublížení na zdraví.

1) BEZPEČNOST PRACOVNÍHO PROSTŘEDÍ

- Pracoviště je třeba udržovat v čistotě a dobře osvětlené. Nepořádek a tmavé prostory bývají příčinou nehod.
- Nepoužívejte elektrické nářadí v prostředí, kde hrozí nebezpečí výbuchu, kde se vyskytují hořlavé kapaliny, plyny nebo prach. V elektrickém nářadí vznikají jiskry, které mohou zapálit prach nebo výpary.
- Při používání elektrického nářadí zabraňte v přístupu dětem a dalším osobám. Pokud budete rušeni, můžete ztratit kontrolu nad vykonávanou činností.

2) ELEKTRICKÁ BEZPEČNOST

- Vidlice napájecího kabelu elektrického nářadí musí odpovídat síťové zásuvce. Nikdy jakýmkoli způsobem neupravujte el. přívodní kabel. Nářadí, které má na vidlici přívodní šňůry ochranný kolík, nikdy nepřipojujte rozdvojkami nebo jinými adaptéry. Nepoškozené vidlice a odpovídající zásuvky sníží nebezpečí úrazu elektrickým proudem. Poškozené nebo zamotané přívodní kabely zvyšují nebezpečí úrazu elektrickým proudem. Pokud se síťová šňůra poškodí, musí být nahrazena zvláštní síťovou šňůrou, kterou lze dostat u výrobce nebo jeho obchodního zástupce.
- Obsluha se nesmí tělem dotýkat uzemněných předmětů, jako je např. potrubí, těleso ústředního vytápění, sporáky a chladničky. Nebezpečí úrazu elektrickým proudem je větší, pokud je vaše tělo spojeno se zemí.
- Nevystavujte elektrické nářadí dešti, vlhku nebo vodě. Elektrického nářadí se nikdy nedotýkejte mokrýma rukama. Elektrické nářadí nikdy nemyjte pod tekoucí vodou ani jej neponořujte do vody.
- Kabel se nesmí nadměrně zatěžovat. Kabel nikdy nepoužívejte k přenášení, tahání nebo vytahování vidlice elektrického nářadí. Kabel nesmí být vystaven působení tepla, oleje, ostrých hran nebo pohyblivých dílů. Poškozené nebo zapletené kabely zvyšují riziko úrazu elektrickým proudem.
- Nikdy nepracujte s nářadím, které má poškozený el. kabel příp. vidlici, nebo spadlo na zem a je jakýmkoli způsobem poškozeno.
- Při používání elektrického nářadí ve venkovním prostředí používejte prodlužovací kabel vhodný pro venkovní

použití. Používání šňůry vhodné pro venkovní použití snižuje riziko úrazu elektrickým proudem
- Používáte-li elektrické nářadí ve vlhkých prostorách, používejte napájení chráněné proudovým chráničem (RCD). Používání RCD omezuje nebezpečí úrazu elektrickým proudem. Pojem „proudový chránič (RCD)“ může být nahrazen pojmem „hlavní jistič obvodu (GFCI)“ nebo „jistič unikajícího proudu (ELCB)“.
- Držte el. ruční nářadí výlučně za izolované plochy určené k uchopení, neboť při provozu může dojít ke kontaktu řezacího či vrtacího příslušenství se skrytým vodičem nebo vlastní šňůrou.

3) BEZPEČNOST OSOB

- Při používání elektrického nářadí buďte pozorní a ostražití, věnujte maximální pozornost činnosti, kterou právě provádíte. Soustřeďte se na práci. Nepracujte s elektrickým nářadím pokud jste unavení, nebo jste pod vlivem drog, alkoholu nebo léků. I chvilková nepozornost při používání elektrického nářadí může vést k vážnému poranění osob. Při práci s el. nářadím nejezte, nepijte a nekuřte.
- Používejte ochranné pomůcky. Vždy používejte ochranu očí. Používejte ochranné prostředky odpovídající druhu práce, kterou provádíte. Ochranné pomůcky jako respirátor, bezpečnostní obuv s protiskluzovou úpravou, pokrývka hlavy nebo ochrana sluchu, používané v souladu s podmínkami práce, snižují riziko poranění osob.
- Vyvarujte se neúmyslnému zapnutí el. nářadí. Nepřenášejte el. nářadí, které je připojeno k elektrické síti, s prstem na spínači nebo na spoušti. Před připojením k elektrickému napětí se ujistěte, zda vypínač nebo spoušť jsou v poloze „vypnuto“. Přenášení el. nářadí s prstem na spínači nebo připojování vidlice el. nářadí do zásuvky se zapnutým spínačem může být příčinou vážných úrazů.
- Před zapnutím el. nářadí odstraňte všechny seřizovací klíče a nástroje. Nastavovací klíč nebo nástroj, který zůstane připevněn k otáčející se části elektrického nářadí může být příčinou poranění osob.
- Vždy udržujte stabilní postoj a rovnováhu. Pracujte jen tam, kam bezpečně dosáhnete. Nikdy nepřeceňujte vlastní sílu. Nepoužívejte elektrické nářadí, jste-li unaveni.
- Oblékejte se vhodným způsobem. Používejte pracovní oblečení. Nenoste volné oblečení ani šperky. Dbejte na to, aby se vaše vlasy, oblečení, rukavice nebo jiná část vašeho těla nedostala do přílišné blízkosti rotujících nebo rozpálených částí el. nářadí.
- Připojte el. nářadí k odsávání prachu. Pokud má el. nářadí možnost připojení zařízení k zachytávání nebo odsávání prachu, ujistěte se, že došlo k jeho řádnému připojení a používání. Použití takových zařízení může omezit nebezpečí vznikající prachem.
- Pevně upevněte obrobek. Použijte truhlářskou svorku nebo svěrák pro upevnění obrobku, který budete obrábět.
- Nepoužívejte jakékoli nářadí jste-li pod vlivem alkoholu, drog, léků nebo jiných omamných či návykových látek.
- Zařízení není určeno k použití osobami (včetně dětí) se sníženými fyzickými, smyslovými nebo mentálními schopnostmi nebo s nedostatkem zkušeností a znalostí, pokud nejsou pod dozorem nebo nedostaly pokyny ohledně použití zařízení od osoby odpovědné za jejich bezpečnost. Děti musí být pod dozorem, abyste se ujistili, že si nehrají se zařízením.

4) POUŽÍVÁNÍ A ÚDRŽBA ELEKTRICKÉHO NÁŘADÍ

- El. nářadí vždy odpojte od el. sítě v případě jakéhokoli problému při práci, před každým čištěním nebo údržbou, při každém přesunu a při ukončení činnosti! Nikdy nepracujte s el. nářadím, je-li jakýmkoli způsobem poškozeno.
- Začne-li nářadí vydávat abnormální zvuk nebo zápach, okamžitě ukončete práci.
- Elektrické nářadí nepřetěžujte. Elektrické nářadí bude pracovat lépe a bezpečněji, budete-li s ním pracovat v otáčkách, pro které bylo navrženo. Používejte správné nářadí, které je určeno pro danou činnost. Vhodné nářadí bude dobře a bezpečně provádět práci, pro kterou bylo vyrobeno.
- Nepoužívejte elektrické nářadí, které nelze bezpečně zapnout a vypnout ovládacím spínačem. Používání takového nářadí je nebezpečné. Poškozený vypínač musí být opraven certifikovaným servisem.
- Odpojte nářadí od elektrické sítě předtím, než začnete provádět jeho seřízení, výměnu příslušenství nebo údržbu. Toto opatření omezí nebezpečí náhodného spuštění.
- Nepoužívané elektrické nářadí uschovejte tak, aby bylo mimo dosah dětí a nepovolaných osob. Elektrické

nářadí v rukou nezkušených uživatelů může být nebezpečné. Elektrické nářadí skladujte na suchém a bezpečném místě.
- Pečlivě udržujte elektrické nářadí v dobrém stavu. Pravidelně kontrolujte nastavení pohybujících se částí a jejich pohyblivost. Kontrolujte zda nedošlo k poškození ochranných krytů nebo jiných částí, které mohou ohrozit bezpečnou funkci elektrického nářadí. Je-li nářadí poškozeno, před dalším použitím zajistěte jeho opravu. Mnoho úrazů je způsobeno nesprávnou údržbou elektrického nářadí.
- Řezací nástroje udržujte ostré a čisté. Správně udržované a naostřené nástroje usnadňují práci, omezují nebezpečí úrazu a práce s nimi se lépe kontroluje. Použití jiného příslušenství než toho, které je uvedeno v návodu k obsluze nebo doporučeno dovozcem může způsobit poškození nářadí a být příčinou úrazu.
- Elektrické nářadí, příslušenství, pracovní nástroje atp. používejte v souladu s těmito pokyny a takovým způsobem, který je předepsán pro konkrétní elektrické nářadí a to s ohledem na dané podmínky práce a druh prováděné práce. Používání nářadí k jiným účelům, než pro jaké je určeno, může vést k nebezpečným situacím.

5) POUŽÍVÁNÍ AKUMULÁTOROVÉHO NÁŘADÍ
- Před vložením akumulátoru se ujistěte, že je vypínač v poloze „0-vypnuto“. Vložení akumulátoru do spuštěného nářadí může být příčinou nebezpečných situací.
- K nabíjení akumulátoru používejte pouze nabíječky předepsané výrobcem. Použití nabíječky pro jiný typ akumulátoru může mít za následek jeho poškození a vznik požáru.
- Používejte pouze akumulátory určené pro dané nářadí. Použití jiných akumulátorů může být příčinou úrazu nebo vzniku požáru.
- Pokud není akumulátor používán, uschovávejte jej odděleně od kovových předmětů jako jsou svorky, klíče, šrouby a jiné drobné kovové předměty, které by mohly způsobit spojení jednoho kontaktu akumulátoru s druhým. Vyzkratování akumulátoru může zapříčinit úraz, popáleniny nebo vznik požáru.
- S akumulátory zacházejte šetrně. Při nešetrném zacházení může z akumulátoru uniknout chemická látka. Vyvarujte se kontaktu s ní. Pokud přece dojde ke kontaktu s touto chemickou látkou, vymyjte postižené místo proudem tekoucí vody. Pokud se chemická látka dostane do očí, vyhledejte ihned lékařskou pomoc. Chemická látka z akumulátoru může způsobit vážné poranění.
- Akumulátor nebo nářadí se nesmí vystavovat ohni nebo nadměrné teplotě. Vystavení ohni nebo teplotě vyšší než 130°C může způsobit výbuch.
- Akumulátor nebo nářadí, které jsou poškozené nebo přestavěné, se nesmí používat. Poškozené nebo upravené akumulátory se mohou chovat nepředvídatelně, a mohou tak způsobit oheň, výbuch nebo nebezpečí úrazu.

6) SERVIS
- Servis elektrického nářadí svěřte kvalifikovanému opraváři. Mohou se používat pouze stejné náhradní díly. Zaručíte tak, že bude zachována bezpečnost elektrického nářadí.

BEZPEČNOSTNÍ POKYNY PRO PŘÍMOČÁŘE PILY

- Před každým použitím zkontrolujte zda je nástroj v pořádku. Pokud má nástroj závadu, nikdy jej neopravujte sami, ale dejte jej ihned opravit kvalifikované osobě.
- Neobdělávejte materiál, který obsahuje azbest (azbest se považuje za karcinogenní materiál).
- Hlasitost zapnutého přístroje může být více než 85 dB(A). Chraňte si uši ochrannými krycími prostředky.
- Noste ochranné brýle při řezání materiálu, ze kterého prskají třísky.
- Prach z materiálu, jako je nátěr obsahující olovo, některé druhy dřeva, minerály a kovy může být škodlivý (styk nebo nadýchání prachu může způsobit alergické reakce a/nebo respirační onemocnění obsluhy a kolemstojících osob). Používejte ochrannou masku obličeje a pracujte se zařízením na odsávání prachu, pokud je takové zařízení možné připojit.
- Nedovolte aby se na pracovišti hromadil prach. Prach je lehce zápalný materiál a může dojít ke vzniku požáru.
- Dodržujte stanovená nařízení pro práci v prašném prostředí.
- Při nastavování nebo výměně příslušenství vždy zařízení vypněte a demontujte akumulátor ze zařízení.

- Předtím než začnete řezat, odstraňte všechny překážky na vrchní a spodní straně řezné dráhy.
- Zabraňte poškození nářadí šrouby, hřebíky a jinými kovovými předměty nacházejícími se na obrobku, tím že je před samotným řezáním z obrobku odstraníte.
- Řezaný materiál vždy pevně zajistěte. Použijte svorky nebo jiný praktický způsob, kterým zajistíte a pode-průte obrobek na stabilní základně (obráběný díl uchycený pomocí upínacích zařízení nebo ve svěráku je mnohem bezpečnější než uchycený v ruce).
- Držte elektrické nářadí pouze za izolované plochy rukojetí, provádíte-li takovou práci, při které by mohly použitý pracovní nástroj narazit na skrytá elektrická vedení nebo zasáhnout vlastní přívodní šňůru nářadí (kontakt s elektrickým vedením, které je pod napětím, může dostat pod napětí i kovové součástky).
- Používejte pouze pilové listy v bezvadném stavu. Ohnuté, prasklé či tupé listy ihned nahraďte za bezvadné.
- Při provádění činnosti, kde se řezací nástroj může dotknout skrytého vedení je nutno elektromechanické nářadí držet za úchopové izolované povrchy. Dotek řezacího nástroje s „živým“ vodičem může způsobit, že se neizolované kovové části elektromechanického nářadí stanou živými a mohou vést k úrazu uživatele elektrickým proudem.
- Základovou desku pily vždy přiložte celou plochou k ploše řezaného materiálu. Jinak může dojít ke vzpříčení, zlomení pilového listu či ke zpětnému vrhu pily.
- Před přiložením pilového listu k řezanému materiálu musí být pila vždy v chodu. Neuvádějte pilu do chodu uvnitř linie řezu. Jinak hrozí nebezpečí zpětného vrhu.
- Udržujte ruce v bezpečné vzdálenosti od místa řezu a od pilového listu. Nikdy nesahejte pod materiál, který řežete.
- Po ukončení řezu pohyb pilového listu nebrzděte vyvíjením protitlaku.
- Dříve, než nářadí odložíte, vyčkejte, až se pilový list zastaví.
- Pila za chodu vytváří elektromagnetické pole, které může negativně ovlivnit fungování aktivních či pasivních lékařských implantátů (kardiostimulátorů) a ohrozit tak život uživatele. Před používáním tohoto nářadí se informujte u lékaře nebo výrobce implantátu, zda můžete s tímto přístrojem pracovat.

POUŽITÍ A MONTÁŽ

- **UPOZORNĚNÍ!** Před prováděním jakýchkoli prací na akumulátorovém nářadí (např. údržba, výměna příslušenství apod.), jakož i během přepravy a skladování nářadí vypněte a vyjměte z něj akumulátor. Neúmyslné stisknutí provozního spínače může způsobit zranění.

MONTÁŽ BOČNÍ VODÍCÍ LIŠTY (OBR. 2)

- Boční vodicí lišta je určena k řezání dílů stejné velikosti, umožňuje vést přesnou linii řezu podél hrany řezaného materiálu a rovněž zabraňuje svírání pilového listu během řezání.
- Boční vodicí lištu lze namontovat na levou nebo pravou stranu nářadí.
- Uvolněte zajišťovací šrouby boční vodicí lišty (14) a zasuňte boční vodicí lištu do drážek na základové desce.
- Dotáhněte zajišťovací šrouby boční vodicí lišty (14).

NASTAVENÍ ÚHLU SKLONU ŘEZU (OBR. 3)

POZNÁMKA: Na základové desce je namontována ochrana proti vytrhávání třísek (9), která slouží k zabránění roztržení povrchu řezaného materiálu při řezání. Ochranu proti třískám lze použít pouze v kombinaci s určitými typy pilových listů a při úhlu sklonu řezu 0°. V případě potřeby (např. při provádění pokosových řezů) lze tuto ochranu demontovat.

- Opatrně demontujte ochranu proti vytrhávání třísek (9) ze základové desky (6) jejím zatlačením směrem ven.
- Uvolněte zajišťovací šroub nacházející se pod základovou deskou.
- Nastavte požadovaný úhel sklonu řezu – hodnoty úhlů jsou vyznačeny na základové desce.
- Základovou desku opět pevně zajistěte dotažením zajišťovacího šroubu.
- Správnost nastaveného úhlu ověřte zkušebním řezem

- **UPOZORNĚNÍ:** Před uvedením nářadí do provozu se ujistěte, že je základová deska pevně zajištěna.

Nestabilní základová deska může vést ke ztrátě kontroly nad nářadím a způsobit vážné zranění

UPNUTÍ / VÝMĚNA PILOVÉHO LISTU (OBR. 4)

- Při manipulaci s pilovým listem se doporučuje používat ochranné rukavice, neboť ostrý pilový list může způsobit poranění.
- Po použití pily vyčkejte, dokud pilový list nevychladne, zejména před jeho výměnou. V opačném případě hrozí riziko popálení, pokud nepoužíváte rukavice.
- Do pily vždy používejte pilový list určený pro konkrétní typ materiálu. Použití nevhodného pilového listu může vést ke sníženému řeznému výkonu, horší kvalitě řezu ak rychlejšímu opotřebení nebo poškození listu.
- Délka pilového listu by neměla přesahovat tloušťku řezaného materiálu.
- K řezání úzkých a tvarových křivek používejte úzké pilové listy.
- Používejte pouze nepoškozené pilové listy, které nejsou ohnuté nebo deformované.
- Používejte pouze ostré pilové listy, protože tupé listy snižují řezný výkon a zvyšují zatížení nářadí.
- Výměnu nebo upevnění pilového listu provádějte pouze při vypnutém nářadí a vyjmutém akumulátoru.
- Pro přístup k upínacímu mechanismu odklopte ochranný kryt pilového listu.
- Otočte rychloupínacím mechanismem ve směru hodinových ručiček a podržte jej v této poloze.
- Zasuňte pilový list do rychloupínacího mechanismu až na doraz.
- Uvolněte rychloupínací mechanismus – musí se vrátit do původní polohy. Pilový list je tímto upevněn.
- Zatažením za pilový list se přesvědčte, že je řádně upnutý.
- **Demontáž pilového listu:** Otočte rychloupínacím mechanismem a pilový list vyjměte z upínacího systému.

- **UPOZORNĚNÍ:** Před použitím pily se vždy přesvědčte, zda je pilový list řádně upnutý v upínacím systému pily.

MONTÁŽ A DEMONTÁŽ AKUMULÁTORU (OBR. 5)

- Akumulátor vložte do nářadí ve směru zobrazeném na obr. 2.
- Pro vyjmutí akumulátoru stiskněte uvolňovací tlačítko a následně akumulátor vyjměte ze zařízení potažením směrem dozadu.

ZAPNUTÍ/VYPNUTÍ (OBR. 6)

Zapnutí nářadí:

1. Zkontrolujte, zda je pilový list správně upevněn a zda jsou nastavení předkmitu a úhlu sklonu řezu vhodná pro zamýšlenou práci.
2. Ujistěte se, že je obrobek bezpečně upevněn a pracovní plocha připravená k práci.
3. Položte základovou desku nářadí na povrch řezaného materiálu.
4. Uvolněte bezpečnostní pojistku provozního spínače (2) a následně stiskněte provozní spínač (1).
    - Nářadí začne pracovat s dříve zvolenými nastaveními.
    - LED pracovní světlo (17) se automaticky rozsvítí.

Vypnutí nářadí:

- Pro vypnutí nářadí uvolněte provozní spínač (1).

NASTAVENÍ RYCHLOSTI KMITÁNÍ (OBR. 7)

- Nářadí je vybaveno regulátorem rychlosti (3), který umožňuje přizpůsobit rychlost kmitání pilového listu různým materiálům a pracovním podmínkám.
- Posunutím regulátoru nahoru nebo dolů zvýšíte nebo snížíte rychlost kmitání.

NASTAVENÍ PŘEDKMITU (OBR. 8)

- Pomocí nastavení stupně předkmitu pilového listu lze nastavit stupeň předkmitu pilového listu ve stupních 0 – 3.
- Správně zvolený stupeň předkmitu ve vztahu k rychlosti kmitání urychluje řezání, prodlužuje životnost pilového listu, usnadňuje prostup křivkami a snižuje přetížení pily.

- Optimální stupeň předkmitu a rychlost kmitání je nutno vždy ověřit praktickou zkouškou na vzorku materiálu. Obecně však pro nastavení předkmitu platí následující:

- **Stupeň 0 (bez předkmitu):** pro řezání tenkých obrobků (např. plechů) a při požadavku na jemnost a čistotu řezu. Čím jemnější a hladší má být řez, tím menší má být předkmit.
- **Stupeň předkmitu 1:** pro řezání kovu s vysokou rychlostí kmitání, protože pilové listy na kov mají jemné zuby a mají malý záběr (odpor) při řezání.
- **Stupeň předkmitu 2:** pro řezání tvrdého dřeva (dub, buk, jasan apod.) s použitím pilových listů na tvrdé dřevo při střední rychlosti kmitání.
- **Stupeň 3 (největší předkmit):** pro řezání měkkého dřeva při nízké rychlosti kmitání s použitím pilového listu na měkké dřevo (pilové plátky určené pro měkké dřevo mají největší záběr a kladou největší odpor).

- **UPOZORNĚNÍ:** Nastavení velkého předkmitu na příliš tvrdý materiál nebo použití pilového listu na jiný materiál, než pro který je určen, může vést k přetěžování motoru ak jeho poškození a také k rychlému opotřebování pilového listu.

KONTROLA STAVU AKUMULÁTORŮ (OBR. 11)

- Stiskněte tlačítko na těle zařízení pro aktivaci LED ukazatele stavu akumulátoru, pro zobrazení kapacity akumulátoru.

POČET SVÍTÍCÍCH LED NA UKAZATELI	ZŮSTAJÍCÍ KAPACITA AKUMULÁTORU
0	< 10%
1	10% až 25%
2	25% až 50%
3	50% až 75%
4	75% až 100%

ZPŮSOB PRÁCE

1. Pilu uchopte za rukojeť, uveďte ji do chodu a přední částí základové desky ji položte na řezanou plochu tak, aby byl pilový list před linií řezu (nesmí se dotýkat materiálu).
2. Pilu pak veďte rovnoměrným plynulým pohybem po ploše řezaného materiálu ve směru linie řezu, dokud nedojde k dokončení řezu.

- **UPOZORNĚNÍ:**

- Řez provádějte rovnoměrným pohybem bez vyvíjení nadměrného tlaku. Zabrání se tím přetížení pily a prodlouží se tím životnost pilového listu.
- Pilu nikdy z bezpečnostních důvodů neuvádějte do chodu, pokud je pilový list přiložen k řezanému materiálu nebo uvnitř řezu.
- Při řezání kovu naneste na linii řezu chladící nebo mazací prostředek. Usnadní to řezání a prodlouží životnost pilového listu. V tomto případě nepoužívejte odsávání kovových pilin.

Zanorovací řezání:

- Zanořovací řez je řez, který nezačíná od začátku řezané plochy, ale uvnitř.
- Zanořovací řezy lze provádět pouze do měkkého dřeva a sádrokartonu. Ne do kovu.
- Pro zanořovací řezy používejte krátké pilové listy určené pro měkké dřevo.

Postup provádění zanorovacího řezu:

1. Rychlost kmitání nastavte na nejvyšší rychlostní stupeň.
2. Pilu, která není uvedena do chodu, přiložte přední stranou základové desky k řezané ploše.
3. Pilu uveďte do chodu a pomalu základovou deskou pily klesejte k řezané ploše, přičemž se pilový plátek bude zařezávat do materiálu.
4. Až bude pila celou plochou základové desky přiložena na ploše řezaného materiálu, veďte pilu standardním způsobem.

ÚDRŽBA

- Před zahájením jakékoli kontroly nebo údržby, zařízení vypněte a vytáhněte z něj akumulátor.

- Akumulátorovou přímočarou pilu důkladně vyčistěte po každém použití. Pokud nečistoty nelze odstranit, použijte měkký hadřík navlhčený v mýdlové vodě. Nikdy nepoužívejte čisticí prostředky nebo rozpouštědla jako je benzín, alkohol, čpavek apod.! Tato rozpouštědla mohou poškodit plastové části výrobku.
- Pravidelně kontrolujte své zařízení a když zjistíte, že některé součástky jsou opotřebované nebo poškozené, preventivně je kvůli vlastní bezpečnosti vyměňte. Opotřebené či poškozené části stroje se mohou vyměnit pouze v autorizovaném servisu nebo jejich výměnu zajistí prodejce.
- Postarejte se o to, aby byly použity originální náhradní součástky značky Worcraft.

OCHRANA ŽIVOTNÍHO PROSTŘEDÍ



Symbol přeškrtnuté nádoby na odpad na produktech nebo v průvodních dokumentech znamená, že použité elektrické a elektronické výrobky nesmí být přidány do běžného komunálního odpadu. Pro správnou likvidaci, obnovu a recyklaci doručte tyto výrobky na určená sběrná místa, kde budou přijata zdarma. Alternativně v některých zemích můžete vrátit své výrobky místnímu prodejci při koupi ekvivalentního nového produktu. Správnou likvidací tohoto produktu pomůžete zachovat cenné přírodní zdroje a napomáháte prevenci potenciálních negativních dopadů na životní prostředí a lidské zdraví, což by mohly být důsledky nesprávné likvidace odpadů. Další podrobnosti si vyžádejte od místního úřadu nebo nejbližšího sběrného místa. Při nesprávné likvidaci tohoto druhu odpadu mohou být v souladu s národními předpisy uděleny pokuty.

WORCRAFT
POWER TOOLS

Záruční list / Warranty

Výrobní číslo:	Dátum prodeje:	Podpis a razítko prodejce:

Meno zákazníka (názov firmy):	Adresa zákazníka (sídlo firmy):

Zákazník svým podpisem potvrzuje, že mu bylo zařízení předvedeno a vysvětleno, že byl seznámen s návodem k obsluze, nasazením a užíváním stroje a že mu zařízení bylo vydáno kompletní.	Podpis zákazníka:

Záznamy o reklamacích – záručních opravách

Dátum přijetí reklamace:	Datum ukončení reklamace:	Evidenční číslo reklamace:	Podpis prevedené záruční opravy (Záznam o neoprávněné reklamace)	Razítko servisního technika:

Záruční podmínky

1. Dodavatel poskytuje na tento výrobek záruční dobu uvedenou v tomto záručním listu za předpokladu, že je výrobek používán a skladován v souladu s platnými předpisy a normami a návodem k obsluze. Záruční doba začíná platit od data prodeje konečnému spotřebiteli. Záruka na baterie je 12 měsíců.

2. Zákazník je povinen předat tento výrobek k opravě v dodaném stavu, včetně všech jeho součástí (včetně příslušenství), s ověřeným záručním listem. Záruka se vztahuje na vady materiálu, výrobní vady a vady způsobené instalací, prací, úpravou nebo zásahem jiné osoby nebo organizace, která není autorizována servisním střediskem. Přesný rozsah oprav a reklamací je uveden v této záruce.

3. Záruční doba se prodlužuje o dobu, po kterou byl výrobek v záruční opravě. Záruční opravy provádějí pouze autorizovaná servisní střediska dodavatele.

4. Záruka se nevztahuje na:

- běžné opotřebení dílů způsobené provozem, včetně: těsnění, ucpávek, ložisek, těsnicích pouzder, spojek, řemenů a dalších dílů podléhajících opotřebení; - škody způsobené nesprávným používáním, údržbou, servisem nebo instalací v rozporu s návodem k obsluze; škody vzniklé úmyslným jednáním nebo instalací či provozem výrobku v prostředí, které nesplňuje technické požadavky; - poškození způsobené živelnými událostmi, nedodržením předepsaných intervalů údržby nebo servisu (zejména v souvislosti s výměnou opotřebovaných dílů a součástí) nebo přetížením výrobku; - poškození způsobené neodbornou servisní prohlídkou (např. vlastními mechaniky zákazníka mimo autorizovaná servisní střediska nebo použitím nevhodných náhradních dílů nebo neodborným zásahem do konstrukce a elektrických částí výrobku). - znečištěný výrobek, například provozními kapalinami (olej, benzín) nebo exkrementy z čerpadel a podobných zařízení, které znemožňují běžnou diagnostiku a servis - výrobek je vystaven nevhodnému prostředí (nadměrná vlhkost, teplo, prach, chemikálie),

5. Záruka se uplatňuje podle následujících podmínek:

- Při uplatnění reklamace je žadatel povinen předložit záruční list spolu s dokladem o koupi výrobku, dokladem o záruční prohlídce a dokladem o provedeném servisu v autorizovaném servisním středisku. - Záruka platí pouze za předpokladu, že zákazník dodržuje všechny podmínky údržby uvedené v návodu k obsluze a servisní knížce. - Autorizované servisní středisko provede posouzení závady; pokud je závada uznána jako záruční (výrobní nebo materiálová vada, dodržení pokynů pro údržbu a obsluhu), servisní středisko vadný díl bezplatně opraví nebo vymění. - Oprava musí být uvedena v záručním listě (datum, typ opravy, podpis a razítko autorizovaného opraváře). Nepředložení dokladu o servisních prohlídkách a dokladu o pravidelné údržbě může vést k zamítnutí nároku na uplatnění záruky.

6. Servisní středisko je povinno zajistit:

- provedení záruční opravy v přiměřené lhůtě (zákon stanoví lhůtu 30 dnů od data reklamace na odstranění závady); - bezplatný náhradní díl nebo výměnu vadného dílu (včetně práce a materiálu) v souladu s platnými postupy a právními předpisy Slovenské republiky; - uplatnění nároku na náhradu nákladů na dopravu v případě, že výrobek musí být zaslán do autorizovaného servisního střediska mimo místo dodání výrobku; - sepsání protokolu o převzetí, opravě a vrácení výrobku

7. Za normální opotřebení dílů se považuje životnost dílů v závislosti na aplikaci (ozubená ložiska, žebra, spojky, těsnění, ložiska, řetězy, řemeny, pouzdra, těsnění, převody atd.). Na tyto díly se nevztahují záruční podmínky, pokud se jedná o běžné opotřebení během životnosti (i když byly nesprávně udržovány). Na takové opotřebení se záruka nevztahuje..

8. Rozšířená záruka na motor zařízení (stroje)

- Na motor zařízení se vztahuje rozšířená záruka 5 let od data prodeje. - Tato rozšířená záruka se vztahuje pouze na výrobní a materiálové vady motoru, které se projeví při běžném, řádném používání a při dodržení všech předepsaných podmínek údržby (v návodu k obsluze). - Záruka na motor se nevztahuje na škody a poruchy způsobené: 1. nesprávnou instalací, nesprávným nastavením nebo nesprávnou údržbou motoru, 2. nedodržením pravidelných servisních intervalů motoru (včetně výměny oleje, filtrů, těsnění a dalších opotřebitelných dílů), 3. provozováním motoru mimo povolené provozní parametry (napětí, teplota, vlhkost atd.), 4. mechanickým poškozením nebo zásahem nepovolané osoby, 5. přírodními živly nebo jinými vnějšími vlivy (např. záplavy, požár, úder blesku). - V případě uznání reklamace motoru v rámci rozšířené záruky je autorizované servisní středisko (nebo jeho autorizovaná síť) povinno bezplatně odstranit závadu (oprava nebo výměna celého motoru dle uvážení servisního technika). - Abyste mohli uplatnit nárok na tuto rozšířenou záruku, musíte: 1. předložit originál záručního listu, doklad o zakoupení zařízení a doklad o pravidelném servisu motoru (obvykle jednou ročně nebo v intervalech stanovených výrobcem motoru), 2. prokázat, že motor byl provozován v souladu s návodem k obsluze a technickými předpisy (tj. nejedná se o důsledek nesprávné údržby nebo provozu mimo technické parametry), 3. doručit motor do autorizovaného servisu k posouzení. - Při nesprávném zacházení s motorem, jeho úpravách, použití nevhodných náhradních dílů nebo při zjištění zásahu neoprávněných osob do motoru rozšířená záruka zaniká. - Tato rozšířená záruka doplňuje zákonnou záruku 24 měsíců podle občanského zákoníku (zákon č. 40/1964 Sb.) a zákona o ochraně spotřebitele (zákon č. 250/2007 Sb.) a nesnižuje práva spotřebitele vyplývající ze zákonné záruky.

9. Servisní prohlídky servisních dílů:

- Pravidelné servisní prohlídky musí být prováděny v autorizovaných servisních střediscích dodavatele v souladu s pokyny výrobce (intervaly a rozsah prací jsou uvedeny v servisní knížce konkrétního výrobku). - Originální náhradní díly a spotřební materiál se nesmí nahrazovat náhradními díly jiných výrobců, které nezaručují stejnou spolehlivost a bezpečnost.

10. Způsob a místo uplatnění nároku:

- Nárok na reklamaci lze uplatnit v kterémkoli autorizovaném servisním středisku dodavatele. - Při uplatnění nároku na reklamaci je nutné předložit: 1. originál záručního listu se všemi vyplněnými a potvrzenými položkami, 2. doklad o zakoupení (faktura, účtenka), 3. doklad o pravidelných servisních prohlídkách (razítka a podpisy servisních techniků), 4. v případě reklamace motoru – doklad o servisních prohlídkách motoru. - Pokud reklamace splňuje podmínky záruční opravy, autorizované servisní středisko zajistí bezplatné odstranění závady včetně práce a materiálu. - Dodavatel zajistí, aby byla reklamace vyřízena do 30 dnů ode dne obdržení reklamovaného výrobku a dokumentů.

Poznámka: Rozšířená záruka na motor zařízení je komerční (dodatečná) záruka poskytovaná výrobcem nad rámec zákonné záruky v délce 24 měsíců. 24měsíční zákonná záruka se vztahuje na celý výrobek (včetně motoru) a práva spotřebitele z ní vyplývající nelze omezit. Rozšířenou zárukou na motor nejsou nijak dotčena ani omezena zákonná práva spotřebitele vyplývající z občanského zákoníku (zákon č. 40/1964 Sb.) nebo zákona o ochraně spotřebitele (zákon č. 250/2007 Sb.).

ZÁRUČNÍ A POZÁRUČNÍ SERVIS PROVÁDÍ ZÁSTUPCE VÝROBCE

Zplnomocněný zástupce výrobce: Slovakia Trend Export-Import s.r.o., Michalovská 87/1414, 073 01 Sobrance
Fax: **(056) 652-2329** Tel: **0915 392 687** E-mail: **servis@slovakia-trend.sk**

HU HUNGARIAN

AKKUMULÁTOROS SZÚRÓFŰRÉSZ

HASZNÁLAT

- Az akkumulátoros szúrófűrész precíz, egyenes és alakos vágásokra készült fában, forgácslapban, műanyagokban és könnyűfémekben.
- A szénkefe nélküli motor nagy teljesítményt, hosszabb élettartamot és hatékony működést biztosít.
- A fűrész lehetővé teszi a sebesség és az előlengés több fokozatban történő beállítását, ami gyors vágást és tiszta eredményt garantál különböző anyagokban.
- A robusztus talp lehetővé teszi a gérvágások elvégzését maximum 45°-os dőlésszöggel.
- Az ergonomikus fogantyúforma, a LED-es munkalámpa és a gyorskioldós fűrészlap-rendszer növeli a kényelmet és a biztonságot a munkavégzés során.

A készüléket csak rendeltetésszerűen használja. Bármilyen ettől eltérő használat nem rendeltetésszerű használatnak minősül. A nem rendeltetésszerű használatból eredő károkért vagy sérülésekért a felhasználó/üzemeltető, és nem a gyártó felelős. Felhívjuk figyelmét, hogy ez a készülék nem kereskedelmi vagy ipari használatra készült. A garancia nem érvényes, ha a készüléket kereskedelmi, ipari vagy hasonló célokra használják.

TECHNIKAI PARAMÉTEREK			
Li-ion	**FESZÜLTSÉG**	20 V	
	KAPACITÁS	4 Ah	
	ÜREG FORDULATSZÁM	850 – 3 000 perc^{-1}	
	VÁGÁSI MÉLYSÉG FÁBAN	100 mm	
	VÁGÁSI MÉLYSÉG ACÉLBAN	10 mm	
ALU	**VÁGÁSI MÉLYSÉG ALUMÍNIUMBAN**	20 mm	
	VIBRÁCIÓK	**FA VÁGÁSAKOR**	**FÉM VÁGÁSAKOR**
		10,19 m/s^2 Eltérés (K) = 1,5 m/mp^2	7,82 m/s^2 Eltérés (K) = 1,5 m/mp^2
	HANGTELJESÍTMÉNYSZINT (LWA)	87 dB(A) Eltérés (K) = 5 dB(A)	
	HANGNYOMÁSSZINT (LpA)	79 dB(A) Eltérés (K) = 5 dB(A)	
	SÚLY	2,0 kg	

A KÉSZÜLÉK RÉSZEI			
1	Üzemeltető kapcsoló	9	Forgácsvédelem
2	Üzemeltető kapcsoló biztonsági zár	10	Külső porelszívó csatlakozó
3	Sebességszabályozó	12	SDS tokmány
4	Fűrészlap előoszcilláció fokozatának beállítása	13	Vezetőgörgő
5	Alaplap	14	Oldalsó vezető rögzítőcsavarja
6	Alaplap védőburkolata	15	Oldalsó vezető
7	Védőburkolat	16	Penge
8	Vezetőcsap	17	LED munkalámpa

JELMAGYARÁZAT	
	Általános veszélyre vonatkozó figyelmeztetés.
	Olvassa el a használati utasítást.
	Ne dobja a háztartási hulladékkal együtt. Ehelyett kérjük, vegye fel a kapcsolatot a hulladékgyűjtő központokkal környezetbarát módon. Kérjük, ügyeljen a környezet védelmére.
	A termék megfelel a vonatkozó európai irányelveknek, és elvégezték ezen irányelvek megfelelőségértékelési módszerét.
	Viseljen védőszemüveget.
	Viseljen hallásvédőt.
	Viseljen légzésvédő maszkot.
	**FIGYELMEZTETÉS!** Bármilyen ellenőrzés vagy karbantartás megkezdése előtt kapcsolja ki a készüléket, és vegye ki az akkumulátort, hogy megakadályozza a véletlen beindulást és az esetleges sérülést.
	Ne dolgozzon esőben, és ne hagyja a készüléket kint esőben.

ÁLTALÁNOS BISZTONSÁGI ELŐÍRÁSOK AZ ELEKTROMOS SZERSZÁMOKHOZ

- **FIGYELMEZTETÉS! Olvassa el az elektromos szerszámhoz mellékelt biztonsági figyelmeztetéseket, utasításokat, illusztrációkat és műszaki adatokat.** Az alábbi utasítások be nem tartása áramütést, tüzet és/vagy súlyos sérülést okozhat.

1) MUNKAKÖRNYEZETBIZTONSÁG

- Tartsa tisztán és jól megvilágítva a munkahelyet. A rendetlen és sötét területek balesetveszélyesek.
- Ne használjon elektromos szerszámokat robbanásveszélyes légkörben, például gyúlékony folyadékok, gázok vagy por jelenlétében. Az elektromos szerszámok szikrákat hoznak létre, amelyek meggyújthatják a port vagy a gőzöket.
- Tartsa távol a gyermekeket és a szemlélőket az elektromos szerszámoktól. A figyelemelterelés az irányítás elvesztéséhez vezethet.

2) ELEKTROMOS BIZTONSÁG

- Az elektromos szerszám csatlakozódugójának illeszkednie kell a konnektorhoz. Soha ne módosítsa a tápkábelt semmilyen módon. Soha ne csatlakoztasson földelt érintkezővel rendelkező szerszámot a tápkábel csatlakozódugójához elosztóaljzattal vagy más adapterrel. A sértetlen csatlakozódugók és a megfelelő aljzatok csökkentik az áramütés kockázatát. A sérült vagy összegubancolódott tápkábelek növelik az áramütés kockázatát. Ha a tápkábel sérült, azt a gyártótól vagy annak szervizképviseletétől beszerezhető speciális tápkábelre kell cserélni.
- A kezelő nem érhet testével földelt tárgyakhoz, például csövekhez, radiátorokhoz, tűzhelyekhez és hűtőszekrényekhez. Az áramütés kockázata nagyobb, ha a teste földelt.
- Ne tegye ki az elektromos szerszámot esőnek, nedvességnek vagy víznek. Soha ne érintse meg az elektromos szerszámot nedves kézzel. Soha ne tisztítsa az elektromos szerszámot folyó víz alatt, és ne merítse vízbe.
- Ne terhelje túlzottan a kábelt. Soha ne használja a kábelt az elektromos szerszám hordozására, húzására vagy kihúzására. Tartsa távol a kábelt hőtől, olajtól, éles szélektől vagy mozgó alkatrészektől. A sérült vagy összegubancolódott kábelek növelik az áramütés kockázatát.
- Soha ne használjon sérült kábellel vagy csatlakozódugóval rendelkező elektromos szerszámot, illetve ha leesett és bármilyen módon megsérült.
- Kültéri elektromos szerszám használata esetén használjon kültéri használatra alkalmas hosszabbító kábelt. A kültéri használatra alkalmas kábel használata csökkenti az áramütés kockázatát.

- Nedves helyen történő elektromos szerszám használata esetén használjon maradékáram-védőkapcsolóval (RCD) védett tápellátást. Az RCD használata csökkenti az áramütés kockázatát. A „maradékáram-védőkapcsoló” kifejezés helyett a „földzárlatvédelmi megszakító (GFCI)” vagy a „maradékáram-védőkapcsoló (ELCB)” kifejezés is használható.
- Az elektromos szerszámot csak a szigetelt fogantyúfelületeknél fogja meg, mert a vágó- vagy fúrótartozék működés közben rejtett vezetékekhez vagy a saját kábeléhez érhet.

3) SZEMÉLYES BIZTONSÁG

- Maradjon éber, és fordítson teljes figyelmet a végzett tevékenységre. Koncentráljon a munkájára. Ne kezeljen elektromos szerszámot, ha fáradt, vagy kábítószer, alkohol vagy gyógyszer hatása alatt áll. Az elektromos szerszám használata közben egy pillanatnyi figyelmetlenség súlyos személyi sérülést okozhat. Ne egyen, igyon és ne dohányozzon elektromos szerszám használata közben.
- Használjon védőfelszerelést. Mindig viseljen szemvédőt. Viseljen a végzett munkának megfelelő védőfelszerelést. A védőfelszerelések, például légzésvédő, csúszásgátló biztonsági cipő, fejfedő vagy hallásvédő, a munkakörülményeknek megfelelően használva csökkentik a személyi sérülés kockázatát.
- Kerülje az elektromos szerszám véletlen beindítását. Ne hordozzon olyan elektromos szerszámot, amely az áramforráshoz van csatlakoztatva, miközben az ujja a kapcsolón vagy a ravaszon van. Az áramforráshoz való csatlakoztatás előtt győződjön meg arról, hogy a kapcsoló vagy a ravasz „ki” állásban van. Az elektromos szerszámok hordozása úgy, hogy az ujja a kapcsolón van, vagy bekapcsolt állapotban lévő elektromos szerszámok csatlakoztatása súlyos személyi sérülést okozhat.
- Az elektromos szerszám bekapcsolása előtt távolítson el minden beállító kulcsot és szerszámot. A szerszám forgó részéhez csatlakoztatott villáskulcs vagy szerszám személyi sérülést okozhat.
- Mindig álljon szilárdan és legyen egyensúlyban. Csak biztonságos távolságon belül dolgozzon. Soha ne erőltesse túl magát. Ne kezelje a szerszámot, ha fáradt.
- Öltözzön fel megfelelően. Viseljen munkaruhát. Ne viseljen bő ruházatot vagy ékszert. Tartsa távol a haját, ruházatát, kesztyűjét vagy testének bármely más részét a szerszám forgó vagy forró részeitől.
- Csatlakoztassa a szerszámot a porelszívó szerszámokhoz. Ha a szerszámhoz porgyűjtő vagy elszívó eszköz csatlakoztatható, győződjön meg arról, hogy az megfelelően van csatlakoztatva és használva. Az ilyen eszközök használata csökkentheti a por okozta veszélyeket.
- Rögzítse a munkadarabot. Használjon asztalos szorítót vagy satut a megmunkálandó munkadarab rögzítéséhez.
- Ne használjon szerszámot alkohol, kábítószer, gyógyszer vagy más bódító vagy függőséget okozó anyag hatása alatt. j) Ez a készülék nem alkalmas csökkent fizikai, érzékszervi vagy mentális képességű, illetve tapasztalattal és tudással nem rendelkező személyek (beleértve a gyermekeket is) általi használatra, kivéve, ha egy, a biztonságukért felelős személy felügyeli őket, vagy eligazítást nyújt a készülék használatáról. A gyermekeket felügyelni kell, hogy ne játsszanak a készülékkel.

4) ELEKTROMOS SZERSZÁM HASZNÁLATA ÉS KARBANTARTÁSA

- Mindig húzza ki az elektromos szerszámot a konnektorból, ha bármilyen probléma merül fel működés közben, tisztítás vagy karbantartás előtt, mozgatáskor és munka befejezésekor! Soha ne használja az elektromos szerszámot, ha bármilyen módon sérült.
- Ha a szerszám rendellenes zajt vagy szagot kezd kiadni, azonnal hagyja abba a munkát.
- Ne terhelje túl az elektromos szerszámot. Az elektromos szerszám jobban és biztonságosabban fog működni, ha a tervezett sebességgel használja. Használja a megfelelő szerszámot a munkához. A megfelelő szerszám jól és biztonságosan elvégzi a munkát, amelyre tervezték.
- Ne használjon olyan elektromos szerszámot, amelyet nem lehet biztonságosan be- és kikapcsolni a vezérlőkapcsolóval. Az ilyen szerszám használata veszélyes. A hibás kapcsolót hivatalos szervizközpontnak kell megjavítania.
- Válassza le az elektromos szerszámot a konnektorról, mielőtt bármilyen beállítást végezne, tartozékot cserélne, vagy karbantartást végezne. Ez csökkenti a véletlen beindítás kockázatát.
- A használaton kívüli elektromos szerszámokat gyermekek és illetéktelen személyek elől elzárva tárolja. A tapasztalatlan felhasználók kezében lévő elektromos szerszámok veszélyesek lehetnek. Az elektromos

szerszámokat száraz és biztonságos helyen tárolja.
- Tartsa az elektromos szerszámokat jó állapotban. Rendszeresen ellenőrizze a mozgó alkatrészek beállítását és mozgását. Ellenőrizze a védőburkolatok vagy más alkatrészek sérüléseit, amelyek befolyásolhatják az elektromos szerszám biztonságos működését. Ha az elektromos szerszám sérült, javíttassa meg, mielőtt újra használná. Sok balesetet az elektromos szerszámok nem megfelelő karbantartása okoz.
- Tartsa a vágószerszámokat élesen és tisztán. A megfelelően karbantartott és élezett szerszámok megkönnyítik a munkát, csökkentik a balesetek kockázatát és jobb irányíthatóságot biztosítanak. A használati utasításban meghatározott vagy a gyártó által ajánlott tartozékoktól eltérő tartozékok használata károsíthatja az elektromos szerszámot, és személyi sérülést okozhat.
- Használja az elektromos szerszámot, a tartozékokat és a szerszámbiteket stb. a jelen utasításoknak megfelelően és az adott elektromos szerszámhoz rendelt módon, figyelembe véve a munkakörülményeket és a végezendő munka típusát. Az elektromos szerszám rendeltetésétől eltérő célú használata veszélyes helyzetet teremthet.

5) AKKUMULÁTOROS SZERSZÁM HASZNÁLATA
- Az akkumulátor behelyezése előtt győződjön meg arról, hogy a kapcsoló „0-ki” állásban van. Az akkumulátor bekapcsolt szerszámba helyezése veszélyes helyzetet okozhat.
- Az akkumulátor töltéséhez csak a gyártó által előírt töltőket használja. Más típusú akkumulátorhoz való töltő használata az akkumulátor károsodásához és tüzet okozhat.
- Csak a szerszámhoz tervezett akkumulátorokat használjon. Más akkumulátorok használata sérülést vagy tüzet okozhat.
- Használaton kívül tartsa távol az akkumulátort fémtárgyaktól, például szorítóktól, kulcsoktól, csavaroktól és más apró fémtárgyaktól, amelyek az akkumulátorok érintkezőinek egymáshoz való csatlakoztatását okozhatják. Az akkumulátor rövidzárlata sérülést, égési sérüléseket vagy tüzet okozhat.
- Óvatosan kezelje az akkumulátorokat. Gondatlan kezelés esetén vegyszerek szivároghatnak ki az akkumulátorból. Kerülje az érintkezést. Ha mégis érintkezik ezzel a vegyszerrel, mossa le az érintett területet folyó vízzel. Ha a vegyszer a szembe kerül, azonnal forduljon orvoshoz. Az akkumulátorból származó vegyszer súlyos sérüléseket okozhat.
- Ne tegye ki az akkumulátort vagy a szerszámot tűznek vagy túlzott hőhatásnak. A tűznek vagy 130°C feletti hőmérsékletnek való kitettség robbanást okozhat.
- Ne használjon sérült vagy módosított akkumulátort vagy szerszámot. A sérült vagy módosított akkumulátorok kiszámíthatatlanul viselkedhetnek, és tüzet, robbanást vagy sérülésveszélyt okozhatnak.

6) SZERVIZ
- Az elektromos szerszámot szakképzett szerelővel javíttassa meg. Csak eredeti cserealkatrészeket szabad használni. Ez biztosítja az elektromos szerszám biztonságát.

BISZTONSÁGI ELŐÍRÁSOK A SZÚRÓFŰRÉSZHEZ

- Minden használat előtt ellenőrizze a szerszámot, hogy megbizonyosodjon arról, hogy jó állapotban van. Ha a szerszám hibás, soha ne javítsa meg saját maga, hanem azonnal javíttassa meg szakképzett személlyel.
- Ne dolgozzon azbesztet tartalmazó anyagokon (az azbeszt rákkeltő anyagnak számít).
- A szerszám bekapcsolt állapotban mért hangereje meghaladhatja a 85 dB(A)-t. Védje fülét fülvédővel.
- Viseljen védőszemüveget, ha olyan anyagot vág, amely repülő forgácsot okoz.
- Az olyan anyagokból származó por, mint az ólomalapú festék, bizonyos fafajták, ásványok és fémek, káros lehet (a porral való érintkezés vagy annak belélegzése allergiás reakciókat és/vagy légzőszervi megbetegedéseket okozhat a kezelőnél és a közelben tartózkodóknál). Viseljen arcmaszkot, és dolgozzon porelszívó berendezéssel, ha ilyen csatlakoztatható.
- Ne hagyja, hogy por gyúljon fel a munkahelyen. A por könnyen gyúlékony és tüzet okozhat.
- Tartsa be a poros környezetben történő munkavégzésre vonatkozó előírásokat.
- Tartozékok beállításakor vagy cseréjekor mindig kapcsolja ki a szerszámot, és vegye ki az akkumulátort a szerszámból.
- A vágás megkezdése előtt távolítson el minden akadályt a vágási útvonal tetejéről és aljáról.

- Vágás előtt távolítsa el a munkadarabból a csavarokat, szögeket és egyéb fémtárgyakat a szerszám sérülésének elkerülése érdekében.
- Mindig rögzítse a vágandó anyagot. Használjon szorítókat vagy más praktikus módszert a munkadarab stabil alapon történő rögzítéséhez és alátámasztásához (a satuban vagy szorítóban tartott munkadarab sokkal biztonságosabb, mint a kézzel tartott).
- Az elektromos szerszámokat csak a szigetelt markolatfelületeknél fogja, ha olyan műveletet végez, ahol a vágószerszám rejtett vezetékekhez vagy a saját vezetékéhez érhet (az „élő" vezetékkel való érintkezés az elektromos szerszám szabadon lévő fém részeit „élővé" teheti, és áramütést okozhat a kezelőnek).
- Csak jó állapotú fűrészlapokat használjon. A görbült, repedt vagy tompa fűrészlapokat cserélje ki sértetlen fűrészlapokra.
- Az elektromos szerszámokat a szigetelt markolatfelületeknél fogja, ha olyan műveletet végez, ahol a vágószerszám rejtett vezetékekhez érhet. Az „élő" vezetékkel érintkező vágószerszám szabadon lévő fém részeit „élővé" teheti, és áramütést okozhat a kezelőnek.
- Mindig tartsa a fűrész talpát a munkadarabhoz. Ellenkező esetben a fűrészlap beszorulhat, eltörhet, vagy visszarúgás léphet fel.
- A fűrészlap vágandó anyagra helyezése előtt a fűrésznek mindig működnie kell. Ne indítsa el a fűrészt a vágási vonalon belül. Ellenkező esetben visszarúgás veszélye áll fenn.
- Tartsa a kezét biztonságos távolságban a vágási területtől és a fűrészlaptól. Soha ne nyúljon a vágott anyag alá.
- A vágás befejezése után ne lassítsa le a fűrészlapot ellennyomással.
- Mielőtt letenné a szerszámot, várja meg, amíg a fűrészlap leáll.
- A fűrész futás közben elektromágneses mezőt generál, amely negatívan befolyásolhatja az aktív vagy passzív orvosi implantátumok (szívritmus-szabályozók) működését, és ezáltal veszélyeztetheti a felhasználó életét. A szerszám használata előtt konzultáljon orvosával vagy az implantátum gyártójával, hogy megtudja, dolgozhat-e ezzel az eszközzel.

HASZNÁLAT ÉS ÖSSZESZERELÉS

- FIGYELMEZTETÉS! Kapcsolja ki a szerszámot és vegye ki az akkumulátort, mielőtt bármilyen munkát végezne az akkumulátoros szerszámon (pl. karbantartás, tartozékok cseréje stb.), valamint szállítás és tárolás közben. A kezelőgomb véletlen megnyomása sérülést okozhat.

AZ OLDALSÓ VEZETŐ LÉC FELSZERELÉSE (2. ÁBRA)

- Az oldalsó vezető azonos méretű alkatrészek vágására szolgál, lehetővé teszi a pontos vágási vonal vezetését a vágandó anyag széle mentén, és megakadályozza a fűrészlap beszorulását vágás közben.
- Az oldalsó vezető a szerszám bal vagy jobb oldalára is felszerelhető.
- Lazítsa meg az oldalsó vezető rögzítőcsavarjait (14), és helyezze be az oldalsó vezetőt az alaplap hornyaiba.
- Húzza meg az oldalsó vezető rögzítőcsavarjait (14).

A VÁGÁSI SZÖG BEÁLLÍTÁSA (3. ÁBRA)

MEGJEGYZÉS: Az alaplapra egy felszakadásgátló védő (9) van felszerelve, hogy megakadályozza a vágandó anyag felületének elszakadását fűrészelés közben. A felszakadásgátló védő csak bizonyos fűrészlap típusokkal kombinálva és 0°-os vágási szögben használható. Szükség esetén (pl. gérvágások esetén) ez a védő eltávolítható.

- Óvatosan távolítsa el a felszakadásgátló védőt (9) az alaplapról (6) kifelé nyomva.
- Lazítsa meg az alaplap alatt található rögzítőcsavart.
- Állítsa be a kívánt vágási szöget - a szögértékek az alaplapon vannak jelölve.
- Rögzítse újra az alaplapot a rögzítőcsavar meghúzásával.
- Ellenőrizze a helyes szögbeállítást egy próbavágással.

- FIGYELMEZTETÉS: A szerszám üzembe helyezése előtt győződjön meg arról, hogy az alaplap biztonságosan rögzítve van. Az instabil alaplap a szerszám feletti uralom elvesztéséhez és súlyos sérülésekhez vezethet.

A FŰRÉSZLAP RÖGZÍTÉSE / CSERÉJE (4. ÁBRA)

- A fűrészlap kezelésekor ajánlott védőkesztyűt viselni, mivel az éles fűrészlap sérülést okozhat.
- A fűrész használata után várja meg, amíg a fűrészlap lehűl, különösen a csere előtt. Ellenkező esetben égési sérülések veszélye áll fenn, ha nem használ kesztyűt.
- Mindig az adott anyagtípushoz megfelelő fűrészlapot használjon. A nem megfelelő fűrészlap használata csökkent vágási teljesítményhez, rosszabb vágási minőséghez és a lap gyorsabb kopásához vagy károsodásához vezethet.
- A fűrészlap hossza nem haladhatja meg a vágandó anyag vastagságát.
- Keskeny és formázott ívek vágásához keskeny fűrészlapokat használjon.
- Csak sértetlen, nem görbült vagy deformálódott fűrészlapokat használjon.
- Csak éles fűrészlapokat használjon, mivel az tompa lapok csökkentik a vágási teljesítményt és növelik a szerszám terhelését.

- A fűrészlapot csak kikapcsolt szerszám és eltávolított akkumulátor mellett cserélje vagy szerelje fel.
- A befogó mechanizmus eléréséhez hajtsa le a fűrészlapvédőt.
- Fordítsa el a gyorskioldót az óramutató járásával megegyező irányba, és tartsa ebben a helyzetben.
- Helyezze be a fűrészlapot a gyorskioldó mechanizmusba ütközésig.
- Oldja ki a gyorskioldót - vissza kell térnie az eredeti helyzetébe. A fűrészlap most rögzítve van.
- Húzza meg a fűrészlapot, hogy megbizonyosodjon a megfelelő rögzítésről.
- A fűrészlap eltávolítása: Fordítsa el a gyorskioldót, és vegye ki a fűrészlapot a befogórendszerből.

- FIGYELMEZTETÉS: A fűrész használata előtt mindig győződjön meg arról, hogy a fűrészlap megfelelően rögzítve van a fűrész befogórendszerében.

AZ AKKUMULÁTOR ÖSSZESZERELÉSE ÉS SZÉTSZEDÉSE (5. ÁBRA)

- Helyezze be az akkumulátort a szerszámba az ábrán látható irányban.
- Az akkumulátor eltávolításához nyomja meg a kioldógombot, majd húzza hátra az akkumulátort a készülékből.

BE-/KIKAPCSOLÁS (6. ÁBRA)

A szerszám bekapcsolása:

1. Ellenőrizze, hogy a fűrészlap megfelelően van-e rögzítve, és hogy az előlengés és a ferde szög beállításai megfelelnek-e a tervezett munkának.
2. Győződjön meg arról, hogy a munkadarab biztonságosan rögzítve van, és a munkafelület készen áll a munkára.
3. Helyezze a szerszám talplemezét a vágandó anyag felületére.
4. Oldja ki a működtető kapcsoló (2) biztonsági zárját, majd nyomja meg a működtető kapcsolót (1).
    - A szerszám a korábban kiválasztott beállításokkal kezd el működni.
    - A LED munkalámpa (17) automatikusan kigyullad.

A szerszám kikapcsolása:

- A szerszám kikapcsolásához engedje el a működtető kapcsolót (1).

AZ OSZCILLÁCIÓS SEBESSÉG BEÁLLÍTÁSA (7. ÁBRA)

- A szerszám sebességszabályozóval (3) van felszerelve, amely lehetővé teszi a fűrészlap oszcillációs sebességének a különböző anyagokhoz és munkakörülményekhez való beállítását.
- A szabályozó felfelé vagy lefelé mozgatásával növelheti vagy csökkentheti az oszcillációs sebességet.

ELŐLENGÉS BEÁLLÍTÁSA (8. ÁBRA)

- A fűrészlap előlengési fokának beállításával a fűrészlap előlengési foka 0–3 fokozatban állítható be.

- A helyesen megválasztott előlengési fok az oszcillációs sebességhez viszonyítva felgyorsítja a vágást, meghosszabbítja a fűrészlap élettartamát, megkönnyíti az ívek áthaladását és csökkenti a fűrész túlterhelését.
- Az optimális előlengési fokot és az oszcillációs sebességet mindig egy anyagmintán végzett gyakorlati próbával kell ellenőrizni. Az előlengés beállítására azonban általánosságban a következők vonatkoznak:

- **0. szint (nincs előoszcilláció):** vékony munkadarabok (pl. fémlemez) vágásához, és ha finom, tiszta vágásra van szükség. Minél finomabb és simább a vágás, annál alacsonyabb előoszcillációnak kell lennie.
- **1. előoszcilláció szint:** fém vágásához nagy oszcillációs sebességgel, mivel a fém fűrészlapok finom fogakkal rendelkeznek, és vágás közben csekély az ellenállásuk.
- **2. előoszcilláció szint:** keményfa (tölgy, bükk, kőris stb.) vágásához közepes oszcillációs sebességű keményfa fűrészlapokkal.
- **3. szint (legmagasabb előoszcilláció):** puhafa vágásához alacsony oszcillációs sebességgel puhafa fűrészlappal (a puhafához tervezett fűrészlapok rendelkeznek a legnagyobb oszcillációval és a legnagyobb ellenállással).

- FIGYELMEZTETÉS: Túl kemény anyag esetén a magas előlengés beállítása, vagy a fűrészlap használata a rendeltetésétől eltérő anyaghoz a motor túlterheléséhez és károsodásához, valamint a fűrészlap gyors kopásához vezethet.

AZ AKKUMULÁTOR ÁLLAPOTÁNAK ELLENŐRZÉSE (11. ÁBRA)

- Nyomja meg a készülék testén található gombot a LED akkumulátorállapot-jelző aktiválásához, amely megjeleníti az akkumulátor kapacitását.

A JELZŐN VILÁGÍTÓ LED-EK SZÁMA	AKKUMULÁTOR HÁTRALÉVŐ KAPACITÁSA
0	< 10%
1	10% -től 25% -ig
2	25% -től 50% -ig
3	50% -től 75% -ig
4	75% -től 100% -ig

MUNKAVÉGZÉS

1. Fogja meg a fűrészt a fogantyúnál fogva, indítsa el, és helyezze az alaplap elejével a vágandó felületre úgy, hogy a fűrészlap a vágási vonal előtt legyen (ne érjen az anyaghoz).
2. Ezután vezesse a fűrészt egyenletes, sima mozdulattal a vágandó anyag felületén a vágási vonal irányában, amíg a vágás be nem fejeződik.

- FIGYELMESZTETÉS:

- A vágást egyenletes mozdulatokkal, túlzott nyomás alkalmazása nélkül végezze. Ez megakadályozza a fűrész túlterhelését és meghosszabbítja a fűrészlap élettartamát.
- Biztonsági okokból soha ne indítsa el a fűrészt úgy, hogy a fűrészlap hozzáér a vágandó anyaghoz vagy a vágás belsejében van.
- Fém vágásakor vigyen fel hűtőfolyadékot vagy kenőanyagot a vágási vonalra. Ez megkönnyíti a vágást és meghosszabbítja a fűrészlap élettartamát. Ebben az esetben ne használjon fémporelszívót..

Merülő vágás:

- A merítő vágás olyan vágás, amely nem a vágási terület elejétől, hanem belülről indul.
- Merülő vágások csak puhafában és gipszkartonban végezhetők. Fémben nem.
- Merülő vágásokhoz puhafához tervezett rövid fűrészlapokat használjon.

Merülővágás végrehajtásának menete:

1. Állítsa az oszcillációs sebességet a legmagasabb fokozatra.
2. Helyezze a nem működő fűrészt az alaplap elejével a vágandó felületre.
3. Indítsa el a fűrészt, és lassan engedje le a fűrész alaplapját a vágandó felület felé, miközben a fűrészlap belevág az anyagba.
4. Amikor a fűrészt az alaplap teljes felületével a vágandó anyag felületére helyezte, vezesse a fűrészt a szokásos módon.

KARBANTARTÁS

- Bármilyen ellenőrzés vagy karbantartás megkezdése előtt kapcsolja ki a készüléket, és vegye ki az akkumulátort.

- Minden használat után alaposan tisztítsa meg az akkus szúrófűrészt. Ha a szennyeződés nem távolítható el, használjon puha, szappanos vízzel megnedvesített ruhát. Soha ne használjon tisztítószereket vagy oldószereket, például benzint, alkoholt, ammóniát stb.! Ezek az oldószerek károsíthatják a termék műanyag részeit.
- Rendszeresen ellenőrizze a készüléket, és ha úgy találja, hogy egyes alkatrészek kopottak vagy sérültek, cserélje ki azokat saját biztonsága érdekében. A gép kopott vagy sérült alkatrészeit csak hivatalos szervizközpont vagy a kereskedő cserélheti ki.
- Győződjön meg arról, hogy eredeti Worcraft alkatrészeket használ.

KÖRNYEZETVÉDELEM



A termékeken vagy azok csomagolásán található áthúzott szemeteskuka szimbólum azt jelenti, hogy a használt elektromos és elektronikus termékeket tilos a háztartási hulladékkal keverni. A megfelelő ártalmatlanítás, hasznosítás és újrahasznosítás érdekében kérjük, adja le azokat a kijelölt gyűjtőpontokon, ahol ingyenesen átveszik azokat. Egyes országokban a termékeket vissza is viheti a helyi kiskereskedőhöz, amikor egyenértékű új terméket vásárol. A termék megfelelő ártalmatlanításával segít megőrizni az értékes természeti erőforrásokat, és segít megelőzni a környezetre és az emberi egészségre gyakorolt potenciális negatív következményeket, amelyeket egyébként a nem megfelelő hulladékkezelés okozhatna. További részletekért forduljon a helyi városi hivatalhoz vagy a legközelebbi gyűjtőponthoz. Az ilyen típusú hulladék nem megfelelő ártalmatlanítása bírságot vonhat maga után, a nemzeti előírásoknak megfelelően.

WORCRAFT
POWER TOOLS

Garancialevél/Warranty

Modellszám:	Eladás dátuma:	Eladó aláírása és pecsétje:

Ügyfél neve (cég neve):	Ügyfél címje (Cég címje):

Az ügyfél az aláírásával megerősíti, hogy a készüléket bemutatták és elmagyarázták neki, hogy ismeri a gép üzemeltetésére és használatára vonatkozó utasításokat, valamint hogy a készülék teljesen volt neki kiadva.	Ügyfél aláírása:

Jegyzések a panszokról – jótálási javítások

A panasz elfogadásának dátuma:	A panasz befejezésének dátuma:	A panasz száma:	Aláírás az átvet jótálási javításról (Jegyzések a jogosulatlan panszról)	Serviztechnikus pecsétje:

Jótállási feltAételek

1. A szállító erre a termékre a jelen jótállási jegyen feltüntetett jótállási időt biztosítja, azzal a feltétellel, hogy a vásárló a terméket a hatályos előírásoknak és szabványoknak, valamint a kezelési útmutatónak megfelelően használja és tárolja. A jótállási idő számítása a végső fogyasztónak történő értékesítés időpontjával kezdődik. Az akkumulátorra 12 hónap garancia vonatkozik.

2. A vásárló köteles a terméket javításra eredeti állapotában, minden tartozékával együtt (beleértve a kiegészítőket is), valamint a hitelesített jótállási jeggyel együtt átadni. A jótállás az anyaghibákra, gyártási hibákra és a szerelésből eredő hibákra terjed ki, kivéve, ha a hibát nem a hivatalos szervizközpont által felhatalmazott személy vagy szervezet által elvégzett munka, átalakítás vagy beavatkozás okozta. A javítások és a reklamációk pontos terjedelmét a jelen jótállási jegy tartalmazza.

3. A jótállási idő meghosszabbodik azzal az időtartammal, ameddig a termék garanciális szervizben volt. Garanciális szervizt kizárólag a szállító által felhatalmazott szervizközpontok végzhetnek.

4. A garancia nem terjed ki az alábbiakra:

- használatból eredő szokásos kopás, beleértve a következőket: tömítések, szimeringek, csapágyak, tömítőhüvelyek, kuplungok, szíjak és egyéb kopóalkatrészek; - nem megfelelő használatból, szervizelésből, karbantartásból vagy a kezelési útmutatóval e llentétes telepítésből eredő károk; valamint szándékosan okozott, illetve a termék olyan környezetben végzett telepítéséből vagy üzemeltetéséből származó károk, amely nem felel meg a műszaki követelményeknek; - természeti katasztrófák által okozott károk, az előírt karbantartási vagy szervizelési időközök be nem tartásából eredő károk (különösen az elhasználódott alkatrészek cseréjével kapcsolatban), valamint a termék túlterheléséből származó károk; - szakszerűtlen szervizelés következtében keletkeztek károk (például ha nem jóváhagyott szervizközpontok, hanem a vevő saját szerelői avatkoztak be, vagy ha nem megfelelő pótalkatrészeket kerülnek felhasználásre, illetve ha szakszerűtlenül avatkoztak be a termék szerkezetébe vagy elektromos részeibe). - beszennyeződött, például üzemi folyadékoktól (olaj, benzin) vagy a szivattyúk és hasonló berendezések üledékeitől szennyezett, a szokásos diagnosztikát és szervizelést lehetetlenné tevő termék - nem megfelelő környezetnek kitett termék (túlzott páratartalom, hő, por, vegyi anyagok),

5. A jótállást a következő feltételek szerint kell alkalmazni:

- Panasz benyújtásakor a reklamáló köteles bemutatni a jótállási jegyet, a termék vásárlását igazoló bizonylatot, a jótállási átvizsgálásról szóló igazolást, valamint az engedélyezett szervizközpontban elvégzett szervizmunkákról szóló igazolást. - A jótállás csak abban az esetben érvényes, ha a vásárló betartotta a kezelési útmutatóban és a szervizkönyvben meghatározott összes karbantartási feltételt. - A hivatalos szervizközpont elvégzi a hiba értékelését; amennyiben a hiba garanciálisnak minősül (gyártási vagy anyaghiba, a karbantartási és kezelési útmutató betartása mellett), a szervizek díjmentesen elvégzik a hibás alkatrész javítását vagy cseréjét. - A javítást a jótállási jegyben fel kell tüntetni (dátum, a javítás típusa, az engedélyezett szerviz aláírása és pecsétje). A szervizellenőrzések és a rendszeres karbantartás igazolásának elmulasztása a jótállási igény elutasítását eredményezheti.

6. A szervizközpont köteles biztosítani a következőket:

- garanciális javítások ésszerű időn belüli elvégzése (a törvény a hiba kijavítására a panaszbenyújtás időpontjától számított 30 napos határidőt állapít meg);- díjmentes cserealkatrészt vagy a hibás alkatrész cseréjét (beleértve a munkadíjat és az anyagköltséget), összhangban a Szlovák Köztársaság hatályos eljárásaival és jogszabályaival; - szállítási költségtérítés iránti igény érvényesítése abban az esetben, ha a terméket az eredeti átadás helyétől eltérő, hivatalos szervizközpontba kell küldeni; - jegyzőkönyv felvétele a termék átvételéről, javításáról és visszaszolgáltatásáról.

7. Az alkatrészek standard kopása a használati mód függvényében fogyó élettartamnak minősül (például fogazott csapágyak, bordák, kuplungok, tömítések, csapágyak, láncok, szíjak, szimeringek, tömítések, sebességváltók stb.). Amennyiben az elhasználódás megfelel a szokásos élettartamuknak, ezek az alkatrészek nem képezhetik panasz tárgyát (ez nem megfelelő karbantartás esetén is érvényes). A jótállás nem terjed ki az ilyen jellegű kopásra.

8. A berendezés (gép) motorjára nyújtott kiterjesztett garancia

- A berendezés motorjára az eladás napjától számított 5 év kiterjesztett jótállás érvényes. - Ez a kiterjesztett jótállás kizárólag a motor gyártási és anyaghibáira vonatkozik, amelyek rendeltetésszerű, helyes használat mellett, valamint az összes előírt (kezelési útmutatóban foglaltak szerinti) karbantartási feltétel betartása esetén jelentkeznek. - A motorra nyújtott jótállás nem terjed ki a következő okok által okozott károkra és meghibásodásokra: 1. helytelen beszerelés, helytelen beállítás vagy helytelen motorkarbantartás, 2. a rendszeres motorszerviz-intervallumok (beleértve az olaj, szűrők, tömítések és egyéb kopó alkatrészek cseréjét) be nem tartása, 3. a motor megengedett üzemi paramétereken kívül eső üzemeltetése (feszültség, hőmérséklet, páratartalom stb.), 4. mechanikai sérülés vagy illetéktelen személy általi beavatkozás, 5. természeti elemek vagy más egyéb külső hatások (pl. árvíz, tűz, villámcsapás). - A motorra vonatkozó reklamáció kiterjesztett jótállás keretén belüli elfogadása esetén a hivatalos szervizközpont (vagy annak megbízott hálózata) köteles a hibát díjmentesen elhárítani (a szerviztechnikus döntése alapján javítás vagy teljes motorcsere formájában).- A kiterjesztett jótállás érvényesítéséhez a következőkre van szükség: 1. az eredeti jótállási jegy, a berendezés vásárlását igazoló bizonylat, valamint a motor rendszeres (általában évente egyszer vagy a motorgyártó által meghatározott időközönként végzett) szervizeltetéséről szóló igazolás bemutatása. 2. annak igazolása, hogy a motort a kezelési útmutatóval és a műszaki előírásokkal összhangban üzemeltették (vagyis a hiba nem a helytelen karbantartásból vagy a műszaki paramétereken túli üzemeltetésből következik), 3. a motort bevizsgálásra hivatalos szervizközpontba kell szállítani. - Felelőtlen kezelés, a motor módosítása, nem megfelelő cserealkatrészek használata vagy illetéktelen személy általi beavatkozási kísérlet esetén a motorra vonatkozó kiterjesztett jótállás az érvényét veszti. - Jelen kiterjesztett jótállás a Polgári Törvénykönyv (40/1964 Tt. sz. törvény) és a Fogyasztóvédelmi törvény (250/2007 Tt. sz. törvény) szerinti 24 hónapos törvényes jótálláson felül érvényes, és nem korlátozza a fogyasztó törvényes jótállásból eredő jogait.

9. A szerviz alkatrészek szervizellenőrzése:

- A rendszeres szervizellenőrzéseket a gyártó utasításaival összhangban a szállító hivatalos szervizközpontjaiban kell (az egyes termékek szervizkönyvében meghatározott időközök és munkaterjedelem szerint) elvégezni.- Az eredeti cserealkatrészeket és fogyóanyagokat nem szabad más gyártók olyan alkatrészeire cserélni, amelyek nem garantálják ugyanazt a megbízhatóságot és biztonságot.

10. A panasz benyújtásának módja és helye:

- A panasz a szállító által hivatalosan felhatalmazott szervizközpontok bármelyikében benyújtható. - A panasz benyújtásakor a következők bemutatására van szükség: 1. az eredeti jótállási jegy, minden kitöltött és hitelesített adattal együtt, 2. a vásárlást igazoló okmány (számla, nyugta), 3. a rendszeres szervizellenőrzések igazolása (a szerviztechnikusok bélyegzőivel és aláírásaival), 4. motorra vonatkozó panasz esetén - a motor szervizellenőrzésének igazolása. - Ha a panasz megfelel a garanciális javítás feltételeinek, a hivatalos szervizközpont gondoskodik a hiba díjmentes elhárításáról, beleértve a munka- és anyagköltséget is. - A szállító a panasz elbírálását a megreklamált termék és a szükséges dokumentumok átvételétől számított 30 napon belül biztosítja.

Megjegyzés: A berendezés motorjára vonatkozó kiterjesztett jótállás olyan üzleti (extra) garancia, amelyet a gyártó a 24 hónapos törvényi jótálláson felül biztosít. A 24 hónapos törvényi jótállás a teljes termékre (beleértve a motort is) vonatkozik, és a fogyasztó ebből eredő jogai nem korlátozhatók. A motorra nyújtott kiterjesztett jótállás semmilyen módon nem érinti vagy csökkenti a fogyasztó Polgári Törvénykönyvből (40/1964 Tt. sz. törvény) vagy fogyasztóvédelmi törvényből (250/2007 Tt. sz. törvény) eredő jogait.

A JÓTÁLLÁSON BELÜLI ÉS JÓTÁLLÁSON KÍVÜLI SZERVIZT A GYÁRTÓ FELHATALMAZOTT KÉPVISELŐJE VÉGZI

A gyártó felhatalmazott képviselője: Slovakia Trend Export-Import s.r.o., Michalovská 87/1414, 073 01 Sobrance

Fax: **(056) 652-2329** Tel: **0915 392 687** E-mail: **servis@slovakia-trend.sk**

HR HRVATSKI

AKUMULATORSKA UBODNA PILA

NAMJENA

- Akumulatorska ubodna pila namijenjena je za precizne ravne i oblikovne rezove u drvu, iverici, plastici i lakim metalima.
- Bezčetkasti motor osigurava visoku snagu, dulji vijek trajanja i učinkoviti rad.
- Pila omogućuje podešavanje brzine i stupnja njihanja u više razina, čime se postiže brzo rezanje i čist rez u različitim materijalima.
- Robusna osnovna ploča omogućuje izvođenje kosih rezova s maksimalnim kutom nagiba od 45°.
- Ergonomski oblikovana ručka, LED radno svjetlo i sustav brze izmjene lista pile povećavaju udobnost i sigurnost pri radu.

Uređaj upotrebljavajte isključivo u skladu s njegovom namjenom. Svaka druga uporaba smatra se nepravilnom. Korisnik / operater, a ne proizvođač, odgovoran je za svaku štetu ili ozljedu nastalu nepravilnom uporabom. Uređaj nije namijenjen komercijalnoj ili industrijskoj uporabi. Jamstvo ne vrijedi ako se uređaj koristi u komercijalne, industrijske ili slične svrhe.

TEHNIČKI PODACI			
Li-ion	**NAPON**	20 V	
	KAPACITET	4 Ah	
	BRZINA BEZ OPTEREĆENJA	850 – 3 000 min^{-1}	
	DUBINA REZANJA U DRVO	100 mm	
	DUBINA REZANJA U ČELIK	10 mm	
ALU	**DUBINA REZANJA U ALUMINIJ**	20 mm	
	VIBRACIJE	**KOD REZANJA DRVETA**	**KOD REZANJA ČELIKA**
		10,19 m/s^2 Odstupanje (K) = 1,5 m/s^2	7,82 m/s^2 Odstupanje (K) = 1,5 m/s^2
	RAZINA ZVUČNE SNAGE (L_{WA})	87 dB(A) Odstupanje (K) = 5 dB(A)	
	RAZINA ZVUČNOG TLAKA (L_{pA})	79 dB(A) Odstupanje (K) = 5 dB(A)	
	MASA	2,0 kg	

DIJELOVI UREĐAJA			
1	Radni prekidač	9	Zaštita protiv trganja vlakana
2	Sigurnosna blokada radnog prekidača	10	Priključak za vanjsko usisavanje prašine
3	Regulator brzine	12	SDS stezna glava
4	Podešavanje stupnja njihanja lista pile	13	Vodilni valjak lista pile
5	Osnovna ploča	14	Vijak za učvršćivanje bočne vodilice
6	Zaštitna obloga osnovne ploče	15	Bočna vodilica
7	Zaštitni pokrov	16	List pile
8	Vodilni klin	17	LED radno svjetlo

OBJAŠNJENJE SIMBOLA	
	Općenito upozorenje na opasnost.
	Pažljivo pročitajte upute za uporabu.
	Ne odlažite s komunalnim otpadom. Odložite proizvod na ekološki prihvatljiv način, primjerice u reciklažnom centru. Molimo, vodite računa o zaštiti okoliša.
	Proizvod je usklađen s važećim europskim direktivama i proveden je postupak ocjene sukladnosti prema tim direktivama.
	Nosite zaštitne naočale.
	Nosite štitnike za sluh.
	Nosite zaštitnu masku (respirator).
	**UPOZORENJE!** Prije bilo kakvog pregleda, čišćenja ili održavanja, isključite uređaj i izvadite akumulator, kako biste spriječili njegovo nehotično pokretanje i moguće ozljede.
	Ne radite po kiši i ne ostavljajte uređaj na otvorenom tijekom oborina.

OPĆE SIGURNOSNE UPUTE ZA ELEKTRIČNI ALAT

- UPOZORENJE! Pažljivo pročitajte sva sigurnosna upozorenja, upute, ilustracije i tehničke podatke koji dolaze uz ovaj električni alat. Nepoštivanje svih dolje navedenih uputa može dovesti do strujnog udara, požara i/ili ozbiljnih ozljeda.

1) SIGURNOST RADNOG OKRUŽENJA:

- Radni prostor uvijek održavajte čistim i dobro osvijetljenim. Nered i mračni prostori pogoduju nezgodama.
- Ne koristite električni alat u eksplozivnoj atmosferi, odnosno u prisustvu zapaljivih tekućina, plinova ili prašine. Iskrice koje nastaju u električnom alatu mogu zapaliti prašinu ili isparavanja.
- Tijekom rada držite djecu i druge osobe podalje od radnog područja. Ako ste ometeni, možete izgubiti kontrolu nad alatom.

2) ELEKTRIČNA SIGURNOST:

- Utikač električnog alata mora odgovarati utičnici. Nikada ne mijenjajte utikač ni na koji način. Nemojte koristiti adaptere s uzemljenim električnim alatima. Neoštećeni utikači i odgovarajuće utičnice smanjuju rizik od strujnog udara. Oštećeni ili zapetljani kablovi povećavaju rizik od električnog udara. Ako se kabel ošteti, mora ga zamijeniti proizvođač ili ovlašteni servis.
- Tijekom rada izbjegavajte kontakt tijelom s uzemljenim površinama, kao što su cijevi, radijatori, štednjaci i hladnjaci. Povećava se opasnost od strujnog udara ako je tijelo uzemljeno.
- Ne izlažite električni alat kiši, vlazi ni vodi. Nikada nemojte dodirivati električni alat mokrim rukama. Ne perite alat pod tekućom vodom niti ga uranjajte u vodu.
- Kabel nemojte nepotrebno naprezati. Nikada ne koristite kabel za nošenje, povlačenje ili odspajanje utikača alata. Kabel držite podalje od izvora topline, ulja, oštrih rubova i pokretnih dijelova.
- Ne koristite električni alat ako ima oštećen kabel, utikač ili je pao i pritom se na bilo koji način oštetio.
- Ako koristite alat na otvorenom, upotrebljavajte produžni kabel namijenjen za vanjsku uporabu.
- Ako koristite alat u vlažnim prostorima, koristite napajanje zaštićeno uređajem za zaštitu od strujnog udara (RCD). Uporaba RCD-a smanjuje rizik od električnog udara. Uređaj RCD može biti poznat i kao GFCI (glavni osigurač kruga) ili ELCB (zaštitni prekidač za slučaj curenja struje).
- Električni alat držite isključivo za izolirane rukohvate, jer tijekom rada može doći do kontakta nastavka za rezanje ili bušenje sa skrivenim električnim vodičem ili vlastitim kabelom.

3) SIGURNOST OSOBA:

- Budite pažljivi i usredotočeni tijekom uporabe električnog alata. Posvetite punu pažnju poslu koji obavljate. Ne koristite električni alat ako ste umorni ili pod utjecajem droga, alkohola ili lijekova. Čak i kratkotrajna nepažnja pri radu s električnim alatom može dovesti do ozbiljnih ozljeda. Tijekom rada nemojte jesti, piti ni pušiti.
- Koristite zaštitnu opremu. Uvijek nosite zaštitu za oči. Koristite zaštitnu opremu primjerenu vrsti rada koji obavljate. Zaštitna oprema kao što su respirator, zaštitna obuća s protukliznim potplatom, zaštita za glavu ili sluh – kada se koristi u skladu s uvjetima rada – smanjuje rizik od ozljeda.
- Izbjegavajte nenamjerno uključivanje alata. Nemojte nositi priključeni alat s prstom na prekidaču ili okidaču. Prije priključenja alata na napajanje provjerite je li prekidač u položaju "isključeno". Nošenje alata s prstom na prekidaču ili priključivanje na mrežu dok je prekidač uključen može uzrokovati ozbiljne ozljede.
- Uklonite sve ključeve i alate za podešavanje prije uključivanja električnog alata. Ključ ili alat za podešavanje koji ostane pričvršćen na rotirajući dio alata može izazvati ozljedu.
- Uvijek održavajte stabilan stav i ravnotežu. Radite samo s položaja koji vam omogućuje siguran doseg. Nemojte precjenjivati vlastite mogućnosti. Ne koristite električni alat ako ste umorni.
- Prilagodite svoju odjeću vrsti rada. Nosite radnu odjeću. Ne nosite široku odjeću ni nakit. Pazite da vam kosa, odjeća, rukavice ili drugi dijelovi tijela ne dođu preblizu rotirajućim ili zagrijanim dijelovima alata.
- Spojite električni alat na sustav za usisavanje prašine. Ako alat ima mogućnost priključenja na uređaj za usisavanje ili skupljanje prašine, provjerite je li ispravno priključen i u uporabi. Uporaba takvih uređaja može smanjiti opasnosti povezane s izlaganjem prašini.
- Čvrsto pričvrstite obradni predmet. Upotrijebite stolarsku stegu ili škripac kako biste osigurali obradni predmet koji ćete obrađivati.
- Ne koristite alat ako ste pod utjecajem alkohola, droga, lijekova ili drugih opojnih ili psihoaktivnih tvari.
- Uređaj nije namijenjen osobama (uključujući djecu) sa smanjenim tjelesnim, osjetilnim ili mentalnim sposobnostima, niti osobama koje nemaju dovoljno iskustva i znanja, osim ako su pod nadzorom ili su dobile upute o uporabi uređaja od osobe odgovorne za njihovu sigurnost. Djeca moraju biti pod nadzorom kako bi se spriječilo da se igraju s uređajem.

4) UPORABA I ODRŽAVANJE ELEKTRIČNOG ALATA:

- Uvijek odspojite električni alat iz mreže u slučaju bilo kakvog problema tijekom rada, prije svakog čišćenja ili održavanja, pri svakom premještanju alata i nakon završetka rada! Nikada ne koristite alat koji je na bilo koji način oštećen.
- Ako alat počne ispuštati neuobičajene zvukove ili mirise, odmah prekinite rad.
- Ne opterećujte električni alat više od predviđenog. Alat će raditi bolje i sigurnije ako se koristi u predviđenom rasponu radnih brzina za koji je konstruiran. Koristite odgovarajući alat za pojedine radove. Prikladan alat obavlja posao sigurnije i učinkovitije.
- Ne koristite električni alat ako se ne može sigurno uključiti i isključiti prekidačem. Uporaba takvog alata je opasna. Neispravan prekidač mora popraviti ovlašteni servis.
- Odspojite alat od električne mreže prije nego što pristupite podešavanju, zamjeni pribora ili održavanju. Time se smanjuje rizik od nenamjernog pokretanja.
- Električni alat koji se ne koristi pohranite izvan dohvata djece i neovlaštenih osoba. Električni alat u rukama neiskusnih korisnika može predstavljati opasnost. Čuvajte alat na suhom i sigurnom mjestu.
- Pažljivo održavajte električni alat u ispravnom stanju. Redovito provjeravajte podešenost i slobodu kretanja pokretnih dijelova. Provjerite jesu li zaštitni pokrovi ili drugi dijelovi oštećeni – svako oštećenje koje može utjecati na sigurnost uporabe mora se odmah otkloniti. Mnoge ozljede uzrokovane su lošim održavanjem alata.
- Održavajte rezne alate oštrima i čistima. Dobro održavani i naoštreni alati olakšavaju rad, smanjuju opasnost od ozljeda i omogućuju bolju kontrolu tijekom rada. Korištenje pribora koji nije naveden u uputama za uporabu ili nije preporučen od strane proizvođača može dovesti do oštećenja alata i predstavljati opasnost za korisnika.
- Električni alat, pribor, radne alate i slično koristite u skladu s ovim uputama i na način koji je propisan za određeni alat, uzimajući u obzir uvjete rada i vrstu posla koji se obavlja. Uporaba alata u svrhe za koje nije

namijenjen može dovesti do opasnih situacija.

5) UPORABA AKUMULATORSKOG ALATA:

- Prije umetanja akumulatora provjerite je li prekidač u položaju „0 – isključeno“. Umetanje akumulatora u uključen alat može dovesti do opasnih situacija.
- Za punjenje akumulatora upotrebljavajte isključivo punjače koje je propisao proizvođač. Uporaba punjača koji nije namijenjen određenom tipu akumulatora može uzrokovati njegovo oštećenje i požar.
- Koristite samo akumulatore koji su namijenjeni za taj alat. Korištenje neodgovarajućih akumulatora može dovesti do ozljeda ili požara.
- Kada se akumulator ne koristi, pohranite ga odvojeno od metalnih predmeta kao što su spojnice, ključevi, vijci i drugi sitni metalni predmeti koji bi mogli uzrokovati kratki spoj između kontakata akumulatora. Kratki spoj može uzrokovati ozljede, opekline ili požar.
- S akumulatorima rukujte pažljivo. Nepravilnim rukovanjem iz akumulatora može iscuriti kemikalija. Izbjegavajte kontakt s njom. Ako ipak dođe do kontakta, isperite zahvaćeno mjesto mlazom čiste vode. U slučaju da kemijska tvar dođe u dodir s očima, odmah potražite liječničku pomoć. Kemikalije iz akumulatora mogu izazvati ozbiljne ozljede.
- Akumulator ili alat ne smiju se izlagati vatri ili pretjeranoj toplini. Izlaganje temperaturama višima od 130 °C ili otvorenom plamenu može uzrokovati eksploziju.
- Oštećeni ili prepravljani akumulatori i alati ne smiju se koristiti. Takvi akumulatori mogu se ponašati nepredvidivo te uzrokovati požar, eksploziju ili opasnost od ozljede.

6) SERVIS:

- Servis električnog alata prepustite kvalificiranom serviseru. Smiju se koristiti isključivo identični zamjenski dijelovi. Time se osigurava da električni alat ostane siguran za uporabu.

SIGURNOSNE UPUTE ZA UBODNE PILE

- Prije svake uporabe provjerite je li alat ispravan. Ako je alat neispravan, nikada ga ne popravljajte sami, već ga odmah predajte na popravak ovlaštenoj stručnoj osobi.
- Ne obrađujte materijale koji sadrže azbest (azbest se smatra kancerogenim materijalom).
- Razina buke uključenog uređaja može biti viša od 85 dB(A). Zaštitite sluh odgovarajućom zaštitnom opremom.
- Prilikom rezanja materijala iz kojeg izbacuju iverje nosite zaštitne naočale.
- Prašina iz materijala kao što su premazi koji sadrže olovo, određene vrste drva, minerali i metali može biti štetna (dodir ili udisanje prašine može izazvati alergijske reakcije i/ili respiratorne bolesti korisnika i osoba u blizini). Koristite zaštitnu masku za lice i radite s uređajem za usisavanje prašine ako je moguće priključiti takav sustav.
- Ne dopustite nakupljanje prašine na radnom mjestu. Prašina je lako zapaljiva i može uzrokovati požar.
- Poštujte važeće propise za rad u prašnjavom okruženju.
- Prije podešavanja ili zamjene pribora uvijek isključite uređaj i izvadite akumulator iz alata.
- Prije početka rezanja uklonite sve prepreke s gornje i donje strane putanje reza.
- Spriječite oštećenje alata vijcima, čavlima i drugim metalnim predmetima u obratku tako da ih prije rezanja uklonite.
- Materijal koji se reže uvijek sigurno učvrstite. Upotrijebite stege ili drugi prikladan način kako biste obradak osigurali i poduprli na stabilnoj podlozi (obradak učvršćen steznim sredstvima ili u steznoj napravi znatno je sigurniji nego onaj koji se drži rukom).
- Električni alat držite isključivo za izolirane površine rukohvata pri izvođenju radova kod kojih bi rezni alat mogao doći u dodir sa skrivenim električnim vodovima ili vlastitim priključnim vodom alata (dodir s vodom pod naponom može dovesti do toga da metalni dijelovi alata budu pod naponom i uzrokovati strujni udar).
- Koristite samo ispravne listove pile. Savijene, napuknute ili tupe listove odmah zamijenite ispravnima.
- Pri izvođenju radova kod kojih rezni alat može doći u dodir sa skrivenim vodovima, elektromehanički alat mora se držati za izolirane rukohvatne površine. Dodir reznog alata s vodičem pod naponom može dovesti do toga da neizolirani metalni dijelovi alata postanu pod naponom i uzrokuju strujni udar korisniku.

- Osnovnu ploču pile uvijek prislonite cijelom površinom uz materijal koji se reže. U suprotnom može doći do zaglavljivanja, loma lista pile ili povratnog trzaja pile.
- Prije nego što list pile prislonite uz materijal, pila mora biti uključena. Ne pokrećite pilu unutar linije reza, jer postoji opasnost od povratnog trzaja.
- Ruke držite na sigurnoj udaljenosti od mjesta reza i lista pile. Nikada ne posežite ispod materijala koji se reže.
- Nakon završetka reza ne zaustavljajte kretanje lista pile primjenom suprotnog pritiska.
- Prije odlaganja alata pričekajte da se list pile potpuno zaustavi.
- Tijekom rada pila stvara elektromagnetsko polje koje može negativno utjecati na funkciju aktivnih ili pasivnih medicinskih implantata (npr. srčanih elektrostimulatora) i time ugroziti život korisnika. Prije uporabe ovog alata savjetujte se s liječnikom ili proizvođačem implantata o mogućnosti rada s ovim uređajem.

UPORABA I MONTAŽA

- UPOZORENJE! Prije izvođenja bilo kakvih radova na akumulatorskom alatu (npr. održavanje, zamjena pribora i sl.), kao i tijekom transporta i skladištenja, isključite alat i izvadite akumulator. Nenamjerno pritiskanje radnog prekidača može uzrokovati ozljede.

MONTAŽA BOČNE VODILICE (SLIKA 2)

- Bočna vodilica namijenjena je rezanju komada jednake širine. Omogućuje precizno vođenje linije reza uz rub materijala koji se reže te sprječava zaglavljivanje lista pile tijekom rezanja.
- Bočna vodilica može se montirati s lijeve ili desne strane alata.
- Otpustite vijke za učvršćivanje bočne vodilice (14) i umetnite bočnu vodilicu u utore na osnovnoj ploči.
- Zategnite vijke za učvršćivanje bočne vodilice (14).

PODEŠAVANJE KUTA NAGIBA REZA (SLIKA 3)

NAPOMENA: Na osnovnoj ploči ugrađena je zaštita protiv trganja vlakana (9), koja služi za sprječavanje oštećenja površine materijala tijekom piljenja. Zaštitu protiv trganja vlakana moguće je koristiti samo u kombinaciji s određenim vrstama listova pile i pri kutu nagiba reza od 0°. Po potrebi (npr. pri izvođenju kosih rezova) ovu je zaštitu moguće demontirati.

- Pažljivo uklonite zaštitu protiv trganja vlakana (9) s osnovne ploče (6) pritiskom prema van.
- Otpustite vijak za učvršćivanje koji se nalazi ispod osnovne ploče.
- Postavite željeni kut nagiba reza – vrijednosti kuta označene su na osnovnoj ploči.
- Ponovno čvrsto učvrstite osnovnu ploču zatezanjem vijka za učvršćivanje.
- Ispravnost postavljenog kuta provjerite probnim rezom.

- **UPOZORENJE:** Prije stavljanja alata u rad provjerite je li osnovna ploča čvrsto učvršćena. Nestabilna osnovna ploča može dovesti do gubitka kontrole nad alatom i uzrokovati teške ozljede.

STEZANJE / ZAMJENA LISTA PILE (SLIKA 4)

- Pri rukovanju listom pile preporučuje se nošenje zaštitnih rukavica jer oštar list pile može uzrokovati ozljede.
- Nakon uporabe pile pričekajte da se list pile ohladi, osobito prije njegove zamjene. U suprotnom postoji opasnost od opeklina ako se ne koriste rukavice.
- Uvijek koristite list pile namijenjen određenoj vrsti materijala. Upotreba neprikladnog lista pile može dovesti do smanjenog učinka rezanja, lošije kvalitete reza te ubrzanog trošenja ili oštećenja lista.
- Duljina lista pile ne smije prelaziti debljinu materijala koji se reže.
- Za rezanje uskih i zakrivljenih linija koristite uske listove pile.
- Koristite samo neoštećene listove pile koji nisu savijeni ili deformirani.
- Koristite samo oštre listove pile jer tupi listovi smanjuju učinak rezanja i povećavaju opterećenje alata.
- Zamjenu ili učvršćivanje lista pile obavljajte isključivo kada je alat isključen i kada je akumulator izvađen.

- Za pristup steznom mehanizmu zakrenite zaštitni pokrov lista pile.
- Okrenite mehanizam za brzo stezanje u smjeru kazaljke na satu i zadržite ga u tom položaju.
- Umetnite list pile u mehanizam za brzo stezanje do graničnika.
- Otpustite mehanizam za brzo stezanje – mora se vratiti u početni položaj. Time je list pile učvršćen.
- Povlačenjem lista pile provjerite je li pravilno stegnut.
- **Demontaža lista pile:** Okrenite mehanizam za brzo stezanje i izvadite list pile iz steznog sustava.

- UPOZORENJE: Prije uporabe pile uvijek provjerite je li list pile pravilno i sigurno stegnut u steznom sustavu pile.

MONTAŽA I DEMONTAŽA AKUMULATORA (SLIKA 5)

- Umetnite akumulator u alat u smjeru prikazanom na slici.
- Za vađenje akumulatora pritisnite tipku za otpuštanje i zatim povucite akumulator iz uređaja prema natrag.

UKLJUČIVANJE / ISKLJUČIVANJE (SLIKA 6)

Uključivanje alata:

1. Provjerite je li list pile pravilno učvršćen te jesu li postavke njihanja i kuta nagiba reza prilagođene planiranom radu.
2. Provjerite je li obradak sigurno učvršćen i je li radna površina pripremljena za rad.
3. Položite osnovnu ploču alata na površinu materijala koji se reže.
4. Otpustite sigurnosnu blokadu radnog prekidača (2), a zatim pritisnite radni prekidač (1).
   - Alat započinje s radom s prethodno odabranim postavkama.
   - LED radno svjetlo (17) automatski se uključuje.

Isključivanje alata:

- Za isključivanje alata otpustite radni prekidač (1).

PODEŠAVANJE BRZINE HODA (SLIKA 7)

- Alat je opremljen regulatorom brzine (3) koji omogućuje prilagodbu brzine hoda lista pile različitim materijalima i radnim uvjetima.
- Pomicanjem regulatora prema gore ili dolje povećavate ili smanjujete brzinu hoda.

PODEŠAVANJE NJIHANJA (SLIKA 8)

- Pomoću regulatora stupnja njihanja lista pile moguće je podesiti stupanj njihanja u rasponu od 0 do 3.
- Pravilno odabran stupanj njihanja u odnosu na brzinu hoda ubrzava rezanje, produljuje vijek trajanja lista pile, olakšava vođenje po krivuljama i smanjuje opterećenje pile.
- Optimalni stupanj njihanja i brzinu hoda uvijek je potrebno provjeriti praktičnim ispitivanjem na uzorku materijala. Općenito za podešavanje njihanja vrijedi sljedeće:
  - **Stupanj 0 (bez njihanja):** za rezanje tankih obradaka (npr. limova) i kada je potrebna velika preciznost i čistoća reza. Što je rez finiji i glađi, to stupanj njihanja treba biti manji.
  - **Stupanj njihanja 1:** za rezanje metala pri visokoj brzini hoda, jer listovi pile za metal imaju fine zube i mali zahvat (otpor) pri rezanju.
  - **Stupanj njihanja 2:** za rezanje tvrdog drva (hrast, bukva, jasen i sl.) uz uporabu listova pile za tvrdo drvo pri srednjoj brzini hoda.
  - **Stupanj 3 (najveći stupanj njihanja):** za rezanje mekog drva pri niskoj brzini hoda uz uporabu lista pile za meko drvo (listovi pile za meko drvo imaju najveći zahvat i pružaju najveći otpor).

- UPOZORENJE: Postavljanje prevelikog stupnja njihanja za vrlo tvrde materijale ili uporaba lista pile za materijal za koji nije namijenjen može dovesti do preopterećenja i oštećenja motora te do ubrzanog trošenja lista pile.

PROVJERA STANJA AKUMULATORA (SLIKA 11)

- Pritisnite tipku na kućištu uređaja za aktivaciju LED pokazivača stanja akumulatora i prikaz preostalog kapaciteta.

BROJ OSVJETLJENIH LED DIODA	PREOSTALI KAPACITET AKUMULATORA
0	< 10%
1	od 10% do 25%
2	od 25% do 50%
3	od 50% do 75%
4	od 75% do 100%

NAČIN RADA

1. Uhvatite pilu za ručku, uključite je i prednjim dijelom osnovne ploče položite je na površinu koja se reže tako da se list pile nalazi ispred linije reza (ne smije dodirivati materijal).
2. Zatim pilu vodite ravnomjernim, ujednačenim pokretom po površini materijala u smjeru linije reza sve do završetka reza.

- UPOZORENJE:

- Rez izvodite ravnomjernim pokretom bez primjene prekomjernog pritiska. Time se sprječava preopterećenje pile i produljuje vijek trajanja lista pile.
- Iz sigurnosnih razloga nikada ne uključujte pilu ako je list pile prislonjen uz materijal koji se reže ili se nalazi unutar reza.
- Pri rezanju metala nanesite rashladno ili mazivo sredstvo na liniju reza. Time se olakšava rezanje i produljuje vijek trajanja lista pile. U tom slučaju nemojte koristiti sustav za usisavanje metalnih strugotina.

Uronsko rezanje:

- Uronski rez je rez koji ne započinje na rubu materijala, već unutar njegove površine.
- Uronsko rezanje moguće je izvoditi isključivo u mekom drvu i gips-kartonskim pločama, ne u metalu.
- Za uronske rezove koristite kratke listove pile namijenjene za meko drvo.

Postupak izvođenja uronskog reza:

1. Brzinu hoda postavite na najviši stupanj.
2. Pila mora biti isključena – prednjim dijelom osnovne ploče prislonite je uz površinu materijala koji se reže.
3. Uključite pilu i polako spuštajte osnovnu ploču prema materijalu, pri čemu će se list pile postupno urezivati u materijal.
4. Kada osnovna ploča cijelom površinom naliježe na materijal, vodite pilu na uobičajen način.

ODRŽAVANJE

- Prije početka bilo kakvog pregleda ili održavanja isključite uređaj i izvadite akumulator.

- Akumulatorsku ubodnu pilu temeljito očistite nakon svake uporabe. Ako se nečistoće ne mogu ukloniti suhom krpom, upotrijebite meku krpu lagano navlaženu sapunicom. Nikada ne koristite sredstva za čišćenje ili otapala poput benzina, alkohola, amonijaka i sl., jer mogu oštetiti plastične dijelove proizvoda.
- Redovito pregledavajte uređaj te, ako primijetite istrošene ili oštećene dijelove, pravodobno ih zamijenite radi vlastite sigurnosti. Istrošene ili oštećene dijelove stroja smije zamijeniti isključivo ovlašteni servis ili zamjenu osigurava prodavatelj.
- Vodite računa da se koriste isključivo originalni rezervni dijelovi marke Worcraft.

ZAŠTITA OKOLIŠA



Simbol prekrižene kante za otpad na proizvodu ili u priloženim dokumentima označuje da se rabljeni električni i elektronički uređaji ne smiju odlagati zajedno s kućnim otpadom. Radi pravilnog zbrinjavanja, obnove i recikliranja, takve proizvode odnesite na određena sabirna mjesta, gdje će biti zaprimljeni bez naknade. U nekim zemljama, proizvode možete vratiti i lokalnom prodavaču prilikom kupnje ekvivalentnog novog uređaja. Ispravnim zbrinjavanjem ovog proizvoda pomažete u očuvanju vrijednih prirodnih resursa te sprječavate moguće negativne učinke na okoliš i ljudsko zdravlje koji bi mogli nastati nepravilnim odlaganjem otpada. Dodatne informacije možete zatražiti od nadležnog tijela ili u najbližem sabirnom centru. Nepravilno odlaganje ove vrste otpada može, u skladu s nacionalnim propisima, biti podložno novčanim kaznama.

WORCRAFT
POWER TOOLS

Jamstveni list

Serijski broj:	Datum prodaje:	Potpis i pečat prodavatelja:

Ime kupca (naziv tvrtke):	Adresa kupca (sjedište tvrtke):

Kupac svojim potpisom potvrđuje da mu je uređaj predan i objašnjen, da je upoznat s uputama za uporabu, montažu i korištenje stroja, te da mu je uređaj isporučen kompletan.	Potpis kupca:

Zapisi o reklamacijama - popravci u jamstvenom roku

Datum zaprimanja reklamacije:	Datum završetka reklamacije:	Evidencijski broj reklamacije:	Potpis izvršenog jamstvenog popravka (Zapisnik o neopravdanoj reklamaciji):	Pečat servisnog tehničara:

Jamstveni uvjeti

1. Dobavljač daje jamstveni rok za ovaj proizvod kako je navedeno u ovom jamstvenom listu, pod uvjetom da se proizvod koristi i čuva sukladno važećim propisima i standardima, kao i uputama za uporabu. Jamstveni rok počinje teći od datuma prodaje krajnjem potrošaču. Jamstvo za bateriju traje 12 mjeseci.

2. Kupac je dužan vratiti ovaj proizvod na popravak u isporučenom stanju, uključujući i sve njegove dijelove (primjerice, pribor i ostalo), s potvrđenim jamstvenim listom. Jamstvo pokriva nedostatke materijala, nedostatke u proizvodnji i nedostatke prouzročene montažom, radom, modifikacijom ili intervencijom druge osobe ili organizacije koju nije ovlastio servisni centar. Točan opseg popravaka i reklamacija naveden je u ovom jamstvenom listu.

3. Jamstveni rok se produžuje za vrijeme dok je proizvod bio na popravku u jamstvenom roku. Jamstvene popravke obavljaju samo ovlašteni servisni centri dobavljača.

4. Jamstvo se ne odnosi na:

- normalno trošenje dijelova zbog rada, uključujući: brtve, brtveni sklopovi, ležajevi, brtvene čahure, spojnice, remeni i ostali potrošni dijelovi; - šteta prouzročena nepravilnom uporabom, servisiranjem, održavanjem ili ugradnjom suprotno uputama za uporabu; šteta nastala namjernom radnjom ili ugradnjom ili radom proizvoda u okruženju koje ne zadovoljava tehničke zahtjeve; - šteta prouzročena prirodnim katastrofama, nepoštivanje propisanih intervala održavanja ili servisiranja (posebno u vezi sa zamjenom istrošenih i dotrajalih dijelova) ili preopterećenje proizvoda; - šteta prouzročena nestručnim servisnim pregledom (primjerice, intervencija vlastitih mehaničara kupca izvan ovlaštenih servisnih centara ili korištenje neprikladnih rezervnih dijelova ili nestručna intervencija u strukturi i električnim dijelovima proizvoda). - kontaminirani proizvod, primjerice, od radnih tekućina (ulje, benzin) ili izmeta iz pumpi i sličnih uređaja, što onemogućuje rutinsku dijagnostiku i servis
- proizvod je izložen neprikladnom okruženju (prekomjerna vlaga, toplina, prašina, kemikalije),

5. Jamstvo vrijedi pod sljedećim uvjetima:

- Prilikom podnošenja reklamacije, podnositelj reklamacije dužan je dostaviti jamstveni list zajedno s dokazom o kupnji proizvoda, dokazom o pregledu u okviru jamstva i dokazom o obavljenom servisu u ovlaštenom servisu. - Jamstvo vrijedi samo pod uvjetom da je kupac ispunio sve uvjete održavanja navedene u uputama za uporabu i servisnoj knjižici. - Ovlašteni servisni centar procijenit će kvar; ako se kvar prepozna kao onaj koji je pokriven jamstvom (nedostatci u proizvodnji ili materijalu, ako se slijede upute za održavanje i uporabu), servisni centar će besplatno popraviti ili zamijeniti neispravan dio. - Popravak će biti zabilježen u jamstvenom listu (datum, vrsta popravke, potpis i pečat ovlaštenog servisa). Nedostavljanje dokumenata o servisnom pregledu i dokazivanja o redovitom održavanju može rezultirati odbijanjem zahtjeva za jamstvo.

6. Servisni centar je dužan osigurati:

- obavljanje jamstvenih popravaka u razumnom roku (zakonom je propisan rok od 30 dana od dana podnošenja reklamacije za otklanjanje nedostatka); - besplatni rezervni dio ili zamjena neispravnog dijela (uključujući rad i materijal) sukladno važećim postupcima i zakonodavstvom Slovačke Republike; - zahtjev za povrat troškova dostave ako se proizvod mora poslati ovlaštenom servisnom centru izvan mjesta isporuke proizvoda; - izrada protokola o prijemu, popravci i povratu proizvoda.

7. Normalnim trošenjem dijelova smatra se vijek trajanja dijelova ovisno o načinu uporabe (ležajevi zupčanika, rebra, spojke, brtve, ležajevi, lanci, remeni, semeringi, brtve, mjenjači i slično). Ovi dijelovi nisu predmet jamstva ako su podložni normalnom trošenju (također se odnosi i na nepravilno održavanje). Jamstvo ne pokriva takvo habanje.

8. Produženo jamstvo na motor uređaja (stroja)

- Motor uređaja ima produženo jamstvo od 5 godina od datuma prodaje. - Ovo produženo jamstvo odnosi se isključivo na proizvodne i materijalne nedostatke motora koji se javljaju pri normalnoj, pravilnoj uporabi i poštivanju svih propisanih uvjeta održavanja (u uputama za uporabu). - Jamstvo motora ne pokriva oštećenja i kvarove prouzročene: 1.nepravilnom ugradnjom, nepravilnim podešavanjem ili nepravilnim održavanjem motora, 2. nepoštivanjem redovitih servisnih intervala motora (uključujući i izmjenu ulja, filtra, brtvi i ostalih potrošnih dijelova), 3. radom motora izvan dopuštenih radnih parametara (napon, temperatura, vlažnost i slično), 4. mehaničkim oštećenjem ili intervencijom neovlaštene osobe, 5. prirodnim elementim ili drugim vanjskim utjecajima (primjerice, poplave, požar, udar groma). - U slučaju da se reklamacija za motor prihvati u okviru produljenog jamstva, ovlašteni servisni centar (ili njegova ovlaštena mreža) dužan je besplatno otkloniti kvar (popravka ili zamjena cijelog motora, prema nahođenju servisera). - Za podnošenje zahtjeva u okviru ovog produljenog jamstva morate: 1. dostaviti originalni jamstveni list, dokaz o kupnji opreme i dokaz o redovitim servisnim pregledima motora (obično jednom godišnje ili u intervalima koje odredi proizvođač motora), 2. dokazati da je motor korišten sukladno uputama za uporabu i tehničkim propisima (tj. da nije posljedica nepravilnog održavanja ili rada izvan tehničkih parametara), 3. dostavite motor u ovlašteni servisni centar na procjenu. - Produženo jamstvo za motor prestaje važiti u slučaju neodgovornog rukovanja, modifikacije motora, korištenja neprikladnih rezervnih dijelova ili bilo kakvog očiglednog pokušaja neovlaštenog mijenjanja. - Ovo produženo jamstvo nadilazi zakonsko jamstvo od 24 mjeseca prema Građanskom zakoniku (Zakon br. 40/1964 Zbirke) i Zakonu o zaštiti potrošača (Zakon br. 250/2007 Zbirke) i ne smanjuje prava potrošača koja proizlaze iz zakonskog jamstva.

9. Servisni pregledi rezervnih dijelova:

- Redovite servisne preglede potrebno je obavljati u ovlaštenim servisnim centrima dobavljača, sukladno uputama proizvođača (intervali i opseg radova navedeni u servisnoj knjižici za određeni proizvod). - Originalni rezervni dijelovi i potrošni materijal ne smiju se zamijeniti rezervnim dijelovima drugih proizvođača koji ne jamče istu pouzdanost i sigurnost.

10. Način i mjesto podnošenja pritužbe:

- Reklamacija se može podnijeti u bilo kojem ovlaštenom servisnom centru dobavljača. - Prilikom podnošenja pritužbe potrebno je dostaviti: 1. originalni jamstveni list sa svim ispunjenim i potvrđenim stavkama, 2. dokaz o kupnji (račun, potvrda o kupnji), 3. dokaz o redovitim servisnim pregledima (pečati i potpisi servisera), 4. u slučaju reklamacije motora - dokaz o servisnim pregledima motora. - Ako reklamacija ispunjava uvjete za jamstvenu popravku, ovlašteni servisni centar osigurat će besplatnu popravku kvara, uključujući rad i materijal. - Dobavljač će osigurati da se reklamacija riješi u roku od 30 dana od datuma primitka reklamiranog proizvoda i prateće dokumentacije.

Napomena: Produženo jamstvo za motor uređaja je komercijalno (superiozno) jamstvo koje proizvođač pruža izvan zakonskog jamstva od 24 mjeseca. Zakonsko jamstvo od 24 mjeseca odnosi se na cijeli proizvod (uključujući i motor) i prava potrošača koja iz njega proizlaze ne mogu se ograničiti. Produženo jamstvo za motor ne utječe na niti smanjuje zakonska prava potrošača koja proizlaze iz Građanskog zakonika (Zakon br. 40/1964 Zbirke) ili Zakona o zaštiti potrošača (Zakon br. 250/2007 Zbirke).

JAMSTVENI I POSTJAMSTVENI SERVIS OBAVLJA OVLAŠTENI ZASTUPNIK PROIZVOĐAČA

Ovlašteni zastupnik dobavljača: Slovakia Trend Export-Import s.r.o., Michalovská 87/1414, 073 01 Sobrance
Fax: **(056) 652-2329** Tel: **0915 392 687** E-mail: **servis@slovakia-trend.sk**

RO ROMÂNĂ

FIERĂSTRĂU FĂRĂ FIR

UTILIZARE

Acest aparat este potrivit pentru tăieri drepte și curbe, precum și pentru tăieri oblice de până la 45° pe piese unghiulare din plastic, lemn și metal ușor. Acest aparat este destinat exclusiv utilizării private în spații interioare uscate. Respectați indicațiile privind tipurile de lame de fierăstrău. Orice altă utilizare sau modificare a aparatului este considerată necorespunzătoare și prezintă un risc semnificativ de accidente. Producătorul nu își asumă nicio răspundere pentru daunele atribuibile utilizării necorespunzătoare.

SPECIFICAȚII TEHNICE

Model	CJS-S20LiBA (200301MT)		Clasa de izolare	III
Tensiune	20Vd.c.		Pachet de baterii recomandat	CLB-20V-4.0/CLB-20V-4.0H
Viteză	850-3000 /min		Nivel de presiune acustică declarat	L_{pA}: 79dB(A), K_{pA}=5dB(A)
Lungimea cursei	26mm		Nivel de putere acustică declarat	L_{wA}: 87dB(A), K_{wA}=5dB(A)
Reglarea pendulului	0/1/2/3		Vibrații (pe boradă)	$a_{h,B}$=10,19m/s^2, K=1.5m/s^2
Capacitate de tăiere	Lemn: 100mm		Vibrații (pe metal)	$a_{h,M}$=7,82m/s^2, K=1.5m/s^2
	Oțel: 10mm		Greutate:	2,0kg
	Aluminiu: 20 mm			

INFORMAȚII PRIVIND ZGOMOTUL/VIBRAȚIILE

Nivelul de vibrații prezentat în această fișă informativă a fost măsurat în conformitate cu un test standardizat prezentat în EN 62841 și poate fi utilizat pentru a compara o unealtă cu alta. Acesta poate fi utilizat pentru o evaluare preliminară a expunerii.
Nivelul de emisie de vibrații declarat reprezintă principalele aplicații ale sculei. Cu toate acestea, dacă scula este utilizată pentru aplicații diferite, cu accesorii sau scule de inserție diferite sau este întreținută necorespunzător, emisia de vibrații poate fi diferită. Acest lucru poate crește semnificativ nivelul de expunere pe întreaga perioadă de lucru.
O estimare a nivelului de expunere la vibrații ar trebui, de asemenea, să ia în considerare momentele în care scula este oprită sau în care este în funcțiune, dar nu își desfășoară efectiv activitatea. Acest lucru poate reduce semnificativ nivelul de expunere pe întreaga perioadă de lucru. Identificați măsuri de siguranță suplimentare pentru a proteja operatorul de efectele vibrațiilor, cum ar fi: întreținerea sculei și a accesoriilor, menținerea mâinilor calde, organizarea tiparelor de lucru.

EXPLICAȚIA SIMBOLURILOR

	Atenție!		Scoateți întotdeauna bateria înainte de întreținere sau de orice ajustare.
	Citiți manualul.		Purtați protecție pentru urechi.
	Purtați protecție pentru ochi		Purtați protecție respiratorie
	Aparatele electrice nu trebuie aruncate împreună cu deșeurile menajere.		Conformitatea cu cerințele relevante ale directivelor UE).

ELEMENTE DE PRODUS (a se vedea fig. 1)

1	Declanșator întrerupător	2	Buton de blocare de siguranță
3	Roată de reglare a vitezei	4	Buton de selectare a pendulului
5	Placa de bază	6	Învelișul locului de bază
7	Capac de protecție	8	Pin de protecție
9	Protecție anti-șpan	10	Orificiu de evacuare a prafului
12	Mandrină SDS	13	Rola de ghidare a lamei
14	Șurub hexagonal de blocare pentru gardul de ghidare	15	Ghidaj rip
16	Lamă de fierăstrău	17	Lumină de lucru LED
18	Cheie hexagonală		

SIGURANȚĂ

Avertismente generale de siguranță privind sculele electrice

⚠WARNING Citiți toate avertismentele de siguranță și toate instrucțiunile.

Nerespectarea avertismentelor și instrucțiunilor poate duce la șoc electric, incendiu și/sau vătămări grave.

Păstrați toate avertismentele și instrucțiunile pentru consultare ulterioară.

Termenul "unealtă electrică" din avertismente se referă la unealta dvs. electrică alimentată de la rețea (cu cablu) sau la unealta electrică alimentată de la baterie (fără cablu).

Siguranța zonei de lucru

● Păstrați zona de lucru curată și bine iluminată. Zonele dezordonate sau întunecateinvită la accidente.

● Nu folosiți uneltele electrice în atmosfere explozive, cum ar fi în prezența lichidelor inflamabile, a gazelor sau a prafului. Uneltele electrice creează scântei care pot aprinde praful sau fumul.

● Țineți copiii și trecătorii la distanță în timp ce folosiți o unealtă electrică. Distracțiile vă pot face să pierdeți controlul.

NORCRAFT

Siguranța electrică

● Ștecherele uneltelor electrice trebuie să se potrivească cu priza. Nu modificați niciodată ștecherul în niciun fel. Nu utilizați nicio fișă adaptoare cu unelte electrice cu împământare (împământate). Ștecherele nemodificate și prizele potrivite vor reduce riscul de electrocutare.

● Evitați contactul corpului cu suprafețe împământate sau legate la pământ, cum ar fi țevi, radiatoare, aragazuri și frigidere. Există un risc crescut de șoc electric dacă corpul dumneavoastră este legat la masă sau la pământ.

● Nu expuneți uneltele electrice la ploaie sau în condiții de umezeală. Apa care intră într-o unealtă electrică va crește riscul de șoc electric.

● Nu abuzați de cordon. Nu utilizați niciodată cablul pentru transportul, tragerea sau deconectarea uneltei electrice. Țineți cablul departe de căldură, ulei, margini ascuțite și piese în mișcare. Cablurile deteriorate sau încâlcite cresc riscul de electrocutare.

● Atunci când utilizați o unealtă electrică în exterior, utilizați un cablu prelungitor adecvat pentru utilizare în exterior. Utilizarea unui cablu adecvat pentru utilizare în exterior reduce riscul de electrocutare.

● Dacă operarea unei scule electrice într-un loc umed este inevitabilă, utilizați o sursă protejată de un dispozitiv de curent rezidual (RCD). Utilizarea unui RCD reduce riscul de șoc electric.

Siguranța personală

● Fiți vigilent, urmăriți ceea ce faceți și folosiți bunul simț atunci când folosiți o unealtă electrică. Nu utilizați o unealtă electrică în timp ce sunteți obosit sau sub influența drogurilor, alcoolului sau medicamentelor. Un moment de neatenție în timpul operării uneltelor electrice poate duce la vătămări corporale grave.

● Utilizați echipament de protecție individuală. Purtați întotdeauna ochelari
protecție a ochilor. Echipament de protecție, cum ar fi masca de praf,
pantofi de siguranță antiderapanți, cască de protecție sau protecție auditivă utilizate în condiții adecvate vor reduce vătămările corporale.

● Preveniți pornirea neintenționată. Asigurați-vă că întrerupătorul este în
poziția oprit înainte de conectarea la sursa de alimentare și/sau la acumulator, ridicarea sau transportul uneltei.
Transportarea uneltelor electrice cu degetul pe comutator sau energizarea uneltelor electrice care au comutatorul pornit invită la accidente.

● Îndepărtați orice cheie sau cheie de reglare înainte de a porni
pornirea uneltei electrice. O cheie sau o cheie lăsată atașată la o parte rotativă a sculei electrice poate duce la vătămări corporale.

● Nu vă întindeți prea mult. Păstrați în permanență echilibrul și poziția corectă. Acest lucru permite un control mai bun al sculei electrice în situații neprevăzute.

● Îmbrăcați-vă corespunzător. Nu purtați haine largi sau bijuterii. Țineți-vă părul, hainele și mănușile departe de piesele în mișcare. Hainele largi, bijuteriile sau părul lung pot fi prinse în piesele în mișcare.

● Dacă sunt prevăzute dispozitive pentru conectarea instalațiilor de aspirare și colectare a prafului, asigurați-vă că acestea sunt conectate și utilizate corespunzător. Utilizarea colectării prafului poate reduce pericolele legate de praf.

Utilizarea și îngrijirea sculelor electrice

● Nu forțați scula electrică. Utilizați scula electrică corectă pentru aplicația dumneavoastră. Unealta electrică corectă va face treaba mai bine și mai sigur la viteza pentru care a fost proiectată.

● Nu utilizați scula electrică dacă întrerupătorul nu o pornește și nu o oprește. Orice unealtă electrică care nu poate fi controlată cu ajutorul comutatorului este periculoasă și trebuie reparată.

● Deconectați ștecherul de la sursa de alimentare și/sau acumulatorul de la scula electrică înainte de a efectua orice reglaj, de a schimba accesoriile sau de a depozita sculele electrice. Astfel de măsuri preventive de siguranță reduc riscul de pornire accidentală a sculei electrice.

● Depozitați sculele electrice nefolosite la îndemâna copiilor și nu permiteți persoanelor nefamiliarizate cu scula electrică sau cu aceste instrucțiuni să opereze scula electrică. Uneltele electrice sunt periculoase în mâinile utilizatorilor neinstruiți.

● Întrețineți sculele electrice. Verificați dacă părțile mobile sunt dezaliniate sau blocate, dacă piesele sunt rupte și dacă există orice altă condiție care poate afecta funcționarea sculei electrice. Dacă este deteriorată, reparați scula electrică înainte de utilizare. Multe accidente sunt cauzate de scule electrice prost întreținute.

● Păstrați uneltele de tăiere ascuțite și curate. Uneltele de tăiere întreținute corespunzător, cu muchii de tăiere ascuțite, sunt mai puțin susceptibile de a se bloca și sunt mai ușor de controlat.

● Utilizați scula electrică, accesoriile și biții de scule etc. în conformitate cu aceste instrucțiuni, ținând cont de condițiile de lucru și de lucrările care urmează să fie efectuate. Utilizarea sculei electrice pentru operații diferite de cele prevăzute ar putea duce la o situație periculoasă.

Utilizarea și manipularea uneltei electrice fără fir

a) Încărcați o unitate de baterie reîncărcabilă utilizând numai încărcătorul recomandat de producător. Încărcătoarele sunt adesea proiectate pentru un anumit tip de unitate de acumulator reîncărcabil. Există pericol de incendiu dacă sunt utilizate alte tipuri de unități de acumulatori reîncărcabili.
b) Numai unitățile de baterii reîncărcabile furnizate trebuie utilizate cu o unealtă electrică. Utilizarea altor unități de baterii reîncărcabile poate duce la pericolul de rănire sau de incendiu.
c) Atunci când nu sunt utilizate, depozitați unitățile de baterii reîncărcabile
unitățile de acumulatori departe de agrafe, monede, chei, cuie, șuruburi sau alte obiecte metalice mici care ar putea cauza scurtcircuitarea contactelor. Scurtcircuitarea contactelor unei unități de baterii reîncărcabile poate duce la deteriorarea termică sau la incendiu.
d) Lichidele se pot scurge din unitățile de baterii reîncărcabile dacă acestea sunt utilizate necorespunzător. Dacă se întâmplă acest lucru, evitați contactul cu fluidul. Dacă are loc contactul, spălați zona afectată cu apă. Solicitați ajutor medical suplimentar dacă vă intră lichid în ochi. Lichidul de baterie scurs poate provoca iritații ale pielii sau arsuri.

Service

• Asigurați întreținerea uneltei electrice de către o persoană calificată pentru reparații, folosind numai piese de schimb identice. Acest lucru va asigura menținerea siguranței sculei electrice.

Instrucțiuni de siguranță specifice aparatului pentru fierăstraie mecanice

■ Țineți scula electrică de mânerele izolate dacă efectuați lucrări în timpul cărora scula electrică poate intra în contact cu cabluri de alimentare ascunse. Contactul cu un cablu sub tensiune poate, de asemenea, face ca părțile metalice ale aparatului să devină sub tensiune și poate duce la șoc electric

WORCRAFT

Indicații de siguranță pentru încărcătoarele de baterii

■ Acest aparat poate fi utilizat de copii cu vârsta de peste 8 ani și de persoane cu capacități fizice, senzoriale sau mentale limitate sau cu lipsă de experiență și cunoștințe, cu condiția ca acestea să fie supravegheate sau să li se fi explicat cum să utilizeze aparatul în siguranță și să fie conștiente de riscurile potențiale. Nu permiteți copiilor să utilizeze aparatul ca pe o jucărie. Curățarea și sarcinile de întreținere ale utilizatorului nu pot fi efectuate de copii decât dacă sunt supravegheați.

■ Pentru a evita riscurile potențiale, cablurile de rețea deteriorate trebuie înlocuite de producător, de departamentul său de service pentru clienți sau de o persoană cu calificare similară.

FUNCȚIONARE

Înainte de utilizare:

AVERTISMENT! Scoateți bateria înainte de efectuarea oricărei lucrări la scula electrică (de exemplu, întreținere, schimbarea sculei etc.), precum și în timpul transportului și depozitării sculei electrice. Împingerea neintenționată a butonului comutatorului de pornire/oprire poate duce la rănire.

Verificați mașina și asigurați-vă că bateria a fost scoasă din unealtă, iar comutatorul pe poziția OFF (oprit).

Montarea ghidajului de ghidare (fig.2)

Ghidajul poate fi fixat pe partea stângă sau dreaptă a aparatului.

♦ Slăbiți ambele șuruburi de blocare (14) de pe placa de bază.
♦ Împingeți ghidajul în orificiile de introducere.
♦ Strângeți din nou cele două șuruburi de blocare.

Setarea unghiului de tăiere (fig. 3)

Notă: Pe placa de bază este preasamblată o apărătoare anti-spintere (9). Aceasta servește la evitarea ruperii suprafeței la tăierea în lemn. Apărătoarea anti-splinter poate fi utilizată numai în combinație cu anumite tipuri de lame de fierăstrău și la un unghi de tăiere de 0°. O puteți îndepărta dacă este necesar, de exemplu, dacă doriți să efectuați o tăiere oblică.

♦ Scoateți apărătoarea anti-șpaclu (17) din teaca plăcii de bază (6) prin împingerea cu grijă a apărătorii anti-șpaclu spre exterior.
♦ Slăbiți șurubul de blocare de sub placa de bază.
♦ Setați unghiul de tăiere dorit. Numărul de grade care trebuie setate este gravat pe placa de bază.
♦ Blocați din nou placa de bază în poziție.

Montarea/schimbarea lamei de fierăstrău (fig.4)

♦ Întoarceți capacul lamei (7).
♦ Rotiți mandrina cu eliberare rapidă (12) și mențineți-o în această poziție.
♦ Introduceți pânza de fierăstrău dorită în mandrina cu eliberare rapidă până la limita de oprire.
♦ Eliberați mandrina cu eliberare rapidă; aceasta trebuie să revină în poziția inițială. Lama de fierăstrău este acum blocată.

ATENȚIE! Nu utilizați un tip greșit de lamă de fierăstrău.

Scoaterea/ introducerea acumulatorului (fig. 5)

1. Montarea acumulatorului prin introducerea acumulatorului în fanta mașinii. După ce se aude un clic denotă că acumulatorul este bine blocat.
2. Pentru a scoate pachetul de baterii, apăsați butoanele de eliberare și glisați pachetul de baterii afară din aparat.

Pornirea / oprirea (a se vedea fig. 6)

1. Verificați dacă pânza de fierăstrău fixă, acțiunea pendulară și unghiul de tăiere sunt adecvate pentru aplicația prevăzută.
2. Verificați dacă piesa de lucru este fixată și dacă blatul de lucru este pregătit corespunzător.
3. Poziționați placa de bază (6) pe piesa de prelucrat.
4. Împingeți la o parte butonul de blocare de siguranță (2) și apăsați comutatorul de pornire/oprire (1).
- Aparatul funcționează cu setările selectate anterior.
- Lampa de lucru cu LED (17) este aprinsă.
5. Pentru a opri aparatul, trebuie doar să eliberați declanșatorul comutatorului.

Reglarea vitezei (fig.7)

Acest utilaj este echipat cu o roată de reglare a vitezei (3) pentru ca utilajul să poată lucra la viteze diferite.
Deplasați roata în sus sau în jos pentru a crește sau a reduce viteza.

Reglarea cursei pendulului (fig.8)

♦ Puteți utiliza comutatorul cursei pendulului pentru a regla mișcarea pendulului lamei fierăstrăului. Puteți obține muchii de tăiere fine și curate fără mișcarea pendulului (setarea "0"). Dezactivați mișcarea pendulului atunci când lucrați la piese subțiri. Puteți obține o rată de lucru din ce în ce mai rapidă dacă mișcarea pendulului este activată (setările 1-3).

ATENȚIE! Setarea cursei 0 este pentru tăierea oțelului sau a altor metale, iar setarea cursei 1-3 este pentru piese de prelucrat moi, cum ar fi lemnul, materialele plastice sau alunul moale.

<u>Încărcarea bateriei (Fig.9)</u>

Conectați acumulatorul de încărcare la priză; Indicatorul de alimentare se aprinde în verde.
Glisați pachetul de baterii în fanta de chrger a bateriei, după ce auziți un clic, pachetul de baterii a fost fixat. Indicatorul de alimentare se stinge, iar între timp indicatorul de încărcare se aprinde pe roșu. Procesul de încărcare începe.
După aproximativ 2 ore (baterie de 4.0Ah), indicatorul luminos de încărcare se stinge, iar între timp indicatorul luminos de alimentare se aprinde din nou în verde. Aceasta denotă că procesul de încărcare este complet finalizat.
Scoateți fișa încărcătorului, apoi scoateți acumulatorul din încărcător.

<u>Sfaturi pentru încărcare (Fig.10)</u>

După utilizare, pachetul de baterii este probabil puțin cam fierbinte. În acest caz, pachetul de baterii nu poate fi încărcat. Trebuie să se odihnească, lăsați-o să se răcească.

<u>Indicator de volum al bateriei (fig. 11)</u>

Pachetul de baterii are o funcție care indică starea volumului. Pentru a afișa această funcție, trebuie doar să apăsați butonul de pe carcasă.
0 lumină aprinsă înseamnă că volumul rămâne sub 10%;
1 lumină aprinsă înseamnă că volumul rămâne între 10% și 25%
2 lumini aprinse înseamnă că volumul rămâne între 25% și 50%
3 lumini aprinse înseamnă că volumul rămâne între 50% și 75%
4 lumini aprinse înseamnă că volumul rămâne între 75% și 100%

WORCRAFT

ÎNTREȚINERE

Asigurați-vă că mașina nu este sub tensiune atunci când efectuați lucrări de întreținere la motor. Curățați periodic carcasa mașinii cu o cârpă moale, de preferință după fiecare utilizare. Păstrați fantele de ventilație libere de praf și murdărie. Dacă murdăria nu se îndepărtează, utilizați o cârpă moale umezită cu apă cu săpun. Nu utilizați niciodată solvenți precum benzină, alcool, apă amoniacală etc. Acești solvenți pot deteriora piesele din plastic.

Mașina nu necesită lubrifiere suplimentară. Dacă apare o defecțiune, de exemplu în urma uzurii unei piese, vă rugăm să contactați service-ul dealerului local.

PROTECȚIA MEDIULUI

Pentru a preveni deteriorarea mașinii în timpul transportului, aceasta este livrată într-un ambalaj rezistent. Majoritatea materialelor de ambalare pot fi reciclate. Duceți aceste materiale la locurile de reciclare corespunzătoare. Duceți aparatele nedorite la dealerul dvs. local. Aici acestea vor fi eliminate într-un mod sigur pentru mediu.



Bateriile Li-ion pot fi reciclate. Livrați-le la un loc de eliminare a deșeurilor chimice, astfel încât să poată fi reciclate sau eliminate într-un mod ecologic

Aparatele electrice aruncate sunt reciclabile și nu trebuie aruncate în deșeurile menajere! Vă rugăm să ne sprijiniți activ în conservarea resurselor și protejarea mediului prin returnarea acestui aparat la centrele de colectare (dacă sunt disponibile).

WORCRAFT

Vedere detaliată CJS-S20LiBA

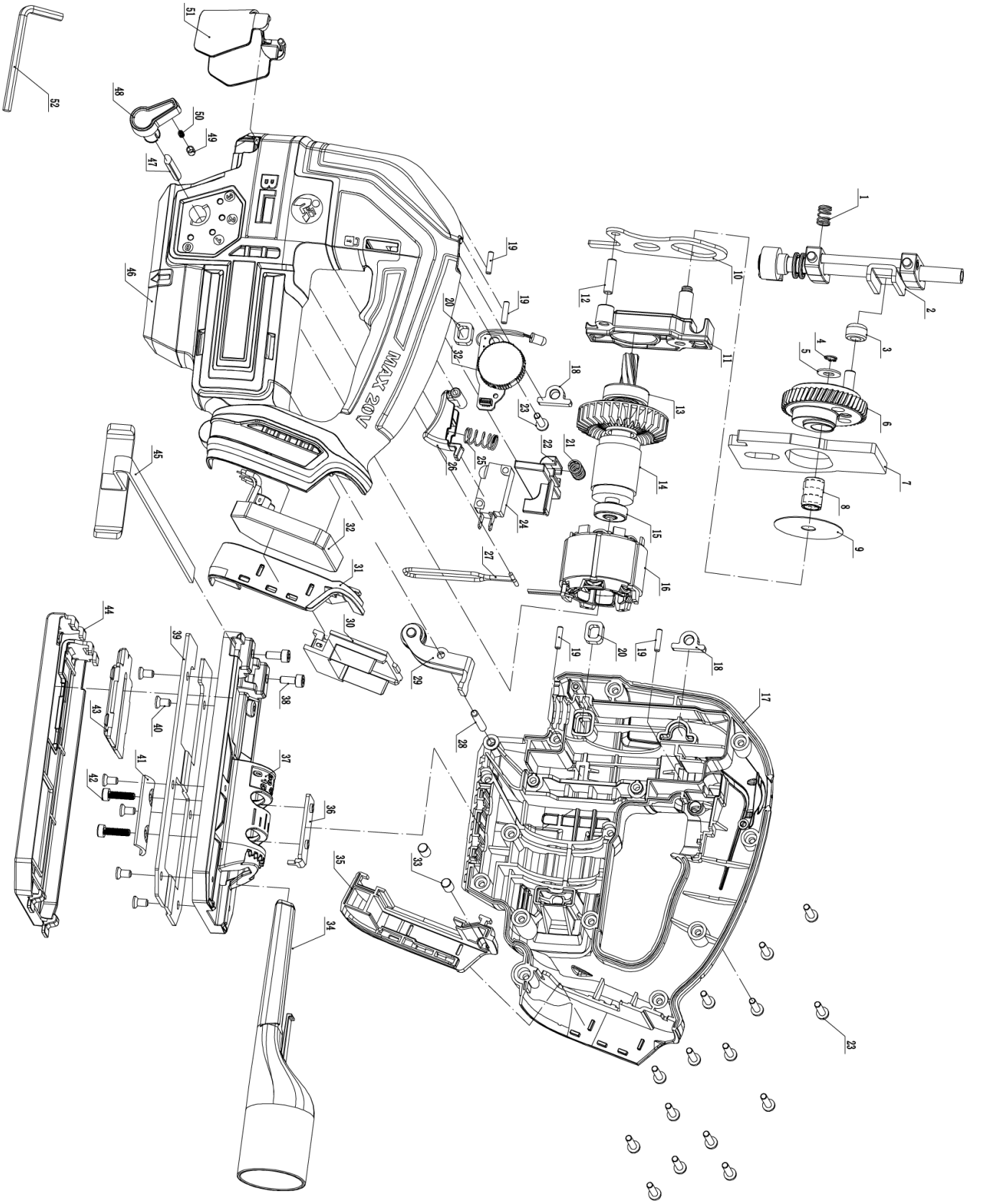

LISTA DE PIESE CJS-S20LiBA

Nr. piesă	Denumire piesă	Cantitate
1	Arc pendul	1
2	Ansamblu tijă alternativă	1
3	Rulment cu role cu ace	1
4	Inel elastic pentru arbore θ6	1
5	QXJ Garnitură φ6.2*φ13*0.5	1
6	QXJ 48 Angrenaj complet	1
7	QXJ Contragreutate	1
8	Rulment cu role cu ace K081217	1
9	QXJ Garnitură θ8.3Xθ40X0.5	1
10	QXJ Placă de ridicare	1
11	QXJ Suport central	1
12	Pin cilindric 5*20	1
13	6000 Rulment	1
14	QXJ Rotor φ48*25	1
15	626 Rulment	1
16	QXJ Statorφ48*25	1
17	Carcasă dreapta	1
18	Scaun rulment	2
19	Bolț cilindric φ3*13	4
20	Bloc amplasat	2
21	Arc de torsiune	1
22	Comutator basculant	1
23	Șurub filetat	16
24	Comutator	1
25	Arc întrerupător	1
26	Buton întrerupător	1
27	Sârmă rotundă	1

Nr. piesă	Denumire piesă	Cantitate
28	Pin cilindric φ4*φ25.8	1
29	Suport lamă	1
30	Știfter Makita	1
31	Picior stâng Makita	1
32	Controler	1
33	Coloană de cauciuc	2
34	Conducta de aspirație a prafului	1
35	Makita picior drept	1
36	Placă de amplasare	1
37	Placă de bază	1
38	Șurub cu cap hexagonal	2
39	Placă de fixare	1
40	Șurub cu cap scufundat	6
41	Placă de presare	1
42	Șurub cu cap hexagonal	2
43	Diafragmă de spargere	1
44	Placă capac	1
45	Riglă	1
46	Carcasă stânga	1
47	Pin cuțit de ridicare	1
48	Buton de ridicare	1
49	Capac cu arc de presiune φ3.2*φ4.2*6.8	1
50	Arc de presiune Arc capac	1
51	Capotă transparentă	1
52	Cheie hexagonală	1
53	Etichetă text	2
54	Etichetă caracteristici	1

WORCRAFT

WORCRAFT
POWER TOOLS

Lista de garanție / Warranty

Numărul de fabricație:	Data vânzării:	Semnătura și ștampila vânzătorului:

Numele clientului (denumirea firmei):	Adresa clientului (sediul firmei):

Clientul prin semnătura sa confirmă, că instalația i-a fost prezentată și explicată, că a fost încunoștințat cu modul de folosire, punerea în funcțiune a mașinii și utilizare, și că instalația i-a fost eliberată (predată) completă.	Semnătura clientului:

Note despre reparații – reparații de garanție

Data primirii reclamației:	Data de sfârșit al reclamției:	Numărul de evidență a reclamatiei:	Semnătura de reparație garantată (nota despre reparația nexecutată)	Ștampila tehnicianului serviciului:

Condiții de garanție

1. Furnizorul pentru acest produs, oferă perioada de garanție astfel cum este menționată în acest card de garanție, cu condiția ca produsul să fie utilizat și depozitat în conformitate cu reglementările și standardele aplicabile și cu instrucțiunile de utilizare. Perioada de garanție începe de la data vânzării către consumatorul final. Garanția pentru baterie este de 12 luni.

2. Clientul este obligat să returneze acest produs pentru reparație în starea în care a fost livrat, inclusiv toate piesele sale (inclusiv accesoriile), cu un certificat de garanție confirmat. Garanția acoperă defectele materialelor, defectele de fabricație și defectele cauzate de instalare, manoperă, modificare sau intervenție de către o altă persoană sau organizație neautorizată de centrul de service. Domeniul exact de aplicare al reparațiilor și al reclamațiilor este stabilit în prezentul certificat de garanție.

3. Perioada de garanție este extinsă cu perioada în care produsul a fost reparat în garanție. Reparațiile în garanție sunt efectuate numai de către centrele de service autorizate ale furnizorului.

4. Garanția nu se aplică la:

- Uzura normală a pieselor datorată funcționării, inclusiv: garnituri, simeringuri, rulmenți, manșoane de etanșare, cuplaje, curele și alte piese de uzură; - daune cauzate de utilizarea necorespunzătoare, repararea, întreținerea sau instalarea contrară instrucțiunilor de utilizare; daune rezultate din acțiuni intenționate sau din instalarea sau funcționarea produsului într-un mediu care nu îndeplinește cerințele tehnice; - daune cauzate de evenimente naturale, nerespectarea intervalelor de întreținere sau de service prescrise (în special în legătură cu înlocuirea părților uzate și a pieselor uzate) sau suprasolicitarea produsului; - daune provocate de o inspecție de service neprofesionistă (de exemplu, de către mecanicii proprii ai clientului în afara centrelor de service autorizate sau prin utilizarea de piese de schimb neadecvate sau intervenția neprofesionistă în construcția și părțile electrice ale produsului). - produs contaminat, de exemplu de fluidele de funcționare (ulei, benzină) sau excrementele de la pompe și dispozitive similare, ceea ce face imposibilă diagnosticarea și întreținerea de rutină - produsul expus la un mediu neadecvat (umiditate excesivă, căldură, praf, substanțe chimice),

5. Garanția se aplică în conformitate cu următoarele condiții:

- Atunci când depune o reclamație, solicitantul este obligat să prezinte certificatul de garanție împreună cu dovada achiziționării produsului, dovada inspecției în garanție și dovada service-ului efectuat la un centru de service autorizat. - Garanția este valabilă numai dacă clientul a respectat toate condițiile de întreținere specificate în instrucțiunile de utilizare și în broșura de service. - Centrul de service autorizat va efectua o evaluare a defectului; în cazul în care defectul este recunoscut ca defect de garanție (defecte de fabricație sau materiale, la respectarea instrucțiunilor de întreținere și utilizare), centrul de service va repara sau înlocui gratuit piesa defectă. - Repararea trebuie să fie indicată în certificatul de garanție (data, tipul de reparație, semnătura și ștampila service-ului autorizat). Neprezentarea unei dovezi a inspecțiilor de service și a unei dovezi a întreținerii regulate poate duce la respingerea unei cereri de garanție.

6. Centrul de servicii este obligat să furnizeze:

- efectuarea reparațiilor în garanție într-un termen rezonabil (legea stabilește un termen de 30 de zile de la data reclamației pentru remedierea defectului); - piesă de schimb gratuită sau înlocuirea piesei defecte (inclusiv manopera și materialele) în conformitate cu procedurile și legislația aplicabile din Republica Slovacă; - solicitarea rambursării costurilor de transport în cazul în care produsul trebuie trimis la un centru de service autorizat din afara locului de livrare a produsului; - întocmirea unui raport privind primirea, repararea și returnarea produsului.

7. Uzura normală a pieselor este considerată a fi performanța de durată de viață a pieselor în funcție de aplicație (locașuri dințate, nervuri, cuplaje, garnituri, rulmenți, lanțuri, curele, bucșe, garnituri, angrenaje etc.). Aceste piese nu fac obiectul solicitărilor de garanție dacă prezintă uzură normală pe durata de viață (valabil și dacă au fost întreținute necorespunzător). Garanția nu acoperă o astfel de uzură și rupere.

8. Garanție extinsă pentru motorul echipamentului (mașinii)

- Motorul echipamentului este acoperit de o perioadă de garanție extinsă de 5 ani de la data vânzării.- Această garanție extinsă acoperă numai defectele de fabricație și de material ale motorului care se manifestă în condiții normale de exploatare și la respectare a tuturor condițiilor de întreținere prescrise (în manualul de operare). - Garanția motorului nu acoperă daunele și defecțiunile cauzate de: 1. instalare incorectă, reglare incorectă sau întreținere incorectă a motorului, 2. nerespectarea intervalelor regulate de întreținere a motorului (inclusiv schimbarea uleiului, a filtrelor, a garniturilor și a altor piese de uzură), 3. funcționarea motorului în afara parametrilor de funcționare permiși (tensiune, temperatură, umiditate etc.), 4. deteriorare mecanică sau intervenția unei persoane neautorizate, 5. elemente naturale sau alte influențe externe (de exemplu, inundații, incendii, fulgere). - În cazul în care o cerere de despăgubire pentru un motor este acceptată în cadrul garanției extinse, centrul de service autorizat (sau rețeaua sa autorizată) este obligat să remedieze defecțiunea în mod gratuit (repararea sau înlocuirea întregului motor, conform deciziei tehnicianului de service). - Pentru a beneficia de această garanție extinsă, trebuie să: 1. prezentați certificatul de garanție original, dovada achiziționării echipamentului și dovada efectuării unei revizii regulate a motorului (de obicei o dată pe an sau la intervalele specificate de producătorul motorului), 2. să demonstrați, că motorul a fost exploatat în conformitate cu manualul de utilizare și cu reglementările tehnice (adică nu este rezultatul unei întrețineri necorespunzătoare sau al unei exploatări în afara parametrilor tehnici), 3. trimiteți motorul la un centru de service autorizat pentru evaluare. - În cazul în care motorul este manipulat necorespunzător, modificat, sunt utilizate piese de schimb necorespunzătoare sau sunt descoperite manipulări de către persoane neautorizate, garanția extinsă este anulată. - Această garanție extinsă se adaugă la garanția legală de 24 de luni în temeiul Codului civil (Legea nr. 40/1964 Cod.) și al legii privind protecția consumatorilor (Legea nr. 250/2007 Cod.) și nu reduce drepturile consumatorului în temeiul garanției legale.

9. Inspecții de service ale pieselor de service:

- Inspecțiile periodice de service trebuie efectuate la centrele de service autorizate ale furnizorului, în conformitate cu instrucțiunile producătorului (intervalele și domeniul de aplicare al lucrărilor specificate în broșura de service a produsului concret). - Piesele de schimb și consumabilele originale nu trebuie înlocuite cu piese de schimb de la alți producători care nu garantează aceeași fiabilitate și siguranță.

10. Metoda și locul depunerii reclamației:

- O reclamație poate fi făcută la orice centru de service autorizat al furnizorului. - Atunci când faceți o reclamație, este necesar să prezentați: 1. certificatul de garanție în original cu toate elementele completate și confirmate, 2. dovada achiziției (factură, chitanță), 3. dovada inspecțiilor periodice de service (ștampile și semnături ale tehnicienilor de service), 4. în cazul unei reclamații privind motorul - dovada inspecțiilor de service ale motorului. - În cazul în care reclamația îndeplinește condițiile de reparație în garanție, centrul de service autorizat va aranja eliminarea defectului în mod gratuit, inclusiv manopera și materialele. - Furnizorul se asigură că reclamația este soluționată în termen de 30 de zile de la data primirii produsului și a documentelor reclamate.

Observație: Garanția extinsă pentru motorul echipamentului este o garanție comercială (suplimentară) oferită de producător în plus față de garanția legală de 24 de luni. Garanția legală de 24 de luni acoperă întregul produs (inclusiv motorul), iar drepturile consumatorului în temeiul acesteia nu pot fi limitate. Garanția extinsă pentru motor nu afectează sau nu reduce în niciun fel drepturile legale ale consumatorului care reies din Codul civil (Legea nr. 40/1964 Cod.) sau din Legea privind protecția consumatorilor (Legea nr. 250/2007 Cod.).

SERVICE ÎN GARANŢIE ŞI POSTGARANŢIE ESTE EFECTUAT DE CĂTRE REPREZENTANTUL AUTORIZAT AL PRODUCĂTORULUI

Reprezentantul împuternicit al producătorului: Slovakia Trend Export-Import s.r.o., Michalovská 87/1414, 073 01 Sobrance
Fax: **(056) 652-2329** Tel: **0915 392 687** E-mail: **servis@slovakia-trend.sk**

GB English

CORDLESS JIGSAW

INTENDED USE

This appliance is suitable for straight and curved cutting as well as mitre cuts of up to 45° on angular workpieces made of plastic, wood and light metal. This appliance is exclusively intended for private use in dry indoor spaces. Observe the guidelines on saw blade types. Any other usage of or modification to the appliance is deemed to be improper and carries significant risk of accidents. The manufacturer shall assume no liability for damage attributable to misuse.

TECHNICAL SPECIFICATIONS

Model	CJS-S20LiBA (200301MT)		Insulation class	III
Voltage	20Vd.c.		Recommended battery pack	CLB-20V-4.0/CLB-20V-4.0H
Speed	850-3000 /min		Declared sound pressure level	L_{pA}: 79dB(A), K_{pA}=5dB(A)
Stroke length	26mm		Declared sound power level	L_{wA}: 87dB(A), K_{wA}=5dB(A)
Pendulum settings	0/1/2/3		Vibration (on borad)	$a_{h,B}$=10,19m/s^2, K=1.5m/s^2
Cutting capacity	Wood: 100mm		Vibration (on metal)	$a_{h,M}$=7,82m/s^2, K=1.5m/s^2
	Steel: 10mm		Weight:	2,0kg
	Aluminum: 20mm			

NOISE/VIBRATION INFORMATION

The vibration level given in this information sheet has been measured in accordance with a standardised test given in EN 62841 and may be used to compare one tool with another. It may be used for a preliminary assessment of exposure.
The declared vibration emission level represents the main applications of the tool. However if the tool is used for different applications, with different accessories or insertion tools or is poorly maintained, the vibration emission may differ. This may significantly increase the exposure level over the total working period.
An estimation of the level of exposure to vibration should also take into account the times when the tool is switched off or when it is running but not actually doing the job. This may significantly reduce the exposure level over the total working period. Identify additional safety measures to protect the operator from the effects of vibration such as: maintain the tool and the accessories, keep the hands warm, organisation of work patterns.

EXPLANATION OF SYMBOLS

	Attention!		Always remove the battery before maintainance or any adjustment.
	Read the manual.		Wear ear protection.
	Wear eye protection		Wear breathing protection
	Electrical appliances must not be disposed of with the domestic waste.		Compliance with the relevant requirements of EU directives).

PRODUCT ELEMENTS (see fig. 1)

1	Switch trigger	2	Safety interlock knob
3	Speed adjustment wheel	4	Pendulum selector knob
5	Base plate	6	Base place sheath
7	Protection cover	8	Protection pin
9	Anti-splinter guard	10	Dust exhaust port
12	SDS chuck	13	Blade guide roller
14	Lock hex screw for guide fence	15	Rip guide fence
16	Saw blade	17	LED working light
18	Hex wrench		

SAFETY

General Power Tool Safety Warnings

WARNING Read all safety warnings and all instructions.
Failure to follow the warnings and instructions may result in electric shock, fire and/or serious injury.
Save all warnings and instructions for future reference.
The term “power tool” in the warnings refers to your mainsoperated (corded) power tool or battery-operated (cordless) power tool.

Work area safety

● Keep work area clean and well lit. Cluttered or dark areasinvite accidents.
● Do not operate power tools in explosive atmospheres, such as in the presence of flammable liquids, gases ordust. Power tools create sparks which may ignite the dust or fumes.
● Keep children and bystanders away while operating a power tool. Distractions can cause you to lose control.

Electrical safety

● Power tool plugs must match the outlet. Never modify the plug in any way. Do not use any adapter plugs with earthed (grounded) power tools. Unmodified plugs and matching outlets will reduce risk of electric shock.

● Avoid body contact with earthed or grounded surfaces, such as pipes, radiators, ranges and refrigerators. There is an increased risk of electric shock if your body is earthed or grounded.

● Do not expose power tools to rain or wet conditions. Water entering a power tool will increase the risk of electric shock.

● Do not abuse the cord. Never use the cord for carrying, pulling or unplugging the power tool. Keep cord away from heat, oil, sharp edges and moving parts. Damaged or entangled cords increase the risk of electric shock.

● When operating a power tool outdoors, use an extension cord suitable for outdoor use. Use of a cord suitable for outdoor use reduces the risk of electric shock.

● If operating a power tool in a damp location is unavoidable, use a residual current device (RCD) protected supply. Use of an RCD reduces the risk of electric shock.

Personal safety

● Stay alert, watch what you are doing and use common sense when operating a power tool. Do not use a power tool while you are tired or under the influence of drugs, alcohol or medication. A moment of inattention while operating power tools may result in serious personal injury.

● Use personal protective equipment. Always wear eye protection. Protective equipment such as dust mask, non-skid safety shoes, hard hat, or hearing protection used for appropriate conditions will reduce personal injuries.

● Prevent unintentional starting. Ensure the switch is in the off-position before connecting to power source and/or battery pack, picking up or carrying the tool.
Carrying power tools with your finger on the switch or energizing power tools that have the switch on invites accidents.

● Remove any adjusting key or wrench before turning the power tool on. A wrench or a key left attached to a rotating part of the power tool may result in personal injury.

● Do not overreach. Keep proper footing and balance at all times. This enables better control of the power tool in unexpected situations.

● Dress properly. Do not wear loose clothing or jewellery. Keep your hair, clothing and gloves away from moving parts. Loose clothes, jewellery or long hair can be caught in moving parts.

● If devices are provided for the connection of dust extraction and collection facilities, ensure these are connected and properly used. Use of dust collection can reduce dust-related hazards.

Power tool use and care

● Do not force the power tool. Use the correct power tool for your application. The correct power tool will do the job better and safer at the rate for which it was designed.

● Do not use the power tool if the switch does not turn it on and off. Any power tool that cannot be controlled with the switch is dangerous and must be repaired.

● Disconnect the plug from the power source and/or the battery pack from the power tool before making any adjustments, changing accessories, or storing power tools. Such preventive safety measures reduce the risk of starting the power tool accidentally.

● Store idle power tools out of the reach of children and do not allow persons unfamiliar with the power tool or these instructions to operate the power tool. Power tools are dangerous in the hands of untrained users.

● Maintain power tools. Check for misalignment or binding of moving parts, breakage of parts and any other condition that may affect the power tool's operation. If damaged, have the power tool repaired before use. Many accidents are caused by poorly maintained power tools.

● Keep cutting tools sharp and clean. Properly maintained cutting tools with sharp cutting edges are less likely to bind and are easier to control.

● Use the power tool, accessories and tool bits etc. in accordance with these instructions, taking into account the working conditions and the work to be performed. Use of the power tool for operations different from those intended could result in a hazardous situation.

Use and handling of the cordless electrical power tool

a) Charge a rechargeable battery unit using only the charger recommended by the manufacturer. Chargers are often designed for a particular type of rechargeable battery unit. There is the danger of fire if other types of rechargeable battery units are used.

b) Only the rechargeable battery units supplied are to be used with an electrical power tool. The use of other rechargeable battery units may lead to the danger of injury or fire.

c) When they are not being used, store rechargeable battery units away from paperclips, coins, keys, nails, screws or other small metal objects that could cause the contacts to be bridged. Short-circuiting the contacts of a rechargeable battery unit may result in heat damage or fire.

d) Fluids may leak out of rechargeable battery units if they are misused. If this happens, avoid contact with the fluid. If contact occurs, flush the affected area with water. Seek additional medical help if any of the fluid gets into your eyes. Escaping battery fluid may cause skin irritation or burns.

Service

• Have your power tool serviced by a qualified repair person using only identical replacement parts. This will ensure that the safety of the power tool is maintained.

Appliance-specific safety instructions for jigsaws

■ Hold the power tool by the insulated handles if carrying out work during which the power tool may come into contact with concealed power cables. Contact with a live cable may also cause metal parts of the appliance to become live and may result in electric shock.

Safety guidelines for battery chargers

■ This appliance may be used by children aged 8 years and above and by persons with limited physical, sensory or mental capabilities or lack of experience and knowledge, provided that they are under supervision or have been told how to use the appliance safely and are aware of the potential risks. Do not allow children to use the appliance as a toy. Cleaning and user maintenance tasks may not be carried out by children unless they are supervised.

■ To avoid potential risks, damaged mains cables should be replaced by the manufacturer, their customer service department or a similarly qualified person.

OPERATION

Before using:

WARNING! Remove the battery before carrying out any work on the power tool (e.g. maintenance, toolchanging, etc.) as well as during carriage and storage of the power tool. Unintentional of pushing the On/Off switch knob could result in injury.

Check the machine and make sure the battery was removed from the tool, and the switch on the OFF position.

WORKMART

Fitting the guide fence (fig.2)
The guide fence can be fixed on the left- or right-hand side of the appliance.
♦ Loosen both of the locking screws (14) on the base plate.
♦ Push the guide fence into the insertion openings.
♦ Re-tighten the two locking screws.

Setting the cutting angle (fig. 3)
Note: There is a anti-splinter guard (9) pre-assembled on the baseplate. It serves to avoid tearing of the surface when sawing in wood. The anti-splinter guard can only be used in combination with certain types of saw blades and at a cutting angle of 0°. You may remove it if required, e.g. if you want to make a mitre cut.
♦ Remove the anti-splinter guard (17) from the base plate sheath (6) by carefully pushing the anti- splinter guard outwards.
♦ Loosen the locking screw under the base plate.
♦ Set the desired cutting angle. The number of degrees to be set is engraved on the base plate.
♦ Re-lock the base plate in place.

Fitting/changing the saw blade (fig.4)
♦ Flip over the blade cover (7).
♦ Turn the quick-release chuck (12) and hold it in this position.
♦ Press the required saw blade into the quick-release chuck as far as the limit stop.
♦ Release the quick-release chuck it must return to its initial position. The saw blade is now locked.
CAUTION! Do not use wrong type saw blade.

Removing/ inserting the battery pack (fig. 5)
1. Mounting the battery pack by insert the battery pack into the slot of the machine. After heard a click denotes the battery securely locked.
2. To remove the battery pack, press the release buttons and slide the battery pack out of the unit.

Switching ON / OFF (see fig. 6)
1. Check whether the fixed saw blade, the pendulum action and the cutting angle are suitable for the intended application.
2. Check whether the workpiece is secured and the worktop prepared correspondingly.
3. Position the base plate (6) on the workpiece.
4. Push aside the safety interlock knob (2), and press down the on/off switch (1).
- The appliance operates with the previously selected settings.
- The LED work lamp (17) is illuminated.
5. To stop the machine, just release the switch trigger.

Speed adjustment (fig.7)
This tool equipped with a speed adjustment wheel (3) to make the tool can work under different speeds.
Move the wheel up or down to increase or decrease the speed.

Adjusting the pendulum stroke (fig.8)
♦ You can use the pendulum stroke switch to adjust the pendulum movement of the saw blade. You can achieve fine, clean-cut edges without pendulum movement (setting “0”). Deactivate pendulum movement when working on thin workpieces. You can achieve an increasingly fast work rate if the pendulum stroke is activated (settings 1–3).
CAUTION! 0 stroke setting is for cutting steel or other metal, and the the 1-3 stroke setting is for soft workpiece, such as wood, plastics, or soft alumnum.

Battery Charging (Fig.9)
Plug the battery charging into the socket; The power indicator light on green.
Slide the battery pack into the slot of battery chrger, after hear a click, the battery pack was secured. The power indicator lights off, and meanwhile the charging indicator light on red. The charging process starts.
After around 2hours (4.0Ah battery), the charging indicator light will off, and meanwhile the power indicator light green on again. It denotes the charging process is completely finished. Pull out the charger plug, and then pull off the battery pack form charger.

Charging tips (Fig.10)
After using, the battery pack probably a little bit hot. In that case, the battery pack can not be charged in. It need to have a rest, let it cool down.

Battery volume indicator (fig. 11)
The battery pack has a feature to indicator which volume status. To show this feature, just press the button on the housing.
0 light on means the volume remains below 10%;
1 lights on means the volume remains 10% to 25%
2 lights on means the volume remains 25% to 50%
3 lights on means the volume remains 50% to 75%
4 lights on means the volume remains 75% to 100%

MAINTENANCE

Make sure that the machine is not live when carrying out maintenance work on the motor. Regularly clean the machine housing with a soft cloth, preferably after each use. Keep the ventilation slots free from dust and dirt. If the dirt does not come off use a soft cloth moistened with soapy water. Never use solvents such as petrol, alcohol, ammonia water, etc. These solvents may damage the plastic parts.
The machine requires no additional lubrication. If a fault occur, e.g. after wear of a part, please contact your local dealer’s service.

ENVIRONMENT PROTECTION

In order to prevent the machine from damage during transport, it is delivered in a sturdy packaging. Most of the packaging materials can be recycled. Take these materials to the appropriate recycling locations. Take your unwanted machines to your local dealer. Here they will be disposed of in an environmentally safe way.



Li-ion batteries can be recycled. Deliver them to a disposal site for chemical waste so that they can be recycled or disposed of in an environmentally friendly manner.

Discarded electric appliances are recyclable and should not be discarded in the domestic waste! Please actively support us in conserving resources and protecting the environment by returning this appliance to the collection centres (if available).

WORCRAFT

DE Deutsch

AKKU-PENDELHUBSTICHSÄGE

BESTIMMUNGSGEMÄßER GEBRAUCH

Das Gerät ist für gerade und kurvige Schnitte sowie Gehrungsschnitte bis 45° an kantigen Werkstücken aus Kunststoff , Holz und Leichtmetall geeignet. Das Gerät ist ausschließlich für den privaten Gebrauch in trockenen Räumen zugelassen. Beachten Sie die Hinweise zu Sägeblatttypen. Jede andere Verwendung oder Veränderung des Gerätes gilt als nicht bestimmungsgemäß und birgt erhebliche Unfallgefahren. Für aus bestimmungswidriger Verwendung entstandene Schäden übernimmt der Hersteller keine Haftung.

TECHNISCHE DATEN

Modell	CJS-S20LiBA (200301MT)		Isolationsklasse	III
Spannung	20Vd.c.		Empfohlener Akku	CLB-20V-4.0/CLB-20V-4.0H
Geschwindigkeit	850-3000 /min		Schalldruckpegel	L_{pA}: 79dB(A), K_{pA}=5dB(A)
Hublänge	26mm		Schallleistungspegel	L_{wA}: 87dB(A), K_{wA}=5dB(A)
Pendeleinstellungen	0/1/2/3		Vibration (auf Platine)	$a_{h,B}$=10,19m/s^2, K=1.5m/s^2
Schneidleistung	Wood: 100mm		Vibration (auf Metall)	$a_{h,M}$=7,82m/s^2, K=1.5m/s^2
	Steel: 10mm		Gewicht (ohne Akku)	2,0kg
	Aluminum: 20mm			

GERAUSCH-/VIBRATIONSINFORMATION

Der in diesen Anweisungen angegebene Schwingungspegel ist entsprechend einem in EN 62841 genormten Messverfahren gemessen worden und kann für den Vergleich von Elektrowerkzeugen miteinander verwendet werden. Er eignet sich auch für eine vorläufige Einschätzung der Schwingungsbelastung. Der angegebene Schwingungspegel repräsentiert die hauptsächlichen Anwendungen des Elektrowerkzeugs. Wenn allerdings das Elektrowerkzeug für andere Anwendungen, mit unterschiedlichen Zubehören, mit abweichenden Einsatzwerkzeugen oder ungenügender Wartung eingesetzt wird, kann der Schwingungspegel abweichen. Dies kann die Schwingungsbelastung über den gesamten Arbeitszeitraum deutlich erhöhen.
Für eine genaue Abschätzung der Schwingungsbelastung sollten auch die Zeiten berücksichtigt werden, in denen das Gerät abgeschaltet ist oder zwar läuft, aber nicht tatsächlich im Einsatz ist. Dies kann die Schwingungsbelastung über den gesamten Arbeitszeitraum deutlich reduzieren.
Legen Sie zusätzliche Sicherheitsmaßnahmen zum Schutz des Bedieners vor der Wirkung von Schwingungen fest wie zum Beispiel: Wartung von Elektrowerkzeug und Einsatzwerkzeugen, Warmhalten der Hände, Organisation der Arbeitsabläufe.

ERLÄUTERUNG DER BILDSYMBOLE

	Achtung!		Entfernen Sie immer die Batterie vor der Wartung oder Einstellung.
	Betriebsanleitung lesen		Tragen Sie einen Gehörschutz
	Tragen Sie einen Augenschutz		Tragen Sie einen Atemschutz.
	Elektrogeräte gehören nicht in den Hausmüll.		Einhaltung der einschlägigen Anforderungen der EU-Richtlinien).

WERKZEUG-ELEMENTE (siehe Abb.1)

1	Schalter	2	Sicherheitsverriegelungsknopf
3	Drehzahlverstellrad	4	Pendeldrehknopf
5	Grundplatte	6	Schutzhülle für Grundplatte
7	Schutzabdeckung	8	Schutzstift
9	Splitterschutz	10	Staubabsaugung
12	SDS-Bohrfutter	13	Sägeblattführungsrolle
14	Sechskant-Feststellschraube für Parallelanschlag	15	Parallelanschlag
16	Sägeblatt	17	LED-Arbeitsleuchte
18	Sechskantschlüssel		

SICHERHEIT

Allgemeine Sicherheitshinweise fur Elektrowerkzeuge Lesen Sie alle Sicherheitshinweise und

WARNUNG! Anweisungen. Versaumnisse bei der Einhaltung der Sicherheitshinweise und Anweisungen konnen elektrischen Schlag, Brand und/oder schwere Verletzungen verursachen.

Bewahren Sie alle Sicherheitshinweise und Anweisungen fur die Zukunft auf.

Der in den Sicherheitshinweisen verwendete Begriff „Elektrowerkzeug“ bezieht sich auf netzbetriebene Elektrowerkzeuge (mit Netzkabel) und auf akkubetriebene Elektrowerkzeuge (ohne Netzkabel).

Arbeitsplatzsicherheit

- **Halten Sie Ihren Arbeitsbereich sauber und gut beleuchtet.** Unordnung oder unbeleuchtete Arbeitsbereiche konnen zu Unfallen fuhren.

NORGE

● **Arbeiten Sie mit dem Elektrowerkzeug nicht in explosionsgefahrdeter Umgebung, in der sich brennbare Flussigkeiten, Gase oder Staube befinden.** Elektrowerkzeuge erzeugen Funken, die den Staub oder die Dampfe entzunden konnen.
● **Halten Sie Kinder und andere Personen wahrend der Benutzung des Elektrowerkzeugs fern.** Bei Ablenkung konnen Sie die Kontrolle uber das Gerat verlieren.

Elektrische Sicherheit
● **Der Anschlussstecker des Elektrowerkzeuges muss in die Steckdose passen. Der Stecker darf in keiner Weise verandert werden. Verwenden Sie keine Adapterstecker gemeinsam mit schutzgeerdeten Elektrowerkzeugen.** Unveranderte Stecker und passende Steckdosen verringern das Risiko eines elektrischen Schlages.
● **Vermeiden Sie Korperkontakt mit geerdeten Oberflachen wie von Rohren, Heizungen, Herden und Kuhlschranken.** Es besteht ein erhohtes Risiko durch elektrischen Schlag, wenn Ihr Korper geerdet ist.
● **Halten Sie Elektrowerkzeuge von Regen oder Nasse fern.** Das Eindringen von Wasser in ein Elektrowerkzeug erhoht das Risiko eines elektrischen Schlages.
● **Zweckentfremden Sie das Kabel nicht, um das Elektrowerkzeug zu tragen, aufzuhangen oder um den Stecker aus der Steckdose zu ziehen. Halten Sie das Kabel fern von Hitze, Ol, scharfen Kanten oder sich bewegenden Gerateteilen.** Beschadigte oder verwickelte Kabel erhohen das Risiko eines elektrischen Schlages.
● **Wenn Sie mit einem Elektrowerkzeug im Freien arbeiten, verwenden Sie nur Verlangerungskabel, die auch fur den Ausenbereich geeignet sind.** Die Anwendung eines fur den Ausenbereich geeigneten Verlangerungskabels verringert das Risiko eines elektrischen Schlages.
● **Wenn der Betrieb des Elektrowerkzeuges in feuchter Umgebung nicht vermeidbar ist, verwenden Sie einen Fehlerstromschutzschalter.** Der Einsatz eines Fehlerstromschutzschalters vermindert das Risiko eines elektrischen Schlages.

Sicherheit von Personen
● **Seien Sie aufmerksam, achten Sie darauf, was Sie tun, und gehen Sie mit Vernunft an die Arbeit mit einem Elektrowerkzeug. Benutzen Sie kein Elektrowerkzeug, wenn Sie mude sind oder unter dem Einfluss von Drogen, Alkohol oder Medikamenten stehen.** Ein Moment der Unachtsamkeit beim Gebrauch des Elektrowerkzeuges kann zu ernsthaften Verletzungen fuhren.
● **Tragen Sie personliche Schutzausrustung und immer eine Schutzbrille.** Das Tragen personlicher Schutzausrustung, wie Staubmaske, rutschfeste Sicherheitsschuhe, Schutzhelm oder Gehorschutz, je nach Art und Einsatz des Elektrowerkzeuges, verringert das Risiko von Verletzungen.
● **Vermeiden Sie eine unbeabsichtigte Inbetriebnahme. Vergewissern Sie sich, dass das Elektrowerkzeug ausgeschaltetist, bevor Sie es an die Stromversorgungund/oder den Akku anschliesen, es aufnehmen oder tragen.** Wenn Sie beim Tragen des Elektrowerkzeuges den Finger am Schalter haben oder das Gerat eingeschaltet an die Stromversorgung anschliesen, kann dies zu Unfallen fuhren.
● **Entfernen Sie Einstellwerkzeuge oder Schraubenschlussel, bevor Sie das Elektrowerkzeug einschalten.** Ein Werkzeug oder Schlussel, der sich in einem drehenden Gerateteil befindet, kann zu Verletzungen fuhren.
● **Vermeiden Sie eine abnormale Korperhaltung. Sorgen Sie fur einen sicheren Stand und halten Sie jederzeit das Gleichgewicht.** Dadurch konnen Sie das Elektrowerkzeug in unerwarteten Situationen besser kontrollieren.
● **Tragen Sie geeignete Kleidung. Tragen Sie keine weite Kleidung oder Schmuck. Halten Sie Haare, Kleidung und Handschuhe fern von sich bewegenden Teilen.** Lockere Kleidung, Schmuck oder lange Haare konnen von sich bewegenden Teilen erfasst werden.
● **Wenn Staubabsaug- und -auffangeinrichtungen montiert werden konnen, vergewissern Sie sich, dass diese angeschlossen sind und richtig verwendet werden.** Verwendung einer Staubabsaugung kann Gefahrdungen durch Staub verringern.

Verwendung und Behandlung des Elektrowerkzeuges
● **Uberlasten Sie das Gerat nicht. Verwenden Sie fur Ihre Arbeit das dafur bestimmte Elektrowerkzeug.** Mit dem passenden Elektrowerkzeug arbeiten Sie besser und sicherer im angegebenen Leistungsbereich.
● **Benutzen Sie kein Elektrowerkzeug, dessen Schalter defektist.** Ein Elektrowerkzeug, das sich nicht mehr ein- oder ausschalten lasst, ist gefahrlich und muss repariert werden.
● **Ziehen Sie den Stecker aus der Steckdose und/oder entfernen Sie den Akku, bevor Sie Gerateeinstellungen vornehmen, Zubehorteile wechseln oder das Great weglegen.** Diese Vorsichtsmasnahme verhindert den unbeabsichtigten Start des Elektrowerkzeuges.
● **Bewahren Sie unbenutzte Elektrowerkzeuge auserhalb der Reichweite von Kindern auf. Lassen Sie Personen das Gerat nicht benutzen, die mit diesem nicht vertraut sind oder diese Anweisungen nicht gelesen haben.** Elektrowerkzeuge sind gefahrlich, wenn sie von unerfahrenen Personen benutzt werden.
● **Pflegen Sie Elektrowerkzeuge mit Sorgfalt. Kontrollieren Sie, ob bewegliche Teile einwandfrei funktionieren und nicht klemmen, ob Teile gebrochen oder so beschadigt sind, dass die Funktion des Elektrowerkzeuges beeintrachtigt ist. Lassen Sie beschadigte Teile vor dem Einsatz des Gerates reparieren.** Viele Unfalle haben ihre Ursache in schlecht gewarteten Elektrowerkzeugen.
● **Halten Sie Schneidwerkzeuge scharf und sauber.** Sorgfaltig gepflegte Schneidwerkzeuge mit scharfen Schneidkanten verklemmen sich weniger und sind leichter zu fuhren.
● **Verwenden Sie Elektrowerkzeug, Zubehor, Einsatzwerkzeuge usw. entsprechend diesen Anweisungen. Berucksichtigen Sie dabei die Arbeitsbedingungen und die auszufuhrende Tatigkeit.** Der Gebrauch von Elektrowerkzeugen fur andere als die vorgesehenen Anwendungen kann zu gefahrlichen Situationen fuhren.

Verwendung und Behandlung des Akkuwerkzeugs
a) Laden Sie die Akkus nur in Ladegeräten auf, die vom Hersteller empfohlen werden. Für ein Ladegerät, das für eine bestimmte Art von Akkus geeignet ist, besteht Brandgefahr, wenn es mit anderen Akkus verwendet wird.
b) Verwenden Sie nur die dafür vorgesehenen Akkus in den Elektrowerkzeugen. Der Gebrauch von anderen Akkus kann zu Verletzungen und Brandgefahr führen.
c) Halten Sie den nicht benutzten Akku fern von Büroklammern, Münzen, Schlüsseln, Nägeln, Schrauben oder anderen kleinen Metallgegenständen, die eine Überbrückung der Kontakte verursachen könnten. Ein Kurzschluss zwischen den Akkukontakten kann Verbrennungen oder Feuer zur Folge haben.
d) Bei falscher Anwendung kann Flüssigkeit aus dem Akku austreten. Vermeiden Sie den Kontakt damit. Bei zufälligem Kontakt mit Wasser abspülen. Wenn die Flüssigkeit in die Augen kommt, nehmen Sie zusätzlich ärztliche Hilfe in

ENTWURF

Anspruch. Austretende Akkuflüssigkeit kann zu Hautreizungen oder Verbrennungen führen.

Service

● **Lassen Sie Ihr Elektrowerkzeug nur von qualifiziertem Fachpersonal und nur mit Original-Ersatzteilen reparieren.** Damit wird sichergestellt, dass die Sicherheit des Elektrowerkzeuges erhalten bleibt.

Gerätespezifi sche Sicherheitshinweise für Stichsägen

■ Halten Sie das Elektrowerkzeug an den isolierten Griff fl ächen, wenn Sie Arbeiten ausführen, bei denen das Elektrowerkzeug verborgene Stromleitungen treff en kann. Der Kontakt mit einer spannungsführenden Leitung kann auch metallene Geräteteile unter Spannung setzen und zu einem elektrischen Schlag führen.

S icherheitshinweise für Ladegeräte

■ Dieses Gerät kann von Kindern ab 8 Jahren und darüber sowie von Personen mit verringerten physischen, sensorischen oder mentalen Fähigkeiten oder Mangel an Erfahrung und Wissen benutzt werden, wenn sie beaufsichtigt oder bezüglich des sicheren Gebrauchs des Gerätes unterwiesen wurden und die daraus resultierenden Gefahren verstehen. Kinder dürfen nicht mit dem Gerät spielen. Reinigung und Benutzer-Wartung dürfen nicht von Kindern ohne Beaufsichtigung durchgeführt werden.

■ Wenn die Netzanschlussleitung dieses Gerätes beschädigt wird, muss sie durch den Hersteller oder seinen Kundendienst oder eine ähnlich qualifizierte Person ersetzt werden, um Gefährdungen zu vermeiden.

BEDIENUNG

Vor Gebrauch:

WARNUNG! Entfernen Sie den Akku, bevor Sie Arbeiten am Elektrowerkzeug durchführen (z. B. Wartung, Werkzeugwechsel usw.) sowie während des Transports und der Lagerung. Ein versehentliches Betätigen des Ein-/Ausschalters kann zu Verletzungen führen.

Prüfen Sie das Gerät und vergewissern Sie sich, dass der Akku entfernt und der Schalter ausgeschaltet ist.

Montage des Parallelanschlags (Abb. 2)

Der Parallelanschlag kann links oder rechts am Gerät befestigt werden.

♦ Lösen Sie die beiden Feststellschrauben (14) an der Grundplatte.

♦ Schieben Sie den Parallelanschlag in die Öffnungen.

♦ Ziehen Sie die beiden Feststellschrauben wieder fest.

Einstellen des Schnittwinkels (Abb. 3)

Hinweis: An der Grundplatte ist ein Splitterschutz (9) vormontiert. Dieser verhindert das Ausreißen der Oberfläche beim Sägen von Holz. Der Splitterschutz kann nur in Kombination mit bestimmten Sägeblättern und bei einem Schnittwinkel von 0° verwendet werden. Er kann bei Bedarf entfernt werden, z. B. für Gehrungsschnitte.

♦ Entfernen Sie den Splitterschutz (17) von der Grundplattenhülle (6), indem Sie ihn vorsichtig nach außen drücken.

♦ Lösen Sie die Feststellschraube unter der Grundplatte.

♦ Stellen Sie den gewünschten Schnittwinkel ein. Die Gradzahl ist auf der Grundplatte eingraviert.

♦ Verriegeln Sie die Grundplatte wieder.

Einsetzen/Wechseln des Sägeblatts (Abb. 4)

♦ Klappen Sie die Sägeblattschutzkappe (7) um.

♦ Drehen Sie das Schnellspannfutter (12) und halten Sie es in dieser Position fest.

♦ Drücken Sie das gewünschte Sägeblatt bis zum Anschlag in das Schnellspannfutter.

♦ Lassen Sie das Schnellspannfutter los; es muss in seine Ausgangsposition zurückkehren. Das Sägeblatt ist nun arretiert.

VORSICHT! Verwenden Sie kein falsches Sägeblatt.

Einsetzen/Entnehmen des Akkus (Abb. 5)

1. Setzen Sie den Akku in den dafür vorgesehenen Schlitz der Maschine ein. Ein Klicken signalisiert, dass der Akku sicher eingerastet ist.
2. Zum Entnehmen des Akkus drücken Sie die Entriegelungsknöpfe und schieben den Akku aus dem Gerät.

Ein-/Ausschalten (siehe Abb. 6)

1. Prüfen Sie, ob das feststehende Sägeblatt, die Pendelbewegung und der Schnittwinkel für die geplante Anwendung geeignet sind.
2. Prüfen Sie, ob das Werkstück sicher fixiert und die Arbeitsfläche entsprechend vorbereitet ist.
3. Positionieren Sie die Grundplatte (6) auf dem Werkstück.
4. Schieben Sie den Sicherheitsverriegelungsknopf (2) zur Seite und drücken Sie den Ein-/Ausschalter (1).

– Das Gerät arbeitet mit den zuvor gewählten Einstellungen.
– Die LED-Arbeitsleuchte (17) leuchtet.

5. Zum Stoppen der Maschine lassen Sie den Schalter los.

Geschwindigkeitseinstellung (Abb. 7)

Dieses Werkzeug ist mit einem Geschwindigkeitsverstellrad (3) ausgestattet, um den Betrieb mit verschiedenen Geschwindigkeiten zu ermöglichen.

Bewegen Sie das Rad nach oben oder unten, um die Geschwindigkeit zu erhöhen oder zu verringern.

Pendelhub einstellen (Abb. 8)

♦ Mit dem Pendelhubschalter können Sie die Pendelbewegung des Sägeblatts einstellen. Ohne Pendelbewegung (Einstellung „0“) erzielen Sie feine, saubere Schnittkanten.

Deaktivieren Sie die Pendelbewegung bei der Bearbeitung dünner Werkstücke. Durch Aktivieren des Pendelhubs (Einstellungen 1–3) erreichen Sie eine höhere Arbeitsgeschwindigkeit.

ACHTUNG! Die Hubeinstellung 0 ist zum Schneiden von Stahl oder anderen Metallen vorgesehen, die Hubeinstellungen 1–3 für weiche Werkstücke wie Holz, Kunststoffe oder weiches Aluminium.

Akku laden (Abb. 9)

Stecken Sie das Ladegerät in die Steckdose. Die Betriebsanzeige leuchtet grün.

Schieben Sie den Akku in den Schlitz des Ladegeräts. Nach dem Einrasten ist der Akku sicher befestigt. Die Betriebsanzeige erlischt, die Ladeanzeige leuchtet rot. Der Ladevorgang beginnt.

Nach ca. 2 Stunden (4,0-Ah-Akku) erlischt die Ladeanzeige, die Betriebsanzeige leuchtet wieder grün. Der Ladevorgang ist nun abgeschlossen.

Ziehen Sie den Netzstecker und anschließend den Akku aus dem Ladegerät.

Ladehinweise (Abb. 10):

Nach Gebrauch kann der Akku etwas warm sein. In diesem Fall darf er nicht geladen werden. Lassen Sie ihn abkühlen.

Akkustandsanzeige (Abb. 11):

Der Akku verfügt über eine Anzeige des Ladezustands. Drücken Sie dazu einfach die Taste am Gehäuse.

Die Anzeige „0“ bedeutet, dass der Ladezustand unter 10 %

VORSATZ

liegt.
1 Leuchte leuchtet: Die Lautstärke liegt zwischen 10 % und 25 %.
2 Leuchten leuchten: Die Lautstärke liegt zwischen 25 % und 50 %.
3 Leuchten leuchten: Die Lautstärke liegt zwischen 50 % und 75 %.
4 Leuchten leuchten: Die Lautstärke liegt zwischen 75 % und 100 %.

WARTUNG

Trennen Sie die Maschine vom Netz, wenn Sie am Mechanismus Wartungsarbeiten ausführen müssen.
Die Maschinen von sind entworfen, um während einer langen Zeit problemlos und mit minimaler Wartung zu funktionieren. Sie Verlängern die Lebensdauer, indem Sie die Maschine regelmäßig reinigen und fachgerecht behandeln.
Reinigen Sie das Maschinengehäuse regelmäßig mit einem weichen Tuch, vorzugsweise nach jedem Einsatz. Halten Sie die Lüfterschlitze frei von Staub und Schmutz. Entfernen Sie hartnäckigen Schmutz mit einem weichen Tuch, angefeuchtet mit Seifen wasser. Verwenden Sie keine Lösungsmittel wie Benzin, Alkohol, Ammonia, usw. Derartige Stoffe beschädigen die Kunststoffteile.
Die Maschine braucht keine zusätzliche Schmierung.
Wenden Sie sich in Störungsfällen, z.B. durch Verschleiß eines Teils, an Ihren örtlichen Vertragshändler.

HINWEISE ZUM UMWELTSCHUTZ

Um Transportschäden zu verhinderen, wird die Maschine in einer soliden Verpackung geliefert. Die Verpackung besteht weitgehend aus verwertbarem Material. Benutzen Sie also die Möglichkeit zum Recyclen der Verpackung. Bringen Sie bei Ersatz die alten Maschinen zu Ihren örtlichen WORLD-PRO TOOLS Vertagshändler. Er wird sich um eine umweltfreundliche Verarbeitung ïhrer alten Maschine bemühen.



Li-ion-Akkus sind recycelbar. Geben Sie sie bei einer Entsorgungsstelle für chemische Abfälle ab, so daß die Akkus recycelt oder auf umweltfreundliche Weise entsorgt werden.

Alt-Elektrogeräte sind Wertstoffe, sie gehören daher nicht in den Hausmüll!
Wir möchten Sie daher bitten, uns mit Ihrem aktiven Beitrag beider Ressourcenschonung und beim Umweltschutz zu unterstützen und dieses Gerät bei den-falls vorhandeneingerichteten Rücknahmestellen abzugeben.

PL Polski

AKUMULATOROWA WYRZYNARKA

UŻYTKOWANIE ZGODNE Z PRZEZNACZENIEM

Urządzenie przeznaczone jest do cięcia po linii prostej i krzywej, a także do cięcia ukośnego do 45° kanciastych przedmiotów z tworzywa sztucznego, drewna oraz z metali lekkich. Urządzenie przeznaczone jest wyłącznie do zastosowań prywatnych, w suchych pomieszczeniach. Należy stosować się do zaleceń producenta, dotyczących stosowanych typów brzeszczotów. Jakiekolwiek inny sposób użycia lub zmiany dokonane w urządzeniu uważa się za niezgodne z jego przeznaczeniem i kryją w sobie poważne niebezpieczeństwo wypadku. Producent nie ponosi żadnej odpowiedzialności za szkody powstałe w wyniku użycia urządzenia w sposób niezgodny z jego przeznaczeniem.

PARAMETRY TECHNICZNE

Model	CJS-S20LiBA (200301MT)	Klasa izolacji	III
Napięcie	20Vd.c.	Zalecany akumulator	CLB-20V-4.0/CLB-20V-4.0H
Prędkość	850-3000 /min	Deklarowany poziom ciśnienia akustycznego	L_{pA}: 79dB(A), K_{pA}=5dB(A)
Długość skoku	26mm	Deklarowany poziom mocy akustycznej	L_{wA}: 87dB(A), K_{wA}=5dB(A)
Ustawienia wahadła	0/1/2/3	Wibracje (na płycie)	$a_{h,B}$=10,19m/s^2, K=1.5m/s^2
Zdolność cięcia	Wood: 100mm	Wibracje (na metalu)	$a_{h,M}$=7,82m/s^2, K=1.5m/s^2
	Steel: 10mm	Waga (bez akumulatora)	2,0kg
	Aluminum: 20mm		

INFORMACJA NA TEMAT HAŁASU I WIBRACJI

Poziom drgań podany w tych wskazówkach został pomierzony zgodnie z wymaganiami normy EN 62841 dotyczącej procedury pomiarów i można go użyć do porównywania elektronarzędzi. Można go też użyć do wstępnej oceny ekspozycji na drgania.
Podany poziom drgań jest reprezentatywny dla podstawowych zastosowań elektronarzędzia. Jeżeli elektronarzędzie użyte zostanie do innych zastosowań, z innymi narzędziami roboczymi, z różnym osprzętem, a także jeśli nie będzie wystarczająco konserwowane, poziom drgań może odbiegać od podanego. Podane powyżej przyczyny mogą spowodować podwyższenie ekspozycji na drgania podczas całego czasu pracy.
Aby dokładnie ocenić ekspozycję na drgania, trzeba wziąć pod uwagę także okresy, gdy urządzenie jest wyłączone, lub gdy jest wprawdzie włączone, ale nie jest używane do pracy. W ten sposób łączna (obliczana na pełny wymiar czasu pracy) ekspozycja na drgania może okazać się znacznie niższa.
Należy wprowadzić dodatkowe środki bezpieczeństwa, mające na celu ochronę operatora przed skutkami ekspozycji na drgania, np.: konserwacja elektronarzędzia i narzędzi roboczych, zabezpieczenie odpowiedniej temperatury rąk, ustalenie kolejności operacji roboczych.

WORKRAFT

OBJAŚNIENIE SYMBOLI

	Uwaga!		Zawsze wyjmuj baterię przed konserwacją lub jakąkolwiek regulacją.
	Przeczytaj instrukcję obsługi.		Nosić ochronniki słuchu.
	Nosić okulary ochronne		Nosić ochronę dróg oddechowych
	Urządzeń elektrycznych nie należy wyrzucać razem z odpadami domowymi		Zgodność z odpowiednimi wymaganiami dyrektyw UE).

CZĘŚCI SKŁADOWE NARZĘDZIA (patrz rys. 1)

1	Spust przełącznika	2	Pokrętło blokady bezpieczeństwa
3	Pokrętło regulacji prędkości	4	Pokrętło wyboru wahadła
5	Płyta podstawy	6	Osłona podstawy
7	Osłona ochronna	8	Kołek zabezpieczający
9	Osłona przeciwodpryskowa	10	Otwór wylotowy pyłu
12	Uchwyt SDS	13	Rolka prowadząca ostrze
14	Śruba sześciokątna blokująca prowadnicę	15	Prowadnica wzdłużna
16	Brzeszczot	17	Lampka robocza LED
18	Klucz imbusowy		

WSKAZÓWKI BEZPIECZEŃSTWA

Ogolne przepisy bezpieczeństwa dla elektronarzędzi

OSTRZEŻENIE **Należy przeczytać wszystkie wskazowki i przepisy.** Błędy w przestrzeganiu poniższych wskazowek mogą spowodować porażenie prądem, pożar i/lub ciężkie obrażenia ciała.

Należy starannie przechowywać wszystkie przepisy I wskazowki bezpieczeństwa dla dalszego zastosowania. Użyte w poniższym tekście pojęcie „elektronarzędzie“ odnosi się do elektronarzędzi zasilanych energią elektryczną z sieci (z przewodem zasilającym) i do elektronarzędzi zasilanych akumulatorami (bez przewodu zasilającego).

Bezpieczeństwo miejsca pracy

● **Stanowisko pracy należy utrzymywać w czystości i dobrze oświetlone.** Nieporządek w miejscu pracy lub nieoświetlona przestrzeń robocza mogą być przyczyną wypadkow.

● **Nie należy pracować tym elektronarzędziem w otoczeniu zagrożonym wybuchem, w ktorym znajdują się np. łatwopalne ciecze, gazy lub pyły.** Podczas pracy elektronarzędziem wytwarzają się iskry, ktore mogą spowodować zapłon.

● **Podczas użytkowania urządzenia zwrocić uwagę na to, aby dzieci i inne osoby postronne znajdowały się w bezpiecznej odległości.** Odwrocenie uwagi może spowodować utratę kontroli nad narzędziem.

Bezpieczeństwo elektryczne

● **Wtyczka elektronarzędzia musi pasować do gniazda. Nie wolno zmieniać wtyczki w jakikolwiek sposob. Nie wolno używać wtykow adapterowych w przypadku elektronarzędzi z uziemieniem ochronnym.** Niezmienione wtyczki i pasujące gniazda zmniejszają ryzyko porażenia prądem.

● **Należy unikać kontaktu z uziemionymi powierzchniami jak rury, grzejniki, piece i lodowki.** Ryzyko porażenia prądem jest większe, gdy ciało użytkownika jest uziemione.

● **Urządzenie należy zabezpieczyć przed deszczem i wilgocią.** Przedostanie się wody do elektronarzędzia podwyższa ryzyko porażenia prądem.

● **Nigdy nie należy używać przewodu do innych czynności. Nigdy nie należy nosić elektronarzędzia, trzymając je za przewod, ani używać przewodu do zawieszenia urządzenia; nie wolno też wyciągać wtyczki z gniazdka pociągając za przewod. Przewod należy chronić przed wysokimi temperaturami, należy go trzymać z dala od oleju, ostrych krawędzi lub ruchomych części urządzenia.** Uszkodzone lub splątane przewody zwiększają ryzyko porażenia prądem.

● **W przypadku pracy elektronarzędziem pod gołym niebem, należy używać przewodu przedłużającego, dostosowanego rownież do zastosowań zewnętrznych.** Uży cie właściwego przedłużacza (dostosowanego do pracy na zewnątrz) zmniejsza ryzyko porażenia prądem.

● **Jeżeli nie da się uniknąć zastosowania elektronarzędzia w wilgotnym otoczeniu, należy użyć wyłącznika ochronnego rożnicowo-prądowego.** Zastosowanie wyłącznika ochronnego rożnicowo-prądowego zmniejsza ryzyko porażenia prądem.

Bezpieczeństwo osob

● **Podczas pracy z elektronarzędziem należy zachować ostrożność, każdą czynność wykonywać uważnie i z rozwagą. Nie należy używać elektronarzędzia, gdy jest się zmęczonym lub będąc pod wpływem narkotykow, alkoholu lub lekarstw.** Moment nieuwagi przy użyciu elektronarzędzia może stać się przyczyną poważnych urazow ciała.

● **Należy nosić osobiste wyposażenie ochronne i zawsze okulary ochronne.** Noszenie osobistego wyposażenia ochronnego – maski przeciwpyłowej, obuwia z podeszwami przeciwpoślizgowymi, kasku ochronnego lub środkow ochrony słuchu (w zależności od rodzaju I zastosowania elektronarzędzia) – zmniejsza ryzyko obrażeń ciała.

● **Należy unikać niezamierzonego uruchomienia narzęd i/lub podłączeniemdo akumulatora, a także przed podniesieniem lub przeniesieniem elektronarzędzia, należy upewnić się, że elektronarzędzie jest wyłączone.** Trzymanie palca na wyłączniku podczas przenoszenia elektronarzędzia lub podłączenie do prądu włączonego narzędzia, może stać się przyczyną wypadkow.

● **Przed włączeniem elektronarzędzia, należy usunąć**

WORKCRAFT

narzędzia nastawcze lub klucze. Narzędzie lub klucz, znajdujący się w ruchomych częściach urządzenia mogą doprowadzić do obrażeń ciała.

● **Należy unikać nienaturalnych pozycji przy pracy. Należy dbać o stabilną pozycję przy pracy i zachowanie rownowagi.** W ten sposob możliwa będzie lepsza kontrola elektronarzędzia w nieprzewidzianych sytuacjach.

● **Należy nosić odpowiednie ubranie. Nie należy nosić luźnego ubrania ani biżuterii. Włosy, ubranie i rękawice należy trzymać z daleka od ruchomych części.** Luźne ubranie, biżuteria lub długie włosy mogą zostać wciągnięte przez ruchome części.

● **Jeżeli istnieje możliwość zamontowania urządzeń odsysających i wychwytujących pył, należy upewnić się, że są one podłączone i będą prawidłowo użyte.** Użycie urządzenia odsysającego pył może zmniejszyć zagrożenie pyłami.

Prawidłowa obsługa i eksploatacja elektronarzędzi

● **Nie należy przeciążać urządzenia. Do pracy używać należy elektronarzędzia, ktore są do tego przewidziane.** Odpowiednio dobranym elektronarzędziem pracuje się w danym zakresie wydajności lepiej i bezpieczniej.

● **Nie należy używać elektronarzędzia, ktorego włącznik/wyłącznik jest uszkodzony.** Elektronarzędzie, ktorego nie można włączyć lub wyłączyć jest niebezpieczne i musi zostać naprawione.

● **Przed regulacją urządzenia, wymianą osprzętu lub pozaprzestaniu pracy narzędziem, należy wyciągnąć wtyczkę z gniazda i/lub usunąć akumulator.** Ten środek ostrożności zapobiega niezamierzonemu włączeniu się elektronarzędzia.

● **Nieużywane elektronarzędzia należy przechowywać w miejscu niedostępnym dla dzieci. Nie należy udostępniać narzędzia osobom, ktore go nie znają lub nie przeczytały niniejszych przepisow.** Używane przez niedoświadczone osoby elektronarzędzia są niebezpieczne.

● **Konieczna jest należyta konserwacja elektronarzędzia. Należy kontrolować, czy ruchome części urządzenia działają bez zarzutu i nie są zablokowane, czy części nie są pęknięte lub uszkodzone w taki sposob, ktory miałby wpływ na prawidłowe działanie elektronarzędzia. Uszkodzone części należy przed użyciem urządzenia oddać do naprawy.** Wiele wypadkow spowodowanych jest przez niewłaściwą konserwację elektronarzędzi.

● **Należy stale dbać o ostrość i czystość narzędzi tnących.** O wiele rzadziej dochodzi do zakleszczenia się narzędzia tnącego, jeżeli jest ono starannie utrzymane. Zadbane narzędzia łatwiej się też prowadzi.

● **Elektronarzędzia, osprzęt, narzędzia pomocnicze itd. należy używać zgodnie z niniejszymi zaleceniami. Uwzględnić należy przy tym warunki i rodzaj wykonywanej pracy.** Niezgodne z przeznaczeniem użycie elektronarzędziamoże doprowadzić do niebezpiecznych sytuacji.

Stosowanie i obsługa narzędzia akumulatorowego

a) Akumulatory ładuj wyłącznie za pomocą ładowarek zalecanych przez producenta. Używanie ładowarki do ładowania akumulatorów innych niż te, do których jest ona przewidziana, stwarza zagrożenie pożarowe.

b) Stosuj zawsze akumulatory przewidziane dla określonego elektronarzędzia. Używanie innych akumulatorów może doprowadzić do obrażeń i niebezpieczeństwa pożaru.

c) Nieużywany akumulator przechowuj z dala od spinaczy biurowych, monet, kluczy, gwoździ, śrub lub innych drobnych metalowych przedmiotów, które mogłyby powodować zwarcie styków. Zwarcie między stykami akumulatora może spowodować oparzenia lub pożar.

d) Przy nieprawidłowym użytkowaniu z akumulatora może wydostać się ciecz. Unikaj kontaktu z tą cieczą. W razie przypadkowego kontaktu zmyj wodą. W przypadku przedostania się cieczy do oczu skorzystaj dodatkowo z pomocy lekarza. Wydostająca się z akumulatora ciecz może powodować podrażnienia skóry lub poparzenia.

Serwis

● **Naprawę elektronarzędzia należy zlecić jedynie wykwalifikowanemu fachowcowi i przy użyciu oryginalnych części zamiennych.** To gwarantuje, że bezpieczeństwo urządzenia zostanie zachowane.**zia. Przed włożeniem wtyczki do gniazdka**

Szczegółowe wskazówki bezpieczeństwa dotyczące ręcznej pilarki tarczowej

Wskazówki bezpieczeństwa dla wszystkich pilarek

Postępowanie podczas cięcia

a) NIEBEZPIECZEŃSTWO! Nie zbliżać dłoni do obszaru cięcia ani do tarczy pilarskiej. Drugą dłonią trzymaj zawsze uchwyt dodatkowy lub obudowę silnika. Gdy trzymasz pilarkę oburącz, nie jest możliwe zranienie dłoni przez tarczę pilarską.

b) Nigdy nie sięgaj pod obrabiany przedmiot. Osłona nie chroni przed tarczą pilarską pod przedmiotem obrabianym.

c) Dostosuj głębokość cięcia do grubości przedmiotu obrabianego. Pod przedmiotem obrabianym powinna być widoczna mniej niż pełna wysokość zęba tarczy pilarskiej.

d) Nigdy nie trzymaj przedmiotu obrabianego w dłoni lub na kolanie. Zamocuj przedmiot obrabiany w stabilnym uchwycie. Poprawne mocowanie przedmiotu obrabianego jest ważne, by zminimalizować ryzyko kontaktu z ciałem, zakleszczenia się tarczy pilarskiej lub utraty kontroli nad urządzeniem.

e) Podczas prac, w trakcie których elektronarzędzie może natrafić na ukryte przewody elektryczne lub na własny kabel zasilający, elektronarzędzie należy zawsze trzymać za izolowane uchwyty. Kontakt z przewodem pod napięciem sprawia, że także metalowe części narzędzia znajdują się pod napięciem, co może spowodować porażenie prądem elektrycznym.

f) Podczas cięcia wzdłużnego należy zawsze stosować ogranicznik lub prowadnicę krawędzi. Poprawia to dokładność cięcia i zmniejsza ryzyko zakleszczenia się tarczy pilarskiej.

g) Należy zawsze stosować tarczę pilarską odpowiedniego rozmiaru i z odpowiednim uchwytem mocującym (np. gwiaździstym lub okrągłym). Tarcze pilarskie, które nie pasują do elementów montażowych pilarki, pracują nierówno i mogą prowadzić do utraty kontroli.

h) Nigdy nie należy stosować uszkodzonych lub nieodpowiednich podkładek lub śrub do tarczy pilarskiej. Podkładki i śruby do tarczy pilarskiej zostały skonstruowane specjalnie do tej pilarki, dla optymalnej wydajności i bezpieczeństwa pracy.

Pozostałe wskazówki bezpieczeństwa dla wszystkich pilarek

Przyczyny odbicia i odpowiednie wskazówki bezpieczeństwa

● Odbicie to nagła reakcja na skutek zacięcia się lub zakleszczenia tarczy pilarskiej, ew. na skutek niewłaściwego rozwiedzenia zębów tarczy pilarskiej. Pilarka unosi się w niekontrolowany sposób i wyrywa się z przedmiotu obrabianego w kierunku operatora;

● gdy tarcza pilarska zatnie się lub zakleszczy w zamykającej się szczelinie, blokuje się, a siła silnika odrzuca pilarkę w kierunku operatora;

● gdy tarcza pilarska przekręci się w rzazie lub jest niewłaściwie ustawiona, zęby tylnej krawędzi tarczy pilarskiej mogą się zaciąć w przedmiocie obrabianym, na skutek czego

WORK DRAFT

tarcza pilarska unosi się w górę z rzazu, a pilarka odskakuje do tyłu w kierunku operatora. Odbicie jest skutkiem nieodpowiedniego lub wadliwego użytkowania pilarki. Można mu zapobiec stosując odpowiednie, opisane poniżej środki bezpieczeństwa.
a) Pilarkę należy mocno trzymać oburącz, a ramiona ustawić tak, by mogły przyjąć siłę odbicia. Należy zawsze stać obok tarczy pilarskiej; nigdy nie ustawiać się w jednej płaszczyźnie z tarczą pilarską. W razie odbicia pilarka może odskoczyć do tyłu, jednak dzięki odpowiednim środkom bezpieczeństwa operator jest w stanie opanować siły odbicia.
b) Jeśli tarcza pilarska zakleszczy się lub przerwiesz pracę, wyłącz pilarkę i odczekaj, aż tarcza pilarska zatrzyma się w materiale. Nie próbuj wyjmować tarczy pilarskiej z materiału ani ciągnąć go do tyłu, zanim tarcza pilarska całkowicie się nie zatrzyma. W przeciwnym razie może dojść do odbicia. Ustal i usuń przyczynę zakleszczenia się tarczy pilarskiej w materiale.
c) Jeśli chcesz ponownie uruchomić pilarkę, której tarcza pilarska znajduje się w materiale, ustaw tarczę pilarską centrycznie w rzazie i sprawdź, czy zęby tarczy pilarskiej nie zacięły się w materiale. Gdy tarcza pilarska zakleszczy się, może wyrwać się z materiału lub spowodować odbicie przy ponownym uruchomieniu pilarki.
d) Duże płyty należy podpierać, by zmniejszyć ryzyko odbicia przez zakleszczającą się tarczę pilarską. Duże płyty mogą wyginać się pod własnym ciężarem. Płyty muszą być podparte na obu końcach, w pobliżu rzazu, jak I na krawędzi.
e) Nie używać tępych ani uszkodzonych tarcz pilarskich. Tarcze pilarskie z tępymi lub niewłaściwie ustawionymi zębami wytwarzają zbyt wąski rzaz i na skutek tego zwiększone tarcie, zakleszczenie się tarczy pilarskiej i odbicie.
f) Przed rozpoczęciem cięcia dokręcić element mocujące ustawień głębokości cięcia i kata cięcia. Jeżeli te ustawienia zmienią się podczas cięcia, tarcza pilarska może się zakleszczyć I spowodować odbicie.
g) Należy zachować szczególną ostrożność podczas cięcia w istniejących ścianach oraz innych miejscach o ograniczonej widoczności. Tarcza pilarska wcinająca się w materiał może zablokować się na ukrytych obiektach I spowodować odbicie.

Funkcja dolnej osłony
a) Przed każdym użyciem należy sprawdzić, czy dolna osłona zamyka się poprawnie. Nie należy użytkować pilarki, jeśli dolna osłona nie porusza się swobodnie I nie zamyka się natychmiast. Nigdy nie należy zaciskać ani w inny sposób unieruchamiać dolnej osłony w pozycji otwartej. Jeżeli pilarka przypadkowo upadnie na podłoże, osłona może się wykrzywić. Należy wówczas otworzyć osłonę za pomocą dźwigni odciągania osłony i upewnić się, że porusza się ona swobodnie i nie styka się z tarczą pilarską ani innymi częściami przy żadnej głębokości ani przy żadnym kącie cięcia.
b) Sprawdzić działanie sprężyny pod dolną osłoną. Jeżeli dolna osłona i sprężyna nie działają poprawnie, przed użyciem urządzenie należy poddać konserwacji. Uszkodzone części, kleiste osady lub nagromadzenie się wiórów mogą powodować, że dolna osłona działa z opóźnieniem.
c) Dolną osłonę można otwierać ręcznie tylko przy szczególnych rodzajach cięcia, jak cięcie wgłębne i cięcie kątowe. „Cięcie wgłębne i cięcie kątowe". Otworzyć dolną osłonę za pomocą dźwigni odciągającej i zwolnić ją, gdy tarcza pilarska zagłębi się w materiale. Przy wszystkich innych rodzajach cięcia dolna osłona powinna pracować automatycznie.
d) Nie odkładać pilarki na stole ani na podłożu, jeżeli dolna osłona nie osłania tarczy pilarskiej. Nieosłonięta tarcza pilarska w trakcie dobiegu porusza pilarkę w kierunku przeciwnym do
kierunku cięcia i tnie wszystko na swojej drodze. Należy przy tym pamiętać o czasie dobiegu tarczy pilarskiej.

Zasady bezpieczeństwa użycia ładowarek
■ To urządzenie może być używane przez dzieci od 8. roku życia oraz przez osoby o zmniejszonych zdolnościach fizycznych, sensorycznych lub umysłowych lub też osoby nieposiadające odpowiedniego doświadczenia i/lub wiedzy, wyłącznie pod nadzorem lub po przeszkoleniu w zakresie bezpiecznego użytkowania urządzenia oraz potencjalnych zagrożeń. Dzieciom nie wolno bawić się urządzeniem. Dzieciom bez opieki osób dorosłych nie wolno czyścić ani konserwować urządzenia.
■ W przypadku uszkodzenia kabla zasilającego należy zlecić jego wymianę producentowi, w punkcie serwisowym lub osobie posiadającej odpowiednie kwalifikacje. Dzięki temu unikniemy poważnych zagrożeń.

DZIAŁANIE

Przed użyciem:
OSTRZEŻENIE! Wyjmij akumulator przed wykonywaniem jakichkolwiek prac przy elektronarzędziu (np. konserwacją, wymianą narzędzia itp.), a także podczas transportu i przechowywania elektronarzędzia. Nieumyślne naciśnięcie pokrętła włącznika/wyłącznika może spowodować obrażenia.
Sprawdź urządzenie i upewnij się, że akumulator został wyjęty z urządzenia, a włącznik jest w pozycji WYŁ.

Montaż prowadnicy (rys. 2)
Prowadnicę można zamocować po lewej lub prawej stronie urządzenia.
♦ Poluzuj obie śruby blokujące (14) na płycie podstawy.
♦ Wsuń prowadnicę w otwory montażowe.
♦ Dokręć ponownie dwie śruby blokujące.

Ustawianie kąta cięcia (rys. 3)
Uwaga: Na płycie podstawy znajduje się fabrycznie zamontowana osłona przeciwodpryskowa (9). Zapobiega ona rozdarciom powierzchni podczas cięcia drewna. Osłonę przeciwodpryskową można stosować tylko w połączeniu z niektórymi typami brzeszczotów i przy kącie cięcia 0°. Można ją zdjąć w razie potrzeby, np. w celu wykonania cięcia ukośnego.
♦ Zdejmij osłonę przeciwodpryskową (17) z osłony płyty podstawy (6), ostrożnie wypychając ją na zewnątrz.
♦ Poluzuj śrubę blokującą pod płytą podstawy.
♦ Ustaw żądany kąt cięcia. Liczba stopni do ustawienia jest wygrawerowana na płycie podstawy.
♦ Zablokuj płytę podstawy.

Montaż/wymiana brzeszczotu (rys. 4)
♦ Odwróć osłonę brzeszczotu (7).
♦ Obróć uchwyt szybkozaciskowy (12) i przytrzymaj go w tej pozycji.
♦ Wciśnij żądany brzeszczot w uchwyt szybkozaciskowy do oporu.
♦ Zwolnij uchwyt szybkozaciskowy – musi powrócić do pozycji wyjściowej. Brzeszczot jest teraz zablokowany.
UWAGA! Nie używaj niewłaściwego typu brzeszczotu.

Wyjmowanie/wkładanie akumulatora (rys. 5)
1. Montaż akumulatora poprzez włożenie go do gniazda urządzenia. Słyszalne kliknięcie oznacza, że akumulator jest bezpiecznie zablokowany.
2. Aby wyjąć akumulator, naciśnij przyciski zwalniające i wysuń akumulator z urządzenia.

WORCRAFT

Włączanie/wyłączanie (patrz rys. 6)
1. Sprawdź, czy zamocowanie brzeszczotu, ruch wahadłowy i kąt cięcia są odpowiednie do zamierzonego zastosowania.
2. Sprawdź, czy obrabiany element jest zabezpieczony, a blat roboczy odpowiednio przygotowany.
3. Umieść płytę podstawy (6) na obrabianym elemencie.
4. Odsuń pokrętło blokady bezpieczeństwa (2) i naciśnij włącznik/wyłącznik (1).
- Urządzenie pracuje z poprzednio wybranymi ustawieniami.
- Zapala się dioda LED (17).
5. Aby zatrzymać urządzenie, zwolnij spust włącznika.

Regulacja prędkości (rys. 7)
Narzędzie jest wyposażone w pokrętło regulacji prędkości (3), dzięki czemu można pracować z różnymi prędkościami.
Przesuwaj pokrętło w górę lub w dół, aby zwiększyć lub zmniejszyć prędkość.

Regulacja skoku wahadłowego (rys. 8)
♦ Za pomocą przełącznika skoku wahadłowego można regulować ruch wahadłowy brzeszczotu. Można uzyskać cienkie, czyste krawędzie bez ruchu wahadłowego (ustawienie „0").
Wyłącz ruch wahadłowy podczas pracy z cienkimi przedmiotami. Zwiększająca się prędkość pracy jest możliwa po włączeniu skoku wahadłowego (ustawienia 1–3).
UWAGA! Ustawienie skoku 0 służy do cięcia stali lub innych metali, a ustawienie skoku 1–3 do miękkich materiałów, takich jak drewno, tworzywa sztuczne lub miękki aluminium

Ładowanie akumulatora (rys. 9)
Podłącz ładowanie akumulatora do gniazdka; kontrolka zasilania świeci na zielono.
Wsuń akumulator do gniazda ładowarki. Po usłyszeniu kliknięcia akumulator zostanie zamocowany. Wskaźnik zasilania zgaśnie, a wskaźnik ładowania zaświeci się na czerwono. Rozpocznie się proces ładowania.
Po około 2 godzinach (akumulator 4,0 Ah) wskaźnik ładowania zgaśnie, a wskaźnik zasilania ponownie zaświeci się na zielono. Oznacza to, że proces ładowania został całkowicie zakończony.
Odłącz wtyczkę ładowarki, a następnie wyjmij akumulator z ładowarki.

Wskazówki dotyczące ładowania (rys. 10)
Po użyciu akumulator prawdopodobnie jest trochę gorący. W takim przypadku nie można go ładować. Należy go odczekać, aż ostygnie.

Wskaźnik głośności akumulatora (rys. 11)
Akumulator posiada funkcję sygnalizacji poziomu głośności. Aby wyświetlić tę funkcję, wystarczy nacisnąć przycisk na obudowie.
Zapalona dioda 0 oznacza, że głośność utrzymuje się poniżej 10%;
1 zaświecona dioda oznacza, że głośność utrzymuje się na poziomie 10%–25%
2 zaświecone diody oznaczają, że głośność utrzymuje się na poziomie 25%–50%
3 zaświecone diody oznaczają, że głośność utrzymuje się na poziomie 50%–75%
4 zaświecone diody oznaczają, że głośność utrzymuje się na poziomie 75%–100%

KONSERWACJA

Przed rozpoczęciem prac konserwacyjnych silnikanależy upewnić się, że urządzenie nie znajduje siępod prądem.
Urządzenia zostały zaprojektowane do działania przez dłuższy okres czasu przy minimalnym nakładzie pracy związanym z konserwacją. Zadowalające działanie zależy od odpowiedniego dbania o urządzenie oraz regularnego czyszczenia.
Należy regularnie czyścić obudowę urządzenia miękką szmatką, najlepiej po każdym użyciu. Należy dopilnować, aby otwory wentylacyjne nie były zatkane przez pył i brud. W przypadku, gdy brud nie daje się usunąć, należy użyć miękkiej szmatki zwilżonej wodą z mydłem. Nie wolno używać rozpuszczalników takich jak benzyna, alkohol, woda z amoniakiem itd. Rozpuszczalniki te mogą uszkodzić części wykonane z plastiku.
Urządzenie nie wymaga dodatkowego smarowania.
W przypadku pojawienia się usterki, np. zużycia części, należy skontaktować się z najbliższym sprzedawcą .

INFORMACJA DOTYCZĄCA OCHRONY ŚRODOWISKA



W celu zabezpieczenia urządzenia przed uszkodzeniami w czasie transportu, jest ono dostarczane w odpowiednio mocnym opakowaniu. Większość materiałów można poddać ponownej utylizacji. Należy umieścić materiały w odpowiednich dla ich właściwości pojemnikach utylizacyjnych. Nieużywany jużsprzęt można odnieść do miejscowego sprzedawcy. Zostanie on odpowiednio zutylizowany w sposób bezpieczny dla środowiska.
Akumulatory Li-ion nadają się do recyklingu. Należy oddawać je do punktów utylizacji odpadów chemicznych, tak aby akumulatory mogły być poddane procesowi recyklingu lub utylizowane w ekologiczny sposób.
Zużyte urządzenia elektryczne są surowcami wtórnymi – nie wolno wyrzucać ich do pojemników na odpady domowe, ponieważ mogą zawierać substancje niebezpieczne dla zdrowia ludzkiego i środowiska! Prosimy o aktywną pomoc w oszczędnym gospodarowaniu zasobami naturalnymi i ochronie środowiska naturalnego przez przekazanie zużytego urządzenia do punktu składowania surowców wtórnych - zużytych urządzeń elektrycznych.

WORK RAFT

Exploded view CJS-S20LiBA

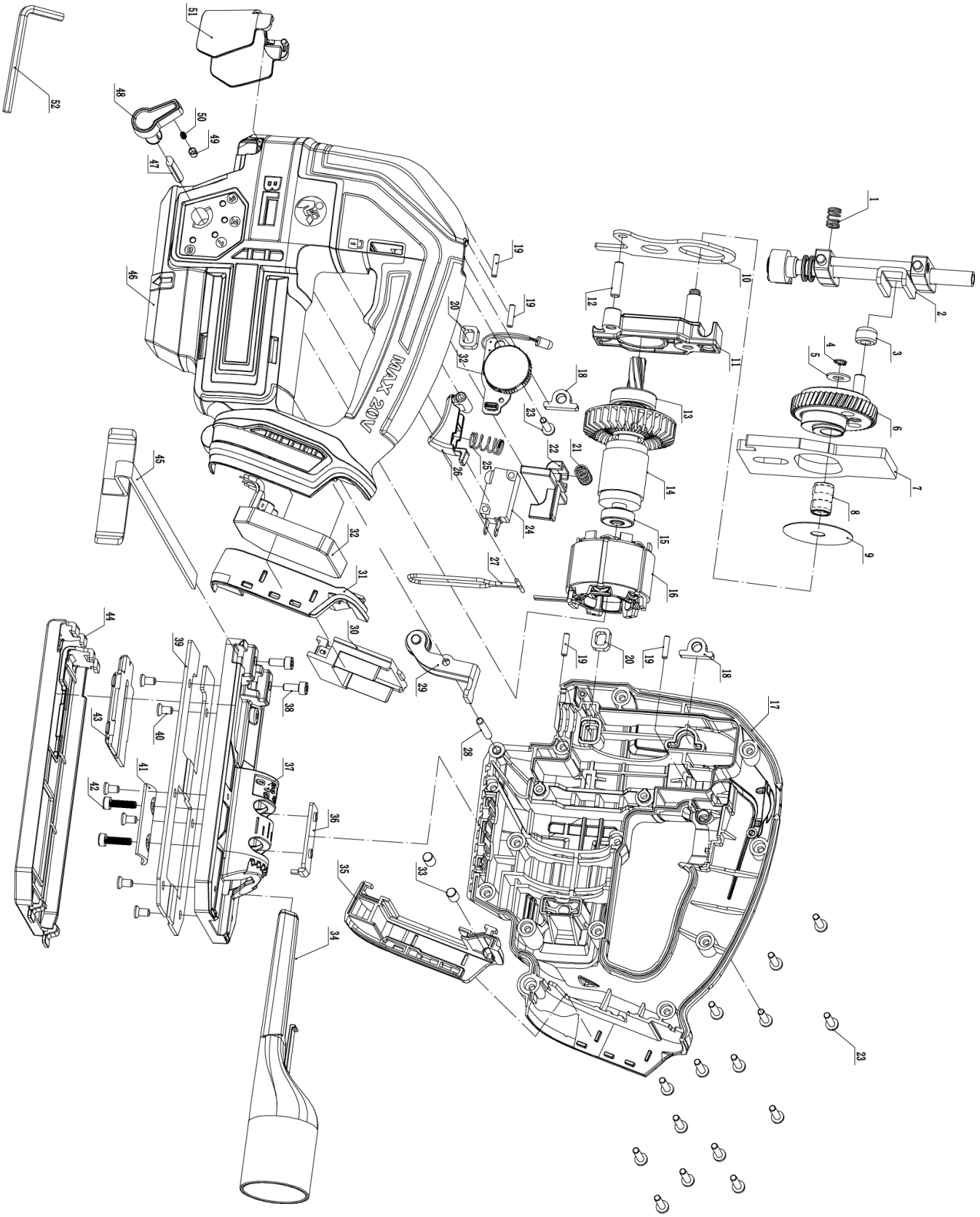

PARTS LIST CJS-S20LiBA

Part No	Part Name	Qty
1	Pendulum spring	1
2	Reciprocating rod assembly	1
3	Needle roller bearing	1
4	Elastic ring for θ6 shaft	1
5	QXJ Gasket φ6.2*φ13*0.5	1
6	QXJ 48 Gear Complete	1
7	QXJ Counter Weight	1
8	Needle roller bearing K081217	1
9	QXJ Gasketθ8.3Xθ40X0.5	1
10	QXJ Lifter plate	1
11	QXJ Center bracket	1
12	Cylindrical Pin 5*20	1
13	6000 Bearing	1
14	QXJ Rotor φ48*25	1
15	626 Bearing	1
16	QXJ Statorφ48*25	1
17	Right enclosure	1
18	Bearing Seat	2
19	Cylindrical Pin φ3*13	4
20	Located Block	2
21	Torsion Spring	1
22	Toggle Switch	1
23	Tapping Screw	16
24	Switch	1
25	Switch Spring	1
26	Switch Button	1
27	Round Wire	1

Part No	Part Name	Qty
28	Cylindrical Pin φ4*φ25.8	1
29	Blade Holder	1
30	Makita plug pin	1
31	Makita left footer	1
32	Controller	1
33	Rubber column	2
34	Dust Suction Pipe	1
35	Makita right footer	1
36	Location Plate	1
37	Base Plate	1
38	Hexagon Socket Head Cap Screw	2
39	Fixing plate	1
40	Counter Sunk Head Screw	6
41	Pressing plate	1
42	Hexagon Socket Head Cap Screw	2
43	Bursting Diaphragm	1
44	Plate Cover	1
45	Ruler	1
46	Left enclosure	1
47	Lift knife pin	1
48	lift Button	1
49	Pressure Spring Cap φ3.2*φ4.2*6.8	1
50	Pressure Spring Cap Spring	1
51	Transparent Hood	1
52	Hex Wrench	1
53	Body label	2
54	Function label	1

WORCRAFT