WORCRAFT
POWER TOOLS

SK Akumulátorová výtlačná pištoľ
CZ Akumulátorová výtlačná pistole
HU Akkumulátoros tömitőpisztoly
RO Pistol pentru chituire cu acumulator
EN Cordless Caulking Gun
DE Akku-Kartuschenpistole
PL Akumulatorowy pistolet uszczelniający



CCG-S20LiA

Preklad originálného návodu na použitie
Překlad originálním návodu k použití
Az eredeti használati útmutató fordítása
Traducerea manualului de utilizare original
Instruction manual
Übersetzung der Original-Gebrauchsanweisung
Tłumaczenie oryginalnej instrukcji uzytkowania

CE

1



2



3



WORCRAFT

4

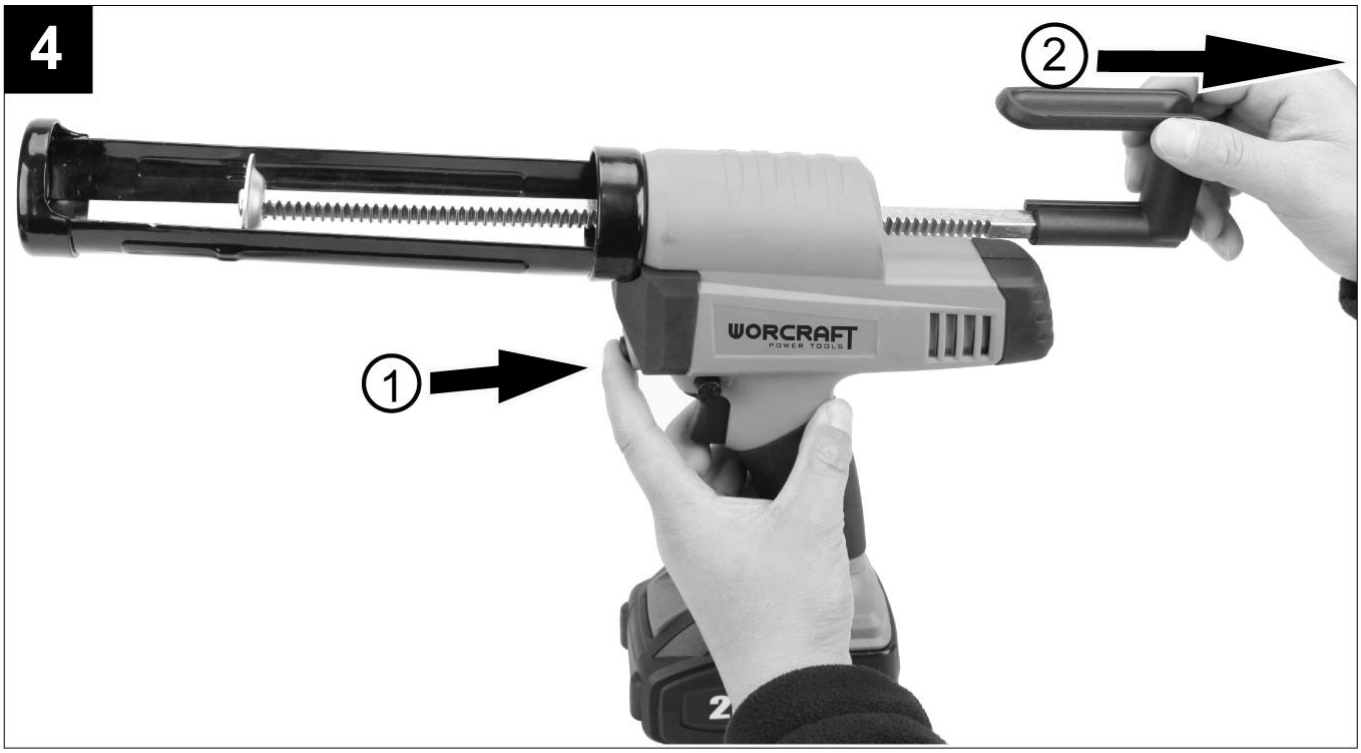
2
1
WORCRAFT
POWER TOOLS

5



6


WORCRAFT
POWER TOOLS

7


WORCRAFT
POWER TOOLS

8

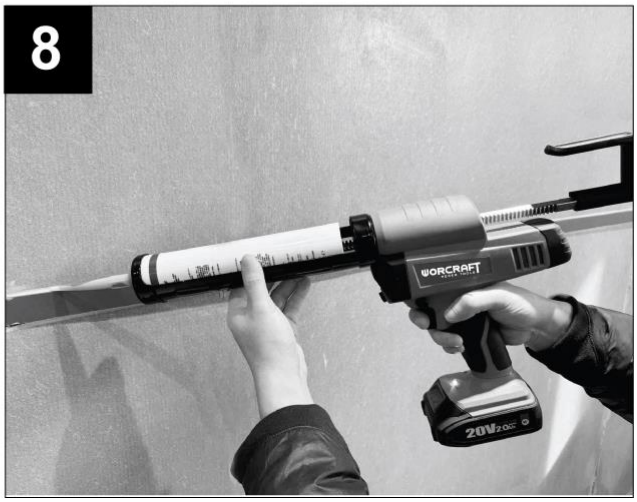
WORCRAFT
20V

9

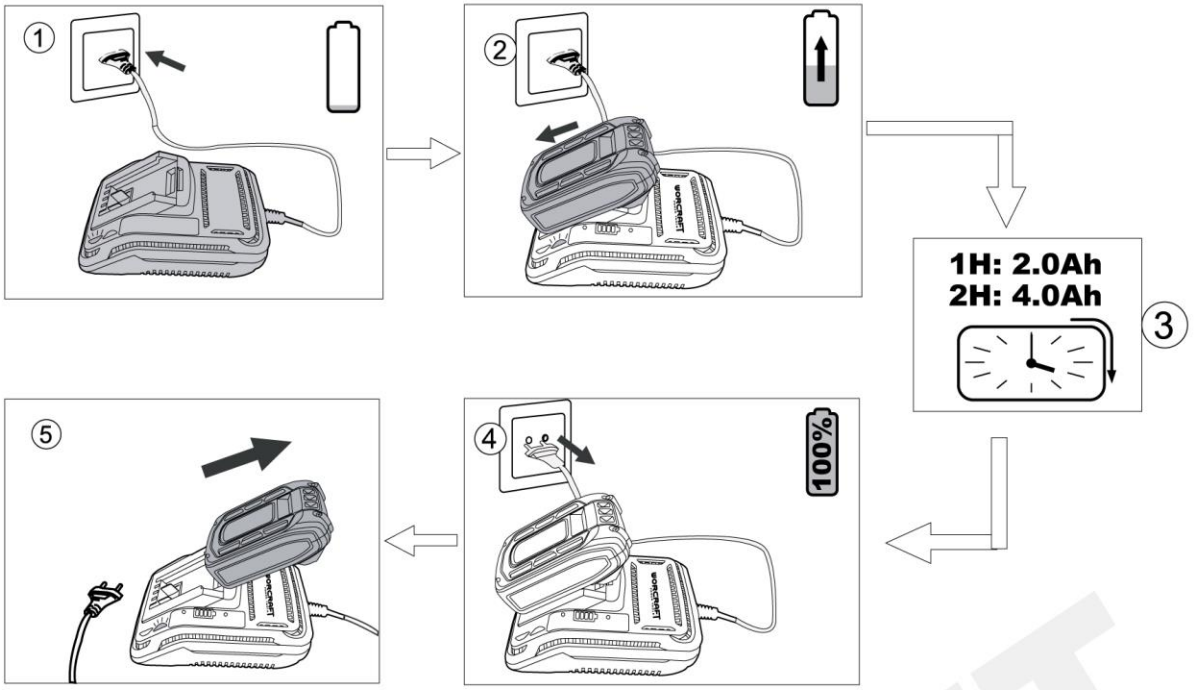

10

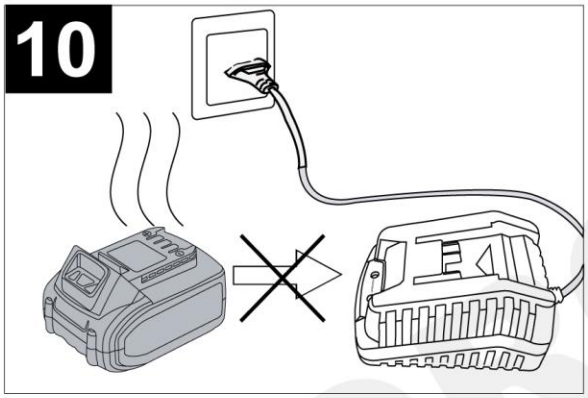

11

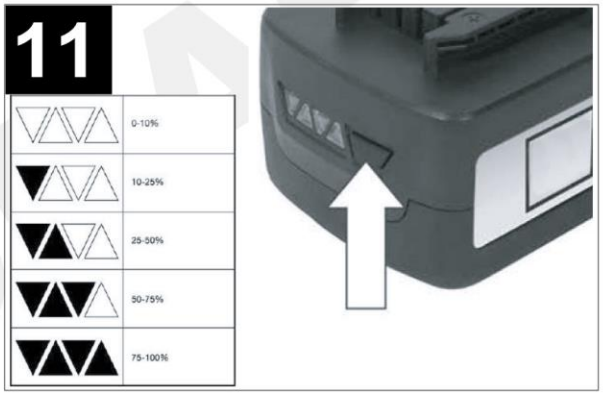

WORCRAFT

SK SLOVENSKÝ

AKUMULÁTOROVÁ VÝTLAČNÁ PIŠTOĽ

POUŽITIE

Akumulátorová výtlačná pištoľ je určená na vytláčanie tesniacich/škárovacích materiálov z kartuší.

Zariadenie používajte iba na predpísané účely. Akékoľvek iné použitie je považované ako prípad nesprávneho použitia. Používateľ/obsluha a nie výrobca bude zodpovedný za akékoľvek poškodenie, alebo zranenia spôsobené týmto nesprávnym používaním. Pamätajte si, že toto zariadenie nebolo navrhnuté pre komerčné alebo priemyselné používanie. Záruka nebude platná pokiaľ bude zariadenie používané na komerčné, priemyselné alebo podobné účely.

TECHNICKÉ PARAMETRE

	**NAPATIE**	20 V
	KAPACITA	2 Ah
	MAX. VYTLÁČACIA SILA	2 500 N
	VYTLÁČACIA RÝCHLOSŤ	30 – 480 mm/min
	OBJEM KARTUŠE	300 ml
	MAX. DĹŽKA DRŽIAKU KARTUŠE	230 mm
	DĹŽKA POHYBU	216 mm
	DĹŽKA (VRÁTANE DRŽIAKU KARTUŠE)	44 cm
	**HMOTNOSŤ**	1,55 kg

ČASTI VÝROBKU

1	LED osvetlenie	5	Regulátor vytláčacej rýchlosti
2	Uvoľňovacie tlačidlo akumulátora	6	Zatláčací piest
3	Akumulátor (nie je súčasťou balenia)	7	Uvoľňovacie tlačidlo zatláčacieho piestu
4	Držiak kartuše	8	Vypínač

VYSVETLIVKY SYMBOLOV

	Všeobecné upozornenie na nebezpečenstvo.
	Prečítajte si návod na použitie.
	Noste ochranné rukavice.
	Výrobok je v súlade s platnými európskymi smernicami a bola vykonaná metóda hodnotenia zhody týchto smerníc.
	**UPOZORNENIE!** Pred začatím akejkoľvek kontroly alebo údržby, zariadenie vypnite a vytiahnite z neho akumulátor, aby ste zabránili jeho nechcenému spusteniu a následnému možnému poraneniu.
	Nevyhadzujte do bežného domového odpadu. Namiesto toho, ekologicky prijateľnou cestou sa obráťte na recyklačné strediská. Prosím venujte starostlivosť ochrane životného prostredia.

NOT CRAFT

	Za tento obal bol uhradený finančný príspevok na spätný odber a jeho ďalšie spracovanie recykláciou.
	Recyklovateľný výrobok

VŠEOBECNÉ BEZPEČNOSTNÉ POKYNY PRE ELEKTRICKE NÁRADIE

- **UPOZORNENIE! Prečítajte si bezpečnostné upozornenia, inštrukcie, vyobrazenia a technické údaje poskytované s týmto elektrickým náradím.** Porušenie dodržiavania všetkých inštrukcií uvedených ďalej v texte môže mať za následok úraz elektrickým prúdom, požiar a/alebo ťažké ublíženie na zdraví.

1) BEZPEČNOSŤ PRACOVNÉHO PROSTREDIA:

- Pracovisko je potrebné udržiavať v čistote a dobre osvetlené. Neporiadok a tmavé priestory bývajú príčinou nehôd.
- Nepoužívajte elektrické náradie v prostredí, kde hrozí nebezpečenstvo výbuchu, kde sa vyskytujú horľavé kvapaliny, plyny alebo prach. V elektrickom náradí vznikajú iskry, ktoré môžu zapáliť prach alebo výpary.
- Pri používaní elektrického náradia zabráňte v prístupe deťom a ďalším osobám. Ak budete rušení, môžete stratiť kontrolu nad vykonávanou činnosťou.

2) ELEKTRICKÁ BEZPEČNOSŤ:

- Vidlica napájacieho kábla elektrického náradia musí zodpovedať sieťovej zásuvke. Nikdy akýmkoľvek spôsobom neupravujte el. prívodný kábel. Náradie, ktoré má na vidlici prívodnej šnúry ochranný kolík, nikdy nepripájajte rozdvojkami alebo inými adaptérmi. Nepoškodené vidlice a zodpovedajúce zásuvky znížia nebezpečenstvo úrazu elektrickým prúdom. Poškodené alebo zamotané prívodné káble zvyšujú nebezpečenstvo úrazu elektrickým prúdom. Ak sa sieťová šnúra poškodí, musí sa nahradiť osobitou sieťovou šnúrou, ktorú možno dostať u výrobcu alebo jeho obchodného zástupcu.
- Obsluha sa nesmie telom dotýkať uzemnených predmetov, ako je napr. potrubie, teleso ústredného vykurovania, sporáky a chladničky. Nebezpečenstvo úrazu elektrickým prúdom je väčšie, ak je vaše telo spojené zo zemou.
- Nevystavujte elektrické náradie dažďu, vlhku alebo vode. Elektrického náradia sa nikdy nedotýkajte mokrými rukami. Elektrické náradie nikdy neumývajte pod tečúcou vodou ani ho neponárajte do vody.
- Kábel sa nesmie nadmerne zaťažovať. Kábel nikdy nepoužívajte na prenášanie, ťahanie alebo vyťahovanie vidlice elektrického náradia. Kábel nesmie byť vystavený pôsobeniu tepla, oleja, ostrých hrán alebo pohyblivých dielov. Poškodené alebo zapletené káble zvyšujú riziko úrazu elektrickým prúdom.
- Nikdy nepracujte s náradím, ktoré má poškodený el. kábel príp. vidlicu, alebo spadlo na zem a je akýmkoľvek spôsobom poškodené.
- Pri používaní elektrického náradia vo vonkajšom prostredí používajte predlžovací kábel vhodný na vonkajšie použitie. Používanie šnúry vhodnej na vonkajšie použitie znižuje riziko úrazu elektrickým prúdom
- Ak používate elektrické náradie vo vlhkých priestoroch, používajte napájanie chránené prúdovým chráničom (RCD).Používanie RCD obmedzuje nebezpečenstvo úrazu elektrickým prúdom. Pojem „prúdový chránič (RCD)“ môže byť nahradený pojmom „hlavný istič obvodu (GFCI)“ alebo „istič unikajúceho prúdu (ELCB)“.
- Držte el. ručné náradie výlučne za izolované plochy určené na uchopenie, pretože pri prevádzke môže dôjsť ku kontaktu rezacieho či vŕtacieho príslušenstva so skrytým vodičom alebo vlastnou šnúrou.

WORCRAFT

3) BEZPEČNOSŤ OSÔB:

- Pri používaní elektrického náradia buďte pozorní a ostražitý, venujte maximálnu pozornosť činnosti, ktorú práve prevádzate. Sústreďte sa na prácu. Nepracujte s elektrickým náradím ak ste unavení, alebo ste pod vplyvom drog, alkoholu alebo liekov. Aj chvíľková nepozornosť pri používaní elektrického náradia môže viest k vážnemu poraneniu osôb. Pri práci s el. náradím nejedzte, nepite a nefajčite.
- Používajte ochranné pomôcky. Vždy používajte ochranu očí. Používajte ochranné prostriedky odpovedajúce druhu práce, ktorú prevádzate. Ochranné pomôcky ako napr. respirátor, bezpečnostná obuv s protišmykovou úpravou, pokrývka hlavy alebo ochrana sluchu, používané v súlade s podmienkami práce, znižujú riziko poranenia osôb.
- Vyvarujte sa neúmyselnému zapnutiu el. náradia. Neprenášajte el. náradie, ktoré je pripojené k elektrickej sieti, s prstom na vypínači alebo na spúšti. Pred pripojením k elektrickému napätiu sa uistite, či vypínač alebo spúšť sú v polohe „vypnuté“. Prenášanie el. náradia s prstom na vypínači alebo pripájanie vidlice el. náradia do zásuvky zo zapnutým vypínačom môže byť príčinou vážnych úrazov.
- Pred zapnutím el. náradia odstráňte všetky nastavovacie kľúče a nástroje. Nastavovací kľúč alebo nástroj, ktorý zostane pripevnený k otáčajúcej sa časti elektrického náradia môže byť príčinou poranenia osôb.
- Vždy udržujte stabilný postoj a rovnováhu. Pracujte len tam, kam bezpečne dosiahnete. Nikdy nepreceňujte vlastnú silu. Nepoužívajte elektrické náradie, ak ste unavení.
- Obliekajte sa vhodným spôsobom. Používajte pracovné oblečenie. Nenoste voľné oblečenie ani šperky. Dbajte na to, aby sa vaše vlasy, oblečenie, rukavice alebo iná časť Vášho tela nedostala do prílišnej blízkosti rotujúcich alebo rozpálených časti el. náradia.
- Pripojte el. náradie k odsávaniu prachu. Ak má el. náradie možnosť pripojenia zariadenia na zachytávanie alebo odsávanie prachu, uistite sa, že došlo k jeho riadnemu pripojeniu a používaniu. Použitie takýchto zariadení môže obmedziť nebezpečenstvo vznikajúce prachom.
- Pevne upevnite obrobok. Použite stolársku svorku alebo zverák pre upevnenie obrobku, ktorý budete obrábať.
- Nepoužívajte akékoľvek náradie ak ste pod vplyvom alkoholu, drog, liekov alebo iných omamných či návykových látok.
- Zariadenie nie je určené na použitie osobami (vrátane detí) so zníženými fyzickými, zmyslovými alebo mentálnymi schopnosťami alebo s nedostatkom skúseností a znalostí, pokiaľ nie sú pod dozorom alebo nedostali pokyny ohľadom použitia zariadenia od osoby zodpovednej za ich bezpečnosť. Deti musia byť pod dozorom, aby ste sa uistili, že sa nehrajú so zariadením.

4) POUŽÍVANIE A ÚDRŽBA ELEKTRICKÉHO NÁRADIA:

- El. náradie vždy odpojte od el. siete v prípade akéhokoľvek problému pri práci, pred každým čistením alebo údržbou, pri každom presune a pri ukončení činnosti! Nikdy nepracujte s el. náradím, ak je akýmkoľvek spôsobom poškodené.
- Ak začne náradie vydávať abnormálny zvuk alebo zápach, okamžite ukončite prácu.
- Elektrické náradie nepreťažujte. Elektrické náradie bude pracovať lepšie a bezpečnejšie, ak s ním budete pracovať v otáčkach, pre ktoré bolo navrhnuté. Používajte správne náradie, ktoré je určené pre danú činnosť. Vhodné náradie bude dobre a bezpečne vykonávať prácu, pre ktorú bolo vyrobené.
- Nepoužívajte elektrické náradie, ktoré nemožno bezpečne zapnúť a vypnúť ovládacím vypínačom. Používanie takého náradia je nebezpečné. Poškodený vypínač musí byť opravený certifikovaným servisom.
- Odpojte náradie od elektrickej siete predtým, než začnete prevádzať jeho nastavenie, výmenu príslušenstva alebo údržbu. Toto opatrenie obmedzí nebezpečenstvo náhodného spustenia.
- Nepoužívané elektrické náradie uschovajte tak, aby bolo mimo dosahu detí a nepovolaných osôb.

WORKCRAFT

Elektrické náradie v rukách neskúsených užívateľov môže byť nebezpečné. Elektrické náradie skladujte na suchom a bezpečnom mieste.
- Starostlivo udržujte elektrické náradie v dobrom stave. Pravidelne kontrolujte nastavenie pohybujúcich sa častí a ich pohyblivosť. Kontrolujte či nedošlo k poškodeniu ochranných krytov alebo iných častí, ktoré môžu ohroziť bezpečnú funkciu elektrického náradia. Ak je náradie poškodené, pred ďalším použitím zaistite jeho opravu. Mnoho úrazov je spôsobené nesprávnou údržbou elektrického náradia.
- Rezacie nástroje udržujte ostré a čisté. Správne udržované a naostrené nástroje uľahčujú prácu, obmedzujú nebezpečenstvo úrazu a práca s nimi sa lepšie kontroluje. Použitie iného príslušenstva než toho, ktoré je uvedené v návode na obsluhu alebo doporučené dovozcom môže spôsobiť poškodenie náradia a byť príčinou úrazu.
- Elektrické náradie, príslušenstvo, pracovné nástroje atď. používajte v súlade s týmito pokynmi a takým spôsobom, ktorý je predpísaný pre konkrétne elektrické náradie a to s ohľadom na dané podmienky práce a druh prevádzanej práce. Používanie náradia na iné účely, než pre aké je určené, môže viesť k nebezpečným situáciám.

5) POUŽÍVANIE AKUMULÁTOROVÉHO NÁRADIA:
- Pred vložením akumulátoru sa uistite, že je vypínač v polohe „0-vypnuté“. Vloženie akumulátoru do zapnutého náradia môže byť príčinou nebezpečných situácii.
- K nabíjaniu akumulátora používajte len nabíjačky predpísané výrobcom. Použitie nabíjačky pre iný typ akumulátoru môže mať za následok jeho poškodenie a vznik požiaru.
- Používajte iba akumulátory určené pre dané náradie. Použitie iných akumulátorov môže byť príčinou úrazu alebo vzniku požiaru.
- Ak nie je akumulátor používaný, uschovávajte ho oddelene od kovových predmetov ako sú svorky, kľúče, skrutky a iné drobné kovové predmety, ktoré by mohli spôsobiť spojenie jedného kontaktu akumulátoru s druhým. Vyskratovanie akumulátoru môže zapríčiniť úraz, popáleniny alebo vznik požiaru.
- S akumulátormi zaobchádzajte šetrne. Pri nešetrnom zaobchádzaní môže z akumulátoru uniknúť chemická látka. Vyvarujte sa kontaktu s ňou. Ak predsa dôjde ku kontaktu s touto chemickou látkou, vymyte postihnuté miesto prúdom tečúcej vody. Ak sa chemická látka dostane do očí, vyhľadajte ihneď lekársku pomoc. Chemická látka z akumulátoru môže spôsobiť vážne poranenie.
- Akumulátor alebo náradie sa nesmie vystavovať ohňu alebo nadmernej teplote. Vystavenie ohňu alebo teplote vyššej ako 130°C môže spôsobiť výbuch.
- Akumulátor alebo náradie, ktoré sú poškodené alebo prestavané, sa nesmie používať. Poškodené alebo upravené akumulátory sa môžu chovať nepredvídateľne, a môžu tak spôsobiť oheň, výbuch alebo nebezpečenstvo úrazu.

6) SERVIS:
- Servis elektrického náradia zverte kvalifikovanému opravárovi. Môžu sa používať iba rovnaké náhradné diely. Zaručíte tak, že bude zachovaná bezpečnosť elektrického náradia.

BEZPEČNOSTNÉ POKYNY PRE AKUMULÁTOROVÚ VYTLAČNU PIŠTOĽ

- Udržujte ruky a odev v dostatočnej vzdialenosti od zatláčacieho piestu. V opačnom prípade môže dôjsť k ich zovretiu.
- Pri práci s akumulátorovou výtlačnou pištoľou vždy zaujmite stabilný postoj.
- Akumulátorovú výtlačnú pištoľ pri práci držte pevne.
- Vždy pracujte na dobre vetranom mieste a používajte vhodné ochranné pomôcky podľa typu vykonávanej práce.
- Pred použitím si prečítajte a dodržiavajte všetky pokyny výrobcu tesniaceho/škárovacieho materiálu

WORCRAFT

alebo lepidla.

BEZPEČNOSTNÉ POKYNY PRE AKUMULÁTOR A NABÍJAČKU

- Pred prvým použitím akumulátora a nabíjačky si pozorne prečítajte návod na obsluhu.
1. Overte, či elektrický prúd, ktorý je k dispozícií vo vašej sieti, je zhodný s tým, ktorý je uvedený na nabíjačke akumulátora.
2. Nedovoľte aby vlhkosť, dážď či striekajúca voda dosiahli na miesto nabíjania akumulátora.
3. Nenabíjajte akumulátor, keď je teplota pod 10 °C alebo nad 40 °C. Nabíjanie akumulátora pri extrémnych teplotách môže znížiť jeho životnosť.
4. S poškodeným akumulátorom, ktorý už nemožno nabiť, treba zaobchádzať ako s nebezpečným odpadom. Neodhadzujte akumulátor do smetí, ohňa ani vody.
5. Používajte len akumulátor a nabíjačku schválenú výrobcom pre použitie v daných zariadeniach.
6. Udržujte nabíjačku čistú, mimo prachu a nečistôt.
7. Vždy odstráňte akumulátor pred opravou zariadenia.
8. Prekryte kontakty akumulátora, aby ste predišli skratu.
9. Vyhnite sa nebezpečenstvu výbuchu!
10. Nefajčite počas nabíjania akumulátora alebo na mieste jeho uskladnenia. Z pokazených akumulátorov môže unikať výbušný plyn vodík ktorý sa môže vznietiť od otvoreného plameňa alebo iskry.
11. V prípade požiaru sa snažte uhasiť oheň.
12. Akumulátor a nabíjačka sa priebehu nabíjania mierne zahrievajú.

Chemické nebezpečenstvo:
Neotvárajte obal akumulátora. Chráňte akumulátor pred nárazom. Ak dôjde k vytečeniu elektrolytu z akumulátora, je nevyhnutné zabrániť styku s pokožkou. Ak predsa príde ku kontaktu elektrolytu s pokožkou, opláchnite postihnuté miesto ihneď s vodou. V prípade, že sa vám elektrolyt dostane do očí, okamžite vyhľadajte lekára.

Nabíjanie:
Pripojte k zdroju napájania 230 V a spojte nabíjací kábel s nabíjacím modulom. Vložte batériu do nabíjačky, uistite sa, že je polarita (+ / -) správna! Keď je batéria nabíjaná, svieti červená kontrolka. Dôležité: ak sa červená kontrolka nerozsvieti okamžite po vložení batérie, ktorá bola práve používaná, odpojte batériu a vložte ju po niekoľkých minútach do nabíjačky späť. Bežný čas nabíjania je okolo 1 – 1,5 hodín. Po tejto dobe nabíjacie zariadenie zaistí, že sa dosiahol plne nabitého stavu. Batéria je tepelnou poistkou chránená proti prebitiu, preto môže v nabíjačke zostať dlhší čas bez poškodenia (však, nie dlhšie ako 24 hodín). Zahriatie batérie a nabíjacieho zariadenia na konštantnú teplotu je normálne a nie je známkou poškodenia. Podstatne skrátený prevádzkový čas batérie znamená, že musí byť batéria vymenená**.**

MONTÁŽ A POUŽITIE

- Pred začatím montáže, zariadenie vypnite a vytiahnite akumulátor zo zariadenia, aby ste zabránili jeho nechcenému spusteniu a následnému možnému poraneniu.

<u>MONTÁŽ A DEMONTÁŽ AKUMULÁTORA (OBR. 2 A 3)</u>
- Predtým ako akumulátor namontujete skontrolujte či je úplne nabitý (obr. 2).
- Stlačte uvoľňovacie tlačidlo a následne akumulátor namontujte na zariadenie (obr. 3).
- Akumulátor zatlačte úplne, kým zakliknutím nezapadne na miesto.
- **UPOZORNENIE!** Pri montáži akumulátora nepoužívajte hrubú silu. Ak sa akumulátor nedá zasunúť ľahko, nemontujete ho správne.

WORCRAFT

- Pre demontáž akumulátora stlačte uvoľňovacie tlačidlo a následne akumulátor vyberte zo zariadenia potiahnutím smerom dozadu.

MONTÁŽ KARTUŠE (OBR. 4 A 5)

Poznámka: Uistite sa, že akumulátor nie je namontovaní na zariadení.

- Stlačte uvoľňovacie tlačidlo zatláčacieho piestu (7) a vytiahnite zatláčaci piest (6) úplne dozadu (obr. 4).
- Do držiaku kartuše vložte kartušu (obr. 5). Dĺžka kartuše nesmie byť väčšia ako je dĺžka držiaku.
- **UPOZORNENIE!** Pred montážou vždy skontrolujte, či nie je kartuša prepichnutá alebo poškodená. Poškodené kartuše nepoužívajte. V opačnom prípade môže dôjsť k poškodeniu náradia. Pri používaní čiastočne použitej kartuše odstráňte z kartuše všetok prilepený materiál.

ZAPNUTIE A VYPNUTIE (OBR. 6)

- Pre zapnutie akumulátorovej výtlačnej pištole stlačte vypínač (8).
- Pre vypnutie akumulátorovej výtlačnej pištole uvoľnite vypínač (8).

REGULÁTOR VYTLÁČACEJ RÝCHLOSTI (OBR. 7)

- Vytláčaciu rýchlosť je možné nastaviť otáčaním regulátora vytláčacej rýchlosti (5).
- Pre nastavenie vyššej vytláčacej rýchlosti otočte regulátor proti smeru hodinových ručičiek.
- Pre nastavenie nižšej vytláčacej rýchlosti otočte regulátor v smere hodinových ručičiek.
- **Poznámka:** Pri nízkej rýchlosti sa tesniaci/škárovací materiál nemusí z kartuše vytláčať (závisí to od jeho typu a stavu). V takom prípade nastavte vyššiu vytláčaciu rýchlosť.

FUNKCIA NA ZABRÁNENIE KVAPKANIA

- Motor bude po uvoľnení vypínača (8) krátku dobu bežať. Uvoľňuje sa tak tlak tesniaceho/škárovacieho materiálu a zabraňuje jeho kvapkaniu.

POUŽITIE (OBR. 8)

- **UPOZORNENIE!** Udržujte ruky a odev v dostatočnej vzdialenosti od zatláčacieho piestu. V opačnom prípade môže dôjsť k ich zovretiu.
- Noste ochranné pracovné rukavice.
- Nezakrývajte vetracie otvory, pretože môže dochádzať k prehrievaniu a poškodeniu náradia.
- Opatrne odrežte koniec dýzy kartuše tak, aby bol otvor vhodný na patričné použitie. Priemer dýzy ovplyvňuje množstvo dávkovaného tesniaceho/škárovacieho materiálu.
- Stlačením vypínača (8) dôjde k dávkovaniu tesniaceho/škárovacieho materiálu.
- Množstvo dávkovaného tesniaceho/škárovacieho materiálu závisí od času stlačenia vypínača, zvolenej vytláčacej rýchlosti, priemerom otvoru dýzy kartuše, typu tesniaceho/škárovacieho materiálu a teploty.
- Odporúčame nastaviť minimálnu vytláčaciu rýchlosť a pomaly stláčať vypínač (8), aby ste zistili koľko tesniaceho/škárovacieho materiálu sa dávkuje.
- **Poznámka:** Ak nedochádza k dávkovaniu tesniaceho/škárovacieho materiálu, skontrolujte nasledovné:

PROBLÉM	RIEŠENIE
Koniec dýzy kartuše nie je správne odrezaný	Odrežte koniec dýzy tak, aby bol otvor vhodný pre vykonávanú činnosť.
Dýza kartuše sa zaniesla stvrdnutým materiálom.	Stvrdnutý materiál odstráňte.
Poškodená kartuša.	Vymeňte kartušu.
Tesniaci/škárovací materiál je stvrdnutý.	Zahrievajte ho, kým nezmäkne.

- Ak nedokážete vytiahnuť kartušu z držiaku (4), nastavte otáčaním regulátora výtlačacej rýchlosti (5)

WORCRAFT

najnižšiu možnú rýchlosť vytláčania. Stlačte na chvíľu vypínač (8) a po zastavení motora kartušu vytiahnite. Ak je kartuša stále zaseknutá v držiaku, vykonajte rovnaký postup, až kým ju nedokážete vytiahnuť.

ÚDRŽBA

- Pred začatím akejkoľvek kontroly alebo údržby, zariadenie vypnite a vytiahnite akumulátor zo zariadenia.
- Akumulátorovú výtlačnú pištoľ dôkladne vyčistite po každom použití. Ak nečistoty nemožno odstrániť, použite mäkkú handričku navlhčenú v mydlovej vode. Nikdy nepoužívajte čistiace prostriedky alebo rozpúšťadlá ako je benzín, alkohol, čpavok a pod.! Tieto rozpúšťadlá môžu poškodiť plastové časti výrobku.
- Pravidelne kontrolujte svoje zariadenie a keď zistíte, že niektoré súčiastky sú opotrebované alebo poškodené, preventívne ich kvôli vlastnej bezpečnosti vymeňte. Opotrebené či poškodené časti stroja sa môžu vymeniť iba v autorizovanom servise alebo ich výmenu zaistí predajca.
- Postarajte sa o to, aby boli použité originálne náhradné súčiastky značky Worcraft.

OCHRANA ŽIVOTNÉHO PROSTREDIA



Symbol prečiarknutej nádoby na odpad na produktoch alebo v sprievodných dokumentoch znamená, že použité elektrické a elektronické výrobky nesmú byť pridané do bežného komunálneho odpadu. Pre správnu likvidáciu, obnovu a recykláciu doručte tieto výrobky na určené zberné miesta, kde budú prijaté zdarma. Alternatívne v niektorých krajinách môžete vrátiť svoje výrobky miestnemu predajcovi pri kúpe ekvivalentného nového produktu. Správnou likvidáciou tohto produktu pomôžete zachovať cenné prírodné zdroje a napomáhate prevencii potenciálnych negatívnych dopadov na životné prostredie a ľudské zdravie, čo by mohli byť dôsledky nesprávnej likvidácie odpadov. Ďalšie podrobnosti si vyžiadajte od miestneho úradu alebo najbližšieho zberného miesta. Pri nesprávnej likvidácii tohto druhu odpadu môžu byť v súlade s národnými predpismi udelené pokuty.

WORCRAFT

WORCRAFT
POWER TOOLS

Záručný list / Warranty

Výrobné číslo:	Dátum predaja:	Podpis a pečiatka predajcu:

Meno zákazníka (názov firmy):	Adresa zákazníka (sídlo firmy):

Zákazník svojím podpisom potvrdzuje, že mu bolo zariadenie predvedené a vysvetlené, že bol oboznámený s návodom na obsluhu, nasadením a užívaním stroja a že mu zariadenie bolo vydané kompletné.	Podpis zákazníka:

Záznamy o reklamáciách- záručných opravách

Dátum prijatia reklamácie:	Dátum ukončenia reklamácie:	Evidenčné číslo reklamácie:	Podpis prevedenej záručnej opravy (Záznam o neoprávnenej reklamácie)	Pečiatka servisného technika:

Podmienky záruky

1. Dodávateľ poskytuje na tento výrobok záručnú dobu uvedenú v tomto záručnom liste za podmienok dodržania spôsobu používania a skladovania výrobku v súlade s platnými podmienkami a normami, ako i návodom na obsluhu. Záručná doba začína plynúť od dátumu predaja. Záruka na batérie je 12 mesiacov.
2. Predĺžená záručná doba 5 rokov sa poskytuje na výrobok za podmienok, že tento výrobok je dodávateľom označený v zozname výrobkov s predĺženou zárukou, konečným zákazníkom je spotrebiteľ a výrobok nebude používaný na komerčné nasadenie. Predĺžená záruka je podmienená pravidelnými servisnými prehliadkami v autorizovaných servisných strediskách dodávateľa.
3. Záručná doba sa predlžuje o dobu, počas ktorej bol výrobok v záručnej oprave a je o tom uvedený záznam v zozname o záručných opravách tohto záručného listu. Právo na záručnú opravu si spotrebiteľ môže uplatniť v niektorom autorizovanom servisnom stredisku, podľa priloženého zoznamu „A“ servisných stredísk. Servisné strediská „B“ prevádzajú záručné opravy len na výrobky, ktoré boli predané v ich prevádzkach. Zoznam servisných stredísk je pravidelne aktualizovaný u predajcov a na stránke dovozu: www.strendpro.sk.
4. Servisné stredisko je povinné zabezpečiť záručnú opravu v zákonom stanovenej lehote. Zákonom stanovená lehota na vybavenie reklamácie začína plynúť nasledujúcim dňom po dátume prijatia reklamácie v servisnom stredisku.
5. Bezplatná záručná oprava nemôže byť uplatňovaná ak ide o poruchy, ktoré boli spôsobené používaním výrobku v rozpore s ustanoveniami uvedenými v návode na obsluhu, nesprávnou manipuláciou, mechanickým poškodením, bežným mechanickým opotrebením dielov spôsobeným prevádzkou stroja, vinou obsluhy, živelnou pohromou, neoprávneným zásahom do výrobku, poruchy zapríčinené použitím nevhodných náhradných dielov, použitím nevhodného paliva, a zrejmé preťaženie stroja v dôsledku trvalého prekračovania hornej hranice výkonu. Práce spojené s čistením, základnou údržbou, ošetrovaním alebo nastavením zariadenia, ktoré môže previesť obsluha a sú uvedené v návode na obsluhu, nespadajú do rozsahu záruky.
6. Za bežné opotrebenie dielov sa pouvažuje hlavne opotrebenie: všetkých rotujúcich a pohyblivých časti, reznych častí a ich krytov, strižných skrutiek a klinov, prevodových a klinových remeňov, reťazových prevodov, trecie plochy bŕzd a spojok, dezény pneumatík a diely bežnej údržby ako sú: vzduchové, hydraulické a olejové filtre, zapaľovacie sviečky, olejové a chladiace náplne.
7. Z predĺženej záruky sú vyňaté časti strojov a zariadení, na ktoré ich konkrétny výrobca poskytuje kratšiu záruku ako dodávateľ na samotný výrobok, v ktorom sú namontované. Do tejto kategórie častí patria: akumulátory, žiarovky a podobne.
8. Právo uplatniť nároky plynúce zo záruky ma vlastník výrobku, pokiaľ tak urobí najneskôr v posledný deň záručnej doby.
9. Pri reklamáciách sa postupuje podľa príslušných ustanovení Občianskeho zákonníka a Zákona o ochrane spotrebiteľa.
10. Servisné prehliadky, ktoré sú podmienkou predĺženej 5 ročnej záruky, musia byť prevádzané len v autorizovanom servisnom stredisku dodávateľa, v pravidelných intervaloch a obdobie medzi jednotlivými prehliadkami nesmie prekročiť dobu 12 mesiacov. Prvá servisná prehliadka musí byť vykonaná najneskôr do 12 mesiacov od dátumu predaja výrobku. Servisné prehliadky vykonávajú servisné strediská v období posledných troch a prvých dvoch mesiacoch kalendárneho roku. Každá servisná prehliadka musí byť zaznamenaná v tomto záručnom liste s uvedeným dátumom prehliadky, podpisom a pečiatkou servisného strediska. Servisnou prehliadkou sa rozumie kontrola stroja, výmena náplní a filtrov podľa odporučenia výrobcu, výmena opotrebených a poškodených dielov, ktoré môžu ovplyvniť poškodenie alebo opotrebenie iných dielov a samotné nastavenie stroja. Úkon servisnej prehliadky a použitý materiál sa účtuje podľa platného cenníka servisného strediska.

Pri uplatňovaní reklamácie je reklamujúci povinný predložiť k reklamácii čistý výrobok, doklad o kúpe alebo vyplnený a potvrdený záručný list. V prípade predĺženej záruky, záznamy o servisných prehliadkach a daňove doklady za jednotlivé prehliadky. Pri nesplnení niektorej z podmienok predĺženej záruky uvedenej v tomto záručnom liste, sa na výrobok poskytuje záručná doba 2 roky.

ZÁRUČNÝ A POZÁRUČNÝ SERVIS VYKONÁVA SPLNOMOCNENÝ ZÁSTUPCA VÝROBCU

Splnomocnený zástupca výrobcu: Slovakia Trend Export-Import s.r.o., Michalovská 87/1414, 073 01 Sobrance
Fax: **(056) 652-2329** Tel: **0915 392 687** E-mail: **servis@slovakia-trend.sk**

CZ **ČESKY**

AKUMULÁTOROVÁ VÝTLAČNÁ PISTOLE

POUŽITÍ

Akumulátorová výtlačná pistole je určena k vytlačování těsnících/spárovacích materiálů z kartuší.

Zařízení používejte pouze k předepsaným účelům. Jakékoli jiné použití je považováno jako případ nesprávného použití. Uživatel/obsluha a ne výrobce bude zodpovědný za jakékoli poškození nebo zranění způsobené tímto nesprávným používáním. Pamatujte si, že toto zařízení nebylo navrženo pro komerční nebo průmyslové používání. Záruka nebude platná pokud bude zařízení používáno pro komerční, průmyslové nebo podobné účely.

TECHNICKÉ PARAMETRY

	**NAPĚTÍ**	20 V
	KAPACITA	2 Ah
	MAX. TISKÁCÍ SÍLA	2 500 N
	TISKÁCÍ RYCHLOST	30 – 480 mm/min
	OBJEM KARTUŠE	300 ml
	MAX. DÉLKA DRŽÁKU KARTUŠE	230 mm
	DÉLKA POHYBU	216 mm
	DÉLKA (VČETNĚ DRŽÁKU KARTUŠE)	44 cm
	**HMOTNOST**	1,55 kg

ČÁSTI VÝROBKU

1	LED osvětlení	5	Regulátor vytlačovací rychlosti
2	Uvolňovací tlačítko akumulátoru	6	Zatlačovací píst
3	Akumulátor (není součástí balení)	7	Uvolňovací tlačítko zatlačovacího pístu
4	Držák kartuše	8	Vypínač

VYSVĚTLIVKY SYMBOLŮ

	Všeobecné upozornění na nebezpečí.
	Přečtěte si návod k použití.
	Noste ochranné rukavice.
	Výrobek je v souladu s platnými evropskými směrnicemi a byla provedena metoda hodnocení shody těchto směrnic.
	**UPOZORNĚNÍ!** Před zahájením jakékoli kontroly nebo údržby, zařízení vypněte a vytáhněte z něj akumulátor, abyste zabránili jeho nechtěnému spuštění a následnému možnému poranění.
	Nevyhazujte do běžného domovního odpadu. Místo toho, ekologicky přijatelnou cestou se obraťte na recyklační střediska. Prosím věnujte péči ochraně životního prostředí.
	Za tento obal byl uhrazen finanční příspěvek na zpětný odběr a jeho další zpracování recyklací.

NÁVRH

	Recyklovatelný výrobek

OBECNÉ BEZPEČNOSTNÍ POKYNY PRO ELEKTRICKÉ NÁŘADÍ

- UPOZORNĚNÍ! Přečtěte si bezpečnostní upozornění, instrukce, vyobrazení a technické údaje poskytované s tímto elektrickým nářadím. Porušení dodržování všech instrukcí uvedených dále v textu může mít za následek úraz elektrickým proudem, požár a/nebo těžké ublížení na zdraví.

1) BEZPEČNOST PRACOVNÍHO PROSTŘEDÍ:

- Pracoviště je třeba udržovat v čistotě a dobře osvětlené. Nepořádek a tmavé prostory bývají příčinou nehod.
- Nepoužívejte elektrické nářadí v prostředí, kde hrozí nebezpečí výbuchu, kde se vyskytují hořlavé kapaliny, plyny nebo prach. V elektrickém nářadí vznikají jiskry, které mohou zapálit prach nebo výpary.
- Při používání elektrického nářadí zabraňte v přístupu dětem a dalším osobám. Pokud budete rušeni, můžete ztratit kontrolu nad vykonávanou činností.

2) ELEKTRICKÁ BEZPEČNOST:

- Vidlice napájecího kabelu elektrického nářadí musí odpovídat síťové zásuvce. Nikdy jakýmkoli způsobem neupravujte el. přívodní kabel. Nářadí, které má na vidlici přívodní šňůry ochranný kolík, nikdy nepřipojujte rozdvojkami nebo jinými adaptéry. Nepoškozené vidlice a odpovídající zásuvky sníží nebezpečí úrazu elektrickým proudem. Poškozené nebo zamotané přívodní kabely zvyšují nebezpečí úrazu elektrickým proudem. Pokud se síťová šňůra poškodí, musí být nahrazena zvláštní síťovou šňůrou, kterou lze dostat u výrobce nebo jeho obchodního zástupce.
- Obsluha se nesmí tělem dotýkat uzemněných předmětů, jako je např. potrubí, těleso ústředního vytápění, sporáky a chladničky. Nebezpečí úrazu elektrickým proudem je větší, pokud je vaše tělo spojeno se zemí.
- Nevystavujte elektrické nářadí dešti, vlhku nebo vodě. Elektrického nářadí se nikdy nedotýkejte mokrýma rukama. Elektrické nářadí nikdy nemyjte pod tekoucí vodou ani jej neponořujte do vody.
- Kabel se nesmí nadměrně zatěžovat. Kabel nikdy nepoužívejte k přenášení, tahání nebo vytahování vidlice elektrického nářadí. Kabel nesmí být vystaven působení tepla, oleje, ostrých hran nebo pohyblivých dílů. Poškozené nebo zapletené kabely zvyšují riziko úrazu elektrickým proudem.
- Nikdy nepracujte s nářadím, které má poškozený el. kabel příp. vidlici, nebo spadlo na zem a je jakýmkoli způsobem poškozeno.
- Při používání elektrického nářadí ve venkovním prostředí používejte prodlužovací kabel vhodný pro venkovní použití. Používání šňůry vhodné pro venkovní použití snižuje riziko úrazu elektrickým proudem
- Používáte-li elektrické nářadí ve vlhkých prostorách, používejte napájení chráněné proudovým chráničem (RCD). Používání RCD omezuje nebezpečí úrazu elektrickým proudem. Pojem „proudový chránič (RCD)“ může být nahrazen pojmem „hlavní jistič obvodu (GFCI)“ nebo „jistič unikajícího proudu (ELCB)“.
- Držte el. ruční nářadí výlučně za izolované plochy určené k uchopení, neboť při provozu může dojít ke kontaktu řezacího či vrtacího příslušenství se skrytým vodičem nebo vlastní šňůrou.

3) BEZPEČNOST OSOB:

- Při používání elektrického nářadí buďte pozorní a ostražití, věnujte maximální pozornost činnosti, kterou právě provádíte. Soustřeďte se na práci. Nepracujte s elektrickým nářadím pokud jste unavení, nebo jste pod vlivem drog, alkoholu nebo léků. I chvilková nepozornost při používání elektrického nářadí může vést k vážnému poranění osob. Při práci s el. nářadím nejezte, nepijte a nekuřte.

WORKAFT

- Používejte ochranné pomůcky. Vždy používejte ochranu očí. Používejte ochranné prostředky odpovídající druhu práce, kterou provádíte. Ochranné pomůcky jako respirátor, bezpečnostní obuv s protiskluzovou úpravou, pokrývka hlavy nebo ochrana sluchu, používané v souladu s podmínkami práce, snižují riziko poranění osob.
- Vyvarujte se neúmyslnému zapnutí el. nářadí. Nepřenášejte el. nářadí, které je připojeno k elektrické síti, s prstem na spínači nebo na spoušti. Před připojením k elektrickému napětí se ujistěte, zda vypínač nebo spoušť jsou v poloze „vypnuto“. Přenášení el. nářadí s prstem na spínači nebo připojování vidlice el. nářadí do zásuvky se zapnutým spínačem může být příčinou vážných úrazů.
- Před zapnutím el. nářadí odstraňte všechny seřizovací klíče a nástroje. Nastavovací klíč nebo nástroj, který zůstane připevněn k otáčející se části elektrického nářadí může být příčinou poranění osob.
- Vždy udržujte stabilní postoj a rovnováhu. Pracujte jen tam, kam bezpečně dosáhnete. Nikdy nepřeceňujte vlastní sílu. Nepoužívejte elektrické nářadí, jste-li unaveni.
- Oblékejte se vhodným způsobem. Používejte pracovní oblečení. Nenoste volné oblečení ani šperky. Dbejte na to, aby se vaše vlasy, oblečení, rukavice nebo jiná část vašeho těla nedostala do přílišné blízkosti rotujících nebo rozpálených částí el. nářadí.
- Připojte el. nářadí k odsávání prachu. Pokud má el. nářadí možnost připojení zařízení k zachytávání nebo odsávání prachu, ujistěte se, že došlo k jeho řádnému připojení a používání. Použití takových zařízení může omezit nebezpečí vznikající prachem.
- Pevně upevněte obrobek. Použijte truhlářskou svorku nebo svěrák pro upevnění obrobku, který budete obrábět.
- Nepoužívejte jakékoli nářadí jste-li pod vlivem alkoholu, drog, léků nebo jiných omamných či návykových látek.
- Zařízení není určeno k použití osobami (včetně dětí) se sníženými fyzickými, smyslovými nebo mentálními schopnostmi nebo s nedostatkem zkušeností a znalostí, pokud nejsou pod dozorem nebo nedostaly pokyny ohledně použití zařízení od osoby odpovědné za jejich bezpečnost. Děti musí být pod dozorem, abyste se ujistili, že si nehrají se zařízením.

4) POUŽÍVÁNÍ A ÚDRŽBA ELEKTRICKÉHO NÁŘADÍ:

- El. nářadí vždy odpojte od el. sítě v případě jakéhokoli problému při práci, před každým čištěním nebo údržbou, při každém přesunu a při ukončení činnosti! Nikdy nepracujte s el. nářadím, je-li jakýmkoli způsobem poškozeno.
- Začne-li nářadí vydávat abnormální zvuk nebo zápach, okamžitě ukončete práci.
- Elektrické nářadí nepřetěžujte. Elektrické nářadí bude pracovat lépe a bezpečněji, budete-li s ním pracovat v otáčkách, pro které bylo navrženo. Používejte správné nářadí, které je určeno pro danou činnost. Vhodné nářadí bude dobře a bezpečně provádět práci, pro kterou bylo vyrobeno.
- Nepoužívejte elektrické nářadí, které nelze bezpečně zapnout a vypnout ovládacím spínačem. Používání takového nářadí je nebezpečné. Poškozený vypínač musí být opraven certifikovaným servisem.
- Odpojte nářadí od elektrické sítě předtím, než začnete provádět jeho seřízení, výměnu příslušenství nebo údržbu. Toto opatření omezí nebezpečí náhodného spuštění.
- Nepoužívané elektrické nářadí uschovejte tak, aby bylo mimo dosah dětí a nepovolaných osob. Elektrické nářadí v rukou nezkušených uživatelů může být nebezpečné. Elektrické nářadí skladujte na suchém a bezpečném místě.
- Pečlivě udržujte elektrické nářadí v dobrém stavu. Pravidelně kontrolujte nastavení pohybujících se částí a jejich pohyblivost. Kontrolujte zda nedošlo k poškození ochranných krytů nebo jiných částí, které mohou ohrozit bezpečnou funkci elektrického nářadí. Je-li nářadí poškozeno, před dalším použitím zajistěte jeho opravu. Mnoho úrazů je způsobeno nesprávnou údržbou elektrického nářadí.
- Řezací nástroje udržujte ostré a čisté. Správně udržované a naostřené nástroje usnadňují práci, omezují nebezpečí úrazu a práce s nimi se lépe kontroluje. Použití jiného příslušenství než toho, které

WORCRAFT

je uvedeno v návodu k obsluze nebo doporučeno dovozcem může způsobit poškození nářadí a být příčinou úrazu.
- Elektrické nářadí, příslušenství, pracovní nástroje atp. používejte v souladu s těmito pokyny a takovým způsobem, který je předepsán pro konkrétní elektrické nářadí a to s ohledem na dané podmínky práce a druh prováděné práce. Používání nářadí k jiným účelům, než pro jaké je určeno, může vést k nebezpečným situacím.

5) POUŽÍVÁNÍ AKUMULÁTOROVÉHO NÁŘADÍ:
- Před vložením akumulátoru se ujistěte, že je vypínač v poloze „0-vypnuto“. Vložení akumulátoru do spuštěného nářadí může být příčinou nebezpečných situací.
- K nabíjení akumulátoru používejte pouze nabíječky předepsané výrobcem. Použití nabíječky pro jiný typ akumulátoru může mít za následek jeho poškození a vznik požáru.
- Používejte pouze akumulátory určené pro dané nářadí. Použití jiných akumulátorů může být příčinou úrazu nebo vzniku požáru.
- Pokud není akumulátor používán, uschovávejte jej odděleně od kovových předmětů jako jsou svorky, klíče, šrouby a jiné drobné kovové předměty, které by mohly způsobit spojení jednoho kontaktu akumulátoru s druhým. Vyzkratování akumulátoru může zapříčinit úraz, popáleniny nebo vznik požáru.
- S akumulátory zacházejte šetrně. Při nešetrném zacházení může z akumulátoru uniknout chemická látka. Vyvarujte se kontaktu s ní. Pokud přece dojde ke kontaktu s touto chemickou látkou, vymyjte postižené místo proudem tekoucí vody. Pokud se chemická látka dostane do očí, vyhledejte ihned lékařskou pomoc. Chemická látka z akumulátoru může způsobit vážné poranění.
- Akumulátor nebo nářadí se nesmí vystavovat ohni nebo nadměrné teplotě. Vystavení ohni nebo teplotě vyšší než 130°C může způsobit výbuch.
- Akumulátor nebo nářadí, které jsou poškozené nebo přestavěné, se nesmí používat. Poškozené nebo upravené akumulátory se mohou chovat nepředvídatelně, a mohou tak způsobit oheň, výbuch nebo nebezpečí úrazu.

6) SERVIS:
- Servis elektrického nářadí svěřte kvalifikovanému opraváři. Mohou se používat pouze stejné náhradní díly. Zaručíte tak, že bude zachována bezpečnost elektrického nářadí.

BEZPEČNOSTNÍ POKYNY PRO AKUMULÁTOROVOU VYTISKNUTÍ PISTOLE

- Udržujte ruce a oděv v dostatečné vzdálenosti od zamačkávacího pístu. V opačném případě může dojít k jejich sevření.
- Při práci s akumulátorovou výtlačnou pistolí vždy zaujměte stabilní postoj.
- Akumulátorovou výtlačnou pistoli při práci držte pevně.
- Vždy pracujte na dobře větraném místě a používejte vhodné ochranné pomůcky podle typu vykonávané práce.
- Před použitím si přečtěte a dodržujte všechny pokyny výrobce těsnícího/spárovacího materiálu nebo lepidla.

BEZPEČNOSTNÍ POKYNY PRO AKUMULÁTOR A NABÍJEČKU

- Před prvním použitím akumulátoru a nabíječky si pozorně přečtěte návod k obsluze.
1. Ověřte, zda elektrický proud, který je k dispozici ve vaší síti, je shodný s tím, který je uveden na nabíječce akumulátoru.
2. Nedovolte aby vlhkost, déšť či stříkající voda dosáhly na místo nabíjení akumulátoru.
3. Nenabíjejte akumulátor, když je teplota pod 10 °C nebo nad 40 °C. Nabíjení akumulátoru při extrémních teplotách může snížit jeho životnost.
4. S poškozeným akumulátorem, který již nelze nabít, je třeba zacházet jako s nebezpečným odpadem.

WORCRAFT

Neodhazujte akumulátor do smetí, ohně ani vody.
5. Používejte pouze akumulátor a nabíječku schválenou výrobcem pro použití v daných zařízeních.
6. Udržujte nabíječku čistou, mimo prach a nečistot.
7. Vždy odstraňte akumulátor před opravou zařízení.
8. Překryjte kontakty akumulátoru, abyste předešli zkratu.
9. Vyhněte se nebezpečí výbuchu!
10. Nekuřte během nabíjení akumulátoru nebo na místě jeho uskladnění. Z porouchaných akumulátorů může unikat výbušný plyn vodík, který se může vznítit od otevřeného plamene nebo jiskry.
11. V případě požáru se snažte uhasit oheň.
12. Akumulátor a nabíječka se průběhu nabíjení mírně zahřívají.

Chemické nebezpečí:
Neotevírejte obal akumulátoru. Chraňte akumulátor před nárazem. Dojde-li k vytečení elektrolytu z akumulátoru, je nezbytné zabránit styku s pokožkou. Pokud přece dojde ke kontaktu elektrolytu s pokožkou, opláchněte postižené místo ihned s vodou. V případě, že se vám elektrolyt dostane do očí, okamžitě vyhledejte lékaře.

Nabíjení:
Připojte ke zdroji napájení 230 V a spojte nabíjecí kabel s nabíjecím modulem. Vložte baterii do nabíječky, ujistěte se, že je polarita (+/-) správná! Když je baterie nabíjena, svítí červená kontrolka. Důležité: pokud se červená kontrolka nerozsvítí okamžitě po vložení baterie, která byla právě používána, odpojte baterii a vložte ji po několika minutách do nabíječky zpět. Běžný čas nabíjení je kolem 1 – 1,5 hodin. Po této době nabíjecí zařízení zajistí, že bylo dosaženo plně nabitého stavu. Baterie je tepelnou pojistkou chráněna proti přebití, proto může v nabíječce zůstat delší dobu bez poškození (však, ne déle než 24 hodin). Zahřátí baterie a nabíjecího zařízení na konstantní teplotu je normální a není známkou poškození. Podstatně zkrácený provozní čas baterie znamená, že musí být baterie vyměněna.

MONTÁŽ A POUŽITÍ

- Před zahájením montáže, zařízení vypněte a vytáhněte akumulátor ze zařízení, abyste zabránili jeho nechtěnému spuštění a následnému možnému poranění.

MONTÁŽ A DEMONTÁŽ AKUMULÁTORU (OBR. 2 A 3)

- Než akumulátor namontujete zkontrolujte zda je zcela nabitý (obr. 2).
- Stiskněte uvolňovací tlačítko a následně akumulátor namontujte na zařízení (obr. 3).
- Akumulátor zatlačte úplně, dokud zakliknutím nezapadne na místo.
- UPOZORNĚNÍ! Při montáži akumulátoru nepoužívejte hrubou sílu. Pokud akumulátor nelze snadno zasunout, nemontujete jej správně.
- Pro demontáž akumulátoru stiskněte uvolňovací tlačítko a následně akumulátor vyjměte ze zařízení potažením směrem dozadu.

MONTÁŽ KARTUŠE (OBR. 4 A 5)

Poznámka: Ujistěte se, že akumulátor není namontován na zařízení.
- Stiskněte uvolňovací tlačítko zatlačovacího pístu (7) a vytáhněte zatlačovací píst (6) zcela dozadu (obr. 4).
- Do držáku kartuše vložte kartuši (obr. 5). Délka kartuše nesmí být větší než je délka držáku.
- UPOZORNĚNÍ! Před montáží vždy zkontrolujte, zda není kartuše propíchnutá nebo poškozená. Poškozené kartuše nepoužívejte. V opačném případě může dojít k poškození nářadí. Při používání

WORKCRAFT

částečně použité kartuše odstraňte z kartuše veškerý přilepený materiál.

ZAPNUTÍ A VYPNUTÍ (OBR. 6)

- Pro zapnutí akumulátorové výtlačné pistole stiskněte vypínač (8).
- Pro vypnutí akumulátorové výtlačné pistole uvolněte vypínač (8).

REGULÁTOR VYTISKÁCÍ RYCHLOSTI (OBR. 7)

- Vytlačovací rychlost lze nastavit otáčením regulátoru vytlačovací rychlosti (5).
- Pro nastavení vyšší vytlačovací rychlosti otočte regulátor proti směru hodinových ručiček.
- Pro nastavení nižší vytlačovací rychlosti otočte regulátor ve směru hodinových ručiček.
- **Poznámka:** Při nízké rychlosti se těsnící/spárovací materiál nemusí z kartuše vytlačovat (závisí to na jeho typu a stavu). V takovém případě nastavte vyšší vytlačovací rychlost.

FUNKCE NA ZABRÁNĚNÍ KAPKÁNÍ

- Motor bude po uvolnění vypínače (8) krátkou dobu běžet. Uvolňuje se tak tlak těsnícího/spárovacího materiálu a zabraňuje jeho kapání.

POUŽITÍ (OBR. 8)

- **UPOZORNĚNÍ!** Udržujte ruce a oděv v dostatečné vzdálenosti od zamačkávacího pístu. V opačném případě může dojít k jejich sevření.
- Noste ochranné pracovní rukavice.
- Nezakrývejte větrací otvory, protože může docházet k přehřívání a poškození nářadí.
- Opatrně odřízněte konec trysky kartuše tak, aby byl otvor vhodný pro patřičné použití. Průměr trysky ovlivňuje množství dávkovaného těsnícího/spárovacího materiálu.
- Stisknutím vypínače (8) dojde k dávkování těsnícího/spárovacího materiálu.
- Množství dávkovaného těsnicího/spárovacího materiálu závisí na době stlačení vypínače, zvolené vytlačovací rychlosti, průměru otvoru trysky kartuše, typu těsnícího/spárovacího materiálu a teplotě.
- Doporučujeme nastavit minimální vytlačovací rychlost a pomalu mačkat vypínač (8), abyste zjistili kolik těsnícího/spárovacího materiálu se dávkuje.
- **Poznámka:** Pokud nedochází k dávkování těsnicího/spárovacího materiálu, zkontrolujte následující:

PROBLÉM	ŘEŠENÍ
Konec trysky kartuše není správně odříznut	Odřízněte konec trysky tak, aby byl otvor vhodný pro vykonávanou činnost.
Tryska kartuše se zanesla ztvrdlým materiálem.	Ztvrdlý materiál odstraňte.
Poškozená kartuše.	Vyměňte kartuši.
Těsnicí/spárovací materiál je ztvrdlý.	Zahřívejte ho, dokud nezměkne.

- Pokud nedokážete vytáhnout kartuši z držáku (4), nastavte otáčením regulátoru výtiskové rychlosti (5) nejnižší možnou rychlost vytlačování. Stiskněte na chvíli vypínač (8) a po zastavení motoru kartuši vytáhněte. Pokud je kartuše stále zaseknutá v držáku, proveďte stejný postup, dokud ji nedokážete vytáhnout.

ÚDRŽBA

- Před zahájením jakékoli kontroly nebo údržby, zařízení vypněte a vytáhněte akumulátor ze zařízení.
- Akumulátorovou výtlačnou pistoli důkladně vyčistěte po každém použití. Pokud nečistoty nelze odstranit, použijte měkký hadřík navlhčený v mýdlové vodě. Nikdy nepoužívejte čisticí prostředky nebo rozpouštědla jako je benzín, alkohol, čpavek apod.! Tato rozpouštědla mohou poškodit plastové části výrobku.
- Pravidelně kontrolujte své zařízení a když zjistíte, že některé součástky jsou opotřebované nebo poškozené, preventivně je kvůli vlastní bezpečnosti vyměňte. Opotřebené či poškozené části stroje se

WORKRAFT

mohou vyměnit pouze v autorizovaném servisu nebo jejich výměnu zajistí prodejce.
- Postarejte se o to, aby byly použity originální náhradní součástky značky Worcraft.

OCHRANA ŽIVOTNÍHO PROSTŘEDÍ



Symbol přeškrtnuté nádoby na odpad na produktech nebo v průvodních dokumentech znamená, že použité elektrické a elektronické výrobky nesmí být přidány do běžného komunálního odpadu. Pro správnou likvidaci, obnovu a recyklaci doručte tyto výrobky na určená sběrná místa, kde budou přijata zdarma. Alternativně v některých zemích můžete vrátit své výrobky místnímu prodejci při koupi ekvivalentního nového produktu. Správnou likvidací tohoto produktu pomůžete zachovat cenné přírodní zdroje a napomáháte prevenci potenciálních negativních dopadů na životní prostředí a lidské zdraví, což by mohly být důsledky nesprávné likvidace odpadů. Další podrobnosti si vyžádejte od místního úřadu nebo nejbližšího sběrného místa. Při nesprávné likvidaci tohoto druhu odpadu mohou být v souladu s národními předpisy uděleny pokuty.

WORCRAFT

WORCRAFT
POWER TOOLS

Záruční list / Warranty

Výrobní číslo:	Dátum prodeje:	Podpis a razítko prodejce:

Meno zákazníka (názov firmy):	Adresa zákazníka (sídlo firmy):

Zákazník svým podpisem potvrzuje, že mu bylo zařízení předvedeno a vysvětleno, že byl seznámen s návodem k obsluze, nasazením a užíváním stroje a že mu zařízení bylo vydáno kompletní.	Podpis zákazníka:

Záznamy o reklamacích – záručních opravách

Dátum přijetí reklamace:	Datum ukončení reklamace:	Evidenční číslo reklamace:	Podpis prevedené záruční opravy (Záznam o neoprávněné reklamace)	Razítko servisního technika:

Podmínky záruky

1. Dodavatel poskytuje na tento výrobek záruční dobu uvedenou v tomto záručním listu za podmínek dodržení způsobu používání a skladování výrobku v souladu s platnými podmínkami a normami, jako i návodem k obsluze. Záruční doba začíná běžet od data prodeje. Záruka na baterie je 12 měsíců.
2. Prodloužená záruční doba 5 let se poskytuje na výrobek za podmínek, že tento výrobek je dodavatelem označený v seznamu výrobků s prodlouženou zárukou, konečným zákazníkům je spotřebitel a výrobek nebude používaný na komerční nasazení. Prodloužená záruka je podmíněna pravidelnými servisními prohlídkami v autorizovaných servisních střediscích dodavatele.
3. Záruční doba se prodlužuje o dobu, po kterou byl výrobek v záruční opravě a je o tom uveden záznam v seznamu o záručních opravách tohoto záručního listu. Právo na záruční opravu si spotřebitel může uplatnit v některém autorizovaném servisním středisku, podle přiloženého seznamu A servisních středisek. Servisní střediska B převádějí záruční opravy pouze na produkty, které byly prodány v jejich provozech. Seznam servisních středisek je pravidelně aktualizován u prodejců a na stránce dovozu: www.strendpro.sk.
4. Servisní středisko je povinné zajistit záruční opravu v zákonem stanovené lhůtě. Zákonem stanovená lhůta pro vyřízení reklamace začíná běžet dnem následujícím po datu přijetí reklamace v servisním středisku..
5. Bezplatná záruční oprava nemůže být uplatňována pokud jde o poruchy, které byly způsobeny používáním výrobku v rozporu s ustanoveními uvedenými v návodu k obsluze, nesprávnou manipulací, mechanickým poškozením, běžným mechanickým opotřebením dílů způsobeným provozem stroje, vinou obsluhy, živelnou pohromou, neoprávněným zásahem do výrobku, poruchy zapříčiněné použitím nevhodných náhradních dílů, použitím nevhodného paliva, a zřejmé přetížení stroje v důsledku trvalého překračování horní hranice výkonu. Práce spojené s čištěním, základní údržbou, ošetřováním nebo nastavením zařízení, které může převést obsluha a jsou uvedeny v návodu k obsluze, nespadají do rozsahu záruky.
6. Za běžné opotřebení dílů se zváží hlavně opotřebení: všech rotujících a pohyblivých části, řezných částí a jejich krytů, střižných šroubů a klínů, převodových a klínových řemenů, řetězových převodů, třecí plochy brzd a spojek, dezény pneumatik a díly běžné údržby jako jsou: vzduchové , hydraulické a olejové filtry, zapalovací svíčky, olejové a chladící náplně.
7. Z prodloužené záruky jsou vyjmuty části strojů a zařízení, na které je konkrétní výrobce poskytuje kratší záruku jako dodavatel na samotný výrobek, ve kterém jsou namontovány. Do této kategorie částí patří: akumulátory, žárovky a podobně.
8. Právo uplatnit nároky plynoucí ze záruky mě vlastník výrobku, pokud tak učiní nejpozději v poslední den záruční doby.
9. Při reklamacích se postupuje podle příslušných ustanovení občanského zákoníku a Zákona o ochraně spotřebitele.
10. Servisní prohlídky, které jsou podmínkou prodloužené 5 leté záruky, musí být prováděny pouze v autorizovaném servisním středisku dodavatele, v pravidelných intervalech a období mezi jednotlivými prohlídkami nesmí překročit dobu 12 měsíců. První servisní prohlídka musí být provedena nejpozději do 12 měsíců od data prodeje výrobku. Servisní prohlídky provádějí servisní střediska v období posledních tří a prvních dvou měsících kalendářního roku. Každá servisní prohlídka musí být zaznamenána v tomto záručním listě s uvedeným datem prohlídky, podpisem a razítkem servisního střediska. Servisní prohlídkou se rozumí kontrola stroje, výměna náplní a filtrů dle doporučení výrobce, výměna opotřebených a poškozených dílů, které mohou ovlivnit poškození nebo opotřebení jiných dílů a samotné nastavení stroje. Úkon servisní prohlídky a použitý materiál se účtuje dle platného ceníku servisního střediska.

Při uplatňování reklamace je reklamující povinen předložit k reklamaci čistý a kompletní výrobek, doklad o koupi nebo vyplněný a potvrzený záruční list. V případě prodloužené záruky, záznamy o servisních prohlídkách a daňové doklady za jednotlivé prohlídky. Při nesplnění některé z podmínek prodloužené záruky uvedené v tomto záručním listu, se na výrobek poskytuje záruční doba 2 roky.

ZÁRUČNÍ A POZÁRUČNÍ SERVIS PROVÁDÍ ZÁSTUPCE VÝROBCE

Zplnomocněný zástupce výrobce: Slovakia Trend Export-Import s.r.o., Michalovská 87/1414, 073 01 Sobrance
Fax: **(056) 652-2329** Tel: **0915 392 687** E-mail: **servis@slovakia-trend.sk**

HU HUNGARIAN

AKKUMULÁTOROS TÖMITŐPISZTOLY

HASZNÁLAT

Az akkumulátoros tömítőpisztolyt tömítő-/illesztőanyagok patronokból történő extrudálására tervezték.

A készüléket csak a rendeltetésének megfelelően használja. Minden más használat nem rendeltetésszerű használatnak minősül. A felhasználó/üzemeltető, és nem a gyártó felelős a helytelen használatból eredő károkért vagy sérülésekért. Kérjük, vegye figyelembe, hogy ez a készülék nem kereskedelmi vagy ipari használatra készült. A garancia nem érvényes, ha a készüléket kereskedelmi, ipari vagy hasonló célokra használják.

TECHNIKAI ADATOK

	**FESZÜLTSÉG**	20 V
	KAPACITÁS	2 Ah
	MAX. NYOMÓ ERŐ	2 500 N
	KINYOMÁSI SEBESSÉG	30 – 480 mm/perc
	KATRON TÉRFOGAT	300 ml
	MAX. PATRONTARTÓ HOSSZA	230 mm
	MOZGÁS HOSSZA	216 mm
	HOSSZA (PATRONTARTÓVAL)	44 cm
	**SÚLY**	1,55 kg

TERMÉK RÉSZEI

1	LED világítás	5	Kinyomási sebesség szabályozó
2	Akkumulátor kioldó gomb	6	Benyomható dugattyú
3	Akkumulátor (nem tartozék)	7	Dugattyúkioldó gomb
4	Patrontartó	8	Kapcsoló

SZIMBÓLUMOK LEIRÁSA

	Általános figyelmeztetés a veszélyre.
	Olvassa el a használati utasítást.
	Viseljen védőkesztyűt.
	A termék megfelel a vonatkozó európai irányelveknek, és ezen irányelvek megfelelőségértékelési módszere megtörtént.
	**FIGYELMEZTETÉS!** Bármilyen ellenőrzés vagy karbantartás megkezdése előtt kapcsolja ki a készüléket és távolítsa el az akkumulátort, hogy elkerülje a véletlen beindulást és az esetleges sérüléseket.
	Ne dobja a normál háztartási hulladék közé. Ehelyett a környezetbarát módszer az újrahasznosító központok felkeresése. Kérjük, vigyázzanak a környezetvédelemre.

WORKCRAFT

	Pénzügyi hozzájárulást fizettek ezért a csomagolásért annak visszaküldéséhez és az újrahasznosítással történő további feldolgozáshoz.
	Újrahasznosítható termék

ÁLTALÁNOS BIZTONSÁGI UTASÍTÁSOK AZ ELEKTROMOS SZERSZÁMOKHOZ

- FIGYELEM! Olvassa el az elektromos kéziszerszámhoz mellékelt biztonsági figyelmeztetéseket, utasításokat, illusztrációkat és műszaki adatokat. *Az alábbi utasítások be nem tartása áramütést, tüzet és/vagy súlyos sérülést okozhat.*

1) MUNKAKÖRNYEZETI BIZTONSÁG:

- A munkahelyet tisztán és jól megvilágítva kell tartani. A rendetlenség és a sötét helyek általában baleseteket okoznak.
- Ne használjon elektromos szerszámokat robbanásveszélyes környezetben, gyúlékony folyadékok, gázok vagy por jelenlétében. Az elektromos szerszámok szikrákat hoznak létre, amelyek meggyújthatják a port vagy a gőzöket.
- Használat közben tartsa távol a gyerekeket és más személyeket az elektromos kéziszerszámtól. Ha elterelődik a figyelme, elveszítheti az irányítást az Ön által végzett tevékenység felett.

2) ELEKTROMOS BIZTONSÁG:

- Az elektromos kéziszerszám tápkábelének dugójának egyeznie kell a hálózati aljzattal. Soha semmilyen módon ne módosítsa az elektromos rendszert. tápkábel. Soha ne csatlakoztasson olyan eszközöket, amelyeknek a tápkábel csatlakozóján védőtüske van, csatlakozóhoz vagy más adapterhez. A sértetlen csatlakozók és a megfelelő aljzatok csökkentik az áramütés kockázatát. A sérült vagy összegabalyodott tápkábelek növelik az áramütés kockázatát. Ha a tápkábel megsérül, ki kell cserélni egy speciális tápkábelre, amely a gyártótól vagy a szerviztől beszerezhető.
- A kezelő nem érinthet testével földelt tárgyakat, például csöveket, központi fűtési radiátorokat, tűzhelyeket és hűtőszekrényeket. Az áramütés veszélye nagyobb, ha a teste földelve van.
- Ne tegye ki az elektromos szerszámokat esőnek, nedvességnek vagy víznek. Soha ne érintse meg az elektromos kéziszerszámokat nedves kézzel. Soha ne mossa folyó víz alatt és ne merítse vízbe az elektromos szerszámokat.
- A kábelt nem szabad túlterhelni. Soha ne használja a kábelt az elektromos kéziszerszám hordozására, húzására vagy kihúzására. A kábelt nem szabad hőnek, olajnak, éles széleknek vagy mozgó alkatrészeknek kitenni. A sérült vagy összegabalyodott kábelek növelik az áramütés kockázatát.
- Soha ne dolgozzon olyan szerszámmal, amelynek elektromos vezetéke sérült. kábel vagy villa, vagy a földre esett és bármilyen módon megsérült.
- Ha az elektromos kéziszerszámot a szabadban használja, használjon kültéri használatra alkalmas hosszabbítót. A kültéri használatra alkalmas kábel használata csökkenti az áramütés kockázatát.
- Ha nedves helyen használja az elektromos kéziszerszámot, használjon hibaáram-védőkapcsolóval (RCD) védett tápellátást. Az RCD használata csökkenti az áramütés kockázatát. A „maradékáram-védőkapcsoló (RCD)” kifejezés helyettesíthető a „földzárlat-megszakító (GFCI)” vagy „szivárgóáram-megszakító (ELCB)” kifejezéssel.
- Tartsa az erőt. Az elektromos kéziszerszámokat csak a szigetelt markolatfelületeknél fogja meg, mert működés közben a vágó- vagy fúrótartozék rejtett vezetékekhez vagy saját vezetékéhez érhet.

3) SZEMÉLYI BIZTONSÁG:

- Legyen éber és éber elektromos szerszámok használatakor, maximális figyelmet fordítva az elvégzendő feladatra. Koncentrálj a munkára. Ne működtesse az elektromos kéziszerszámot, ha fáradt vagy kábítószer, alkohol vagy gyógyszer hatása alatt áll. Egy pillanatnyi figyelmetlenség az elektromos

WORKRAFT

kéziszerszámok használata közben súlyos személyi sérülést okozhat. Amikor elektromossággal dolgozik. A szerszám használata közben ne egyen, igyon vagy dohányozzon.
- Használjon védőfelszerelést. Mindig viseljen szemvédőt. Használjon az Ön által végzett munkának megfelelő védőfelszerelést. A munkakörülményeknek megfelelően használt védőfelszerelés, mint például a légzőkészülék, csúszásmentes biztonsági cipő, fejfedő vagy hallásvédő csökkenti a személyi sérülés kockázatát.
- Kerülje a készülék véletlen bekapcsolását. eszközöket. Ne hordjon áramot. olyan elektromos kéziszerszámot, amely úgy csatlakozik az áramforráshoz, hogy az ujját a kapcsolón vagy a ravaszon tartja. Az elektromos feszültséghez való csatlakoztatás előtt győződjön meg arról, hogy a kapcsoló vagy a kioldó „ki" állásban van. Villamosenergia átvitel. tartsa az ujját a kapcsolón, vagy csatlakoztassa a dugót a tápegységhez. Az elektromos kéziszerszám bekapcsolt kapcsolóval ellátott konnektorba való csatlakoztatása súlyos sérülést okozhat.
- Mielőtt bekapcsolná az áramot. Távolítson el minden beállító kulcsot és szerszámot a szerszámból. Az elektromos kéziszerszám forgó részéhez csatolva hagyott beállítókulcs vagy szerszám személyi sérülést okozhat.
- Mindig tartson stabil tartást és egyensúlyt. Csak ott dolgozzon, ahol biztonságosan elérhető. Soha ne becsülje túl saját erejét. Ne használjon elektromos szerszámokat, ha fáradt.
- Öltözz fel megfelelően. Viseljen munkaruhát. Ne viseljen bő ruhát vagy ékszert. Ügyeljen arra, hogy haja, ruházata, kesztyűje vagy bármely más testrésze ne kerüljön túl közel a forgó vagy forró elektromos alkatrészekhez. eszközöket.
- Csatlakoztassa a tápfeszültséget. porelszívó eszköz. Ha van benne áram. Ha a szerszámot porgyűjtő vagy elszívó rendszer csatlakoztatására szolgáló eszközzel látták el, győződjön meg arról, hogy megfelelően van csatlakoztatva és használja. Az ilyen eszközök használata csökkentheti a por okozta veszélyeket.
- Biztonságosan rögzítse a munkadarabot. A megmunkálandó munkadarab rögzítéséhez használjon ácsbilincset vagy satut.
- Ne használjon semmilyen eszközt, ha alkohol, kábítószer, gyógyszeres vagy egyéb bódító vagy függőséget okozó szer hatása alatt áll.
- A készüléket nem használhatják csökkent fizikai, érzékszervi vagy szellemi képességekkel rendelkező személyek (beleértve a gyermekeket is), illetve nem rendelkeznek tapasztalattal és tudással, kivéve, ha a biztonságukért felelős személy felügyeli őket, vagy nem utasította őket a készülék használatára vonatkozóan. A gyermekeket felügyelni kell, hogy ne játsszanak a készülékkel.

4) AZ ELEKTROMOS SZERSZÁMOK HASZNÁLATA ÉS KARBANTARTÁSA:
- Elektromos. Mindig húzza ki a szerszámot az áramforrásból. üzem közbeni probléma esetén, minden tisztítás vagy karbantartás előtt, minden mozgás közben és az üzemeltetés végén! Soha ne dolgozzon elektromos árammal. szerszámot, ha az bármilyen módon megsérült.
- Ha a szerszám szokatlan hangot vagy szagot kezd kiadni, azonnal hagyja abba a munkát.
- Ne terhelje túl az elektromos kéziszerszámot. Az elektromos kéziszerszámok jobban és biztonságosabban működnek, ha olyan sebességgel üzemeltetik őket, amelyre tervezték. Használja a megfelelő szerszámokat, amelyeket a munkához terveztek. A megfelelő szerszám jól és biztonságosan elvégzi azt a munkát, amelyre készült.
- Ne használjon olyan elektromos szerszámokat, amelyeket nem lehet biztonságosan be- és kikapcsolni a vezérlőkapcsolóval. Az ilyen eszközök használata veszélyes. A sérült kapcsolót minősített szervizben kell megjavítani.
- Válassza le a szerszámot az áramforrásról, mielőtt bármilyen beállítást, tartozékokat cserél vagy karbantartást végez. Ez az intézkedés csökkenti a véletlen indítás kockázatát.
- A nem használt elektromos szerszámokat gyermekektől és illetéktelen személyektől elzárva tárolja. Az elektromos szerszámok veszélyesek lehetnek a tapasztalatlan felhasználók kezében. Az elektromos

WORCRAFT

szerszámokat száraz és biztonságos helyen tárolja.
- Az elektromos szerszámokat gondosan tartsa jó állapotban. Rendszeresen ellenőrizze a mozgó alkatrészek beállítását és mobilitásukat. Ellenőrizze, hogy nem sérültek-e meg a védőburkolatok vagy más alkatrészek, amelyek ronthatják az elektromos kéziszerszám biztonságos működését. Ha a szerszám megsérült, további használat előtt javíttassa meg. Sok balesetet az elektromos kéziszerszámok nem megfelelő karbantartása okoz.
- Tartsa a vágószerszámokat élesen és tisztán. A megfelelően karbantartott és élezett szerszámok megkönnyítik a munkát, csökkentik a sérülésveszélyt, és lehetővé teszik a munka jobb irányítását. A használati utasításban meghatározottaktól vagy az importőr által javasoltaktól eltérő tartozékok használata károsíthatja a szerszámot és sérülést okozhat.
- Elektromos szerszámok, tartozékok, munkaszerszámok stb. Használja a jelen utasításoknak megfelelően és az adott elektromos kéziszerszámra előírt módon, figyelembe véve a munkakörülményeket és az elvégzendő munka típusát. Ha a szerszámot nem rendeltetésszerűen használja, az veszélyes helyzetekhez vezethet.

5) AKKUMULÁTOR HASZNÁLATA:
- Az akkumulátor behelyezése előtt győződjön meg arról, hogy a kapcsoló „0-off" állásban van. Az akkumulátor bekapcsolt szerszámba való behelyezése veszélyes helyzetet okozhat.
- Az akkumulátor töltéséhez csak a gyártó által előírt töltőt használjon. A töltő más típusú akkumulátorhoz való használata az akkumulátor károsodását és tűzveszélyt okozhat.
- Csak a szerszámhoz tervezett akkumulátorokat használjon. Más akkumulátorok használata sérülést vagy tüzet okozhat.
- Ha az akkumulátort nem használja, tartsa távol fémtárgyaktól, például kapcsoktól, kulcsoktól, csavaroktól és egyéb apró fémtárgyaktól, amelyek az akkumulátor egyik érintkezőjének a másikhoz kapcsolódását okozhatják. Az akkumulátor rövidre zárása sérülést, égési sérülést vagy tüzet okozhat.
- Az akkumulátorokat óvatosan kezelje. Gondatlan kezelés esetén vegyi anyag szivároghat ki az akkumulátorból. Kerülje a vele való érintkezést. Ha ezzel a vegyszerrel érintkezik, mossa le az érintett területet folyó vízzel. Ha vegyi anyag a szemébe kerül, azonnal forduljon orvoshoz. Az akkumulátorból származó vegyi anyagok súlyos sérüléseket okozhatnak.
- Az akkumulátort vagy a szerszámot nem szabad tűznek vagy túlzott hőhatásnak kitenni. Tűznek vagy 130°C feletti hőmérsékletnek való kitettség robbanást okozhat.
- Sérült vagy módosított akkumulátort vagy szerszámot nem szabad használni. A sérült vagy módosított akkumulátorok kiszámíthatatlanul viselkedhetnek, és tüzet, robbanást vagy sérülést okozhatnak.

6) SZERVIZ:
- Az elektromos kéziszerszámot szakképzett szerelővel javíttassa. Csak azonos cserealkatrészek használhatók. Ez biztosítja az elektromos kéziszerszám biztonságának megőrzését.

BIZTONSÁGI UTASÍTÁSOK AZ AKKUMULÁTOROS NYOMÓPISZTOLYHOZ

- Tartsa távol a kezét és a ruházatát a dugattyútól. Ellenkező esetben becsíphetik őket.
- Mindig tartson stabil tartást, amikor az akkumulátoros pisztollyal dolgozik.
- Munka közben tartsa szilárdan az akkus pisztolyt.
- Mindig jól szellőző helyen dolgozzon, és az elvégzendő munkának megfelelő védőfelszerelést használjon.
- Használat előtt olvassa el és kövesse a tömítőanyag/fugázó anyag vagy ragasztó gyártójának utasításait.

WORKRAFT

AZ AKKUMULÁTORRA ÉS A TÖLTŐRE VONATKOZÓ BIZTONSÁGI UTASÍTÁSOK

- Az akkumulátor és a töltő első használata előtt figyelmesen olvassa el a használati utasítást.
1. Ellenőrizze, hogy a hálózatban elérhető elektromos áram megegyezik-e az akkumulátortöltőn feltüntetett áramerősséggel.
2. Ne engedje, hogy nedvesség, eső vagy fröccsenő víz érje az akkumulátor töltési területét.
3. Ne töltse az akkumulátort 10°C alatti vagy 40°C feletti hőmérsékleten. Az akkumulátor szélsőséges hőmérsékleten történő töltése csökkentheti annak élettartamát.
4. A sérült, már nem tölthető akkumulátort veszélyes hulladékként kell kezelni. Ne dobja az akkumulátort szemétbe, tűzbe vagy vízbe.
5. Csak a gyártó által jóváhagyott akkumulátort és töltőt használjon a készülékekben való használatra.
6. Tartsa tisztán a töltőt, távol a portól és szennyeződésektől.
7. Mindig vegye ki az akkumulátort a készülék szervizelése előtt.
8. Fedje le az akkumulátor érintkezőit a rövidzárlat elkerülése érdekében.
9. Kerülje a robbanásveszélyt!
10. Ne dohányozzon az akkumulátor töltése közben vagy a tárolási területen. A hibás akkumulátorok robbanásveszélyes hidrogéngázt bocsáthatnak ki, amely nyílt láng vagy szikra hatására meggyulladhat.
11. Tűz esetén próbálja meg eloltani a tüzet.
12. Töltés közben az akkumulátor és a töltő enyhén felmelegszik.

Kémiai veszély:
Ne nyissa ki az elemtartót. Óvja az akkumulátort az ütésektől. Ha elektrolit szivárog az akkumulátorból, feltétlenül kerülje a bőrrel való érintkezést. Ha az elektrolit a bőrrel érintkezik, azonnal öblítse le vízzel az érintett területet. Ha elektrolit a szemébe kerül, azonnal forduljon orvoshoz.

Töltés:
Csatlakoztassa egy 230 V-os áramforráshoz, és csatlakoztassa a töltőkábelt a töltőmodulhoz. Helyezze be az akkumulátort a töltőbe, ügyeljen a polaritásra (+ / -)! Amikor az akkumulátor töltődik, a piros lámpa világít. Fontos: Ha a piros jelzőfény nem gyullad ki azonnal az éppen használt akkumulátor behelyezése után, húzza ki az akkumulátort, és néhány perc múlva helyezze vissza a töltőbe. Az átlagos töltési idő 1-1,5 óra. Ezen idő letelte után a töltőkészülék gondoskodik arról, hogy elérje a teljesen feltöltött állapotot. Az akkumulátort hőbiztosíték védi a túltöltés ellen, így hosszabb ideig (de legfeljebb 24 órán át) károsodás nélkül a töltőben maradhat. Normális, hogy az akkumulátor és a töltő állandó hőmérsékletre melegszik fel, és ez nem károsodás jele. A jelentősen csökkent akkumulátor üzemidő azt jelenti, hogy az akkumulátort ki kell cserélni.

ÖSSZESZERELÉS ÉS HASZNÁLAT

- Az összeszerelés megkezdése előtt kapcsolja ki a készüléket, és távolítsa el az akkumulátort a készülékből, hogy elkerülje a véletlen beindítást és az esetleges sérüléseket.

AZ AKKUMULÁTOR BESZESZERELÉSE ÉS ELTÁVOLITÁSA (2. ÉS 3. ÁBRA)
- Az akkumulátor behelyezése előtt ellenőrizze, hogy teljesen fel van-e töltve (2. ábra).
- Nyomja meg a kioldó gombot, majd szerelje fel az akkumulátort a készülékre (3. ábra).
- Nyomja be teljesen az akkumulátort, amíg a helyére nem kattan.
- FIGYELEM! Ne alkalmazzon nyers erőt az akkumulátor behelyezésekor. Ha az akkumulátor nem csúszik be könnyen, akkor nem megfelelően helyezi be.
- Az akkumulátor eltávolításához nyomja meg a kioldó gombot, majd hátrafelé húzva vegye ki az akkumulátort a készülékből.

WORCRAFT

KATRONSZERELÉS (4. ÉS 5. ÁBRA)

Megjegyzés: Győződjön meg arról, hogy az akkumulátor nincs behelyezve a készülékbe.

- Nyomja meg a tolódugattyú-kioldó gombot (7), és húzza teljesen hátra a tolódugattyút (6) (4. ábra).
- Helyezze be a patront a patrontartóba (5. ábra). A patron hossza nem lehet nagyobb, mint a tartó hossza.
- **FIGYELEM!** Beszerelés előtt mindig ellenőrizze, hogy a kazetta nincs-e kilyukadva vagy sérült. Ne használjon sérült patronokat. Ellenkező esetben a szerszám megsérülhet. Ha részlegesen használt patront használ, távolítson el minden elakadt anyagot a kazettából.

BEKAPCSOLÁS ÉS KIKAPCSOLÁS (6. ÁBRA)

- Az akkus nyomópisztoly bekapcsolásához nyomja meg a be-/kikapcsolót (8).
- Az akkus pisztoly kikapcsolásához engedje el a kapcsolót (8).

KINYOMÁSI SEBESSÉGSZABÁLYOZÓ (7. ÁBRA)

- Az extrudálási sebesség az extrudálási sebesség szabályozó (5) elforgatásával állítható.
- Nagyobb extrudálási sebesség beállításához forgassa el a szabályozót az óramutató járásával ellentétes irányba.
- Alacsonyabb extrudálási sebesség beállításához forgassa el a szabályozót az óramutató járásával megegyező irányba.
- **Megjegyzés:** Alacsony sebességnél előfordulhat, hogy a tömítőanyag/illesztőanyag nem extrudálódik ki a kazettából (a típusától és állapotától függően). Ebben az esetben állítson be nagyobb extrudálási sebességet.

CSEPEGÉSELŐZŐ FUNKCIÓ

- A motor a kapcsoló (8) elengedése után rövid ideig járni fog. Ez csökkenti a tömítőanyag/fugázó anyag nyomását, és megakadályozza annak csepegését.

HASZNÁLAT (8. ÁBRA)

- **FIGYELMEZTETÉS!** Tartsa távol a kezét és a ruházatát a dugattyútól. Ellenkező esetben becsíphetik őket.
- Viseljen védőkesztyűt.
- Ne takarja le a szellőzőnyílásokat, mert ez túlmelegedést és a szerszám károsodását okozhatja.
- Óvatosan vágja le a patron fúvóka végét, hogy a nyílás alkalmas legyen a rendeltetésszerű használatra. A fúvóka átmérője befolyásolja az adagolt tömítő-/fugázóanyag mennyiségét.
- A kapcsoló (8) megnyomása kiadja a tömítő/fugázó anyagot.
- A kiadagolt tömítőanyag/hézaganyag mennyisége függ a kapcsoló lenyomásának idejétől, a kiválasztott extrudálási sebességtől, a patron fúvóka nyílásának átmérőjétől, a tömítőanyag/fugázó anyag típusától és a hőmérséklettől.
- Javasoljuk, hogy állítsa be a minimális extrudálási sebességet, és lassan nyomja meg a kapcsolót (8), hogy lássa, mennyi tömítőanyag/fugázóanyag kerül kiadagolásra.
- **Megjegyzés:** Ha a tömítő-/fugázóanyag nem adagolódik, ellenőrizze a következőket:

PROBLÉMA	MEGOLDÁS
A patronfúvóka vége nincs megfelelően vágva	Vágja le a fúvóka végét úgy, hogy a nyílás alkalmas legyen az elvégzendő művelethez.
A patronfúvóka eltömődött megkeményedett anyaggal.	Távolítsa el a megkeményedett anyagot.
Sérült patron.	Cserélje ki a patront.
A tömítő/hézaganyag megkeményedett.	Addig melegítjük, amíg megpuhul.

- Ha nem tudja eltávolítani a patront a tartóból (4), forgassa az extrudálási sebesség szabályozót (5) a

WORCRAFT

lehető legalacsonyabb extrudálási sebességre. Nyomja meg röviden a be-/kikapcsolót (8), és vegye ki a patront, miután a motor leállt. Ha a kazetta még mindig a tartóban ragadt, kövesse ugyanazt az eljárást, amíg ki nem tudja húzni.

KARBANTARTÁS

- Bármilyen ellenőrzés vagy karbantartás megkezdése előtt kapcsolja ki a készüléket, és vegye ki az akkumulátort a készülékből.
- Minden használat után alaposan tisztítsa meg az akkus pisztolyt. Ha a szennyeződés nem távolítható el, használjon szappanos vízzel megnedvesített puha rongyot. Soha ne használjon tisztítószereket vagy oldószereket, például benzint, alkoholt, ammóniát stb.! Ezek az oldószerek károsíthatják a termék műanyag részeit.
- Rendszeresen ellenőrizze készülékét, és ha azt tapasztalja, hogy valamelyik alkatrésze elhasználódott vagy sérült, saját biztonsága érdekében cserélje ki azokat. A gép kopott vagy sérült részeit csak hivatalos szervizközpont vagy a kereskedő cserélheti ki.
- Győződjön meg arról, hogy eredeti Worcraft alkatrészeket használ.

KÖRNYEZETVÉDELEM



Az áthúzott kerekes kuka szimbólum a termékeken vagy a kísérő dokumentumokon azt jelenti, hogy a használt elektromos és elektronikus termékeket nem szabad az általános kommunális hulladék közé dobni. A megfelelő ártalmatlanítás, hasznosítás és újrahasznosítás érdekében kérjük, szállítsa ezeket a termékeket a kijelölt gyűjtőhelyekre, ahol ingyenesen átveszik azokat. Alternatív megoldásként egyes országokban visszaküldheti termékeit a helyi kiskereskedőnek, ha egyenértékű új terméket vásárol. A termék megfelelő ártalmatlanításával hozzájárul az értékes természeti erőforrások megőrzéséhez, és segít megelőzni a környezetre és az emberi egészségre gyakorolt lehetséges negatív következményeket, amelyek egyébként a nem megfelelő hulladékkezelésből származnának. További részletekért forduljon a helyi hatósághoz vagy a legközelebbi gyűjtőhelyhez. Az ilyen típusú hulladékok helytelen ártalmatlanításáért a nemzeti előírásoknak megfelelően bírság szabható ki.

WORCRAFT

WORCRAFT
POWER TOOLS

Garancialevél/Warranty

Modellszám:	Eladás dátuma:	Eladó aláírása és pecsétje:

Ügyfél neve (cég neve):	Ügyfél címje (Cég címje):

Az ügyfél az aláírásával megerősíti, hogy a készüléket bemutatták és elmagyarázták neki, hogy ismeri a gép üzemeltetésére és használatára vonatkozó utasításokat, valamint hogy a készülék teljesen volt neki kiadva.	Ügyfél aláírása:

Jegyzések a panszokról – jótálási javítások

A panasz elfogadásának dátuma:	A panasz befejezésének dátuma:	A panasz száma:	Aláírás az átvet jótálási javításról (Jegyzések a jogosulatlan panszról)	Serviztechnikus pecsétje:

Jótállás feltételek

1. A szállító biztosítja a termék jótálását amely szerepel a garancialevelen a feltétellel, hogy a használat és tárolás összhangban lesz a feltételekel és normákal, valamint a használati utasítással. A garanciaidő az értékesítés időpontjától kezdődik.
   A jòtálási idő a töltőkre 12 hónap.
2. A kiterjesztett garanciát 5 éves időszakra nyújtják a feltétellel, hogy a termék bevan írva a hoszab garancia termékek listájára, az utolsó használó a vevő, es nemlesz használva kereskedelmi célokra. A kiterjesztett jótállás rendszeres szervizellenőrzést igényel a szállító hivatalos szervizközpontjában.
3. A garancia időtartama meghosszabbodik a termék garanciális idejével mikor a szervizközpontba volt javításba, és a jótállási lapon felvann jegyezve ez az idő. A jótállási igényt a fogyasztó igényelheti egy hivatalos szervizközpontban, a mellékelt "A" szervizközpont lista szerint.
   A "B" szervizközpontokba csak ojan termékeken végeznek javításokat amelyeket ott adtak ell. A szervizközpontok listáját rendszeresen frissítik a gyártók és az import oldalon: www.strendpro.sk.
4. A Szervizközpontnak a törvényi határidőn belül jótállási javítást kell biztosítania. A panaszkezelés törvényes határideje a panasz kézhezvételét követő napon kezdődik
5. Az ingyenes garanciális javítás nem alkalmazható a termék helytelen használatából eredő hibákra, az üzemeltetési utasítás okal elentétben, a nem megfelelő kezelésének, a gép mechanikai károsodásra, az általános mechanikai károsodásra amely általános használatkor keletkezik, az üzemeltető helytelen használatára, természeti katasztrófáknál, a termékkel való illetéktelen beavatkozásnél , a nem megfelelő pótalkatrészek használatánál a nem megfelelő tüzelőanyag használatnál és a látszólagos gépi túlterhelés következtében fellépő hibáknál a felső teljesítmény határ folyamatos túllépése miatt. Az üzemeltető által kezelhető, és a használati utasításban felsorolt tisztítási, karbantartási, gondoskodás és a beálltási munkák nem tartoznak a jótállás hatálya alá.
6. Az alkatrészek kopásának elsősorban ojan alkatrészek kopása érthető mind: minden forgó és mozgó alkatrész, vágó rész és burkolat, kapcsok és ékek, fogaskerekek és ékszíjak, láncos fogaskerekek, súrlódás és tengelykapcsoló súrlódó felületek, gumiabroncs futófelületek és rutinszerű karbantartási alkatrészek, mint például: , hidraulikus és olajszűrők, gyújtógyertyák, olaj- és hűtőfolyadék-kazetták
7. A kiterjesztett garanciából kivannnak hagyva olyan gépek és berendezések mentesített részeit, amelyeknél az adott gyártó rövidebb garanciát nyújt, mint maga a termék gyártója. Ez a kategória magában foglalja: akkumulátorok, izzók és hasonlók
8. A garancia alá tartozó igények igénybevételéhez való jog a termék tulajdonosa, feltéve hogy ezt legkésőbb a jótállási időszak utolsó napján teszi meg.
9. A követelések feldolgozása a Polgári Törvénykönyv és a Fogyasztóvédelmi Törvény vonatkozó rendelkezéseinek megfelelően történik.
10. A meghosszabbított 5 éves garanciális feltételeknek megfelelő szervizellenőrzést csak rendszeres időközönként, a szállító hivatalos szervizközpontjában lehet elvégezni, és az egyes vizsgálatok közötti időszak nem haladhatja meg a 12 hónapot. Az első szervizvizsgálatot legkésőbb a termék értékesítésének napjától számított 12 hónapon belül kell elvégezni. A szervizvizsgálatokat a naptári év utolsó három és első két hónapjában szervizközpontok végzik. Minden szervizvizsgálatot fel kell jegyezni a jótállási jegyen a szervizközpont ellenőrzésének, aláírásának és bélyegzőjének dátumával. A szervizvizsgálat a gyártó által ajánlott gépellenőrzést, a patronok és szűrők cseréjét, a kopott és sérült alkatrészek cseréjét, amelyek a más alkatrészek károsodását, kopását és a gép beállítását érinthetik. A szolgáltatási ellenőrzést és a felhasznált anyagot egy érvényes kiszolgálóközponti árlista szerint kell kiszámítani.

A panasz benyújtásakor a panaszolt köteles benyújtani egy tiszta és teljes terméket, a vásárlás igazolását, vagy egy kitöltött és megerősített garanciajegyet a panaszra. A kiterjesztett garancia esetén a szervizvizsgálatok és az egyes túrák adózási dokumentumait rögzítik.
Ha a garanciális kártyán a meghosszabbított garanciális feltételek egyikének sem felel meg, a termék 2 év garanciát vállal.

A JÓTÁLLÁSON BELÜLI ÉS JÓTÁLLÁSON KÍVÜLI SZERVIZT A GYÁRTÓ FELHATALMAZOTT KÉPVISELŐJE VÉGZI

A gyártó felhatalmazott képviselője: Slovakia Trend Export-Import s.r.o., Michalovská 87/1414, 073 01 Sobrance
Fax: **(056) 652-2329** Tel: **0915 392 687** E-mail: **servis@slovakia-trend.sk**

RO ROMÂNĂ

Pistol pentru chituire cu acumulator

UTILIZAREA PENTRU CARE A FOST CONCEPUT

Această sculă este destinată să fie utilizată pentru injectarea tuturor tipurilor de material de etanșare siliconic pe o varietate de sticlă, ferestre și uși din aluminiu, uși și ferestre din plastic pentru etanșare, etanșare în domeniul ingineriei cu structuri de oțel și multe alte utilizări industriale și în construcții.

Această sculă nu poate fi folosită ca sculă de adeziv pentru construcții. Nu este o jucărie, vă rugăm să țineți copiii departe de ea.

SPECIFICAȚII TEHNICE

Model (Tip)	CCG-S20LiA (BR3010)		
Voltaj:	20VDC	Lungime totală (cu suport de 300 ml):	44cm
Forță maximă:	2500N	Nivel declarat al presiunii acustice	L_{PA}:80dB(A), K=3dB(A)
Viteză de avans:	30-480mm/min	Nivel declarat al presiunii acustice	L_{WA}:91dB(A), K=3dB(A)
Material de etanșare siliconic aplicabil	300ml	Nivel declarat al vibrațiilor	a_h:1,68m/s^2, K=1.5m/s^2
Max. lungimea suportului de etanșare	230mm	Set recomandat de acumulatori (nu sunt incluse)	CLB-20V-2.0HC
Cursa (cu suport de 300 ml):	216mm	Greutate netă (fără acumulator)	1.55kg

INFORMAȚII PRIVIND ZGOMOTUL/VIBRAȚIILOR

Nivelul de vibrații indicat în această fișă de informații a fost măsurat în conformitate cu un test standardizat din EN 62841 și poate fi utilizat pentru a compara o sculă cu alta. Poate fi utilizat pentru o evaluare preliminară a expunerii.

Nivelul declarat de emisie a vibrațiilor reprezintă principalele aplicații ale sculei. Cu toate acestea, dacă scula este utilizată pentru aplicații diferite, cu accesorii sau unelte de inserție diferite sau este întreținută prost, emisia de vibrații poate diferi. Acest lucru poate crește semnificativ nivelul de expunere pe întreaga perioadă de lucru.

O estimare a nivelului de expunere la vibrații ar trebui să ia în considerare, de asemenea, momentele în care scula este oprită sau când funcționează, dar nu efectuează efectiv treaba. Acest lucru poate reduce semnificativ nivelul de expunere pe întreaga perioadă de lucru. Identificați măsuri suplimentare de siguranță pentru a proteja operatorul de efectele vibrațiilor, cum ar fi: întreținerea sculei și a accesoriilor, menținerea mâinilor calde, organizarea tiparelor de lucru.

EXPLICAREA SIMBOLURILOR

	Atenție!		Scoateți întotdeauna acumulatorul înainte de a efectua orice reglare sau întreținere a dispozitivului.
	Citiți manualul.		Aparatele electrice nu trebuie eliminat împreună cu deșeurile menajere.

DESCRIEREA APARATULUI (Fig.1)

1	Lumină de lucru cu LED	5	Selector de reglare a vitezei de avans
2	Buton de blocare al acumulatorului	6	Bară de împingere
3	Set de acumulatori (nu este inclus)	7	Buton de eliberare a ambreiajului
4	Suport de etanșare	8	Comutator

SIGURANȚA

Avertismente generale de siguranță a sculelor electrice

AVERTISMENT Citiți toate avertismentele și toate instrucțiunile de siguranță.

Nerespectarea avertismentelor și instrucțiunilor poate duce la electrocutare, incendiu și/sau vătămări grave.

Păstrați toate avertismentele și instrucțiunile pentru referințe ulterioare.

Termenul „sculă electrică” din avertismente se referă la scula electrică acționată de la rețea (cu cablu) sau la scula electrică alimentată cu acumulator (fără fir).

Siguranța zonei de lucru

● Mențineți zona de lucru curată și bine iluminată. Zonele aglomerate sau întunecate pot duce la accidente.

● Nu utilizaţi sculele electrice în atmosfere explozive, cum ar fi în prezenţa lichidelor inflamabile, a gazelor şi a reziduurilor. Sculele electrice generează scântei care pot aprinde praful sau vaporii.

● Țineți copiii și trecătorii departe în timp ce utilizați o sculă electrică. Distragerile vă pot face să pierdeți controlul.

Siguranța electrică

● Ștecherele sculelor electrice trebuie să se potrivească cu priza. Nu modificați niciodată priza în niciun fel. Nu utilizați niciun adaptor cu scule electrice cu împământare. Ștecherele nemodificate și prizele potrivite vor reduce riscul de șoc electric.

● Evitaţi contactul corpului cu suprafeţele împământate, cum ar fi ţevile, radiatoarele, cuptorul şi frigiderele. Există un risc crescut de electrocutare dacă corpul dumneavoastră este împământat.

● Nu expuneți sculele electrice la ploaie sau la umezeală. Apa care intră într-o sculă electrică va crește riscul de electrocutare.

● Nu abuzați de cablu. Nu utilizați niciodată cablul pentru a transporta, trage sau deconecta scula electrică. Țineți cablul departe de căldură, ulei, margini ascuțite și piesele mobile. Cablurile deteriorate sau încurcate cresc riscul de electrocutare.

● Când utilizaţi o sculă electrică în aer liber, utilizaţi un prelungitor adecvat pentru utilizare în exterior. Utilizarea unui cablu adecvat pentru utilizare în exterior reduce riscul de electrocutare.

● Dacă folosirea unei scule electrice într-un loc umed este inevitabil, utilizați o sursă protejată cu dispozitiv de curent rezidual (RCD). Utilizarea unui RCD reduce riscul de electrocutare.

Siguranța personală

● Rămâneți vigilent, urmăriți ce faceți și folosiți bunul simț atunci când utilizați o sculă electrică. Nu folosiți o sculă electrică când sunteți obosit sau sub influența drogurilor, alcoolului sau medicamentelor. Un moment de neatenție în timpul utilizării sculelor electrice poate duce la vătămări corporale grave.

● Utilizați echipament individual de protecție. Purtați întotdeauna ochelari de protecție. Echipamentul de protecție, cum ar fi masca de praf, încălțămintea de protecție antiderapantă, casca de protecție sau protecție auditivă utilizată în condiții adecvate va reduce vătămările personale.

● Preveniți pornirea accidentală. Asigurați-vă că comutatorul este în poziția oprit înainte de a conecta la sursa de

WORKCRAFT

alimentare și/sau la setul de acumulatori, de a ridica sau transporta scula. Purtarea sculelor electrice cu degetul pe comutator sau punerea sub tensiune a sculelor electrice care au comutatorul pornit provoacă accidente.
● Scoateți orice cheie de reglare înainte de a porni scula electrică. O cheie lăsată atașată la o parte rotativă a sculei electrice poate duce la vătămări corporale.
● Nu vă întindeți excesiv. Păstrați o poziție adecvată și un echilibru în orice moment. Acest lucru permite un control mai bun al sculei electrice în situații neașteptate.
● Îmbrăcați-vă corespunzător. Nu purtați haine largi sau bijuterii. Țineți părul, îmbrăcămintea și mănușile departe de părțile mobile. Hainele largi, bijuteriile sau părul lung pot fi prinse în părțile mobile.
● Dacă sunt prevăzute dispozitive pentru conectarea instalațiilor de extracție și colectare a prafului, asigurați-vă că acestea sunt conectate și utilizate corespunzător. Utilizarea colectării prafului poate reduce pericolele legate de praf.

Utilizarea și îngrijirea sculelor electrice
● Nu forţaţi scula electrică. Utilizați scula electrică corespunzătoare pentru aplicația dvs. Scula electrică corespunzătoare va face treaba mai bine și mai sigur la rata pentru care a fost proiectată.
● Nu utilizați scula electrică dacă întrerupătorul nu o pornește și nu o oprește. Orice sculă electrică care nu poate fi controlată cu comutatorul este periculoasă și trebuie reparată.
● Deconectați ștecherul de la sursa de alimentare și/sau acumulatorul de la scula electrică înainte de a face orice reglare, de a schimba accesoriile sau de a depozita sculele electrice. Astfel de măsuri preventive de siguranță reduc riscul pornirii accidentale a sculei electrice.
● Nu păstraţi sculele electrice cu regim de mers în gol la îndemâna copiilor şi nu permiteţi persoanelor nefamiliarizate cu scula electrică sau aceste instrucţiuni să opereze scula electrică. Sculele electrice sunt periculoase în mâinile utilizatorilor neinstruiți.
● Întreţinerea sculelor electrice. Verificați alinierea greșită sau blocarea pieselor în mișcare, spargerea pieselor și orice altă condiție care poate afecta funcționarea sculei electrice. Dacă este deteriorată, reparați scula electrică înainte de utilizare. Multe accidente sunt cauzate de sculele electrice prost întreținute.
● Păstrați uneltele de tăiere ascuțite și curate. Uneltele de tăiere întreținute corespunzător, cu muchii ascuțite, sunt mai puțin susceptibile de a se bloca și sunt mai ușor de controlat.
● Folosiți scula electrică, accesoriile și biți de scule etc. în conformitate cu aceste instrucțiuni, ținând cont de condițiile de lucru și de lucrul care trebuie efectuat. Utilizarea sculei electrice pentru operațiuni diferite de cele prevăzute ar putea duce la o situație periculoasă.

Utilizarea și manipularea sculei electrice cu acumulator
a) Încărcați un acumulator reîncărcabil folosind numai încărcătorul recomandat de producător. Încărcătoarele sunt adesea proiectate pentru un anumit tip de set de acumulatori reîncărcabili. Există pericol de incendiu dacă sunt utilizate alte tipuri de seturi de acumulatori reîncărcabili.
b) Numai acumulatorii reîncărcabili furnizați trebuie utilizați cu o sculă electrică. Utilizarea altor acumulatori reîncărcabili poate duce la pericol de vătămare sau incendiu.
c) Când nu sunt utilizați, depozitați acumulatorii reîncărcabili departe de agrafe, monede, chei, cuie, șuruburi sau alte obiecte metalice de mici dimensiuni care ar putea cauza scurtcircuitarea contactelor. Scurtcircuitarea contactelor unui acumulator reîncărcabil poate duce la deteriorare datorită căldurii sau la incendiu. Dacă se produce o arsură, spălați zona afectată cu apă. Solicitați asistență medicală suplimentară dacă vreunul dintre lichide vă intră în ochi. Scurgerea lichidului din acumulatori poate provoca iritații sau arsuri ale pielii.

Reparații
● Solicitaţi ca reparațiile sculei dvs. electrice să fie efectuate de către o persoană calificată care utilizează numai piese de schimb identice. Acest lucru va asigura menținerea siguranței sculei electrice.

Avertismente de siguranță pentru pistolul de chituire cu acumulator
● Țineți mâinile și hainele departe de tijă și de zona pistonului. În caz contrar, degetul sau hainele pot fi ciupite.
● Asigurați-vă întotdeauna că aveți o poziție fermă.
● Țineți aparatul ferm.
● Lucraţi întotdeauna în zone bine ventilate şi purtaţi protecţii adecvate în conformitate cu operarea.
● Citiți și urmați instrucțiunile producătorului cu privire la materialul de etanșat sau materialul adeziv înainte de utilizare.

Recomandări pentru manipularea optimă a bateriei
● Asigurați-vă că comutatorul este în poziția oprit înainte de a introduce acumulatorul. Introducerea acumulatorului în mașinile care au comutatorul pornit poate provoca accidente.
● Folosiți numai seturi de acumulatori special concepute pentru mașină. Utilizarea oricăror alte seturi de acumulatori poate crea un risc de vătămare și incendiu.
●**Nu deschideți acumulatorul.** Pericol de scurtcircuitare.



Protejați bateria împotriva căldurii, de ex. de exemplu, împotriva luminii solare intense continue, a focului, a apei și a umidității. Pericol de explozie.

●Când acumulatorul nu este utilizat, țineți-l departe de alte obiecte metalice, cum ar fi agrafe, monede, chei, cuie, șuruburi sau alte obiecte metalice mici care pot face o scurtcircuitare de la un terminal la altul. Scurtificarea bornelor bateriei poate provoca arsuri sau incendiu.
● În caz de deteriorare și utilizare necorespunzătoare a acumulatorului, pot fi emiși vapori. Aerisiți zona și solicitați asistență medicală în caz de neplăceri. Vaporii pot irita sistemul respirator.
● Folosiți acumulatorul numai împreună cu produsul dumneavoastră. Numai această măsură protejează acumulatorul împotriva supraîncărcării periculoase.
● Acumulatorul poate fi deteriorat de obiecte ascuțite, cum ar fi cuie sau șurubelnițe sau prin forța aplicată în exterior. Poate apărea un scurtcircuit intern, iar acumulatorul se poate arde, fumega, exploda sau supraîncălzi.
●Nu scurtcircuitați acumulatorul. Există pericol de explozie.
● Protejați acumulatorul împotriva umezelii și apei.
● Depozitați acumulatorul numai într-un interval de temperatură cuprins între –20 °C și 50 °C. De exemplu, nu lăsați acumulatorul în mașină vara.
● Curățați ocazional fantele de aerisire ale acumulatorului folosind o perie moale, curată și uscată.

ASAMBLAREA & OPERAREA

Montarea și scoaterea setului de acumulatori (consultați fig. 2 și 3)
Verificați mai întâi volumul acumulatorului. După ce confirmați că acumulatorul este încărcat, montați-l pe sculă.
Glisarea acumulatorului în fanta de pe partea inferioară a sculei. După ce auziți un clic, înseamnă că a fost asamblat în siguranță.
Pentru a scoate acumulatorul, apăsați butonul de blocare și glisați-l afară din partea de jos.

Instalarea tijei de etanșare (consultați fig. 4 și 5)
Notă: Asigurați-vă că acumulatorul nu este montat pe sculă.
Apăsați în continuare butonul de eliberare a ambreiajului (7) și glisați bara de împingere (6) în spate. Asigurați-vă că bara de împingere a fost împinsă în spate. (consultați fig. 4).
Așezați tija de etanșare în suportul de etanșare (4). Vă rugăm să rețineți că lungimea maximă a suportului este de 230 mm. Deci tija de etanșare nu poate depăși această lungime. (consultați fig. 5)

Pornirea și oprirea sculei (consultați fig. 6)

Pentru a porni scula, apăsați butonul comutatorului (8).
Pentru a opri scula, eliberați butonul comutatorului (8).
Rețineți: Când eliberați comutatorul de fiecare dată, bara de împingere se va opri înainte și se va întoarce puțin înapoi pentru a descărca presiunea din tija de etanșare.

Reglarea vitezei (consultați fig. 7)
Viteza sculei poate fi reglată prin rotirea selectorului (5).
Viteză mai mare se obține când selectorul este rotit în sens invers acelor de ceasornic, viteză mai mică se obține când este rotit în sensul acelor de ceasornic.
Notă: În funcție de tipul și starea materialului de etanșare, tija se poate înfunda când funcționează cu viteză mică. În acest caz, setați butonul de reglare a vitezei mai sus.

Funcție de prevenire a picurării
Motorul continuă să funcționeze pentru o perioadă scurtă de timp chiar și după eliberarea declanșatorului. Eliberează presiunea materialului de etanșare și previne picurarea.

Funcția de prevenire a înfundării
După funcționare, uneori tija de etanșare poate fi înfundată în suport și nu poate fi scoasă. Dacă se întâmplă acest lucru, rotiți butonul de reglare a vitezei (5) la cea mai mică viteză, apoi apăsați butonul declanșator și eliberați-l. Bara de împingere va merge înapoi. Apoi încercați să trageți tija afară după ce motorul s-a oprit. Dacă tija este încă înfundată, efectuați aceeași acțiune până când tija se poate mișca.

Operarea (Fig 8)
ATENŢIE:
• Nu atingeți tija în timpul funcționării. În caz contrar, degetul s-ar putea prinde între tijă și carcasa sculei.
• Purtați întotdeauna ochelari de protecție în timpul funcționării.
• Nu acoperiți orificiile de ventilație, deoarece poate cauza supraîncălzirea și deteriorarea sculei.
Tăiați vârful duzei potrivit pentru funcționarea individuală. Aveți grijă cât de mult tăiați duza. Diametrul duzei afectează cantitatea de material de etanșat distribuită.
Apăsați pe declanșator pentru a distribui materialul de etanșat. Cantitatea de material de etanșat distribuită este determinată de declanșator, selectorul de reglare a vitezei, diametrul deschiderii duzei, tipul de material de etanșare și temperatură.
Se recomandă ca selectorul de reglare a vitezei (5) să fie setat la cea mai mică viteză și să trageți încet declanșatorul comutatorului la prima dată pentru a testa câtă cantitate de material de etanșare este distribuită.
Când tija ajunge la capătul din față, motorul pornește la ralanti. Înlocuiți materialul de etanșat atunci când se întâmplă.

REȚINEȚI:
Dacă materialul de etanșat nu este distribuit, verificați următoarele elemente:
• Vârful duzei nu este tăiat corespunzător. Tăiați vârful duzei potrivit pentru funcționarea individuală.
• Materialul întărit este înfundat în duză. Îndepărtați materialul întărit.
• Cartușul este deteriorat. Înlocuiți cartușul.
• Materialul de etanșat este rigid. Încălziți materialul până când devine moale.
• Este folosit pistonul greșit. Utilizați piston adecvat.

ÎNTREȚINEREA

Asigurați-vă că mașina nu este sub tensiune atunci când efectuați lucrări de întreținere la motor. Scoateți acumulatorul înainte de a efectua orice operațiune de întreținere.
Curăţaţi în mod regulat carcasa maşinii cu o cârpă moale, de preferinţă după fiecare utilizare. Păstrați fantele de ventilație libere de praf și murdărie. Dacă murdăria nu se desprinde, utilizați o cârpă moale umezită cu apă cu detergent. Nu utilizați niciodată solvenți precum benzină, alcool, apă cu amoniac etc. Acești solvenți pot deteriora componentele din plastic.
Mașina nu necesită lubrifiere suplimentară. Dacă apare o defecțiune, de ex. după uzura unei piese, vă rugăm să contactați serviciul distribuitorului local.

PROTEJAREA MEDIULUI

Pentru a preveni deteriorarea mașinii în timpul transportului, acesta este livrat într-un ambalaj rezistent. Majoritatea materialelor de ambalare pot fi reciclate. Duceți aceste materiale la unitățile de reciclare corespunzătoare. Duceți mașinile nedorite la distribuitorul local. Aici vor fi eliminate într-un mod sigur pentru mediu.



Bateriile Li-ion pot fi reciclate. Duceți-le la un loc de eliminare a deșeurilor chimice, astfel încât să poată fi reciclate sau eliminate într-un mod ecologic.

Aparatele electrice scoase din uz sunt reciclabile și nu trebuie eliminate împreună cu deșeurile menajere! Vă rugăm să ne sprijiniți activ în conservarea resurselor și protejarea mediului, returnând acest aparat la centrele de colectare (dacă sunt disponibile).

WORCRAFT

Descriere detaliată pentru CCG-S20LiA

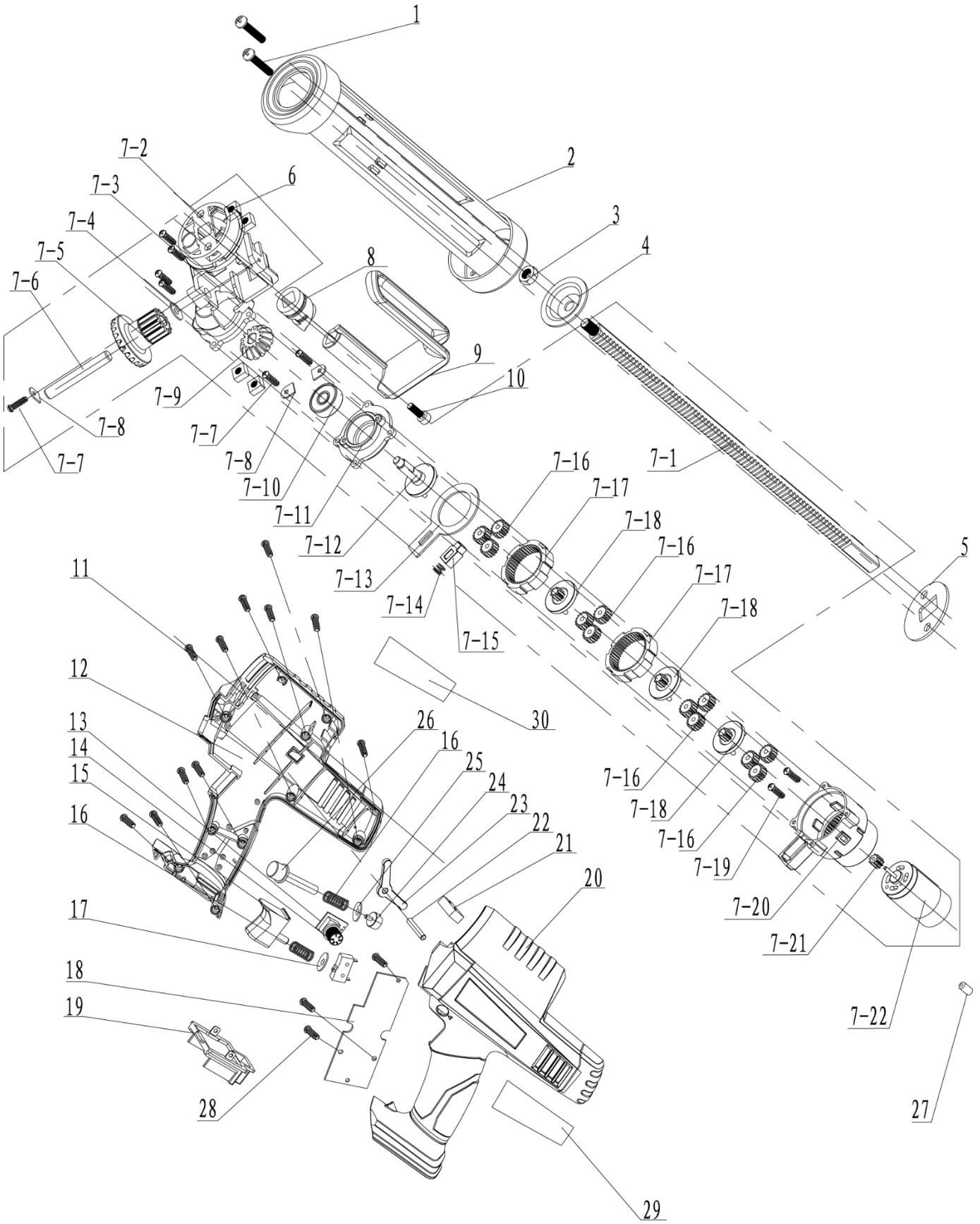

Piese de schimb pentru CCG-S20LiA

Nr. piesă	Denumire piesă	Cant.		Nr. piesă	Denumire piesă	Cant.
1	Șurub M6×20	2		7-21	angrenaj mijlocie	1
2	suport	1		7-22	motor	1
3	Piuliță	1		8	manșonul barei de suport	1
4	tavă	1		9	suport pentru bara de suport	1
5	garnitura suportului	1		10	Șurub M4×8	1
6	Piuliță M6	4		11	Șurub st3×16	11
7-1	bară de suport	1		12	Carcasă stânga	1
7-2	cutie de viteze	1		13	regulator de viteză	1
7-3	Șurub st3×16	4		14	buton de viteză	1
7-4	garnitură	1		15	comutator	1
7-5	angrenaj conic mare	1		16	Arc ø8.2	2
7-6	știft ø8×55	1		17	Șaibă ø5	1
7-7	Șurub st3×10	3		18	PCB	1
7-8	placa de susținere	3		19	set de știfturi	1
7-9	angrenaj conic mic	1		20	Carcasă dreapta	1
7-10	rulment 628	1		21	micro comutator	1
7-11	capac mijlociu	1		22	știft ø4×25	1
7-12	arborele mijlociu	1		23	Conector de deplasare	1
7-13	deflector	1		24	Blocarea deplasării	1
7-14	Arc ø 7,7	1		25	Φ7*Φ14*1	1
7-15	placă	1		26	Comutator de deplasare	1
7-16	planetar	12		27	inductanță	1
7-17	Inel interior	2		28	Șurub	3
7-18	raft roată planetar	3				
7-19	Șurub M2.5×6	2				
7-20	planetar	1				

WORCRAFT

WORCRAFT
POWER TOOLS

Lista de garanție / Warranty

Numărul de fabricație:	Data vânzării:	Semnătura și ștampila vânzătorului:

Numele clientului (denumirea firmei):	Adresa clientului (sediul firmei):

Clientul prin semnătura sa confirmă, că instalația i-a fost prezentată și explicată, că a fost încunoștințat cu modul de folosire, punerea în funcțiune a mașinii și utilizare, și că instalația i-a fost eliberată (predată) completă.	Semnătura clientului:

Note despre reparații – reparații de garanție

Data primirii reclamației:	Data de sfârșit al reclamției:	Numărul de evidență a reclamatiei:	Semnătura de reparație garantată (nota despre reparația nexecutată)	Ștampila tehnicianului serviciului:

Condițiile de garanție

1. Furnizorul oferă pentru acest produs perioada de garanție menționată în această listă de garanție cu respectarea condițiilor modului de utilizare și depozitare a produsului, corespunzător cu condițiile și normele în vigoare, în sensul indicațiilor de utilizare. Periada de garanție începe la data vânzării produsului. Garanția pentru baterii este de 12 luni.
2. Perioada de garanție prelungită de 5 ani se acordă clienților pentru produsul trecut în tabelul produselor cu garanția prezentată. Ultimul client este consumatorul, în condițiile că produsul nu va fi folosit ca obiect de comerț.Perioada prelungită este condiționată de control reglementar la centre de servicii autorizate ale furnizorului.
3. Perioada de garanție se prelungește cu timpul cât a fost produsul în reparații de garanție. Această condiție este consemnată și în tabelul de reparații garantate. Beneficiarul poate revendica dreptul la asigurarea reparației la unul din centre de servis autorizat conform tabelului anexă „A“ – centre de serviciu. Centre de serviciu „B“ execută reparații de garanție numai la produsele, care au fost vândute la centrele lor de desrfacere. Tabelul centrelor de serviciu este actualizat regulat la vânzători, cât și pe siteul de import: www.strendpro.sk.
4. Centrul de servicii este obligat să asigure reparația în termen stabilit de lege.Termenul stabilit de lege pentru rezolvarea reclamației începe cu ziua următoare după data de primire a reclamației de centru de servicii.
5. Reparația garantată fără plată poate nu fi revendicată când este vorba despre defecțiuni care au fost produse de folosirea produsului contrar prevederilor din indicațiile de utilizare, manipulare necorespunzătoare, defectarea mecanică curentă, uyarea produsă de funcționarea mașinii, din vina deservirii, dezastru nestăvilit, intervenție neîndreptățită în produs, defecțiuni pricinuite de folosira pieselor necorespunzătoare, carburanților necorespuzători și supraîncărcarea mașinii ca urmare a depășirii continue a limitei superioare de randament. Lucrările de curațire, întreținere curentă, repararea sau reglarea instalației, care poate executată de deservirea și sunt cuprinse în indicații de utilizare, nu fac parte din prevederile garanției.
6. Drept uzura curentă a pieselor se consideră uzura principală: a tuturor pieselor rotative și în mișcare, părților de tăiere și capacelor, șuruburilor tăietoare și pironului, curelelor de trsnsmisie, transmisie în lanț, suprafației de frecare a frânelor și ambreaj, dezenul anvelopelor și piesele de întreținere curentă cum sunt: filtre de aer, hidraulice și de ulei, lumânări de aprindere, rezervoare de ulei și de răcire.
7. Din garanția prelungită sunt scoase părțile mașinilor și instalației pentru care producătorul concret al acestor piese acordă garanția mai scurtă decât furnizorul pentru fiecare product în care sunt montate. Din această categorie fac parte: acumulatoarele, becurile și etc.
8. Dreptul de aplicare a revendicării rezultat din garanție are proprietarul produsului, dacă face acest lucru cel târziu în ultima zi a perioadei de garanție.
9. La rezolvarea reclamațiilor se procedează conform prevederilor corespunzătoare ale Codului comercial și Legii de protecție a consumatorului.
10. Controlul de servicii, care constituie condiția garanției prelungite de 5 ani poate fi efectuat numai în centrul de servicii autorizat al furnizorului, în intervale regulate; perioada între două controale nu poate depăși 12 luni. Primul control de servicii trebuie făcut cel târxiu 12 luni de la data vânzării produsului. Controlul serviciilor efectuează centrele de servicii în perioada ultimelor trei luni și primelor două luni anului calendaristic. Fiecare control de servicii trebuie înregistrat în această listă de garanție cu întroducerea datei controlului, semnătura și ștampila serviciului de control. Prin controlul serviciilor se înțelege controlul mașinii, înlocuirea materialului de umplutură și filtrelor conform recomandării producătorului, înlocuire pieselor uzate și defecte, cât și reglarea proprie a mașinii. Randamentul controlului de servicii și materialul folosit se stabilește conform tarifului valabil al centrului de servicii.

La aplicarea reclamației reclamantul este obligat să preyinte pe lângă reclamație produsul complet și curat, documentul de cumpărare sau lista de garanție completată și confirmată. În cayul garanției prelungite înregistrări ale controlului de servicii și documentele de impoyit pentru fiecare control. În cayul neîndeplinirii a vreunei condiții garanției prelungite cuprinse în această listă de garanție, se acorda pentru produs perioada de garanție de 2 ani.

SERVICE ÎN GARANŢIE ŞI POSTGARANŢIE ESTE EFECTUAT DE CĂTRE REPREZENTANTUL AUTORIZAT AL PRODUCĂTORULUI

Reprezentantul împuternicit al producătorului: Slovakia Trend Export-Import s.r.o., Michalovská 87/1414, 073 01 Sobrance
Fax: **(056) 652-2329** Tel: **0915 392 687** E-mail: **servis@slovakia-trend.sk**

GB English

Cordless Caulking Gun

INTENDED USE

This tool is intended to use in injecting all kinds of silicone sealant in variety of glass, aluminum windows and doors, plastic doors and windows caulking seal, steel structure engineering sealing, and many other construction and industrial uses.
This tool can not be used as construction adhensive tool. It is not a toy, please keep children away from it.

TECHNICAL SPECIFICATIONS

Model (Type)	CCG-S20LiA (BR3010)		
Voltage:	20VDC	Overall length (with 300ml holder):	44cm
Max force:	2500N	Declaration of sound pressure level	L_{PA}:80dB(A), K=3dB(A)
Feed speed:	30-480mm/min	Declaration of sound pressure level	L_{WA}:91dB(A), K=3dB(A)
Applicable silicone sealant	300ml	Declaration of vibration	a_h:1,68m/s^2, K=1.5m/s^2
Max. length of sealant holder	230mm	Recommended battery pack (not included)	CLB-20V-2.0HC
Stroke (with 300ml holder):	216mm	Net weight (without battery)	1.55kg

NOISE/VIBRATION INFORMATION

The vibration level given in this information sheet has been measured in accordance with a standardised test given in EN 62841 and may be used to compare one tool with another. It may be used for a preliminary assessment of exposure.
The declared vibration emission level represents the main applications of the tool. However, if the tool is used for different applications, with different accessories or insertion tools or is poorly maintained, the vibration emission may differ. This may significantly increase the exposure level over the total working period.
An estimation of the level of exposure to vibration should also take into account the times when the tool is switched off or when it is running but not actually doing the job. This may significantly reduce the exposure level over the total working period. Identify additional safety measures to protect the operator from the effects of vibration such as: maintain the tool and the accessories, keep the hands warm, organisation of work patterns.

EXPLANATION OF SYMBOLS

	Attention!		Always remove the battery pack before do any adjustment or maintainence on the device.
	Read the manual.		Electrical appliances must not be disposed of with the domestic waste.

PRODUCT ELEMENTS (Fig.1)

1	LED working light	5	Feed speed adjustment dial
2	Locking knob of battery pack	6	Pushing bar
3	Battery pack (not included)	7	Clutch release knob
4	Sealant holder	8	Switch

SAFETY

General Power Tool Safety Warnings

WARNING Read all safety warnings and all instructions.
Failure to follow the warnings and instructions may result in electric shock, fire and/or serious injury.
Save all warnings and instructions for future reference.
The term “power tool” in the warnings refers to your mainsoperated (corded) power tool or battery-operated (cordless) power tool.

Work area safety

● Keep work area clean and well lit. Cluttered or dark areasinvite accidents.
● Do not operate power tools in explosive atmospheres, such as in the presence of flammable liquids, gases ordust. Power tools create sparks which may ignite the dust or fumes.
● Keep children and bystanders away while operating a power tool. Distractions can cause you to lose control.

Electrical safety

● Power tool plugs must match the outlet. Never modify the plug in any way. Do not use any adapter plugs with earthed (grounded) power tools. Unmodified plugs and matching outlets will reduce risk of electric shock.
● Avoid body contact with earthed or grounded surfaces, such as pipes, radiators, ranges and refrigerators. There is an increased risk of electric shock if your body is earthed or grounded.
● Do not expose power tools to rain or wet conditions. Water entering a power tool will increase the risk of electric shock.
● Do not abuse the cord. Never use the cord for carrying, pulling or unplugging the power tool. Keep cord away from heat, oil, sharp edges and moving parts. Damaged or entangled cords increase the risk of electric shock.
● When operating a power tool outdoors, use an extension cord suitable for outdoor use. Use of a cord suitable for outdoor use reduces the risk of electric shock.
● If operating a power tool in a damp location is unavoidable, use a residual current device (RCD) protected supply. Use of an RCD reduces the risk of electric shock.

Personal safety

● Stay alert, watch what you are doing and use common sense when operating a power tool. Do not use a power tool while you are tired or under the influence of drugs, alcohol or medication. A moment of inattention while operating power tools may result in serious personal injury.
● Use personal protective equipment. Always wear eye protection. Protective equipment such as dust mask, non-skid safety shoes, hard hat, or hearing protection used for appropriate conditions will reduce personal injuries.
● Prevent unintentional starting. Ensure the switch is in the off-position before connecting to power source and/or battery

WORKCRAFT

pack, picking up or carrying the tool. Carrying power tools with your finger on the switch or energizing power tools that have the switch on invites accidents.
● Remove any adjusting key or wrench before turning the power tool on. A wrench or a key left attached to a rotating part of the power tool may result in personal injury.
● Do not overreach. Keep proper footing and balance at all times. This enables better control of the power tool in unexpected situations.
● Dress properly. Do not wear loose clothing or jewellery. Keep your hair, clothing and gloves away from moving parts. Loose clothes, jewellery or long hair can be caught in moving parts.
● If devices are provided for the connection of dust extraction and collection facilities, ensure these are connected and properly used. Use of dust collection can reduce dust-related hazards.

Power tool use and care
● Do not force the power tool. Use the correct power tool for your application. The correct power tool will do the job better and safer at the rate for which it was designed.
● Do not use the power tool if the switch does not turn it on and off. Any power tool that cannot be controlled with the switch is dangerous and must be repaired.
● Disconnect the plug from the power source and/or the battery pack from the power tool before making any adjustments, changing accessories, or storing power tools. Such preventive safety measures reduce the risk of starting the power tool accidentally.
● Store idle power tools out of the reach of children and do not allow persons unfamiliar with the power tool or these instructions to operate the power tool. Power tools are dangerous in the hands of untrained users.
● Maintain power tools. Check for misalignment or binding of moving parts, breakage of parts and any other condition that may affect the power tool's operation. If damaged, have the power tool repaired before use. Many accidents are caused by poorly maintained power tools.
● Keep cutting tools sharp and clean. Properly maintained cutting tools with sharp cutting edges are less likely to bind and are easier to control.
● Use the power tool, accessories and tool bits etc. in accordance with these instructions, taking into account the working conditions and the work to be performed. Use of the power tool for operations different from those intended could result in a hazardous situation.

Use and handling of the cordless electrical power tool
a) Charge a rechargeable battery unit using only the charger recommended by the manufacturer. Chargers are often designed for a particular type of rechargeable battery unit. There is the danger of fire if other types of rechargeable battery units are used.
b) Only the rechargeable battery units supplied are to be used with an electrical power tool. The use of other rechargeable battery units may lead to the danger of injury or fire.
c) When they are not being used, store rechargeable battery units away from paperclips, coins, keys, nails, screws or other small metal objects that could cause the contacts to be bridged. Short-circuiting the contacts of a rechargeable battery unit may result in heat damage or fire.occurs, flush the affected area with water. Seek additional medical help if any of the fluid gets into your eyes. Escaping battery fluid may cause skin irritation or burns.

Service
● Have your power tool serviced by a qualified repair person using only identical replacement parts. This will ensure that the safety of the power tool is maintained.

Safety Warnings for Cordless Caulking Gun
● Keep hands and clothes away from the rod and the plunger area. Otherwise, your finger or clothes may be pinched.
● Always be sure you have a firm footing.
● Hold the tool firmly.
● Always work in well ventilated area and wear proper protections in accordance with the operation.
● Read and follow the manufacture's instructions on caulking material or adhesive material before usage.

Recommendations for Optimal Handling of the Battery
●**Ensure the switch is in the off position before inserting battery pack.** Inserting the battery pack into machines that have the switch on can cause accidents.
●**Use only battery packs intended specifically for the machine.** Use of any other battery packs may create a risk of injury and fire.
●**Do not open the battery.** Danger of short-circuiting.



Protect the battery against heat, e. g., against continuous intense sunlight, fire, water, and moisture. Danger of explosion.

●**When battery pack is not in use, keep it away from other metal objects like paper clips, coins, keys, nails, screws, or other small metal objects that can make a connection from one terminal to another.** Shorting the battery terminals together may cause burns or a fire.
●**In case of damage and improper use of the battery, vapours may be emitted. Ventilate the area and seek medical help in case of complaints.** The vapours can irritate the respiratory system.
●**Use the battery only in conjunction with your product.** This measure alone protects the battery against dangerous overload.
●**The battery can be damaged by pointed objects such as nails or screwdrivers or by force applied externally.** An internal short circuit can occur and the battery can burn, smoke, explode or overheat.
●**Do not short-circuit the battery.** There is danger of explosion.
●Protect the battery against moisture and water.
●Store the battery only within a temperature range between –20 °C and 50 °C. As an example, do not leave the battery in the car in summer.
●Occasionally clean the venting slots of the battery using a soft, clean and dry brush.

ASSEMBLY & OPERATION

Mounting & remove battery pack (see fig. 2 & 3)
Check the battery pack volume first. After confirm the battery pack is full, then mounting it onto the tool.
Sliding the battery pack into the slot on the bottom of the tool. After heard a click, it means it was securely assembled.
To remove the battery pack, press the locking knob and sliding it out of the bottom.

Install the sealant rod (see fig. 4 & 5)
Note: Make sure the battery pack is not mounted on the tool.
Keep pressing down the clutch release knob (7) and slid the pushing bar (6) backward. Ensure the pushing bar was pushed to back end. (see fig. 4).
Put the sealant rod into the sealant holder (4). Please note the maximum length can be holder is 230mm. So the sealant rod can not exceed this length. (see fig. 5)

Switching on and off the tool (see fig. 6)
To start the tool, press the switch knob (8).
To stop the tool, release the switch knob (8).

WORCRAFT

Note: When release the switch each time, the pushing bar will stop forward and go back a little to discharge the pressure in the sealant rod.

Speed adjustment (see fig. 7)
The tool speed can be adjusted by turning the dial (5).
Higher speed is obtained when the dial is turned in the anti-clockwise direction, lower speed is obtained when it is turned in clockwise direction.
Note: Depending on the type and condition of caulking material, the rod may get clogged when operating with low speed. In that case set the speed adjusting dial higher.

Drip preventive function
The motor keeps running for a short time even after the trigger is released. It releases the pressure of the caulking material and prevents dripping.

Clog preventive function
After operation, sometimes the sealant rod could be clogged in the holder and can not be pull out. If this happen, just turn the speed adjustment dial (5) to lowest speed and then press the switch trigger and release. The pushing bar will go backward. Then try to pull the rod out after the motor stopped. If the rod is still clogged, perform the same action until the rod is able to move.

Operation (Fig 8)
⚠ CAUTION:
• Do not touch the rod during operation. Otherwise, your finger may be pinched between the rod and the housing of the tool.
• Always wear goggles during operation.
• Do not cover vents, or it may cause overheating and damage to the tool.
Cut off the tip of the nozzle suitable for individual operation. Be careful how much you cut the nozzle. The diameter of the nozzle affects the amount of caulking material dispensed.
Pull the trigger to dispense caulking material.
The amount of the caulking material dispensed is determined by the trigger, the speed adjusting dial, the diameter of the nozzle opening, caulking material type, and temperature.
It is recommended that the speed adjusting dial (5) is set to lowest speed and pull the switch trigger slowly at the first time to test how much amount of caulking material is dispensed.
When the rod reaches front end, the motor starts idling. Replace the caulking material when it happens.

NOTE:
If the caulking material is not dispensed, check the following items:
• Nozzle tip is not cut adequately. Cut the nozzle tip suitable for individual operation.
• Hardened material gets clogged in the nozzle. Remove the hardened material.
• The cartridge is damaged. Replace the cartridge.
• Caulking material is stiff. Warm the material until it becomes soft.
• The wrong piston is used. Use appropriate piston.

MAINTENANCE

⚠ Make sure that the machine is not live when carrying out maintenance work on the motor. Remove the battery pack before do any maintenace.
Regularly clean the machine housing with a soft cloth, preferably after each use. Keep the ventilation slots free from dust and dirt. If the dirt does not come off use a soft cloth moistened with soapy water. Never use solvents such as petrol, alcohol, ammonia water, etc. These solvents may damage the plastic parts.
The machine requires no additional lubrication. If a fault occur, e.g. after wear of a part, please contact your local dealer's service.

ENVIRONMENT PROTECTION

In order to prevent the machine from damage during transport, it is delivered in a sturdy packaging. Most of the packaging materials can be recycled. Take these materials to the appropriate recycling locations. Take your unwanted machines to your local dealer. Here they will be disposed of in an environmentally safe way.



Li-ion batteries can be recycled. Deliver them to a disposal site for chemical waste so that they can be recycled or disposed of in an environmentally friendly manner.

Discarded electric appliances are recyclable and should not be discarded in the domestic waste! Please actively support us in conserving resources and protecting the environment by returning this appliance to the collection centres (if available).

DE Deutsch

Akku-Kartuschenpistole

BESTIMMUNGSGEMÄßER GEBRAUCH

Dieses Werkzeug ist zum Einspritzen aller Arten von Silikondichtmitteln in eine Vielzahl von Glas-, Aluminiumfenstern und -türen, Kunststofftüren und -fenstern, Dichtungen für Stahlkonstruktionen und vielen anderen Konstruktions- und industriellen Anwendungen vorgesehen.
Dieses Werkzeug kann nicht als Konstruktionswerkzeug verwendet werden. Es ist kein Spielzeug, bitte halten Sie Kinder davon fern.

TECHNISCHE DATEN

Modell (Typ)	CCG-S20LiA (BR3010)			
Spannung	20VDC		Gesamtlänge (mit 300-ml-Behälter)	44cm
Maximale Kraft	2500N		Angabe des Schalldruckpegels	L_{PA}:80dB(A), K=3dB(A)
Vorschubgeschwindigkeit	30-480mm/min		Angabe des Schalldruckpegels	L_{WA}:91dB(A), K=3dB(A)
Verwendbares Silikondichtmittel	300ml		Angabe der Vibration	a_h:1,68m/s^2, K=1.5m/s^2
Maximale Länge des	230mm		Empfohlener Akkupack (nicht im	CLB-20V-2.0HC

NOT DRAFT

Dichtmittelbehälters			Lieferumfang enthalten)	
Hub (mit 300-ml-Behälter):	216mm		Nettogewicht (ohne Akku)	1.55kg

GERAUSCH-/VIBRATIONSINFORMATION

Der in diesen Anweisungen angegebene Schwingungspegel ist entsprechend einem in EN 62841 genormten Messverfahren gemessen worden und kann für den Vergleich von Elektrowerkzeugen miteinander verwendet werden. Er eignet sich auch für eine vorläufige Einschätzung der Schwingungsbelastung. Der angegebene Schwingungspegel repräsentiert die hauptsächlichen Anwendungen des Elektrowerkzeugs. Wenn allerdings das Elektrowerkzeug für andere Anwendungen, mit unterschiedlichen Zubehören, mit abweichenden Einsatzwerkzeugen oder ungenügender Wartung eingesetzt wird, kann der Schwingungspegel abweichen. Dies kann die Schwingungsbelastung über den gesamten Arbeitszeitraum deutlich erhöhen.
Für eine genaue Abschätzung der Schwingungsbelastung sollten auch die Zeiten berücksichtigt werden, in denen das Gerät abgeschaltet ist oder zwar läuft, aber nicht tatsächlich im Einsatz ist. Dies kann die Schwingungsbelastung über den gesamten Arbeitszeitraum deutlich reduzieren.
Legen Sie zusätzliche Sicherheitsmaßnahmen zum Schutz des Bedieners vor der Wirkung von Schwingungen fest wie zum Beispiel: Wartung von Elektrowerkzeug und Einsatzwerkzeugen, Warmhalten der Hände, Organisation der Arbeitsabläufe.

ERLÄUTERUNG DER BILDSYMBOLE

	Achtung!		Entfernen Sie immer den Akku, bevor Sie das Gerät anpassen oder warten.
	Betriebsanleitung lesen		Elektrogeräte gehören nicht in den Hausmüll.

WERKZEUG-ELEMENTE



1	LED Arbeitslicht	5	Einstellrad für die Vorschubgeschwindigkeit
2	Verriegelungsknopf des Akkus	6	Schubstange
3	Akku (nicht im Lieferumfang enthalten)	7	Kupplungsentriegelungsknopf
4	Dichtmittelhalter	8	Schalter

SICHERHEIT

Allgemeine Sicherheitshinweise fur Elektrowerkzeuge Lesen Sie alle Sicherheitshinweise und

WARNUNG! Anweisungen. Versaumnisse bei der Einhaltung der Sicherheitshinweise und Anweisungen konnen elektrischen Schlag, Brand und/oder schwere Verletzungen verursachen.

Bewahren Sie alle Sicherheitshinweise und Anweisungen fur die Zukunft auf.

Der in den Sicherheitshinweisen verwendete Begriff „Elektrowerkzeug“ bezieht sich auf netzbetriebene Elektrowerkzeuge (mit Netzkabel) und auf akkubetriebene Elektrowerkzeuge (ohne Netzkabel).

Arbeitsplatzsicherheit

- **Halten Sie Ihren Arbeitsbereich sauber und gut beleuchtet.** Unordnung oder unbeleuchtete Arbeitsbereiche konnen zu Unfallen fuhren.
- **Arbeiten Sie mit dem Elektrowerkzeug nicht in explosionsgefahrdeter Umgebung, in der sich brennbare Flussigkeiten, Gase oder Staube befinden.** Elektrowerkzeuge erzeugen Funken, die den Staub oder die Dampfe entzunden konnen.
- **Halten Sie Kinder und andere Personen wahrend der Benutzung des Elektrowerkzeugs fern.** Bei Ablenkung konnen Sie die Kontrolle uber das Gerat verlieren.

Elektrische Sicherheit

- **Der Anschlussstecker des Elektrowerkzeuges muss in die Steckdose passen. Der Stecker darf in keiner Weise verandert werden. Verwenden Sie keine Adapterstecker gemeinsam mit schutzgeerdeten Elektrowerkzeugen.** Unveranderte Stecker und passende Steckdosen verringern das Risiko eines elektrischen Schlages.
- **Vermeiden Sie Korperkontakt mit geerdeten Oberflachen wie von Rohren, Heizungen, Herden und Kuhlschranken.** Es besteht ein erhohtes Risiko durch elektrischen Schlag, wenn Ihr Korper geerdet ist.
- **Halten Sie Elektrowerkzeuge von Regen oder Nasse fern.** Das Eindringen von Wasser in ein Elektrowerkzeug erhoht das Risiko eines elektrischen Schlages.
- **Zweckentfremden Sie das Kabel nicht, um das Elektrowerkzeug zu tragen, aufzuhangen oder um den Stecker aus der Steckdose zu ziehen. Halten Sie das Kabel fern von Hitze, Ol, scharfen Kanten oder sich bewegenden Gerateteilen.** Beschadigte oder verwickelte Kabel erhohen das Risiko eines elektrischen Schlages.
- **Wenn Sie mit einem Elektrowerkzeug im Freien arbeiten, verwenden Sie nur Verlangerungskabel, die auch fur den Ausenbereich geeignet sind.** Die Anwendung eines fur den Ausenbereich geeigneten Verlangerungskabels verringert das Risiko eines elektrischen Schlages.
- **Wenn der Betrieb des Elektrowerkzeuges in feuchter Umgebung nicht vermeidbar ist, verwenden Sie einen Fehlerstromschutzschalter.** Der Einsatz eines Fehlerstromschutzschalters vermindert das Risiko eines elektrischen Schlages.

Sicherheit von Personen

- **Seien Sie aufmerksam, achten Sie darauf, was Sie tun, und gehen Sie mit Vernunft an die Arbeit mit einem Elektrowerkzeug. Benutzen Sie kein Elektrowerkzeug, wenn Sie mude sind oder unter dem Einfluss von Drogen, Alkohol oder Medikamenten stehen.** Ein Moment der Unachtsamkeit beim Gebrauch des Elektrowerkzeuges kann zu ernsthaften Verletzungen fuhren.
- **Tragen Sie personliche Schutzausrustung und immer eine Schutzbrille.** Das Tragen personlicher Schutzausrustung, wie Staubmaske, rutschfeste Sicherheitsschuhe, Schutzhelm oder Gehorschutz, je nach Art und Einsatz des Elektrowerkzeuges, verringert das Risiko von Verletzungen.
- **Vermeiden Sie eine unbeabsichtigte Inbetriebnahme. Vergewissern Sie sich, dass das Elektrowerkzeug ausgeschaltetist, bevor Sie es an die Stromversorgungund/oder den Akku anschliesen, es aufnehmen oder tragen.** Wenn Sie beim Tragen des Elektrowerkzeuges den Finger am Schalter haben oder das Gerat eingeschaltet an die Stromversorgung anschliesen, kann dies zu Unfallen fuhren.

WORCKET

● **Entfernen Sie Einstellwerkzeuge oder Schraubenschlussel, bevor Sie das Elektrowerkzeug einschalten.** Ein Werkzeug oder Schlussel, der sich in einem drehenden Gerateteil befindet, kann zu Verletzungen fuhren.
● **Vermeiden Sie eine abnormale Korperhaltung. Sorgen Sie fur einen sicheren Stand und halten Sie jederzeit das Gleichgewicht.** Dadurch konnen Sie das Elektrowerkzeug in unerwarteten Situationen besser kontrollieren.
● **Tragen Sie geeignete Kleidung. Tragen Sie keine weite Kleidung oder Schmuck. Halten Sie Haare, Kleidung und Handschuhe fern von sich bewegenden Teilen.** Lockere Kleidung, Schmuck oder lange Haare konnen von sich bewegenden Teilen erfasst werden.
● **Wenn Staubabsaug- und -auffangeinrichtungen montiert werden konnen, vergewissern Sie sich, dass diese angeschlossen sind und richtig verwendet werden.** Verwendung einer Staubabsaugung kann Gefahrdungen durch Staub verringern.

Verwendung und Behandlung des Elektrowerkzeuges
● **Uberlasten Sie das Gerat nicht. Verwenden Sie fur Ihre Arbeit das dafur bestimmte Elektrowerkzeug.** Mit dem passenden Elektrowerkzeug arbeiten Sie besser und sicherer im angegebenen Leistungsbereich.
● **Benutzen Sie kein Elektrowerkzeug, dessen Schalter defektist.** Ein Elektrowerkzeug, das sich nicht mehr ein- oder ausschalten lasst, ist gefahrlich und muss repariert werden.
● **Ziehen Sie den Stecker aus der Steckdose und/oder entfernen Sie den Akku, bevor Sie Gerateeinstellungen vornehmen, Zubehorteile wechseln oder das Great weglegen.** Diese Vorsichtsmasnahme verhindert den unbeabsichtigten Start des Elektrowerkzeuges.
● **Bewahren Sie unbenutzte Elektrowerkzeuge auserhalb der Reichweite von Kindern auf. Lassen Sie Personen das Gerat nicht benutzen, die mit diesem nicht vertraut sind oder diese Anweisungen nicht gelesen haben.** Elektrowerkzeuge sind gefahrlich, wenn sie von unerfahrenen Personen benutzt werden.
● **Pflegen Sie Elektrowerkzeuge mit Sorgfalt. Kontrollieren Sie, ob bewegliche Teile einwandfrei funktionieren und nicht klemmen, ob Teile gebrochen oder so beschadigt sind, dass die Funktion des Elektrowerkzeuges beeintrachtigt ist. Lassen Sie beschadigte Teile vor dem Einsatz des Gerates reparieren.** Viele Unfalle haben ihre Ursache in schlecht gewarteten Elektrowerkzeugen.
● **Halten Sie Schneidwerkzeuge scharf und sauber.** Sorgfaltig gepflegte Schneidwerkzeuge mit scharfen Schneidkanten verklemmen sich weniger und sind leichter zu fuhren.
● **Verwenden Sie Elektrowerkzeug, Zubehor, Einsatzwerkzeuge usw. entsprechend diesen Anweisungen. Berucksichtigen Sie dabei die Arbeitsbedingungen und die auszufuhrende Tatigkeit.** Der Gebrauch von Elektrowerkzeugen fur andere als die vorgesehenen Anwendungen kann zu gefahrlichen Situationen fuhren.

Verwendung und Behandlung des Akkuwerkzeugs
a) Laden Sie die Akkus nur in Ladegeräten auf, die vom Hersteller empfohlen werden. Für ein Ladegerät, das für eine bestimmte Art von Akkus geeignet ist, besteht Brandgefahr, wenn es mit anderen Akkus verwendet wird.
b) Verwenden Sie nur die dafür vorgesehenen Akkus in den Elektrowerkzeugen. Der Gebrauch von anderen Akkus kann zu Verletzungen und Brandgefahr führen.
c) Halten Sie den nicht benutzten Akku fern von Büroklammern, Münzen, Schlüsseln, Nägeln, Schrauben oder anderen kleinen Metallgegenständen, die eine Überbrückung der Kontakte verursachen könnten. Ein Kurzschluss zwischen den Akkukontakten kann Verbrennungen oder Feuer zur Folge haben.
d) Bei falscher Anwendung kann Flüssigkeit aus dem Akku austreten. Vermeiden Sie den Kontakt damit. Bei zufälligem Kontakt mit Wasser abspülen. Wenn die Flüssigkeit in die Augen kommt, nehmen Sie zusätzlich ärztliche Hilfe in Anspruch. Austretende Akkuflüssigkeit kann zu Hautreizungen oder Verbrennungen führen.

Service
● **Lassen Sie Ihr Elektrowerkzeug nur von qualifiziertem Fachpersonal und nur mit Original-Ersatzteilen reparieren.**Damit wird sichergestellt, dass die Sicherheit des Elektrowerkzeuges erhalten bleibt.

Sicherheitshinweise fur akkubetriebene Eintreibgerate
● **Gehen Sie immer davon aus, dass das Elektrowerkzeug Klammern enthalt.** Die sorglose Handhabung des Eintreibgerates kann zum unerwarteten Ausschiesen von Klammern fuhren und Sie verletzen.
● **Zielen Sie mit dem Elektrowerkzeug nicht auf sich selbst oder andere Personen in der Nahe.** Durch unerwartetes Auslosen wird eine Klammer ausgestosen, was zu Verletzungen fuhren kann.
● **Betatigen Sie das Elektrowerkzeug nicht, bevor es fest auf das Werkstuck gesetzt ist.** Wenn das Elektrowerkzeug keinen Kontakt mit dem Werkstuck hat, kann die Klammer von der Befestigungsstelle abprallen.
● **Trennen Sie das Elektrowerkzeug vom Netz oder vom Akku, wenn die Klammer im Elektrowerkzeug klemmt.** Wenn das Eintreibgerat angeschlossen ist, kann es beim Entfernen einer verklemmten Klammer versehentlich betatigt werden.
● **Seien Sie vorsichtig beim Entfernen einer festsitzenden Klammer.** Das System kann gespannt sein und die Klammer kraftig ausgestosen werden, wahrend Sie versuchen die Verklemmung zu beseitigen.
● **Verwenden Sie dieses Eintreibgerat nicht zur Befestigung von Elektroleitungen.** Es ist nicht fur die Installation von Elektroleitungen geeignet, kann die Isolierung von Elektrokabeln beschadigen und so elektrischen Schlag und Feuergefahren verursachen.
● **Verwenden Sie geeignete Suchgerate, um verborgene Versorgungsleitungen aufzuspuren, oder ziehen Sie die ortliche Versorgungsgesellschaft hinzu.** Kontakt mit Elektroleitungen kann zu Feuer und elektrischem Schlag fuhren. Beschadigung einer Gasleitung kann zur Explosion fuhren. Eindringen in eine Wasserleitung verursacht Sachbeschadigung.
● **Achten Sie auf die Arbeitsplatzverhaltnisse.** Eintreibgegenstande konnen eventuell dunne Werkstucke durchschlagen oder beim Arbeiten an Ecken und Kanten von Werkstucken abgleiten und dabei Personen gefahrden.
● **Halten Sie das Elektrowerkzeug beim Arbeiten so, dass Kopf und Korper nicht verletzt werden konnen bei einem moglichen Ruckstos infolge einer Storung der Energieversorgung oder von harten Stellen im Werkstuck.**
● **Offnen Sie den Akku nicht.** Es besteht die Gefahr eines Kurzschlusses.
● **Bei Beschadigung und unsachgemasem Gebrauch des Akkus konnen Dampfe austreten. Fuhren Sie Frischluft zu und suchen Sie bei Beschwerden einen Arzt auf.** Die Dampfe konnen die Atemwege reizen.
● **Verwenden Sie den Akku nur in Verbindung mit Ihrem Produkt.** Nur so wird der Akku vor gefahrlicher Uberlastung geschutzt.
● **Durch spitze Gegenstande wie z.B. Nagel oder Schraubenzieher oder durch ausere Krafteinwirkung kann der Akku beschadigt werden.** Es kann zu einem internen Kurzschluss kommen und der Akku brennen, rauchen, explodieren oder uberhitzen.

BEDIENUNG

Akkupack montieren und entfernen (siehe Abb. 2 und 3)
Überprüfen Sie zuerst das Akkupackvolumen. Stellen Sie sicher, dass der Akkupack voll ist, und montieren Sie ihn dann am Werkzeug.
Schieben Sie den Akkupack in den Schlitz an der Unterseite des Werkzeugs. Wenn Sie ein Klicken hören, ist er sicher montiert.
Um den Akkupack zu entfernen, drücken Sie den Verriegelungsknopf und schieben Sie ihn aus der Unterseite heraus.

Installieren Sie die Dichtungsstange (siehe Abb. 4 und 5)
Hinweis: Stellen Sie sicher, dass der Akkupack nicht am Werkzeug montiert ist.
Drücken Sie den Kupplungsauslöseknopf (7) weiter nach unten und schieben Sie die Schubstange (6) nach hinten. Stellen Sie sicher, dass die Schubstange bis zum hinteren Ende geschoben wurde (siehe Abb. 4).
Setzen Sie die Dichtungsstange in den Dichtungshalter (4). Bitte beachten Sie, dass die maximale Länge des Halters 230 mm beträgt. Die Dichtungsstange darf diese Länge also nicht überschreiten (siehe Abb. 5).

Ein- und Ausschalten des Werkzeugs (siehe Abb. 6)
Um das Werkzeug zu starten, drücken Sie den Schalterknopf (8).
Um das Werkzeug anzuhalten, lassen Sie den Schalterknopf (8) los.
Hinweis: Wenn Sie den Schalter jedes Mal loslassen, stoppt die Schubstange vorwärts und bewegt sich ein wenig zurück, um den Druck in der Dichtungsstange abzulassen.

Geschwindigkeitseinstellung (siehe Abb. 7)
Die Werkzeuggeschwindigkeit kann durch Drehen des Einstellrads (5) eingestellt werden.
Eine höhere Geschwindigkeit wird erreicht, wenn das Einstellrad gegen den Uhrzeigersinn gedreht wird, eine niedrigere Geschwindigkeit wird erreicht, wenn es im Uhrzeigersinn gedreht wird.
Hinweis: Je nach Art und Zustand des Dichtungsmaterials kann die Stange bei niedriger Geschwindigkeit verstopfen. Stellen Sie in diesem Fall das Geschwindigkeitseinstellungsrad höher ein.

Tropfschutzfunktion
Der Motor läuft auch nach dem Loslassen des Auslösers noch eine kurze Zeit weiter. Dadurch wird der Druck des Dichtungsmaterials abgelassen und ein Tropfen verhindert.

Verstopfungsschutzfunktion
Nach dem Betrieb kann die Dichtungsstange manchmal im Halter verstopfen und lässt sich nicht herausziehen. Wenn dies passiert, drehen Sie einfach das Geschwindigkeitseinstellungsrad (5) auf die niedrigste Geschwindigkeit und drücken Sie dann den Schalterauslöser und lassen Sie ihn los. Die Schubstange bewegt sich nach hinten. Versuchen Sie dann, die Stange herauszuziehen, nachdem der Motor angehalten hat. Wenn die Stange immer noch verstopft ist, führen Sie dieselbe Aktion aus, bis sich die Stange bewegen lässt.

Betrieb (Abb. 8)
VORSICHT:
• Berühren Sie die Stange während des Betriebs nicht. Andernfalls könnten Ihre Finger zwischen der Stange und dem Gehäuse des Werkzeugs eingeklemmt werden.
• Tragen Sie während des Betriebs immer eine Schutzbrille.
• Decken Sie die Lüftungsöffnungen nicht ab, da dies zu Überhitzung und Beschädigung des Werkzeugs führen kann.
Schneiden Sie die Spitze der Düse ab, die für den Einzelbetrieb geeignet ist. Seien Sie vorsichtig, wie weit Sie die Düse abschneiden. Der Durchmesser der Düse beeinflusst die Menge des abgegebenen Dichtungsmaterials.
Ziehen Sie den Abzug, um Dichtungsmaterial abzugeben. Die Menge des abgegebenen Dichtungsmaterials wird durch den Abzug, den Geschwindigkeitseinstellknopf, den Durchmesser der Düsenöffnung, die Art des Dichtungsmaterials und die Temperatur bestimmt.
Es wird empfohlen, den Geschwindigkeitseinstellknopf (5) auf die niedrigste Geschwindigkeit einzustellen und den Schalterabzug beim ersten Mal langsam zu ziehen, um zu testen, wie viel Dichtungsmaterial abgegeben wird.
Wenn die Stange das vordere Ende erreicht, beginnt der Motor im Leerlauf zu laufen. Ersetzen Sie das Dichtungsmaterial, wenn dies geschieht.

HINWEIS:
Wenn das Dichtungsmaterial nicht ausgegeben wird, überprüfen Sie die folgenden Punkte:
• Die Düsenspitze ist nicht ausreichend abgeschnitten. Schneiden Sie die Düsenspitze passend für den Einzelbetrieb ab.
• Ausgehärtetes Material verstopft die Düse. Entfernen Sie das ausgehärtete Material.
• Die Kartusche ist beschädigt. Ersetzen Sie die Kartusche.
• Das Dichtungsmaterial ist steif. Erwärmen Sie das Material, bis es weich wird.
• Es wurde der falsche Kolben verwendet. Verwenden Sie einen geeigneten Kolben.

WARTUNG

Trennen Sie die Maschine vom Netz, wenn Sie am Mechanismus Wartungsarbeiten ausführen müssen.
Die Maschinen von sind entworfen, um während einer langen Zeit problemlos und mit minimaler Wartung zu funktionieren. Sie Verlängern die Lebensdauer, indem Sie die Maschine regelmäßig reinigen und fachgerecht behandeln.
Reinigen Sie das Maschinengehäuse regelmäßig mit einem weichen Tuch, vorzugsweise nach jedem Einsatz. Halten Sie die Lüfterschlitze frei von Staub und Schmutz. Entfernen Sie hartnäckigen Schmutz mit einem weichen Tuch, angefeuchtet mit Seifen wasser. Verwenden Sie keine Lösungsmittel wie Benzin, Alkohol, Ammonia, usw. Derartige Stoffe beschädigen die Kunststoffteile.
Die Maschine braucht keine zusätzliche Schmierung.
Wenden Sie sich in Störungsfällen, z.B. durch Verschleiß eines Teils, an Ihren örtlichen Vertragshändler.

HINWEISE ZUM UMWELTSCHUTZ

Um Transportschäden zu verhinderen, wird die Maschine in einer soliden Verpackung geliefert. Die Verpackung besteht weitgehend aus verwertbarem Material. Benutzen Sie also die Möglichkeit zum Recyclen der Verpackung. Bringen Sie bei Ersatz die alten Maschinen zu Ihren örtlichen WORLD-PRO TOOLS Vertagshändler. Er wird sich um eine umweltfreundliche Verarbeitung ïhrer alten Maschine bemühen.



Li-ion-Akkus sind recycelbar. Geben Sie sie bei einer Entsorgungsstelle für chemische Abfälle ab, so daß die Akkus recycelt oder auf umweltfreundliche Weise entsorgt werden.

Alt-Elektrogeräte sind Wertstoffe, sie gehören daher nicht in den Hausmüll!
Wir möchten Sie daher bitten, uns mit Ihrem aktiven Beitrag beider Ressourcenschonung und beim Umweltschutz zu unterstützen und dieses Gerät bei den-falls vorhandeneingerichteten Rücknahmestellen abzugeben.

PL Polski

Akumulatorowy pistolet uszczelniający

UŻYTKOWANIE ZGODNE Z PRZEZNACZENIEM

Narzędzie to jest przeznaczone do wtryskiwania wszelkiego rodzaju uszczelniaczy silikonowych w różnego rodzaju szkle, aluminiowych oknach i drzwiach, plastikowych drzwiach i oknach uszczelniających, uszczelnieniach konstrukcyjnych konstrukcji stalowych oraz wielu innych zastosowaniach budowlanych i przemysłowych.
Tego narzędzia nie można używać jako narzędzia do budowy. To nie jest zabawka, proszę trzymać dzieci z dala od tego.

PARAMETRY TECHNICZNE

Model (typ)	CCG-S20LiA (BR3010)		
Napięcie	20VDC	Całkowita długość (z uchwytem 300 ml)	44cm
Maksymalna siła	2500N	Deklaracja poziomu ciśnienia akustycznego	L_{PA}:80dB(A), K=3dB(A)
Prędkość podawania	30-480mm/min	Deklaracja poziomu ciśnienia akustycznego	L_{WA}:91dB(A), K=3dB(A)
Dopuszczalny uszczelniacz silikonowy	300ml	Deklaracja wibracji	a_h:1,68m/s^2, K=1.5m/s^2
Maksymalna długość uchwytu uszczelniacza	230mm	Zalecany zestaw baterii (brak w zestawie)	CLB-20V-2.0HC
Skok (z uchwytem 300 ml):	216mm	Masa netto (bez baterii)	1.55kg

INFORMACJA NA TEMAT HAŁASU I WIBRACJI

Poziom drgań podany w tych wskazówkach został pomierzony zgodnie z wymaganiami normy EN 60745 dotyczącej procedury pomiarów i można go użyć do porównywania elektronarzędzi. Można go też użyć do wstępnej oceny ekspozycji na drgania.
Podany poziom drgań jest reprezentatywny dla podstawowych zastosowań elektronarzędzia. Jeżeli elektronarzędzie użyte zostanie do innych zastosowań, z innymi narzędziami roboczymi, z różnym osprzętem, a także jeśli nie będzie wystarczająco konserwowane, poziom drgań może odbiegać od podanego. Podane powyżej przyczyny mogą spowodować podwyższenie ekspozycji na drgania podczas całego czasu pracy.
Aby dokładnie ocenić ekspozycję na drgania, trzeba wziąć pod uwagę także okresy, gdy urządzenie jest wyłączone, lub gdy jest wprawdzie włączone, ale nie jest używane do pracy. W ten sposób łączna (obliczana na pełny wymiar czasu pracy) ekspozycja na drgania może okazać się znacznie niższa.
Należy wprowadzić dodatkowe środki bezpieczeństwa, mające na celu ochronę operatora przed skutkami ekspozycji na drgania, np.: konserwacja elektronarzędzia i narzędzi roboczych, zabezpieczenie odpowiedniej temperatury rąk, ustalenie kolejności operacji roboczych.

OBJAŚNIENIE SYMBOLI

	Uwaga!		Przed przystąpieniem do regulacji lub konserwacji należy wyjąć akumulator
	Przeczytaj instrukcję obsługi.		Urządzeń elektrycznych nie należy wyrzucać razem z odpadami domowymi

CZĘŚCI SKŁADOWE NARZĘDZIA (fig.1)

1	Światło robocze LED	5	Pokrętło regulacji prędkości posuwu
2	Gałka blokująca pakietu baterii	6	Pchający pasek
3	Akumulator (brak w zestawie)	7	Pokrętło zwalniające sprzęgło
4	Uchwyt szczeliwa	8	Przełącznik

WSKAZÓWKI BEZPIECZEŃSTWA

UWAGA! Należy przeczytać wszystkie wskazówki. Błędy w przestrzeganiu następujących przepisów mogą powodować porażenie prądem, pożar i/lub ciężkie obrażenia ciała.

Ogolne przepisy bezpieczeństwa dla elektronarzędzi

OSTRZEŻENIE **Należy przeczytać wszystkie wskazowki i przepisy.** Błędy w przestrzeganiu poniższych wskazowek mogą spowodować porażenie prądem, pożar i/lub ciężkie obrażenia ciała.

Należy starannie przechowywać wszystkie przepisy I wskazowki bezpieczeństwa dla dalszego zastosowania.

Użyte w poniższym tekście pojęcie „elektronarzędzie“ odnosi się do elektronarzędzi zasilanych energią elektryczną z sieci (z przewodem zasilającym) i do elektronarzędzi zasilanych akumulatorami (bez przewodu zasilającego).

Bezpieczeństwo miejsca pracy

● **Stanowisko pracy należy utrzymywać w czystości i dobrze oświetlone.** Nieporządek w miejscu pracy lub nieoświetlona przestrzeń robocza mogą być przyczyną wypadkow.

● **Nie należy pracować tym elektronarzędziem w otoczeniu zagrożonym wybuchem, w ktorym znajdują się np. łatwopalne ciecze, gazy lub pyły.** Podczas pracy elektronarzędziem wytwarzają się iskry, ktore mogą spowodować zapłon.

● **Podczas użytkowania urządzenia zwrocić uwagę na to, aby dzieci i inne osoby postronne znajdowały się w bezpiecznej odległości.** Odwrocenie uwagi może spowodować utratę kontroli nad narzędziem.

ORGINAL

Bezpieczeństwo elektryczne

● **Wtyczka elektronarzędzia musi pasować do gniazda. Nie wolno zmieniać wtyczki w jakikolwiek sposob. Nie wolno używać wtykow adapterowych w przypadku elektronarzędzi z uziemieniem ochronnym.** Niezmienione wtyczki i pasujące gniazda zmniejszają ryzyko porażenia prądem.

● **Należy unikać kontaktu z uziemionymi powierzchniami jak rury, grzejniki, piece i lodowki.** Ryzyko porażenia prądem jest większe, gdy ciało użytkownika jest uziemione.

● **Urządzenie należy zabezpieczyć przed deszczem i wilgocią.** Przedostanie się wody do elektronarzędzia podwyższa ryzyko porażenia prądem.

● **Nigdy nie należy używać przewodu do innych czynności. Nigdy nie należy nosić elektronarzędzia, trzymając je za przewod, ani używać przewodu do zawieszenia urządzenia; nie wolno też wyciągać wtyczki z gniazdka pociągając za przewod. Przewod należy chronić przed wysokimi temperaturami, należy go trzymać z dala od oleju, ostrych krawędzi lub ruchomych części urządzenia.** Uszkodzone lub splątane przewody zwiększają ryzyko porażenia prądem.

● **W przypadku pracy elektronarzędziem pod gołym niebem, należy używać przewodu przedłużającego, dostosowanego rownież do zastosowań zewnętrznych.** Uży cie właściwego przedłużacza (dostosowanego do pracy na zewnątrz) zmniejsza ryzyko porażenia prądem.

● **Jeżeli nie da się uniknąć zastosowania elektronarzędzia w wilgotnym otoczeniu, należy użyć wyłącznika ochronnego rożnicowo-prądowego.** Zastosowanie wyłącznika ochronnego rożnicowo-prądowego zmniejsza ryzyko porażenia prądem.

Bezpieczeństwo osob

● **Podczas pracy z elektronarzędziem należy zachować ostrożność, każdą czynność wykonywać uważnie i z rozwagą. Nie należy używać elektronarzędzia, gdy jest się zmęczonym lub będąc pod wpływem narkotykow, alkoholu lub lekarstw.** Moment nieuwagi przy użyciu elektronarzędzia może stać się przyczyną poważnych urazow ciała.

● **Należy nosić osobiste wyposażenie ochronne i zawsze okulary ochronne.** Noszenie osobistego wyposażenia ochronnego – maski przeciwpyłowej, obuwia z podeszwami przeciwpoślizgowymi, kasku ochronnego lub środkow ochrony słuchu (w zależności od rodzaju I zastosowania elektronarzędzia) – zmniejsza ryzyko obrażeń ciała.

● **Należy unikać niezamierzonego uruchomienia narzęd i/lub podłączeniemdo akumulatora, a także przed podniesieniem lub przeniesieniem elektronarzędzia, należy upewnić się, że elektronarzędzie jest wyłączone.** Trzymanie palca na wyłączniku podczas przenoszenia elektronarzędzia lub podłączenie do prądu włączonego narzędzia, może stać się przyczyną wypadkow.

● **Przed włączeniem elektronarzędzia, należy usunąć narzędzia nastawcze lub klucze.** Narzędzie lub klucz, znajdujący się w ruchomych częściach urządzenia mogą doprowadzić do obrażeń ciała.

● **Należy unikać nienaturalnych pozycji przy pracy. Należy dbać o stabilną pozycję przy pracy i zachowanie rownowagi.** W ten sposob możliwa będzie lepsza kontrola elektronarzędzia w nieprzewidzianych sytuacjach.

● **Należy nosić odpowiednie ubranie. Nie należy nosić luźnego ubrania ani biżuterii. Włosy, ubranie i rękawice należy trzymać z daleka od ruchomych części.** Luźne ubranie, biżuteria lub długie włosy mogą zostać wciągnięte przez ruchome części.

● **Jeżeli istnieje możliwość zamontowania urządzeń odsysających i wychwytujących pył, należy upewnić się, że są one podłączone i będą prawidłowo użyte.** Użycie urządzenia odsysającego pył może zmniejszyć zagrożenie pyłami.

Prawidłowa obsługa i eksploatacja elektronarzędzi

● **Nie należy przeciążać urządzenia. Do pracy używać należy elektronarzędzia, ktore są do tego przewidziane.** Odpowiednio dobranym elektronarzędziem pracuje się w danym zakresie wydajności lepiej i bezpieczniej.

● **Nie należy używać elektronarzędzia, ktorego włącznik/wyłącznik jest uszkodzony.** Elektronarzędzie, ktorego nie można włączyć lub wyłączyć jest niebezpieczne i musi zostać naprawione.

● **Przed regulacją urządzenia, wymianą osprzętu lub pozaprzestaniu pracy narzędziem, należy wyciągnąć wtyczkę z gniazda i/lub usunąć akumulator.** Ten środek ostrożności zapobiega niezamierzonemu włączeniu się elektronarzędzia.

● **Nieużywane elektronarzędzia należy przechowywać w miejscu niedostępnym dla dzieci. Nie należy udostępniać narzędzia osobom, ktore go nie znają lub nie przeczytały niniejszych przepisow.** Używane przez niedoświadczone osoby elektronarzędzia są niebezpieczne.

● **Konieczna jest należyta konserwacja elektronarzędzia. Należy kontrolować, czy ruchome części urządzenia działają bez zarzutu i nie są zablokowane, czy części nie są pęknięte lub uszkodzone w taki sposob, ktory miałby wpływ na prawidłowe działanie elektronarzędzia. Uszkodzone części należy przed użyciem urządzenia oddać do naprawy.** Wiele wypadkow spowodowanych jest przez niewłaściwą konserwację elektronarzędzi.

● **Należy stale dbać o ostrość i czystość narzędzi tnących.** O wiele rzadziej dochodzi do zakleszczenia się narzędzia tnącego, jeżeli jest ono starannie utrzymane. Zadbane narzędzia łatwiej się też prowadzi.

● **Elektronarzędzia, osprzęt, narzędzia pomocnicze itd. należy używać zgodnie z niniejszymi zaleceniami. Uwzględnić należy przy tym warunki i rodzaj wykonywanej pracy.** Niezgodne z przeznaczeniem użycie elektronarzędziamoże doprowadzić do niebezpiecznych sytuacji.

z urządzeniami do wbijania (zszywek, gwoździ itp.), zasilanych akumulatorami

● **Należy zawsze wychodzić z założenia, że w elektronarzędziu znajdują się zszywki.** Niedbałe obchodzenie się z urządzeniem do wbijania może wywołać nieoczekiwany wyrzut zszywek i spowodować poważne obrażenia.

● **Nie wolno kierować elektronarzędzia w swoim kierunku ani w kierunku innych osob, znajdujących się w pobliżu.** Nieoczekiwane uruchomienie urządzenia może wywołać wyrzut zszywki i spowodować poważne obrażenia.

● **Nie wolno włączać elektronarzędzia przed przyłożeniem go do obrabianego materiału.** Jeżeli elektronarzędzie nie zostało przyłożone do obrabianego materiału, zszywka może odbić się od materiału.

● **Jeżeli zszywka zablokowała się w elektronarzę-dziu, elektronarzędzie należy odłączyć od sieci lub od akumulatora.** W przypadku podłączonego elektronarzędzia, podczas usuwania zablokowanej zszywki może dojść do niezamierzonego uruchomienia elektronarzędzia.

● **Podczas usuwania zablokowanej zszywki należy zachować szczególną ostrożność.** Podczas proby uwolnienia
zablokowanej zszywki może się okazać, że napięty mechanizm silnie wyrzuci zszywkę.

● **Nie wolno stosować niniejszego urządzenia do wbijania
do mocowania przewodow elektrycznych.** Niniejsze elektronarzędzie nie jest dostosowane do mocowania instalacji elektrycznych i może uszkodzić izolację przewodow elektrycznych, co z kolei może spowodować porażenie prądem i zagrożenie pożarowe.

● **Należy używać odpowiednich przyrządow**

poszukiwawczych w celu lokalizacji ukrytych przewodow zasilających, lub poprosić o pomoc zakłady miejskie.

Stosowanie i obsługa narzędzia akumulatorowego
a) Akumulatory ładuj wyłącznie za pomocą ładowarek zalecanych przez producenta. Używanie ładowarki do ładowania akumulatorów innych niż te, do których jest ona przewidziana, stwarza zagrożenie pożarowe.
b) Stosuj zawsze akumulatory przewidziane dla określonego elektronarzędzia. Używanie innych akumulatorów może doprowadzić do obrażeń i niebezpieczeństwa pożaru.
c) Nieużywany akumulator przechowuj z dala od spinaczy biurowych, monet, kluczy, gwoździ, śrub lub innych drobnych metalowych przedmiotów, które mogłyby powodować zwarcie styków. Zwarcie między stykami akumulatora może spowodować oparzenia lub pożar.
d) Przy nieprawidłowym użytkowaniu z akumulatora może wydostać się ciecz. Unikaj kontaktu z tą cieczą. W razie przypadkowego kontaktu zmyj wodą. W przypadku przedostania się cieczy do oczu skorzystaj dodatkowo z pomocy lekarza. Wydostająca się z akumulatora ciecz może powodować podrażnienia skóry lub poparzenia.

Serwis
● **Naprawę elektronarzędzia należy zlecić jedynie wykwalifikowanemu fachowcowi i przy użyciu oryginalnych części zamiennych.** To gwarantuje, że bezpieczeństwo urządzenia zostanie zachowane.**zia. Przed włożeniem wtyczki do gniazdka**

Wskazowki dotyczące bezpieczeństwa pracy

Kontakt z przewodami znajdującymi się pod napięciem może doprowadzić do powstania pożaru i porażenia elektrycznego. Uszkodzenie przewodu gazowego może doprowadzić do wybuchu. Przebicie przewodu wodociągowego powoduje szkody rzeczowe.
● **Należy wziąć pod uwagę warunki panujące na stanowisku pracy.** Może zdarzyć się, iż zszywki przebiją cienki materiał lub że się – w przypadku wbijania ich na rogach lub narożnikach – obsuną i spowodują zagrożenie dla osob.
● **Elektronarzędzie należy trzymać podczas pracy w taki sposob, aby nie doznać obrażeń głowy i ciała w razie ewentualnego odrzutu spowodowanego zakłoceniami w zasilaniu energią elektryczną lub w razie natrafienia na twarde miejsce w obrabianym materiale.**
● **Nie otwierać akumulatora.** Istnieje niebezpieczeństwo Zwarcia.
● **W przypadku uszkodzenia i niewłaściwego użytkowania akumulatora może dojść do wydzielenia się gazow. Wywietrzyć pomieszczenie i w razie dolegliwości skonsultować się z lekarzem.** Gazy mogą uszkodzić drogi oddechowe.
● **Akumulator należy używać tylko w połączeniu z wyrobem firmy, dla ktorego został on przewidziany.** Tylko w ten sposob można uniknąć przeciążenia, ktore jest niebezpieczne dla akumulatora.
● **Ostre przedmioty, takie jak na przykład gwoździe lub śrubokręt, a także działanie sił zewnętrznych mogą spowodować uszkodzenie akumulatora.** Może wowczas dojść do zwarcia wewnętrznego akumulatora I do jego przepalenia, eksplozji lub przegrzania.

DZIAŁANIE

Montaż i demontaż akumulatora (patrz rys. 2 i 3)
Najpierw sprawdź pojemność akumulatora. Po potwierdzeniu, że akumulator jest pełny, zamontuj go na narzędziu.
Wsuń akumulator do gniazda na spodzie narzędzia. Po usłyszeniu kliknięcia oznacza to, że został on bezpiecznie zmontowany.
Aby wyjąć akumulator, naciśnij pokrętło blokujące i wysuń je z dołu.

Zamontuj pręt uszczelniający (patrz rys. 4 i 5)
Uwaga: Upewnij się, że akumulator nie jest zamontowany na narzędziu.
Naciskaj dalej pokrętło zwalniające sprzęgło (7) i przesuń drążek dociskowy (6) do tyłu. Upewnij się, że drążek dociskowy został przesunięty do tyłu. (patrz rys. 4).
Włóż pręt uszczelniający do uchwytu uszczelniacza (4). Należy pamiętać, że maksymalna długość uchwytu wynosi 230 mm. Tak więc pręt uszczelniający nie może przekraczać tej długości. (patrz rys. 5)

Włączanie i wyłączanie narzędzia (patrz rys. 6)
Aby uruchomić narzędzie, naciśnij pokrętło przełącznika (8).
Aby zatrzymać narzędzie, zwolnij pokrętło przełącznika (8).
Uwaga: Po każdym zwolnieniu przełącznika, pręt dociskający zatrzyma się do przodu i cofnie się nieco, aby uwolnić ciśnienie w pręcie uszczelniającym.

Regulacja prędkości (patrz rys. 7)
Prędkość narzędzia można regulować, obracając pokrętło (5).
Wyższą prędkość uzyskuje się, obracając pokrętło w kierunku przeciwnym do ruchu wskazówek zegara, niższą prędkość uzyskuje się, obracając je w kierunku zgodnym z ruchem wskazówek zegara.
Uwaga: W zależności od rodzaju i stanu materiału uszczelniającego, pręt może się zatkać podczas pracy z niską prędkością. W takim przypadku ustaw pokrętło regulacji prędkości na wyższą wartość.

Funkcja zapobiegająca kapaniu
Silnik pracuje przez krótki czas nawet po zwolnieniu spustu. Uwalnia ciśnienie materiału uszczelniającego i zapobiega kapaniu.

Funkcja zapobiegająca zapychaniu
Po pracy czasami pręt uszczelniający może być zatkany w uchwycie i nie można go wyciągnąć. Jeśli tak się stanie, po prostu przekręć pokrętło regulacji prędkości (5) na najniższą prędkość, a następnie naciśnij spust przełącznika i zwolnij. Pręt popychający cofnie się. Następnie spróbuj wyciągnąć pręt po zatrzymaniu silnika. Jeśli pręt jest nadal zatkany, wykonaj tę samą czynność, aż pręt będzie mógł się poruszać.

Obsługa (rys. 8)
UWAGA:
• Nie dotykaj pręta podczas pracy. W przeciwnym razie palec może zostać przytrzaśnięty między prętem a obudową narzędzia.
• Zawsze zakładaj okulary ochronne podczas pracy.
• Nie zakrywaj otworów wentylacyjnych, ponieważ może to spowodować przegrzanie i uszkodzenie narzędzia.
Odetnij końcówkę dyszy odpowiednią do indywidualnej pracy. Uważaj, jak bardzo odcinasz dyszę. Średnica dyszy wpływa na ilość dozowanego materiału uszczelniającego.
Pociągnij za spust, aby dozować materiał uszczelniający. Ilość dozowanego materiału uszczelniającego jest określana przez spust, pokrętło regulacji prędkości, średnicę otworu dyszy, rodzaj materiału uszczelniającego i temperaturę.

VORGAB

Zaleca się ustawienie pokrętła regulacji prędkości (5) na najniższą prędkość i powolne pociągnięcie spustu przełącznika za pierwszym razem, aby sprawdzić, ile materiału uszczelniającego jest dozowane.
Gdy pręt osiągnie przedni koniec, silnik zaczyna pracować na biegu jałowym. Wymień materiał uszczelniający, gdy to nastąpi

UWAGA:
Jeśli materiał uszczelniający nie jest dozowany, sprawdź.

następujące elementy:
• Końcówka dyszy nie jest odpowiednio przycięta. Przytnij końcówkę dyszy odpowiednią do indywidualnej pracy.
• Utwardzony materiał zatyka dyszę. Usuń utwardzony materiał.
• Wkład jest uszkodzony. Wymień wkład.
• Materiał uszczelniający jest sztywny. Podgrzej materiał, aż stanie się miękki.
• Użyto niewłaściwego tłoka. Użyj odpowiedniego tłoka.

KONSERWACJA



Przed rozpoczęciem prac konserwacyjnych silnikanależy upewnić się, że urządzenie nie znajduje siępod prądem.
Urządzenia zostały zaprojektowane do działania przez dłuższy okres czasu przy minimalnym nakładzie pracy związanym z konserwacją. Zadowalające działanie zależy od odpowiedniego dbania o urządzenie oraz regularnego czyszczenia.
Należy regularnie czyścić obudowę urządzenia miękką szmatką, najlepiej po każdym użyciu. Należy dopilnować, aby otwory wentylacyjne nie były zatkane przez pył i brud. W przypadku, gdy brud nie daje się usunąć, należy użyć miękkiej szmatki zwilżonej wodą z mydłem. Nie wolno używać rozpuszczalników takich jak benzyna, alkohol, woda z amoniakiem itd. Rozpuszczalniki te mogą uszkodzić części wykonane z plastiku.
Urządzenie nie wymaga dodatkowego smarowania.
W przypadku pojawienia się usterki, np. zużycia części, należy skontaktować się z najbliższym sprzedawcą .

INFORMACJA DOTYCZĄCA OCHRONY ŚRODOWISKA



W celu zabezpieczenia urządzenia przed uszkodzeniami w czasie transportu, jest ono dostarczane w odpowiednio mocnym opakowaniu. Większość materiałów można poddać ponownej utylizacji. Należy umieścić materiały w odpowiednich dla ich właściwości pojemnikach utylizacyjnych. Nieużywany jużsprzęt można odnieść do miejscowego sprzedawcy. Zostanie on odpowiednio zutylizowany w sposób bezpieczny dla środowiska.
Akumulatory Li-ion nadają się do recyklingu. Należy oddawać je do punktów utylizacji odpadów chemicznych, tak aby akumulatory mogły być poddane procesowi recyklingu lub utylizowane w ekologiczny sposób.
Zużyte urządzenia elektryczne są surowcami wtórnymi – nie wolno wyrzucać ich do pojemników na odpady domowe, ponieważ mogą zawierać substancje niebezpieczne dla zdrowia ludzkiego i środowiska! Prosimy o aktywną pomoc w oszczędnym gospodarowaniu zasobami naturalnymi i ochronie środowiska naturalnego przez przekazanie zużytego urządzenia do punktu składowania surowców wtórnych - zużytych urządzeń elektrycznych.

WORCRAFT

Exploded view for CCG-S20LiA

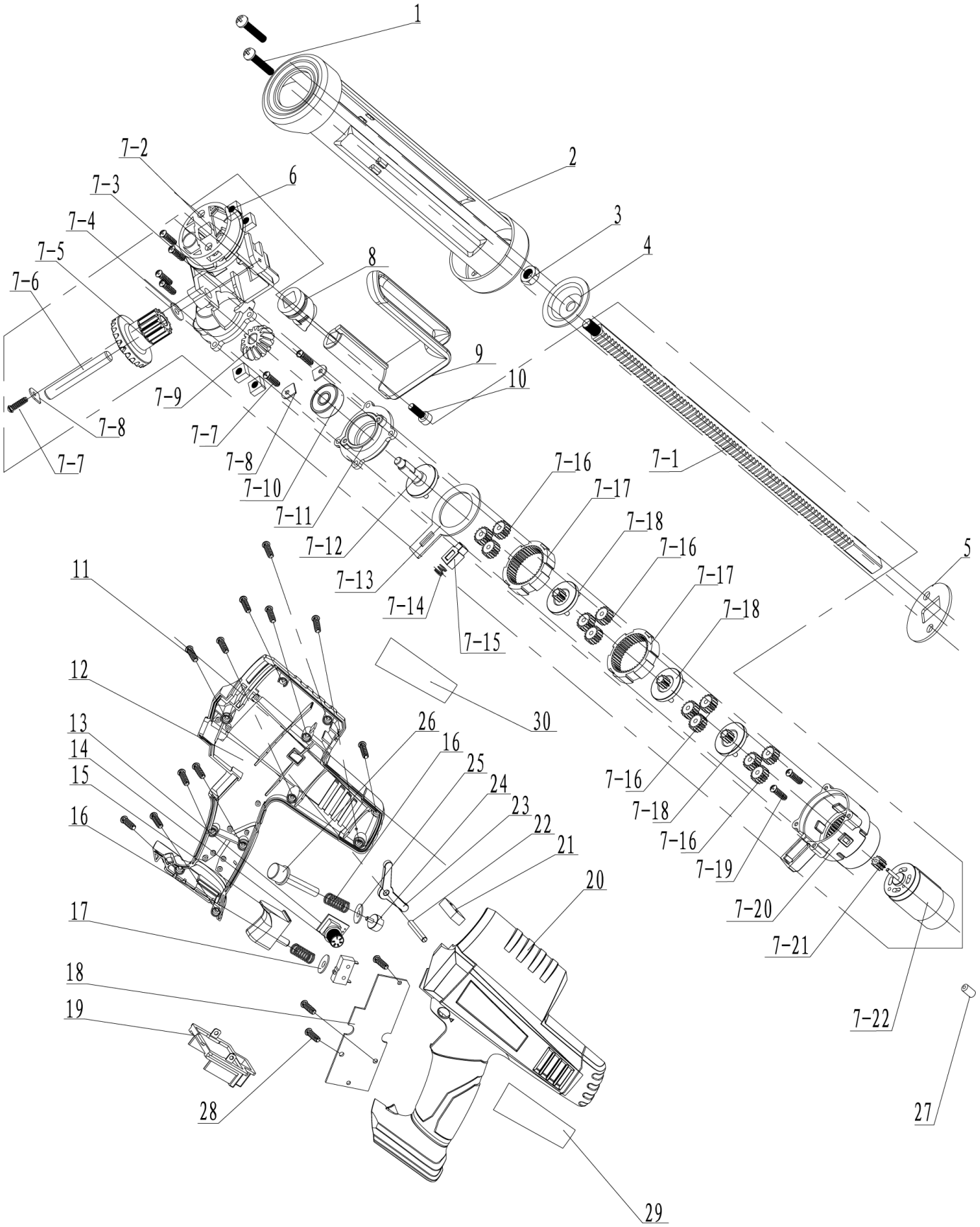

Spare parts for CCG-S20LiA

Part No	Part Name	Qty
1	Sctrw M6×20	2
2	holder	1
3	Nut	1
4	tray	1
5	holder gasket	1
6	M6 Nut	4
7-1	rack bar	1
7-2	gearbox	1
7-3	Sctrw st3×16	4
7-4	gasket	1
7-5	big bevel gear	1
7-6	pin ⌀8×55	1
7-7	Sctrw st3×10	3
7-8	bearing plate	3
7-9	small bevel gear	1
7-10	bearing 628	1
7-11	middle cover	1
7-12	middle shaft	1
7-13	baffle	1
7-14	Spring ⌀ 7.7	1
7-15	plate	1
7-16	planet	12
7-17	Inner ring gear	2
7-18	planet wheel shelf	3
7-19	Sctrw M2.5×6	2
7-20	planet	1

Part No	Part Name	Qty
7-21	middle gear	1
7-22	motor	1
8	sleeve of rack bar	1
9	rack bar holder	1
10	Sctrw M4×8	1
11	Sctrw st3×16	11
12	Left houning	1
13	speed controller	1
14	speed button	1
15	Switch press	1
16	Spring ⌀8.2	2
17	⌀5 washer	1
18	PCB	1
19	pin set	1
20	Right houning	1
21	micro switch	1
22	pin ⌀4×25	1
23	Trip connector	1
24	Trip block	1
25	Φ7*Φ14*1	1
26	Trip switch	1
27	inductance	1
28	Sctrw	3

WORCRAFT